T.C.
GAZİ ÜNİVERSİTESİ
SOSYAL BİLİMLER ENSTİTÜSÜ
TÜRK DİLİ VE EDEBİYATI BÖLÜMÜ

NABİ'NİN TÜRKÇE DİVANI

(KARŞILAŞTIRMALI METİN)

DOKTORA TEZİ

TEZİN ORİJİNALİNDE
BAZI SAYFALAR BOZUK

HAZIRLAYAN
ALİ FUAT BİLKAN

TEZ DANIŞMANI
PROF. DR. İSMAİL ÜNVER

T.C. YÜKSEKÖĞRETİM KURULU
DOKÜMANTASYON MERKEZİ

ANKARA 1993

İÇİNDEKİLER

ÖNSÖZ I

I.GİRİŞ II

1.NÂBÎ'NİN HAYATI,ESERLERİ ve EDEBÎ KİŞİLİĞİ HAKKINDA III

2.NÂBÎ'NİN TÜRKÇE DİVÂNI XI

a)Şiirlerin Nazım Şekillerine Dağılışı XX

b)Dîvân'da Kullanılan Vezinler ve Bunların Nazım Şekillerine Göre Dağılımı XXI

c)Şiirlerin Türlerine ve Yazılış Sebeplerine Göre Tasnifi XXVIII

3.NÂBÎ DİVÂNI YAZMALARI XXXI

Türkiye Kütüphanelerindeki Yazmalar

a)Nüshaların Tavsifi XXXI

b)İstinsah Tarihi Belli Olan Yazmalar XXXXVI

c)Müstensihleri Belli Olan Yazmalar XXXXVIII

Yurt Dışındaki Kütüphanelerde Bulunan Nüshalar L

4.NÜSHA AİLESİ TESPİTİNDE TAKİP EDİLEN METOD LII

5.KARŞILAŞTIRMALI DİVÂN METNİNİN DAYANDIĞI NÜSHA GRUPLARI VE KARŞILAŞTIRMAYA ESAS ALINAN GRUP TEMSİLCİLERİNİN TANITIMI LIII

6.DİVÂN METNİNİN YENİ HARFLERE AKTARILMASINDA İZLENEN YOL LXXVI

7.KISALTMALAR LXXVIII

8.BİBLİYOGRAFYA LXXIX

II. M E T İ N 1–1223

ÖNSÖZ

Doktora tezi olarak hazırladığımız Nâbî Dîvânı (Karşılaştırmalı Metin) adlı bu çalışmada,Nâbî'nin sadece Türkçe şiirlerini karşılaştırmalı olarak sunacağız.Gerek şairin Türkçe Dîvânı'nda yer alan,gerekse Farsça Dîvânçe'sinde bulunan Farsça ve Arapça şiirlerini daha sonra değerlendirmeyi düşünüyoruz.

Hazırladığımız bu çalışma ile,Nâbî'nin Türkçe Dîvânı'ndaki bütün şiirleri ilk kez yeni yazıya aktarılmıştır. Bu çalışma hazırlanırken,Türkiye kütüphanelerinde tespit edilen bütün Nâbî Dîvânları değerlendirilmiş,yurt dışındaki kütüphanelerde bulunan nüshaların ise sadece numaraları verilmiştir.

Bu çalışmamızda Nâbî Dîvânı yazmalarında bulunan ancak Nâbî'ye ait olmayan şiirler ayıklanmıştır.Çalışmaya başlarken,yazma dîvânlardaki şiirlerin matla'ları ayrı ayrı tespit edilmek suretiyle şairin yazmalarda yer alan bütün şiirlerinin elde edilmesine çalışılmıştır.

Tezin başındaki "giriş" bölümünde,şairin hayatı,eserleri ve edebî kişiliği hakkında çoğunlukla bilinenler kısaca özetlendikten sonra, sunduğumuz Dîvân metninin oluşturulmasına esas olan çalışmamızı eksiksiz olarak sergilemek üzere ,***Nâbî'nin Türkçe Dîvânı,Dîvân Yazmaları,Nüsha Ailesi Tespitinde Takip Edilen Metod,,Karşılaştırmalı Dîvân Metninin Dayandığı Nüsha Grupları ve Karşılaştırmaya Esas Alınan Grup Temsilcilerinin Tanıtımı,Dîvân Metninin Yeni Harflere Aktarılmasında İzlenen Yol*** başlıklarına yer verdik.

Böylesine geniş bir metin tespitine ve karşılaştırmaya dayanan çalışmayı "tenkitli metin" diye adlandırmak isterdik.Ancak yurt dışında bulunan kütüphanelerdeki yazmalara ulaşamadığımızdan,bu çalışma için "karşılaştırmalı metin" ifadesini kullandık.Bu husus,yapılan çalışmaya duyulan güvensizlikten değil,tamamen ihtiyatlı davranma arzusundan kaynaklanmaktadır.

Tezin ikinci bölümünde Nâbî Dîvânı'ndaki Türkçe şiirler karşılaştırmalı olarak sunulmuştur.Nâbî Dîvânı'ndaki şiirlerin sıralanışında hiç bir nüsha esas alınmamış nazım şekillerini göz önünde bulunduran bir sıralama yapılmıştır.

Bu çalışma ile "Nâbî Dîvânı" üzerinde yapılacak geniş bir değerlendirmeye imkân sağlanmıştır. Ancak Dîvân'ın hacimli olması,doktora tez süresi içerisinde böyle bir çalışmayı imkânsız kılmıştır.

Bu çalışmamın başından sonuna kadar,her türlü yardımlarını gördüğüm değerli hocam Prof.Dr.İsmail Ünver Beyefendi'ye teşekkürü borç bilirim.

ALİ FUAT BİLKAN

Haziran 1993

G İ R İ Ş

Bu tür çalışmaların alışılagelmiş "giriş bölümleri"nde, genellikle devrin tarihi,sosyal hayatı ve edebî faaliyetleri hakkında,çeşitli kaynaklardan doğrudan yapılmış aktarma mahiyetinde bilgiler verilir.

Oysa "giriş"ten maksat,okuyucuyu eseri okumaya hazırlamaktır. Bu bölümde okuyucuya verilecek bilgilerin,hazırlanan çalışmanın tanıtımı,çalışma metodu ve malzemenin değerlendirilmesi gibi,"önsöz"de uzun uzun anlatılması mümkün olmayan hususlardan,okuyucunun eserle bütünleşmesini kolaylaştırıcı mahiyette olması gerektiğine inanıyoruz.

"Nâbî'nin Türkçe Dîvânı (Karşılaştırmalı Metin)" adlı bu çalışmada,"giriş" bölümünde,pek çok kaynakta tekrar edilen dönemin tarihi,sosyal durumu ve edebî tarihiyle ilgili bilgileri aktarmak yerine,Dîvân'ın hazırlanışında izlenen metod,nüsha tavsifleri ve nüsha grupları gibi bazı teknik konular hakkında okuyucuyu aydınlatmaya çalıştık.

Bu bölümde verdiğimiz bilgilerin bir kısımı "Türkçe Dîvân'da rastladığımız ve araştırmacıların üzerinde pek durmadığı konulardır.Diğer bir takım bilgiler ise,Dîvân'ın hazırlanışında takip edilen metodla ilgili açıklamalardır.

1.NÂBÎ'NİN HAYATI,ESERLERİ VE EDEBÎ KİŞİLİĞİ HAKKINDA

Tezin başında,bizden önce değişik araştırmacılar tarafından tespit edilen Nâbî(1642-1712)'nin hayat hikâyesini(1) yeniden yazmanın tekrardan öteye geçmeyeceğini düşündük.

Bu konuda,sözkonusu kaynaklarda yer almayan ve Türkçe Dîvân'da rastladığımız bazı yeni bilgileri aktarmayı yeterli gördük.

Nâbî'nin İstanbul'da kaldığı süre içerisinde hayatının hemen bütün safhaları bilinmekle beraber,Halep'teki hayatı hakkında bilgilerimiz çok azdır.Şair bir bakıma burada istirahat etmektedir.1710 tarihli bir şiirinde :

Şehr-i Ḥaleb'de Nâbî sâl-i pesîn râḥat
Tarihini ṣorarsan eyyâm-ı istirâḥât
(T.120) (*)

Nâbî'nin devletin merkeziyle ve yönetim kadrosuyla olan irtibatı Halep'te de devam etmiştir.Nâbî Dîvânı'ndaki 2.mesnevîdeki :

1.Bu konuda yapılmış bilimsel çalışmalar şunlardır : Prof.Dr.Abdulkadir Karahan,"Nâbî",İslâm Ans.,M.E.B., C.9,s.3-9,(1964);Prof.Dr.Abdulkadir Karahan,Nâbî,Kültür ve Turizm Bak.Yay.,Ank.1987,s.1-26;Dr.Meserret Diriöz, Eserlerine Göre Nâbî,Hacetepe Ün. İdarî Bil.Fak.Türk Dili ve Edebiyatı Bilim Dalı,(basılmamış) Doçentlik Tezi, Ank.,1976,s.29-104; Dr.Meserret Diriöz,"Nâbî'nin Ailesine Ait Yeni Bilgiler,Türk Kültürü,C.14,S.167,s.28 (1976).

(*)Bu beyitten itibaren verilen şiir numaraları,hazırlamış olduğumuz "Nâbî'nin Türkçe Dîvânı"ndaki şiir numaralarıdır.

İḥsân ile ol ḫidîv-i yektâ

Dâ'î-i ḳadîmin itdi iḥyâ

Sî sâlden ol şehenşeh-i dîn

İtmişdi bir iltifât-ı zerrîn

Şimdi eşeri gelüp hüveydâ

Âşâr-ı kerâmet oldı peydâ

'Aṣr-ı pederindeki Silâḥdâr

Oldı sebeb-i ẓuhûr-ı âşâr

Mektûbı ile vezîr-i Şehbâ

Ser-rişte-i ülfet itdi peydâ

(Ms.II/44,45,46,47,50)

beyitlerinden,şairin Halep'te inzivada iken III.Ahmed tarafından bir miktar altınla taltif edildiği anlaşılmaktatadır.

Şairin,Halep'te kaldığı yıllarda çok az şiir yazdığı ve bir süre şiir yazmadığı,Dîvân'daki 8.kasidede yer alan şu beyitlerden anlaşılmaktadır.Burada,kalem,varak ve divit şaire seslenerek,bu durgunluğunun sebebini sorarlar:

Didiler birden eyâ pîr-i reh-i naẓm-ı süḫan

Ey kühen-cevherî-i sûḳ-ı beyân u taḥrîr

Ne 'aceb ḫaylî zamândur ki temevvücde degül
Baḥr-ı zeḫḫar-ı ḫayâl ebr-i güher-pâş-ı żamîr

Saña n'oldı ne ṭurursun ne güne ṣaḳlarsın
Tâbe key nesr-i cevâhirde bu deñlü te'hîr

Elli yıldır ki müsellem saña seccâde-i naẓm
Şimdi sensin şu'arâ zümresine şeyḫ-i kebîr

O zamânlar saña teslîm idi meydân-ı süḫan
Ki senüñ sözlerüñe Nâ'ilî olmışdı esîr

Mîvesi az ise de lezzeti efzûnter olur
O dıraḫtuñ ki ḫıyâbân-ı suḫanda ola pîr

(K.8/4-9)

16.kasidede,1710'da Baltacı Mehmed Pâşâ ile birlikte İstanbul'a gelişini anlatan **Nâbî, aynı kasîdede** artık çok yaşlandığını ve zayıf düştüğünü **de anlatır** :

Cismin 'alîl tâb ü tüvânın 'adîm iken
Her meh dü rûze görmez iken rûy-ı ṣıḥḥati

Bu sinn ü sâlde **ġarażuñ** 'izz ü câh ise
Yoḳ 'izz ü câha cism-i nizârın liyâḳatı

Var ise ârzû-yı menâṣıb żamîrde
Anın da tâzelikdedür âyîn ü şevketi

Esbâb-ı iḥtişâma eger var ise heves

Pîrânın ana daḥı yaḳışmaz ḳıyâfeti

(K.16/13-16)

Şair,İstanbul'a geldikten sonra da devrin yöneticileri tarafından taltif edilmiştir.Önce Darbhâne Eminliği(Ms.VIII) daha sonra da Başmukabelecilik görevlerine getirilen Nâbî, hayatının Halep'te geçen yaklaşık çeyrek asrında derin bir İstanbul özlemi çekmiştir :

Bu dâ'i-i kemîne vü kem-ḳadr sâbıḳa

İtmişken âstânede bisyâr iḳâmeti

Ol nâzenin ḳıyâfet o rengîn edâ ile

Çeşmümle gûşum itmiş iken ḥüsn-i ülfeti

Lâyıḳ mıdur bu sâmi'a bu bâṣıra faḳîr

Maḥrûmî-i ġıdâ ile çekmek eẕiyyeti

(K.16/50-52)

Nâbî,bir gazelinde İstanbul'da "Baruthâne Vak'ası" olarak bilinen bir yangın sırasında evinin ve şiirlerinin yandığını belirtmektedir :

Bârût-ı rû-siyâh yaḳup yıḳdı ḫânemi
Döndürdi çerḫ ḫâṭıruma âşiyânemi

Ḥakk itdi nevk-i gizlik-i âteş-dem-i ḳader
Mecmû'a-i Stânbul içinde nişânemi

Dîvân-ı şi'r 'âlem-i bâlâya 'azm idüp
Murġân hevâda söyleşür oldı fesânemi

İtdi sitâregân ile hem tahṭa-i şümâr
Evc-i hevâda sikke-i naḳd-i ḫızânemi

Bî-şekve idi meşrebüm ammâ şirâr-ı nâr
Bî-iḫtiyâr göklere çekdi zebânemi

Nâbî hümâ-yı evc-i ferâġ olduġum görüp
Ḳaldurdı rûzgâr semavâta lânemi

(G.846)

Nâbî Divanı'nda,şairin kişiliği,fikirleri ve çevresi ile ilgili pek çok ipucu bulunmaktadır.Şairin,Hz.Muhammed'e ve dört halifeye yazdığı na'tlar ile, Muhyiddîn İbnü'l-Arabî,Mevlânâ,Şeyh 'Abdü'l-kadîr-i Gîlânî gibi din büyüklerine yazdığı medhiyelerde geniş ve her düşünceye saygılı bir dinî inanca sahip olduğunu görüyoruz.

Nâbî'nin özellikle yazdığı tarihlerden hareketle içerisinde bulunduğu çevreyi tespit edebiliriz.Nâbî'nin, Musahib Mustafa Paşa'nın sakal bırakmasına yazdığı iki tarihe (T.2,3) göre ,şairin İstanbul'a gelişi 1661-1662 yıllarına rastlamaktadır.(1)

Şairin,en çok medhiye yazdığı kişilerin başında Sultan IV.Mehmet,Sultan III.Ahmed,Silahdâr İbrahim Paşa ve Musahib Mustafa Paşa gelmektedir.

Onun İstanbul'a gelişinden sonra Musahib Mustafa Paşa'ya intisab ettiği bilinmektedir(Ms.VII).

---

(1) Prof.Dr.Abdulkadir Karahan,Nâbî'nin 23 yaşlarında iken İstanbul'a geldiğini,şairin Tuhfetü'l-Harameyn adlı eserindeki bir ifadeye dayanarak ileri sürmüştür.(Prof. Dr.Abdulkadir Karahan,Nâbî,Kültür ve Turizm Bak.Yay. Ank.1987,s.6)

Gerek yukarıda belirtilen tarihlerden,gerekse Nâbî'nin 1661-1662 tarihlerine rastlayan ve Sultan IV.Mehmet'in sakal bırakmasına yazdığı tarihten hareketle şairin,20 yaşlarında İstanbul'a geldiği anlaşılmaktadır.

Nâbî'nin Türkçe Dîvânı dışında,manzum ve mensur 8 eseri daha bulunmaktadır.Bu eserler şunlardır : **Hayrî-nâme (1), Tercüme-i Hadîs-i Erba'în (2),Hayr-âbâd (3),Sûr-nâme (4), Fetih-nâme-i Kamaniçe (5),Tuhfetü'l-Harameyn (6),Zeyl-i Siyer-i Veysî (7),Münşeât (8).**

1.Pavet de Courteille,Conseils de Nâbî Efendi a Son Fils Aboul Khair,Paris,1857;Mahmut Kaplan,Hayriyye-i Nâbî,(İnceleme-Metin),Ank.Ün.,Sosyal Bil.Ens.,Türk Dili ve Edb. Anabilim Dalı,Doktora Tezi,Ank.,1990 ;Dr.İskender Pala, Hayriyye,Bedir Yay.,İst.1989 ; Prof.Dr.Mine Mengi,Divân Şiirinde Hikemî Tarzın Büyük Temsilcisi Nâbî,Atatürk Kültür,Dil ve Tarih Yüksek Kurulu Yay.,Ank.1987 ;Prof.Dr.Mehmet Kaplan,"Nâbî ve Orta İnsan Tipi",Türk Edebiyatı Üzerinde Araştırmalar-I ,Dergâh Yay.,1976,s.214 ; M.Atilla Maraş,"Hayriyye-i Nâbî'nin Tanımı",İlim ve Sanat,Sayı:20, s.20 (1988).

2.Necip Âsım,"Nâbî'nin Kırk Hadîs Tercümesi",Millî Tetebbu'lar Mecmu'ası,C.II,Sayı:4,s.155-160,(1331);Prof.Dr.Abdulkadir Karahan,İslâm-Türk Edebiyatı'nda Kırk Hadis,Diyanet İşleri Bşk.Yay.,Ank.1991,s.243.

3.Nâbî'nin bu eseri ile ilgili yapılmış herhangi bir çalışmaya rastlamadık.

XVIII.yüzyıl Dîvân edebiyatı şairlerinden Şeyh Gâlib,"Hüsn ü Aşk" adlı eserinde Hayr-âbâd'ı çeşitli yönlerden tenkit eder.Bkz:Şeyh Gâlib,Hüsn ü Aşk,Hazırlayan: Abdülbâki Gölpınarlı,İst.1968,s.57-59.

4.Âgâh Sırrı Levend,Nâbî'nin Sûr-nâmesi,İnkılâp Kitabevi, İst.1944 ; Prof.Dr.Abdulkadir Karahan,"Nâbî'nin El Yazısı,İmzası,Mührü ve Sûr-nâmesi'ne Dair",Türk Dili ve Edebiyatı Dergisi,C.II,s.133-140,(1948)

5.Nâbî'nin bu eseri ile ilgili yapılmış herhangi bir çalışmaya rastlamadık.

6.Mahmut Karakaş,Tuhfetü'l-Harameyn -Hac Hatıraları,Özdal Yay.,1989.

7.Nâbî'nin bu eseri ile ilgili yapılmış herhangi bir çalışmaya rastlamadık.

8.Nâbî'nin bu eseri ile ilgili yapılmış herhangi bir çalışmaya rastlamadık.

Nâbî'nin Türkçe dışındaki şiirleri de yazma nüshalarda Türkçe Dîvân ile bir arada bulunmaktadır.Ancak bu şiirler, Türkçe Dîvân'ın sonunda,"Farsçe Dîvânçe" içerisinde toplandığı için,ayrı bir çalışma konusu olarak kabul edilmiştir.

Böylece Nâbî'nin Farsça Dîvânçe'sini de Türkçe Dîvânı'ndan ayrı bir eser olarak saymamız gerekmektedir.

Nâbî'nin Türkçe Dîvânı dışındaki eserleri konusunda,bizim önceki bilgilere ilâve edecek herhangi bir beyânımız yoktur.

Nâbî'nin edebî kişiliği çeşitli yönlerden,bizden önceki araştırmacılar tarafından incelenmiştir. Ancak şairin edebî kişiliği hakkında en son sağlıklı bilgiler vermek,Dîvân metnini karşılaştırmalı olarak hazırladığımız için,bize düşen bir görevdi.Lâkin 100'den fazla yazma nüshanın değerlendirilmesi ile yoğun ve yorucu bir çalışmanın neticesinde ortaya koyduğumuz Dîvân metninin başına,şairin manzum-mensur bütün eserlerini inceleyerek eksiksiz bir edebî kişilik yazmaya süremiz yetmedi.

Böyle bir çalışmayı gerçekleştirmeyi,şu emeğin değerlendirilmesi bakımından yerine getirmem gereken bir borç olarak kabul ediyorum.

2. NÂBÎ'NİN TÜRKÇE DİVÂNI

Nâbî'nin Mürettep Türkçe Divânı'nın "eski harfli" iki ayrı baskısı bulunmaktadır.Bunlardan,biri H.1257(1841) tarihinde Bulak'ta,diğeri H.1292(1875)'de İstanbul'da basılmıştır.(1) Eski harfli bu Divân metinleri dışında Nâbî'nin 60 kadar seçilmiş şiiri de Prof.Dr.Abdülkadir Karahan tarafından yeni yazıyla neşredilmiştir(2).

Yurt içinde ve yurtdışında Nâbî Divânı adıyla kayıtlı 124 divân nüshası tespit edilmiştir.Bunlardan 10 tanesi mecmu'a olup Nâbî Divânı adıyla kaydedilmiştir. 18 nüsha da yurtdışındaki kütüphanelerde bulunmaktadır.Bu durumda Türkkiye'deki kütüphanelerde tespit edebildiğimiz "Nâbî Divânı" nüshalarının sayısı 99'dur.Bu divan nüshalarından bilinen en eski tarihli nüsha 1690 tarihli divan nüshasıdır. Ancak bu nüsha,daha çok bir mecmua niteliğindedir.Nâbî'nin şiirleri, "Nâ'ilî Divânı" adıyla kayıtlı bu nüshanın kenarlarında yer almaktadır."Nâbî Divânı" adıyla kayıtlı nüshaların en eski tarihlisi İstanbul Üniversitesi,5575 tarihli Veliyüddîn hattıyla istinsah edilen nüshadır.Bu nüshanın istinsah tarihi 1696'dır.Nâbî'nin ölümünden 16 yıl önce istinsah edilen bu

---

1 Dîvân-ı Nâbî,Bulak,1257/1841 (25x16) ; Dîvân-ı Nâbî, İstanbul,1292/1875 (26x18)

2 Prof.Dr.Abdülkadir Karahan,Nâbî,Kültür ve Turizm Bak.Yay. Ank.1987

nüsha,Veliyüddîn hatıyla istinsah edilmiş diğer nüshalar gibi eksik bir nüshadır.Şair,şiirlerinin kendisinden habersizce toplandığını,gazellerinin başındaki "Der-beyân-ı Sebeb-i Tertîb" başlıklı şiirinde de belirtmektedir.İstinsah tarihlerini tespit edebildiğimiz nüshalardan 8 tanesi, Nâbî'nin hayatta olduğu bir sırada istinsah edilmiştir.Ancak bu nüshaların çoğu şiir sayısı bakımından eksik nüshalardır.Bunlardan 1118(1706) tertip ve 1120(1708) tezhip tarihli Süleymaniye Ktp.K.1118 nüshası,tespit edebildiğimiz eski tarihli nüshalar içerisinde en mükemmel nüshalardandır.Aşağıda Nâbî Dîvânı'nın muhteviyatı,nazım şekilleri itibariyle gösterilmeye çalışılacaktır.Bu değerlendirmede,tarafımızdan kurulan "Nâbî Dîvânı"(Karşılaştırmalı Metin) kullanılmıştır.

Nâbî'nin Türkçe Divânı'nda Kaside,Gazel,Terkîb-i Bend, Tahmîs,Tarîh,Mesnevî,Kıt'a,Rubâ'î,Matla',Müfred,Mu'amma ve Lügâz nazım şekillerine ait çok sayıda şiir bulunmaktadır.

Nâbî Dîvânı'nda bulunan bu nazım şekillerinin genel özelliklerini ayrıntılı olarak incelemekte yarar vardır.

KASİDELER :

Nâbî Dîvânı'nda 29 Kaside bulunmaktadır.Ancak bu sayı bazı nüshalarda daha yüksektir.Bunun sebebi,S1 nüshasında olduğu gibi,bazı divan nüshalarında tevhid ve na't türündeki şiirlerin ve medhiye niteliğindeki birkaç tarihin de kaside-

ler bölümüne alınmış olmasıdır.Hazırladığımız Dîvân'da şiirler nazım şekillerine göre tertip edilmiştir.

Divân "Tevhîd" kasidesiyle başlamaktadır.Şair,bu kasidede divanın,Halep Valisi İbrahim Paşa'nın isteği üzerine müsveddelerin bir araya toplanmasıyla tertip edildiğini söyler :

"Cenâb-ı âṣaf İbrâhîm Pâṣâ-yı bülend-iḳbâl
Vücûdiyle müşerref olduġında ḥıṭṭa-i Şehbâ

Teveccüh itdi dîvân-ı faḳîri itmege tertîb
Kühen müsveddelerden bir yire cem' itdi ser tâ-pâ

Didi dîbâcesinde olsa bir ser-nâme-i tevḥîd
Olurdı naḳṣdan 'ârî mükemmel nüsḫa-i ġarrâ"
(K.1/95,96,97)

Kasideler bölümünde 4 na't,1 Çehâr-yâr medhiyesi, Muhyiddîn-i 'Arabî ve Mevlâna medhiyeleri,II.Mustafa ve III.Ahmed için cülûsiye,Musahib Mustafa Pâṣâ'ya 'îdiye ve azliye,Sadrazam 'Amucazâde Hüseyn Pâṣâ için yazılmış sulhiye türünde şiirler yer almaktadır

Bu bölümde,şu kişiler için yazılmış medhiyeler bulunmaktadır:Kırım Hânı Devletgirây,Sadrazam Dâltabân Mustafa Pâṣâ,Sadrazam Râmî Muhammed Pâṣâ,Teberdâr Muhammed Pâṣâ,Silâhdâr 'Alî Pâṣâ,Musahib Mustafa Pâṣâ (3 tane),Vezîr Ca'fer

Pâşâ,'Alî Pâşâ,Vâlî 'Abdî Pâşâ,Hacı 'Alî Ağa,Seyyid Mustafa Efendi,Birrî Çelebi.

Bunlara ek olarak,"vezâret" redifli bir medhiye ile Şeyh Ebûbekr tekkesine yazılmış bir medhiye de kasideler bölümünde yer almıştır.

Nâbî'nin kasideleri alışılmış kaside tanımlarının dışında bazı özellikler taşımaktadır.Bu özelliklerden en önemlisi,kasidelerin uzunluğudur. Sözgelimi,divandaki 2.kaside (na't)163 beyit,7.kaside 116 beyit,13.kaside 121 beyit,15. kaside 111 beyit,16.kaside 118 beyit uzunluğundadır.Şairin birçok kasidesi,kendisini destekleyen ve koruyan kişileri övme amacıyla yazılmıştır.Bunların başında,Tevhid kasidesinin sonlarında övülen Halep Valisi İbrahim Pâşâ bulunmaktadır.Daha önce de belirtildiği gibi,Nâbî'nin şiirlerinin bir araya toplanması ve mürettep bir divan haline getirilmesi, İbrahim Pâşâ'nın yardımlarıyla gerçekleşmiştir.

İbrahim Pâşâ'nın bu sıralarda Halep Valisi olarak burada bulunması,Nâbî'nin Türkçe Divânı'nın şairin Halep'te ikâmet ettiği bir sırada tertip edildiğini göstermektedir.

TERKÎB-İ BEND VE TAHMÎSLER :

Nâbî Divânı'nda "Hacılar Kafilesi Vasfında" yazılmış bir Terkîb-i Bend mevcuttur.Divânda 5 tane de Tahmîs bulun-

maktadır.Bunlardan ilki "Nefy-i Vücûd" başlıklı olup,şairin Allah'a teslimiyetini ifade ettiği bir "muhammes-i Müteker-rir"dir.Bundan sonra sırasıyla Bağdatlı Rûhî,Bahâyî,Fuzûlî ve Habeşi-zâde Rahîmî'nin gazellerine yazılan tahmîsler yer almaktadır.

TARÎHLER :

Nâbî'nin Türkçe Divânı'nda 156 tarih bulunmaktadır.Bu tarihler,divan nüshalarında -yazılış tarihlerine bakılmak-sızın- düzensiz bir biçimde sıralanmıştır.Bu tarihlerden ilki 1029(1620) tarihli olup şairin doğumundan 22 yıl önce-sinde meydana gelen Celâlî isyanları için söylenmiştir.Ta-rihlerin sonuncusu ise şairin,oğlu Ebulhayr Mehmed Çelebi' nin sakal bırakmasına yazdığı 1124(1712) tarihli şiirdir.Şa-irin çağındaki olaylarla ilgili olarak yazdığı ilk tarih şi-irleri,1072 tarihlidir.Sultan IV.Mehmed'in ve Musâhib Musta-fa Pâşâ'nın sakal bırakmalarına yazılan bu şiirler,şairin İstanbul'a 1661 tarihinde geldiğini de göstermektedir.Bu bö-lümde,şairin yakın çevresi ve dostları için yazdığı çeşitli tarihlerin yanısıra,çeşme,câmi,hamam,mektep,imâret gibi mi-marî eserler için yazılmış tarih şiirleri de bulunmaktadır. Tarihler arasında cifr,mu'amma gibi sanatlı yollarla söylen-miş birkaç şiir de bulunmaktadır.

MESNEVÎ :

Nâbî Divânı'nda 10 mesnevi bulunmaktadır.Bu mesnevilerden ilki na'ttır.Divân'da bundan sonra II.Mustafa'ya yazılan iki mesnevi ile III.Ahmed için yazılan bir mesnevi yer almıştır.Şair,Teberdâr Muhammed Paşa'ya ve Rämî Paşa'ya da birer mesnevi yazmıştır.

Mesneviler arasında şairin "Na'tî'nin Hilye-i Hakânî Zeyline Takrîzi" bulunmaktadır.Bu şiir,Nâbî'nin Na'tî ile dostluğunu da göstermektedir.Divândaki 8.mesnevinin zeylinde Nâbî'nin Darb-hâne vezaretine atanması sebebiyle yazdığı teşekkür de vardır.Nâbî'nin mesnevilerinden ikisi "manzum hikâye" niteliğindedir.

GAZELLER :

Nâbî Divânı'nda toplam 888 gazel bulunmaktadır.Gazeliyatın başında "Der-Beyân-ı Sebeb-i Tertîb-i Dîvân" başlıklı bir şiir bulunmaktadır.Nâbî bu şiirinde eserinin tertibi hakkında şu bilgileri vermektedir :

"Bu faḳîrüñ cümle âṯârı dil-i zârum gibi
Bulmamışdı câme-i yek-reng ile hüsn-i niẓâm

Ceste ceste ba'ż evrâḳ-ı perîşânda ḳalup
Görmemişdi ṣûret-i cem'iyyet üzre ḥüsn-i tâm

Bir hünermend eylemişdi gerçi İstânbûl'da

Ḥadd-i imkânda olan eczâyı cem'e ihtimâm

Lîk ṣoñra kisvet-i naẓma giren eczâsınuñ

İtmemişdi cem' ü tertîbin kimesne iltizâm"
(...) (b.1-4)

Bu ifadelerden,Nâbî'nin dağınık bir haldeki şiirlerinin İstanbul'da bir kişi tarafından toplandığı anlaşılmaktadır.Ancak,şairin de belirttiği gibi,sonra yazılan şiirler bu tertibe girmediği için bu nüsha,eksiktir.

Veliyyüddîn adlı müstensihin bir araya topladığı bu şiirler,Nâbî'nin yazdığı ilk şiirlerdir.Bu nüshalarda bulunan şiirlerin sayısı 200-300 kadardır.

Şair,aynı şiirinde "divânının Silâhdâr İbrâhîm Paşa tarafından tertip edildiğini" de belirtmektedir.Silâhdâr İbrahim Paşa,Hâleb Vâlisi olduğu sırada,divânın tertibi,nazım şekillerinin sıralanışı ile bizzat ilgilenmiştir :

"Rütbe-i taḳdîm ü te'ẖîrin murâ'ât eyleyüp

Eyledi bi'ẕ-ẕât her bir nev'e ta'yîn-i maḳâm

Eyledi cümle tevârîẖ ü ḳaṣâyidde bile

Rütbe-i memdûḥına şâyeste tertîb-i niẓâm"
(b.8,9)

Nâbî Divânı'nın önemli bir özelliği de gazeliyât bölümünde kafiye harfleri değiştikçe araya aynı harfli birer rubâ'înin yazılmış olmasıdır.

Mürettep divânda 888 gazelin 194'ü "râ" kafiyesiyle,163'ü "hâ" kafiyesiyle ve 111'i de "nûn" kafiyesiyle yazılmıştır.

KIT'ALAR :

Nâbî Divânı'nda 116 Türkçe Kıt'a bulunmaktadır. Bu kıt'alardan 15'i kıt'a-i kebîredir.Bunlardan birçoğu medhiye muhtevalıdır.Nâbî Divânı'ndaki kıt'alar,hurûf-ı hecâya göre dizilmişlerdir.Kıt'alardan 3'ü rubâ'î vezinleri ile yazılmıştır.Nâbî Divânı'ndaki kıt'aların 6 tanesi "Kıt'a-i Lugaz-gûne",4 tanesi "Kıt'a-i Mu'ammâ-gûne",2 tanesi ise "Kıt'a-i Masnû'a" başlığı taşımaktadır.

RUBÂ'ÎYYÂT :

Nâbî'nin Türkçe Divânı'nda 247 tane rubâ'î bulunmaktadır.Rubâ'îler de tıpkı kıt'alar gibi hurûf-ı hecâya göre tertip edilmiştir.Rubâ'îlerin bazılarında şu başlıklar bulunmaktadır : "Âsâr-ı Na'imâ'ya Takrîz"(R.5),Lugaz-gûne(67), Der-Vasf-ı 'Alî Pâşâ(117,133),Berây-ı Dil-ber-i İzmîrî(146), Na't(155),Der-Hakk-ı Mahassıl 'Abdu'r-rahmân Ağa(180),Ez-zebân-ı Dil-ber(182),Der-Hakk-ı Subhî-zâde(188),"Berây-ı İhtifâ-yı Râmî Pâşâ(206),Der-Hakk-ı Kesbî (215).

MATLA' VE MÜFREDLER :

Nâbî'nin Türkçe Divânı'nda 61 matla' ve 74 müfred bulunmaktadır.Divândaki 35.Müfred "Der-Ḥaḳḳ-ı Ṣâbit Efendi", 56.Müfred "Luġaz-gûne" başlıklıdır.Müfredlerden ikisi de rubâ'î vezni ile yazılmıştır.

MU'AMMÂLAR :

Nâbî Divânı'nda 186 mu'ammâ bulunmaktadır.Bu mu'ammâların başında "Raḥman,Raḥîm,Mâlik,Ḳuddus gibi "Esmâ-i Hüsnâ"dan olan kelimeler için yazılmış mu'ammâlar vardır. Bunlardan sonra IV.Mehmed,Musâhib Mustafa Pâşâ,Râmî Pâşâ,İbrâhîm Pâşâ isimleri için yazılmış mu'ammâlar sıralanmaktadır.Divândaki mu'ammâların 6'sı rubâ'î kalıpları ile yazılmıştır.Mu'ammâ bölümünün sonunda "Mu'ammeyât Be-Ṭarîḳ-i Luġaz" başlığı altında 8 mu'ammâ sıralanmaktadır. Bu "lugaz yollu mu'ammâlar" arasında,şairin ismini gizlediği:

"Bende yoḳ ṣabr ü sükûn sende vefâdan zerre
İki yoḳdan ne çıḳar fikr idelüm bir kerre"
(MU.186)

şeklindeki ünlü mu'ammâsı da bulunmaktadır.

LUGAZLAR :

Nâbî'nin Türkçe Divânı'nda 30 lugaz yer almaktadır. Bunlar,"Ḳadayıf","Gülnâr","Mir'ât","Zeyd ü 'Amr","Şebbû", "Edhem","Terâzi","Tesbîḥ" gibi farklı konularda yazılmış lugazlardır.

a) ŞİİRLERİN NAZIM ŞEKİLLERİNE DAĞILIŞI :

K	T	G	Thm	Ms	Kt	R	TB	Mt	Mf	Mu	Lg
29	156	888	5	10	116	247	1	61	74	198	30

b) DİVÂNI'NDA KULLANILAN VEZİNLER VE BUNLARIN NAZIM ŞEKİLLERİNE GÖRE DAĞILIMI :

H E Z E C : (Toplam 370 şiir)

Mefâ'îlün Mefâ'îlün Mefâ'îlün Mefâ'îlün											
K	*T*	*G*	*Thm*	*Ms*	*Kt*	*R*	*TB*	*Mt*	*Mf*	*Mu*	*Lg*
2	18	127	2		5			7	4	32	

Mef'ûlü Mefâ'îlü Mefâ'îlü Fe'ûlün											
K	*T*	*G*	*Thm*	*Ms*	*Kt*	*R*	*TB*	*Mt*	*Mf*	*Mu*	*Lg*
1	5	112	1		7			5	8	7	

Mef'ûlü Mefâ'ilün Fe'ûlün											
K	*T*	*G*	*Thm*	*Ms*	*Kt*	*R*	*TB*	*Mt*	*Mf*	*Mu*	*Lg*
	6			1						6	

Mefâ'îlün Mefâ'îlün Fe'ûlün											
K	*T*	*G*	*Thm*	*Ms*	*Kt*	*R*	*TB*	*Mt*	*Mf*	*Mu*	*Lg*
	3				2					5	1

Mef'ûlü Mefâ'îlün Mef'ûlü Mefâ'îlün											
K	*T*	*G*	*Thm*	*Ms*	*Kt*	*R*	*TB*	*Mt*	*Mf*	*Mu*	*Lg*
	1	1							1		

R E C E Z : (Toplam 4 şiir)

Müstef'ilün Müstef'ilün Müstef'ilün Müstef'ilün											
K	*T*	*G*	*Thm*	*Ms*	*Kt*	*R*	*TB*	*Mt*	*Mf*	*Mu*	*Lg*
	1										

Mefâ'ilün Mefâ'ilün Mefâ'ilün Mefâ'ilün											
K	*T*	*G*	*Thm*	*Ms*	*Kt*	*R*	*TB*	*Mt*	*Mf*	*Mu*	*Lg*
	1										

Müstef'ilâtün Müstef'ilâtün											
K	*T*	*G*	*Thm*	*Ms*	*Kt*	*R*	*TB*	*Mt*	*Mf*	*Mu*	*Lg*
		1									

Müfte'ilün Mefâ'ilün Müfte'ilün Mefâ'ilün											
K	*T*	*G*	*Thm*	*Ms*	*Kt*	*R*	*TB*	*Mt*	*Mf*	*Mu*	*Lg*
									1		

REMEL : (Toplam 620 şiir)

Fe'ilâtün Fe'ilâtün Fe'ilâtün Fe'ilün											
K	*T*	*G*	*Thm*	*Ms*	*Kt*	*R*	*TB*	*Mt*	*Mf*	*Mu*	*Lg*
9	32	193			35			17	19	37	4

Fe'ilâtün Fe'ilâtün Fe'ilâtün Fe'ilâtün											
K	*T*	*G*	*Thm*	*Ms*	*Kt*	*R*	*TB*	*Mt*	*Mf*	*Mu*	*Lg*
3	1	2									

Fâ'ilâtün Fâ'ilâtün Fâ'ilâtün Fâ'ilün											
K	*T*	*G*	*Thm*	*Ms*	*Kt*	*R*	*TB*	*Mt*	*Mf*	*Mu*	*Lg*
2	31	93	1		8			8	13	38	1

Fe'ilâtün Fe'ilâtün Fe'ilün											
K	*T*	*G*	*Thm*	*Ms*	*Kt*	*R*	*TB*	*Mt*	*Mf*	*Mu*	*Lg*
1	11	1		2	8				1	11	5

Fâ'ilâtün Fâ'ilâtün Fâ'ilün											
K	*T*	*G*	*Thm*	*Ms*	*Kt*	*R*	*TB*	*Mt*	*Mf*	*Mu*	*Lg*
	9				6			1		10	6

M U Z Â R İ : (Toplam 296 şiir)

Mef'ûlü Fâ'ilâtü Mefâ'îlü Fâ'ilün											
K	*T*	*G*	*Thm*	*Ms*	*Kt*	*R*	*TB*	*Mt*	*Mf*	*Mu*	*Lg*
3	13	211			15			6	11	19	

Mef'ûlü Fâ'ilâtün Mef'ûlü Fâ'ilâtün											
K	*T*	*G*	*Thm*	*Ms*	*Kt*	*R*	*TB*	*Mt*	*Mf*	*Mu*	*Lg*
	4	10							1	3	

MÜCTES : (Toplam 199 şiir)

Mefâ'ilün Fe'ilâtün Mefâ'ilün Fe'ilün											
K	*T*	*G*	*Thm*	*Ms*	*Kt*	*R*	*TB*	*Mt*	*Mf*	*Mu*	*Lg*
7	6	130	1		12		1	14	15	11	2

MÜTEKÂRİB : (Toplam 5 şiir)

Fe'ûlün Fe'ûlün Fe'ûlün Fe'ûlün											
K	*T*	*G*	*Thm*	*Ms*	*Kt*	*R*	*TB*	*Mt*	*Mf*	*Mu*	*Lg*
	2										

Fe'ûlün Fe'ûlün Fe'ûlün Fe'ûl											
K	*T*	*G*	*Thm*	*Ms*	*Kt*	*R*	*TB*	*Mt*	*Mf*	*Mu*	*Lg*
	1			1	1						

SERİ' : (Toplam 3 şiir)

Müfte'ilün Müfte'ilün Fâ'ilün											
K	***T***	***G***	***Thm***	***Ms***	***Kt***	***R***	***TB***	***Mt***	***Mf***	***Mu***	***Lg***
		1		2							

CEDÎD : (Toplam 59 şiir)

Fe'ilâtün Mefâ'ilün Fe'ilün											
K	***T***	***G***	***Thm***	***Ms***	***Kt***	***R***	***TB***	***Mt***	***Mf***	***Mu***	***Lg***
	10	3		5	11			3	1	13	12

KÂMİL : (Toplam 3 şiir)

Mütefâ'ilün Fe'ûlün Mütefâ'ilün Fe'ûlün											
K	***T***	***G***	***Thm***	***Ms***	***Kt***	***R***	***TB***	***Mt***	***Mf***	***Mu***	***Lg***
		3									

RUBÂ'Î KALIPLARI : (Toplam 234 şiir)

K	*T*	*G*	*Thm*	*Ms*	*Kt*	*R*	*TB*	*Mt*	*Mf*	*Mu*	*Lg*
					3	220			2	6	3

c)ŞİİRLERİN TÜRLERİNE VE YAZILIŞ SEBEPLERİNE GÖRE TASNİFİ :

TEVHÎD :

K.1,Mu.1,2,3,4,5,6

NA'T :

K.2,3,4,Kt.13,R.155,Ms.1,G.374

MEDHİYE :

Muhyiddîn İbnü'l-Arabî,K.5,G.360

Mevlânâ ,K.6

Şeyh 'Abdü'l-kadîr-i Gîlânî ,K.27

Sultan III.Ahmed ,Ms.2,Kt.23,Kt.53,Kt.7,53,Kt.104,R.118

Sultan IV.Mehmed ,Ms.3,Mu.6

Kırım Hanı Devletgiray ,K.21

Sadr-ı a'zam Dâltabân Mustafa Pâşâ ,K.14

Sadr-ı a'zam Râmî Muhammed Pâşâ ,K.15,Ms.6

Teberdâr Muhammed Pâşâ ,K.16,Ms.4

Silahdâr İbrahim Paşa ,Kt.10,Kt.1,2

Silahdâr 'Ali Pâşâ ,K.17

Musahib Mustafa Pâşâ ,K.9,K.11,K.26,Ms.7,Mu.7

Vezir Ca'fer Pâşâ ,K.18

Mora Adası Fâtihi 'Alî Pâşâ ,K.24,Kt.3,Kt.12,Kt.64,R.117

Kalaylıkoz Ahmed Pâşâ ,Kt.14

Vâlî 'Abdî Pâşâ ,K.19

Bâkî Pâşâ ,Kt.9

Haleb Muhassılı Kara Ahmed Aga ,Kt.47,Kt.49

Haleb Muhassılı Hacı 'Alî Agâ ,K.22

Muhassıl 'Abdurrahman Agâ ,R.180

Mekke Kadısı Seyyid Mustafa Efendi ,K.20

'Abdü'l-Hâlîm-zâde ,Kt.33

'Osmân-zâde ,Kt.76

Yirmi Sekiz Muhammed Efendi ,Kt.105

Subhî-zâde ,R.188

Sâbit Efendi ,Mf.35

Hakîm Senâyî ,Ms.IX

Manisalı Birrî Çelebi ,K.23

Haleb'deki Şeyh Ebû-Bekr ,K.25

Enbiyaya övgü,G.1,

Evliyaya övgü,G.2,

Ka'beye övgü,G.100

Medineye övgü,G.101

CULUSİYYE :

II.Mustafa,K.7

III.Ahmet,K.8

'ÎDİYYE :

Musahib Mustafa Pâşâ,K.10

'AZLİYYE :

Musahib Mustafa Pâşâ,K.12

SULHİYYE :

Sadr-ı a'zam 'Amucazâde Hüseyn Pâşâ,K.13

ÇEŞİTLİ OLAY VEYA DURUMLARLA İLGİLİ OLARAK YAZILMIŞ ŞİİRLER

Nâbî ve Rahmi Bey'in Yahyâ adlı hattatı Silahdâr İbrahim Paşa'ya şikayeti,Kt.4

Na'îmâ'nın Eserlerine Takrîz,R.5

Râmî Pâşâ'nın Gizlenmesi Hakkında,R.206

Hüccâc Kafilesinin(Hacılar kafilesinin)Vasfı TB.I

Na'tî Bey'in Hilye-i Hakânî Zeyline Takrîz,Ms.5,

Divân-ı Hümâyun Talebi ile yazılan mesnevi,Ms.8,

Darb-hâne Eminliğine atanması sebebiyle yazdığı teşekkür-nâme,Ms.9,

Şairin evinin yanması ile ilgili olarak yazdığı gazel,G.846

3.NÂBÎ DÎVÂNI YAZMALARI

TÜRKİYE KÜTÜPHANELERİNDEKİ YAZMALAR :

a)Nüshaların Tavsifi

1.Dîvân-ı Nâbî,Âsım Bey (Köprülü) Ktp.426. İst.Tarihi:1138(1725);240x135-180x85;86 yk. ,23st.Bakır karışık müzehhep.szb:kırmızı,kt:filigranlı Avrupa,c. :koyu kahverengi meşin zencirek ve şemseli,la'da Ahmed İzzet'in mührü basılıdır.

K:5,G:210,T:8,Kt:41,R:125,Mu:173,Lg:6,Mf:36,Mt:35;
Farsça Dîvânçe:G:33,Thm:20,T:1

2.Dîvân-ı Nâbî,Nuruosmaniye Ktp.3882.Ta'lik,247x139, 195x80mm.14lyk.21st.Başlık tezyinatlı ve tezhipli,baş sayfa ve ara cetveller tezhipli.Tam meşin,yaldızlı şemse,cedvelli, mıklepli,şirazeli,âhiri nâkış.

G:745,Kt:13

3.Dîvân-ı Nâbî,Nuruosmaniye Ktp.4959/26.Müstensih:Muhammed Fennî,İstinsah:H.1102(1690);270x140mm.67yp.(265b-343a) satır:muhtelif,Ta'lik.Eser,Nâbi'ye ait şiirleri de ihtivâ eden bir mecmu'adır.

4.Dîvân-ı Nâbî,Nuruosmaniye Ktp.4965.Gazeller,vr.89-95 arası.Gazel ve kasideler:182-186 arası.Ta'lik.Mecmu'a içinde Nâbî'ye ait şiirler var.

5.Dîvân-ı Nâbî,Nuruosmaniye Ktp.4967.Mecmu'a içinde Nâbî'nin birkaç şiiri var.Vr.10-15 ;16-19 ve 21-22 arası.Nesih ve ta'lik.

6.Dîvân-ı Nâbî ve Mecmû'at-ül Eş'âr,S.Ktp.(Esad Efendi) 409/2,200x125-152x77mm.98yk. ,21 st.Ser-levha müzehhep renkli,ilk iki cl:bakır yaldızlı cl,szb:kırmızı,kt:aharlı Avrupa,c. :kahverengi mıklepli meşin,zencirekli.

K:10,G:224,Kt:3,Ms:2,Mu:12,Lug:2,Mf:94,T:13,Thm:5

7.Dîvân-ı Nâbî,S.Ktp.(Hamidiye) 1117. İstinsah tarihi:1139(1726),Müstensihi:Rûhî;220x120-165x79mm.351yk., satır:19,Ta'lik.Ser-levha müzehhep renkli,nakışlı c .,szb: yaldız,kt:abâdî taklidi ince aharlı,kremrengi,c :açık kahverengi,müzehhep şemse,köşebent ve zencirekli,tamir görmüş.Sahh kayıtları var.

K:24,G:860,Kt:95,R:193,Ms:9,Mu:191,Lg:21,Mf:44,T:142, TB:1,Thm:4,Mt:39,Mf:44;Farsça Dîvânçe: G:33,Thm:19

8.Dîvân-ı Nâbî,S.Ktp.(Hamidiye)K 1118.Tertîp tarihi 1118,tezhip tarihi:1120 Kostantiniyye,Müzehhip:Seyyid Çâkerî,145-196x82mm.312yk.,23st.,Ta'lik,sahh kayıtlı, muammalar izahlı.Ser-levha müzehhep renkli nakışlı,cl: müzehhep,st:kırmızı,kt:kremrengi,beyazeflatun,pembe, sarı aharlı,filigranlı,c. :vişnerengi deri sırt ve kenarlı müzehhep zencirekli,deri.Farsça Divançe de ekli.

K:26,G:858,Kt:100,R:185,Ms:10,Mu:195,Lg:30,Mf:97, T:121,TB:1,Thm:5,Mt:61 ;Farsça Dîvânçe: G:33,Thm:16

9.Dîvân-ı Nâbî,S.Ktp.(Lala İsma'il Ef.)488. 240x130-195x75mm.292yk.,23st.Ta'lik.Ser-levha müzehhep renkli nakışlı,ilk iki cetvel yaldız,szb:kırmızı,kt:beyaz filigranlı,saykallı Avrupa,c. :kırmızı sırtlı,yeşil deri, çârkûşe sült müzehhep zencirekli.

K:35,G:850,Kt:88,R:199,Ms:9,Mu:196,Lg:31,Mf:126,T:166, TB:1,Thm:5,Manzum Hikâye:1 ;Farsça Dîvânçe:G:33,Thm:14

10.Hayriye-i Nâbî(Dîvân kenarda),S.Ktp.(Halet Efendi) 359/2.İstinsah Tar.13 Şevval 1186 (1772) 210x150-128x 90mm.101yk. Dîvân 1-58arası,st:muhtelif.Ta'lik.Bşk,szb,ilk iki cl:kırmızı.kt:beyâz filigranlı,saykallı Avrupa,c. : deri,yeşil bez kaplı,mıklepli.

K:8,G:267,Mu:16,T:37

11.Dîvân-ı Nâbî,S.Ktp.683.İst.Tar.1170(1756).263x143-189x74 mm.194yk. ,21st.Ta'lik.Ser-levha müzehhep renkli nakışlı,c. :yaldız,szb:kırmızı,kt:beyaz saykallı,filigranlı Avrupa,c.:meşin yeşil bez kaplı,mıklepli.

K:21,G:573,Kt:52,R:132,Ms:3,Mu:188,Lg:14,Mf:80,T:37, TB:1,Thm:4

12.Dîvân-ı Nâbî,S.Ktp.(Mihrişâh Sultan)382.430x 163mm.124yk. ,muhtelif satır.Bşk,szb:kırmızı,kt:sarımtrak filigranlı,saykallı Avrupa,c.:meşin çârkûşe,ebrû kaplı.
K:21,G:532,Kt:41,R:129,Ms:7,Mu:176,Lg:8,Mf:68, T:50,TB:1,Thm:4,Mt:39;Frs.D:G:32,Thm:20,T:1

13.Dîvân-ı Nâbî,S.Ktp.(Nafiz Pâşâ)940,Müstensih: İbrahim Nazif,İst.Tar.:1187(1773),cild:215x136-145x87mm.;231 yaprak,2lst.Nesih,ct:szb:kırmızı,kt:sarı filigranlı,saykallı, Avrupa,c.:Vişnerengi meşin zencirekli.
K:22,G:653,TB:1,Kt:61,Thm:4,R:134,Mu:188,T:73,Lg:15, Mt:89

14.Dîvân-ı Nâbî,S.Ktp.(Lâleli)1767, 215x125-158x73mm.,222yk. ,19st.Ta'lik.Ser-levha müzehhep renkli nakışlı,,ct,szb.mahlaslar kırmızı,kt:kremrengi filigranlı saykallı Avrupa,c.:kahverengi meşin,müzehhep şemse ve zencirekli.
K:20,T:51,G:491,Kt:41,TB:1,Thm:4,R:126,Ms:1,Mu:175,Lg:7, Mf:32,Mt:30

15.Dîvân-ı Nâbî,S.Ktp.Yazma Bağışlar,2233. 208x135, 140x75mm.Mukavva cild,79yk.19 st.,Ta'lik.Baş kısmı eksik. Mesnevi ile başlıyor,kasideler eksik.
K:8,T:18,G:179,Kt:8,Rub:39,Mes:2,Mu'am:11,Müf:24,Mat:8, Nâ-tamâm eş'ar:16.

16.Dîvân-ı Nâbî,S.Ktp.(Yahya Tevfik)1606/306,Şikeste Tâlik,H.1170(1756)Müs.:Subhizâde Ali Necip,yk. 354;15st.Eserde çok fazla güve yeniği var.Bu bakımdan eser okunamaz durumda.

17.Dîvân-ı Nâbî,S.Ktp.(Tırnovalı)1465. 204yk,23st. 180x86,210x140mm. 204yk. 23 st.nesih,mukavva cilt.
K:27,T:65,G:723,Ms:2,Lg:3.TB.:1,Thm:7,Manzum Hikâye:1

18.Dîvân-ı Nâbî,S.Ktp.(İzmir),528,205x125,150x70mm., 330 yk. 21 st.,Ta'lik ,deri cilt.
K:21,G:697,T:69,Kt:52,Rub:129,Mes:3,Mu'am:171,Lug:11, Müf:88,Terk.B:1,Thm:3.Gazeliyatta yer yer boşluklar var.

19.Dîvân-ı Nâbî,S. Hacı Mahmud Ef.3689.49 yk. ,15st. 203x147,135x85mm. Ta'lik.Başeksik,szb:kırmızı,mahlaslar: kırmızı,kt:esmer saykallı filigranlı Avrupa,c.:meşin sırtlı kırmızı pandizot ıstampa yaldızlı.
G:170(Nûn'dan itibaren mevcut),Kt:20,Rub:8

20.Dîvân-ı Nâbî,S.Ktp.Saliha Hatun Böl.150/1,215x155-185x100mm.Mukavva cild,73yk.17st.Talik.
K:2, G:6, Rub:21,Mes:1;Mecmu'a içinde Nâbî'nin şiirleri var.

21.Dîvân-ı Nâbî,İ.Ün.Ktp.T.2824.İst.Tar.1118 (1706), 234x138-155x75mm.,241yk.,21 st.,Ta'lik,217.yapraktan sonra yaldızlı cetvelli,kırmızı szb.lidir.Kt:esmer samanlı saykallı,kt:kurt yenikli,siyah meşin şemseli cilt.Farsça Dîvânçe ekli.
K:15,T:39,G:809,Kt:54,Rub:170,Mes:6,Mu'am:196,Lug:11, Müf:80;Frs.D.:G:33,T:1

22.Dîvân-ı Nâbî,İ.Ün.Ktp.nu.T.1373. 225x135-178x83mm.146 yk. ,27st.,Nesih kırması.Eserde sadece gazel ve tarihler var.Kırmızı ct. szb,Avrupa filigranlı saykallı kt. Vişnerengi pandizot ıstanpa cilt.
G:835,T:50. Başka şiir yok.

23.Dîvân-ı Nâbî,İ.Ün.Ktp.T.1449/1-2.228x127-178x71 mm.,52yk. ,19st.Ta'lik.Ser-levha:müzehhep renkli nakışlı,cl:yaldız,szb:kırmızı,kt:filigranlı saykallı Avrupa,c. meşin çârkûşe ebrû kaplı.
G:170;Başka şiir yok.

24.Dîvân-ı Nâbî ve Mecmu'a-i Eş'ârı,İ.Ün.Ktp.T.3419. Müstensih:Veliyüddin,1112 Rebi'ü'l-evvel(1700);227x128mm 194yk.,mht.satır.kt:filigranlı.Avrupa,szb:kırmızı meşin çarkuşe,pandizot kaplı.
K:9,G:200,T:20,Kt:40,R:56,Ms:4,Mu:10,Mf:28,
Nâ-tamam Eş'ârı:13

25.Dîvân-ı Nâbî,İ.Ün.İbn.Mahmud Kemal Ktp.3118. 215x155-185x100mm.Mukavva cild,73yk.17st.Nesih.
K:21 G:700 TB:1 ,Farsça şiirler kenarda yer almıştır.

26.Dîvân-ı Nâbî,İ.Ün.İbn.Mahmud Kemal Ktp.3497. 277x185-193x123mm.,310yk..21st.Ta'lik,Bşk,szb.İlk cetveller: kırmızı,kt:beyaz krem,esmer.Saykallı Avrupa,c. :meşin kırmızı pandizot sırtlı.Muahhar bir nüsha.Toplam 10 kaside mevcut. Gazeliyât "Bâ"'dan itibaren başlıyor.Sonda 22 kıt'a var.

27.Dîvân-ı Nâbî,İ.Ün.Ktp.2861.Müst:Mahremi Muhammed Bin Abdullah Pâşâ, 212x124,224 yk.
K:18,G:502,T:57,Kt:43,R:123,Ms:7,Mu:81,Mf:36,TB:1,
Mt:36,Thm:5;Frs.D:G:30,Thm:20

28.Dîvân-ı Nâbî,İ.Ün.,Ktp.1257,234x129, yk. 276,
K:26,G:718,T:85,Kt:57,R:40,Ms:4,Mu:9,Lg:17,Mf:36,TB:1,
Mt:46,Thm:5;Frs.D:G:35,Thm:18

29.Dîvân-ı Nâbî,İ.Ün.Ktp.1324,213x142-180x78mm. Ta'lik.Baş ve sondan eksik,filigranlı lekeli Avrupa kt.meşin çârkuşe penbe kt.kaplı c.
K:9,G:220,T:40,Thm:3,R:23,Kt:2

30.Dîvân-ı Nâbî,İ.Ün.Ktp.5575,Ta'lik,1108'de Veliyyüddîn hattiyle.210x110,19st.104 yk. Baş kısmı eksik,"yâ Muhammed-i Arabî" redifli kaside ile başlıyor.3 kaside 200 civarında şiir var.Tarihler ve terkib-i Bend ile eser bitiyor.Bundan sonra İsmetî Dîvânı var.

31.Dîvân-ı Nâbî,İ.Ün.Ktp.462/2,215x120-150x65mm.3a-91a, 21 st.Ta'lik.Kırmızı kt.Filigranlı krem rengi venedik c.: meşin müzehhep sırtlı mor beyaz yazma
K:11,G:158,Kt:4,Ms:3,Mu:10,Mf:39,T:17,Thm:1,Gazel-i Nâkıs:2

32.Dîvân-ı Nâbî,İ.Ün.Ktp.373;213x142-180x78mm.Ta'lik.
G:700,T:45,Mu:10,Mf:40;Başka şiir yok.

33.Nâbî Dîvânı (Müellif Nüshası),İ.Ün.Ktp.İbn.Mahmud Kemal Ktp.TY.3095,249 yk. ,Zahriyyede "Dîvân-ı Nâbî Efendi bi-hattihi"yazılı.Temellük kayıtları var: 1200(1785),1218(1803),1333(1914).Zencirekli ve köşebentli Kahverengi deri cilt,şirazeli,miklepsiz,aharlı kağıt.Su yolu filigranlı.Derkenar manzumeler oldukça fazla.Başlıklar kırmızı. 210x130,155x180 mm.Ta'lik.
K:29,G:825,T:100,Kt:88,Thm:4,TB:1,Mt:60,R:181,
Ms:5,Mu:148,Lg:20,Mf:30;Frs.D.:G:33,Thm:15,T:2.

34.Dîvân-ı Nâbî Hayriyye ve Hayr-âbâd,MK. Ali Emirî Ef.Manzum Eserler 418/1,308x174-220x99mm,362 yk. 23 satır, Nesih.Ser-levha müzehhep renkli nakışlı,cl:yaldız,szb: kırmızı,kt:kremrengi,filigranlı,saykallı Avrupa,c. :mor meşin müzehhep bordürlü ıstanpa.Dîvân:1-276 arası.
K:27,G:803,T:77,Kt:62,R:154,Ms:5,Mu:190,Lg:16,
TB:1,Thm:4,Mt:31;Frs.D:G:32,Thm:19,T:1.

35.Dîvân-ı Nâbî,MK.Ali Emirî Ef.Manzum Eserler,419. 222x153mm, 182 yk. ,satır muhtelif,Ta'lik,Kt:kremrengi filigranlı saykallı Avrupa,szb:siyah,c. :beyaz sırtlı mor desenli,kt,kaplı.
K:14,G:595,T:50,Kt:62,R:95,Mt:42,Ms:4,Mu:185,Lg:10,Mf:36

36.Dîvân-ı Nâbî,Hayriyye ve Hayr-âbâd,MK.Ali Emirî Ef. Manzum Eserler 420. 204x124-154x70mm.191yk.,21 st.Ta'lik, szb:kırmızı,kt:beyaz krem filigranlı saykallı Avrupa,c. : vişne rengi meşin zencirekli.
K:2,G:257,T:8,Mt:110,Thm:3,Mu:159,Lg:10,Mf:12,Gazel-i Nâkıs:82

37.Dîvân-ı Nâbî,Millet Ktp.Manzum Eserler 236,Başta Şehrî Dîvânı var.yk. 122b'den itibaren Nâbî'ye ait yaklaşık 62 gazel mevcut.Mecmu'a niteliğinde.

38.Dîvân-ı Nâbî,Âtıf Ef.Ktp.2110/1-2,277x185-193x123mm., 310 yk.21st.Ta'lik,Bşk,szb.İlk cetveller:kırmızı,kt:beyaz krem,esmer.Saykallı Avrupa,c. :meşin kırmızı pandizot sırtlı. zencirekli.
K:23,G:668,T:61,Kt:44,R:154,TB:1,Ms:5,Mu:198,Lg:13,
Mf:22,Mt:39;Frs.D:G:33,Thm:18,T:1.

39.Külliyât-ı Dîvân-ı Nâbî,Râgıp Pâşâ Ktp.(Yahya Tevfik Kısmı) 1606/306 , Müstensih:Pirinççizâde,İst.Tarihi 8 Zilhicce 1170(1756),238x165-164x92mm.353 yk. ,15st.Celî,Ser-levha müzehhep mavi renkli nakışlı,c. müzehhep,bşk:kırmızı, kt:renkli(kurt yenikli),c. :kırmızı meşin sırt ve kenarlı siyah meşin,müzehhep zencirekli,baş ve sonda vakıf mühürleri var.
K:32,G:281,T:137,Kt:87,R:100,TB:1,Ms:9,Mu:202,
Manzum Hik:2,Lg:28,Thm:5,Mat:69,Şiir:10;Frs.D:G:33,
Thm:20,T:2.

40.Dîvân-ı Nâbî,Râgıp Pâşâ Ktp. 1113. 222x153mm. 182 yk. ,satır muhtelif,Ta'lik.Kt:kremrengi filigranlı saykallı Avrupa,szb:siyah,c. :beyaz sırtlı mor desenli, kt,kaplı.
K:25,G:793,Mes:5,R:157,Kt:70,Mf:36,Mt:41,Thm:4,TB:1.
Yer yer yırtılmış,okunmaz halde.

41.Dîvân-ı Nâbî,Ank.Ün.İlahiyat Fak.7557. Müstensih:Veliyüddin,H.1114(1702);22x12(16x7);19 st. Nestalik.
K:7,G:176,T:59,Kt:8,Ms:2,Mu:10,Mf:32,Thm:1,Nâ-tamam Gazel:28

42.Dîvân-ı Nâbî,T.(Hazine) 857. İstinsah Tarihi:H.1125/1713 ,Müstensih:Mehmet Emin, 210 yk.252x138-195x94,Ta'lik,25 st.Aharlı Avrupa kt.Nakışlı ve tezhipli bk.Kırmızı szb,baş sayfa yaldızlı,meşin cilt.Başta Sultan Osman'ın mührü var.
K:24,G:778,T:88,Kt:58,R:108,Ms:3,Mu:170,Lg:20,Mf:24, Mt:15,Thm:8,Mnz.Mektup:2 ;Frs.D.:G:30,Thm:16.

43.Dîvân-ı Nâbî,T.(Hazine)954. İstinsah Tarihi:1148 (1735-36);Aharlı kağıt.210mm.boy ve 135mm.eninde 300yk. Nesih,75mm uzunluğunda 19st.Midilli'de Ali b.Mustafa eliyle istinsah edilmiştir.II.Mustafa'nın mührü var.Cedveller yaldızlı.Yeşil gezi kaplı.Miklepli deri cilt.Başlıklar yok.
K:20,G:810,T:67,Kt:66,R:124,Ms:3,Mu:168,Lg:14,Mt:60, Thm:7,TB:1,Mnz.Hikâye:1 ;Frs.D:G:28,T:1.

44.Divan-ı Nâbî,T.(Hazine) 955. Aharlı ince ve elvan kağıt 235mm.boy ve 125mm.eninde 212 yk.Ta'lik, 80mm uzunl. 19 st. Mustafa-zâde 'Ubeydullah eliyle XVIII.asrın sonunda istinsah edilmiştir.Serlevha müzehhep cedveller yaldızlı,şemseli kahve rengi deri cild.
K:19,G:507,T:44,Kt:40,R:117,Ms:3,Mu:184,Lg:8,Mt:75, TB:1,Frs. D.:G:30,Thm:4

45.Dîvân-ı Nâbî,T.1634. Aharlı elvan kt.285mm.boy ve 140mm en.230 yk. güzel ta'likle 85mm.uzunl.25st.Evvelce Bağdat Kadısı olan 'Ubeydullah eliyle Kaptan Mustafa Paşa için 1136(1723-24)'da istinsah edilmiştir.Serlevha müzehhep cedveller yaldızlı,yazma şemseli siyah deri cild.
K:22,G:680,T:67,Ms:5,R:156,Kt:58,Mf:75,Mu:95,Lg:9, Thm:4,TB:1

46.Dîvân-ı Nâbî,T. B.159. Aharlı kağıt.210mm.boy ve 125mm.eninde 258yk.Sayfada güzel ince ta'likle 67mm uzunl. 23 st.XIX asrın başlarında istinsah edilmiştir.Ser-levhalar müzehheb,cetveller yaldızlı.Sayfa kenarları ebrulu.la'da III.Selim mührü var.Miklep ve şemseli,vişne çürüğü deri cild.

K.:21,G:855,T:83,Ms:1,R:62,Kt:64,Mf:44,Mt:48,Mu:95, Lg:22,Thm:4,TB:1

47.Dîvân-ı Nâbî,T. M.R.513. Aharlı ince kağıt.215mm. boy ve 140 mm.eninde 233 yk.;Yazı:Nesta'lik,75mm. uzunl.21st.XVIII.yy.da istinsah edilmiş.Ser-levhalar müzehhep,cetveller yaldızlı,vişneçürüğü deri cild.

K:18,G:700,T:44,Ms:2,R/Kıt:130,Mf:50,Thm:1,Mu:51,Lg:12, TB:1

48.Dîvân-ı Nâbî,T. H.956. Aharlı kağıt 260mm.boy ve 150mm.eninde 251yk.Ta'lik,80mm.uzunl.,21 st. XVIII.asırda kopya edilmiş.Cetveller yaldızlı miklep ve şemseli kahverengi deri cild.Son 50vr. tekrar yazılmıştır.

K.:18,G:530,T:40,Ms:2,R:116,Kt:40,Mf:74,Mu:178,Lg:3, Thm:1,TB:1

49.Dîvân-ı Nâbî,T. H.957. Aharlı kt.270mm.boy ve 155mm.en.202 yk. ,Ta'lik,78mm.uzunl.,21st. XVIII.asırda kopya edilmiş.Cetveller kırmızı.III.Mustafa'nın mührü var.Üzeri sırma işlemeli kahverengi deri cild.

K:22,TB:1,Thm:4,T:59,Ms:4,G:811,Kt:62,R:150,Mt:29, Mf:48,Mu:196,Lg:17

50.Külliyât-ı Nâbî,T. A.2671. Aharlı ince kağıt. 255mm.boy ve 135 en.28 yk.,Ta'lik,82mm.uzunl. 23st. XVIII.yy sonlarında kopya edilmiştir.Ser-levha müzeh-heb,cedveller yaldızlı.Miklepli kırmızı deri ve mor kadife cilt.Sultan I.Abdulhamid'e ait vakıf mührü var.En başta 3 varak Kıt'a var.Başlıklar kırmızı.

K:27,TB:1,Thm:4,T:110,Ms:7,G:847,Kt:124,R:157,Mt:41, Mf:52,Mu:191,Lg:7

51.Dîvân-ı Nâbî,T. R.745. Aharlı kağıt.250mm.boy ve 150 mm en.230 yk. Nesih,95mm.uzunl.21 st.Cetveller kırmızı. Miklepli açık kahve rengi deri cild."yâ Muhammed-i Arabî" redifli Kaside ile başlıyor,baş kısmı eksik.

52.Dîvân-ı Nâbî,T. R.746. Aharlı krem rengi kağıt.210 mm.boy ve 140mm.en.205 yk. Nesih,83mm.uzunl. 21st.Serlevha müzehhep.Cetveller yaldızlı.Kırmızı deri cild.
K:18,G:652,T:48,Ms:3,R:54,Kt:39,Mf:32,Mt:36,Mu:147,
Lg:12,Thm:5,TB:1

53.Dîvân-ı Nâbî,GM.342. Kabı vişne rengi üzerine basma yıldız süslüdür.Farsça ve ta'lik hatla yazılı.Başlığı müzehheb,cild kopuk. 025x014 ebadı.365 yk. Başta ve 91b'de tezhib var.Sayfalar altın ve gümüşî cetvellidir.
K:22,G:814,T:104,Ms:5,R:160,Kt:66,Mf:40,Mt:40,Mu:205,
Lg:21,Nazm:4,Thm:4,TB:1,Manzum Mektup:1

54.Dîvân-ı Nâbî,GM. 679. Rik'a.Sayfalar kırmızı mürekkeple cetvellenmiş.1283(1866) tarihli siyah meşin cild.179 yk. 154a'dan itibaren Hayriye yer almış.Şiirler eksik.
K:13,G:850(Frs.dahil),Tar:4,Rub:66,Kıt:4,Müf:20,
Thm:7(Frs.dahil),Trk.B:1.

55.Dîvân-ı Nâbî,TDK.Ktp. A.413.Toplam:481 gazel var. Müntehabat niteliğinde bir nüsha.

56.Dîvân-ı Nâbî,A.Ün.DTCF. Ktp.(M.Ozak I)813.Ta'lik.
K:23 T:74,G:791,Kt:75,R:172,Ms:5,Mu:6,Müf-Mat:193,
Lg:16,TB:1,Manzum Mektup:1,Thm:3,Tar:77

57.Dîvân-ı Nâbî,A.Ün.DTCF.Ktp.(M.Ozak I) 1192.
K:15,G:700,T:40,Kt:40,R:175,Ms:3,Mu:160,Lg:16,
Mf:63,Thm:3,TB:1,Nazm:2,Şarkı:2,Mt:102

58.Dîvân-ı Nâbî,A.Ün.DTCF.Ktp.(Müt.) 335.1219(1804) tarihli.Ebubekir bin Muhammed Sâdık adına vakıf mührü var.
G.803,Thm:1,R:105,Mf:85,T:28,Kt:61,Lg:5

59.Dîvân-ı Nâbî,A.Ün.DTCF.(M.Ozak I) 1227.
Nüshanın başı ve sonu eksiktir.

60.Dîvân-ı Nâbî,A.Ün.DTCF.(M.Ozak I) 531,İstinsah Tarihi:1151
K:8,G:245,T:44,Kt:8,Ms:2,Mu:24,Mf:42,Thm:1,Nâ-tamam:12

61.Dîvân-ı Nâbî,A.Ün.DTCF.Umumî Ktp.(M.Ozak I)859.
Müstensih:Salik bin Derviş Ali,İst.Tar.:1143
K:15,G:214,T:1,Kt:15,Mu:58,Mf:35.

62.Dîvân-ı Nâbî,A.Ün.DTCF.,M.Can,no:574
K:2,G:365

63.Külliyât-ı Dîvân-ı Nâbî,Kayseri Râşid Ef.Ktp.1273.
332 yk. 25 st. 212x145 ,175x84 mm.Nesih.Eserin başında sırasıyla Nâbî'nin şu eserleri bulunmaktadır:
Hadis-i Erbâ'in Tercümesi,Tuhfetü'l-Harameyn,Hayrî-nâme, Münşe'ât-ı Nâbî,Hayrâbâd,Tarih-i Kamaniçe.
K:15,T:25,Thm:1,G:620,R:110,Mf:30,Mu:64,Lg:11

64.Dîvân-ı Nâbî,Diyanet İşleri Başkanlığı Ktp.814.
25x14;19x9,Ta'lik.124 yk.,21 st.Bu nüsha "nûn" harfli gazellerden itibaren eksiktir.

65.Dîvân-ı Nâbî,Muğla Hoca Ef.Ktp.424 ,1198(1784)'de Siroz'da istinsah edilmiştir.Müstensih:Seyyid Mustafa, 223x144,167 yk. 21 st.Nesih,şemseli deri miklepli cilt. Zahriyede İbrahim Hilmî ve Hoca Mustafa Efendi adlarına vakıf mühürleri var.Eser,"yâ Muhammed-i 'Arabî" redifli na't ile başlıyor.
(Eser,Süleymaniye Kütüphanesi'nde bulunmaktadır.)
K:22,T:111,Kt:16,Ms:6,Thm:4,Lg:14,G:650,R:103(Kıt'a ile karışık),Mu:192,Mt:43,Mf:71

66.Dîvân-ı Nâbî,Kütahya Vahit Pâşâ Ktp.1316.
200x155-180x110,167 yk..,23 st.Rik'a,Ciltsiz.Baş taraf eksik.Başka şairlere ait şiirler var.Gazeliyât (Bâ) harfinden itibaren mevcut.Toplam 806 gazel var.Boş sayfalara Nâmık Kemâl'in şiirleri yazılmış.Divanın sonunda,Belîg ve Fâ'ik Dîvânı,Nâbi'nin Hayrâbâd,Sâbit'in Edhem ü Hümâ,Nâtî'nin Edhem ü Hümâ Tekmîlesi,Yahyâ'nın Şâh ü Gedâ'sı yer almıştır.

67.Dîvân-ı Nâbî,Kütahya Vahit Pâşâ Ktp. 2218.
103 yk. Nesih,Başta Hilâlî Dîvânı var.Nâbî'nin Türkçe Dîvânı'ndan sonra Hayriyye adlı eseri yer almaktadır.
G.504

68. Dîvân-ı Nâbî,Kütahya Vahit Pâşâ Ktp.1174. Ta'lik,270x150,205x90,146 yk. 25 st.Tirşerenk parlak meşin, şemseli,yıpranmış.Gazeliyyât tertibinde her harften önce yazılan rubâ'îler,bu nüshada rubâ'iyyatta toplanmış. Sonda 2 tarih ile bir nesir Mu'amma,buna verilmiş 4 cevap (Vâlî-i 'Amedî,Hâmî-i Âmedî,Nu'man Pâşâ-yı Sivâsî,Diğer bir cevap) yer almıştır.

K:20,G:510,T:52,R:147,Mu:178,Kt:34,Mf:60,Ms:6,Thm:4

69.Dîvân ve Hayriye,Nâbî,Konya Mevlâna Müzesi Yaz. 2441,350 yaprak,meşin ciltli,şemseli.

K:25 ,Ms:3,TB:1,T:51,Thm:4,G:625,Mt:12,Lg:4,Kt:3

70.Dîvân-ı Nâbî,Konya Mevlânâ Müzesi Yaz. 2442. Tamamı 67 yaprak.("Eyâ Habib-i Hudâ yâ Muhammed-i 'Arabî" medhiyesi ile başlıyor,baş kısmı eksik.Başlıklar yok, tarihler kasidelerin içerisinde yer almıştır.) G:156

71. Konya Koyunoğlu Ktp.13187 ,720 yk. ,21 st., 1b'de tezhib var.Ta'lik,cetvelli,başlıklar kırmızı,deri cilt,şemseli.Eserin devamında,şairin Hadis-i Erbâ'în Tercümesi,Tuhfetü'l-Harameyn,Hayriyye,Münşe'ât adlı eserleri var.

G:209,R:39,Mf:21

72. Konya Yusûf Ağa Ktp. 619. 240 yk. 22 st.Muhammed Şâkir Ağa Hân adına 1219 (1804) tarihli bir temellük kaydı var.Yer yer eksik beyitler var.

K:30,G:749,Ms:3

73.Konya Yusûf Ağa Ktp.,Külliyât-ı Nâbî, No:5474 ; 265 yk. 22 st.,15x265 ;Eserin sonunda Farsça Dîvânçe var. Kaside ve Mesneviler karışık bir şekildedir.

K:16 ,G:820 , R:99 ,Mu:189 , Kt:52 , Lg:16, Mf:91,Mt:41

74. Atatürk Ktp.,Belediye Yaz.K.173, 268 yk. ,2stn.,21st. Nestalik,230x140 , 195x85 mm. Şemseli meşin cilt,ser-levha tezhipli,cetvelli,başlıklar kırmızı.Eserin sonunda Hayrâbâd,Hayriyye var.Son 9 yaprak boş.

K:23 , TB:1 , G:772 , Ms:6 , T:82+3 , Thm:4 , Kt.67, R:50 , Mt:39 , Mf:34 ,Mu:3, Lg:12

75.Dîvân-ı Nâbî, Günay Kut(Prof.Dr.) Nüshası : 20.5x14.5;9.5x15.5.Her sayfa ortalama 17 satır;129 yk. Başlıklar kırmızı.

K:16 G:607 Kt/R.:44 Ms:3 Mt:43 Thm:4

76.Dîvân-ı Nâbî,TTK. Y/I-25. 20x12.5;13.5x16, Satır sayısı muhtelif.164 yk. Zahriyyede Muhammed Zâhir, Muhammed Nüzhet,Mustafa Sâfî,Muhammed Müfîd bin 'Abdulbâkî adlarına temellük kayıtları var.Başta 61 Kıt'a var. Başlıklar kırmızı.1b ve 42b'de tezhib var.Cetveller altın sarısı.Yer yer güve yeniği bulunmaktadır.Tamir görmüş. Deri cilt.Eser,"Nûn" kafiyesindeki gazellerden itibaren eksik.Eserde Kaside,Terkîb-i Bend,Tahmîs,Tarih ve Mesnevî nazım şekilleri bulunmamaktadır.

R:33, Mt:40, Mf:40, Mu:81, Lg:11,G:523

77.Külliyât-ı Nâbî,TTK.42/a. 22x14,19x12;175 yk. Ta'lik,meşin cilt.Gazeller kısmında "Vav" harfinden sonra eksiklikler var.Eserde,Kıt'a,Rubâ'î ve Mu'amma nazım şekilleri yok.

K:19 Ms:4 Thm:4 T:24 G:489

78.Dîvân-ı Nâbî,No:Y.267 ;Müstensih:Seyyid Muhammed Bin Seyyid Ahmed,1184(1770) istinsah tarihli. 177 yk. 15.5x23.5; 16.5x9.5. Zahriyyede Ca'fer Fevrî ve Muhammed Bahaüddîn adlarına temellük kayıtları var.Son iki yaprak boş.1b'de tezhip var.Başlıklar kırmızı.

K:24, TB:1, Thm:4, T:79, Ms:4, Kt:61, R:160, Mt:31, Mf:47, Mu:196, Lg:13, (Farsça Dîvânçe:G:32,Thm:20)

79.Külliyât-ı Nâbî,Beyazıt Ktp.5273.616 yk. ,meşin cilt. Eserin başında Nâbî'nin diğer eserleri yer almaktadır.Bunlar sırayla Zeyl-i Siyer-i Veysî,Tuhfetü'l-Harameyn,Münşe'ât-ı Nâbî,Hadis-i Erba'în Tercümesi adlı eserlerdir.Daha sonra Nâbî'nin 6 tane mesnevisi yer almaktadır.Bunlardan sonra şairin Hayriyye ve Hayrâbâd adlı eserleri yazılmıştır. V.419'dan itibaren Türkçe Dîvân yer almaktadır.

K:25, T:107, TB:1, Thm:5, G:810, Kt:92, R:190, Mf:97, Mu:189, Lg:26, (Farsça Dîvânçe:G:32, Thm:20, T:3)

80.Dîvân-ı Kasâ'id,A.Millî Ktp. Yz.A.4679/1 yk. 1a-28a. 245-165-175x80mm.21st. Celî nesih.Üzüm salkımı filigranlı saykallı Avrupa kt.szb.kırmızı müzehhep mihrabiyeli, cedvelli,zencirekli,yaldız şemseli,kahverengi meşin cild.
K:7,Thm:2,Ms:2. Başka şiir yok.

81.Külliyât-ı Nâbî,A.Millî Ktp.Yz.F.B.239. 245 yk. Müs.:Seyyid Şeyh Abdurrahman Ef.;H.1185(1771) 210x155-165x72mm.29 st.,Ta'lik.Seyyid Şeyh Abdurrahman Efendi,Tac filigranlı,kitap sırtı ve kenarları kahverengi meşin soluk ebru cilt.(196.Varaktan itibaren 2.bir Dîvân var)
K:21,G:493,Kt:73,Mf:46,R:131,Thm:23,Lg:6,T:93, Mt:9,Mu:126,Ms:5,Manzum Hikâye:1

82.Külliyât-ı Nâbî,A.Millî Ktp.Yz. A.4354/1. 562 yk.245x160-165x80mm.19st.,Ta'lik,Üzümlü Taç filigranlı. Esmer kt.,Serlevhalar nefis müzehhep,salbek şemseli,yaldız, zencirekli,mıklepli,vişne çürüğü meşin cilt.Muammalar izahlı.
K:25,G:407,T:66,Ms:3,TB:1,Thm:4,R:48,Mt:19,Mu:188,Lg:20

83.Külliyât-ı Nâbî,A.Millî Ktp. Yz.A.1654. 218x136-178x80mm.21st.,Ta'lik,Tac filigranlı Avrupa kt.,szb.ve cetveller mihrabiyesi tezhipli,sırtı siyah meşin bez cilt.Farsça Divançe: yk.221b-238b arasındadır.
K:25,G:622,T:51,Thm:3,TB:1,Ms:7,Mf:41,Kt-R:193,Mt:40, Mu:176,Lg:10

84.Dîvân-ı Nâbî,A.Millî Ktp. Yz.B.140. Müstensih: Abdullah bin Hacı Mahmud,İst.Tar.:1165(1751)Ramazan,cild: 280x160-196x80mm.,258 yk.,21st.,Ta'lik.İsim filigranlı,Avrupa kt.Mihrabiye müzehhep renkli nakışlı,cedveller yaldız,szb.kırmızı,siyah meşin sırtlı,siyah bez cild.
K:27,G:677,T:107,Kt:66,R:50,Ms:7,Mu:89,Lg:12,Mf:41, TB:1,Thm:5,Mt:42,Manzum Hikâye:2

85.Dîvân-ı Nâbî,A.Millî Ktp.Yz.A.5157/1. Müst:Abdulfettah b.Ebubekr Kerkükî;17 Safer 1194 (1780);202x142-150x105mm. 1b-118byk.17st.Nesih.Üç hilal ve harf filigranlı kt.szb.ve cetveller kırmızı,sırtı yıpranmış,satıhlar ebru kâğıt kaplı,mukavva cild.
K:3,G:270,Kt:34,Ms:2,Şiir:1

86.Dîvân-ı Nâbî,A.Millî Ktp.Yz.A.1850;204x150-150x90mm.59 yk.13st.Ta'lik.Birleşik üzüm ve harf filigranlı kt.szb.kırmızı sırtı,vişneçürüğü meşin ebru kağıt kaplı cl.
G:770,Kt:84,R:116,Mu:29,Lg:13,Mf:70,Mt:29,Thm:3

87.Dîvân-ı Nâbî,A.Millî Ktp.Yz.A.3297. 210x150-150x90mm.59 yk.13st.Ta'lik.Birleşik üzüm ve harf filigranlı kt.szb.kırmızı sırtı,vişneçürüğü meşin ebru kağıt kaplı cl.
K:2,G:269,T:6,Kt:6,Mf:16,Thm:1

88.Dîvân-ı Nâbî,A.Millî Ktp.Yz.A.3126.İstinsah T:1123, 248x148-203x90mm.95yk,27st.Ta'lik kırması.Üzüm filigranlı kt.Cedveller ve szb.kırmızı,açık kahverengi örselenmiş zencirekli cild.
K:12,G:387,T:15,Kt:36,R:64,Ms:1,Mu:47,Lg:17,Mt:73

89.Dîvân-ı Nâbî,A.Millî Ktp.Yz.F.B.385. 215x135-173x86mm.197 yk.21st.Ta'lik.Taç üzüm salkımı ve birleşik harf filigranlı kt.szb kırmızı,cedveller yaldızlı,zencirekli,kahverengi deri ciltlidir.
K:19,G:536,T:52,Kt:43,R:51,Ms:5,Mu:53,Lg:6,Mf:53
TB:1,Manzum Hikâye:1,Beyt:100

90.Dîvân-ı Nâbî,A.Millî Ktp.Yz.A.899/2.205x124-152x80mm.Ta'lik.Kremrengi kozalak filigranlı Avrupa kt.Szb.kırmızı zencirekli kahverengi meşin cild.
K:27,G:654,T:68,Kt:43,R:52,Ms:7,Mu:138,Lg:19,Mf:65,
Manzum Hikâye:1,TB:1,Thm:5,Matla':72,Şiir:3

91.Dîvân-ı Nâbî,A.Millî Ktp.Yz.A.797. 190x110-139x66mm. 90 yk.15st.Ta'lik kırması,krem rengi,nem lekeli.Koza filigranlı kt.szb. ve cedveller kırmızı,kahverengi meşin sırtlı.
K:6,G:75,T:18,Ms:4,TB:1,Thm:3,R:33,Kt:14,Mf:36,
Eş'âr-ı Nâ-tamam:12

92.Dîvân-ı Nâbî,A.Millî Ktp.Yz.A.91.Müstensih:Hasan Bin Muhammed;Kıbrıs,Muharrem-Rabi'ü'l-evvel 1236(1821);205x145-158x82mm.;278 yk.17st.Ta'lik.Vişne cl.Szb.Filigranlı Avrupa kt.Meşin sırtlı ebrî cild.
K:4,G:670,T:24,Kt:60,R:131,Ms:4,Mu:65,Lg:5,Mf:85,TB:1,
Manzum Hikâye:1,Thm:1,Farsça G:8

93.Dîvân-ı Nâbî,A.Millî Ktp.Yz.FB.263.Müst:Badî Ahmed Rif'at Edirnevî;Edirne 1277(1860);203x170-198x100mm. 1-93 yk.23st.Rik'a.Sayfalar kırmızı cetvelli,başlıklar siyah mihrabiyeli,sırtı ve kenarları meşin, kurt yeniği ebru cild.

K:1,G:567,T:6,Kt:16,Mf:22,Thm:1,Mt:23

94.Dîvân-ı Nâbî,A.Millî Ktp.Yz.A.3467. Müst:Osman b.Halil,1171(1757);208x127-157x80mm.77yk.26st.Ta'lik.Üzüm salkımlı taç filigranlı kt.Mavi bez sırtlı mukavva cild.

G:415,Thm:2;Başka şiir yok.

95.Dîvân-ı Nâbî,A.Millî Ktp.Yz.A.2535.Müst: Veliyyü'd-din Çelebi;1111(1699)Sefer;195x138-140x70mm. 91 yk.Nesih kırması.Taç ve Meç filigranlı kt.Sırtı bez sarı karton kapaklı.

K:7,G:213,T:27,Ms:5,Thm:1,Şiir:4

96.Dîvân-ı Nâbî,A.Millî Ktp.A.3592; 201x125-155x77mm 257yk.,21st.Üzüm filigranlı,krem rengi,Avrupa kt.Cetveller kırmızı,müzehhep başlıklı,kırmızı meşin sırtlı,şirazeli cild.Ta'lik.

K:34,G:816,T:124,TB:1,Ms:7,Kt:65,Thm:5,R:16,Mt:112, Mf:115,Mu:87,Lg:28,Şiir:4,Gazel-i Nâkıs:4

97.Dîvân-ı Nâbî,A.Halk Ktp.(Cebeci)2746.150x280-103x23mm,157 yk.23st.Ta'lik.Müstensih:Ahmed Emin, İst.Tarihi:1145 H. Meşin mukavva cilt.Kenarda Azîz'in gazelleri var.

K:14,G:712,Kt:41,R:37

98.Dîvân-ı Nâbî,A.Halk Ktp.1287. 240x140.Ta'lik, Müs:Mehmed Emin Recâ'î,164 yk. ,İst.Tar:1162,Ankara Genel Ktp. mührü var.Baştaraf adi tezhip,sayfa kenarları cetvelli ve adi yaldızlı.

K:18,G:467,Mu:100,Thm:15(Farsça dahil),R:60,Lg:20

99.Dîvân-ı Nâbî,Tercüman Gazetesi Ktp.Yaz. Y.22. 200x105(150x60)mm.77yk.19st.2stn.Ta'lik.Serlevha yaldızlı süslü.Cetveller ve szb.kırmızı mürekkeple.Kâğıt aharlı, filigranlı ve samanî renkte.Sırtı siyah deri,kapaklar ebrû cilt,yer yer kurt yenikleri var.1a'da sol kenarda es-Seyyid Sâlih b.es-Seyyid İsmâ'il adına bir temellük kaydı ve mührü var.

G:175,Nâ-tamam G:13,T:20,R:41,Mf:29,Mu:11,K:6,Ms:4

b) İSTİNSAH TARİHİ BELLİ OLAN YAZMALAR

NO:	NÜSHA	İSTİNSAH TARİHİ
1	İst.Nur.4959	H.1102 (1690)
2	Ü.5575	H.1108 (1696)
3	A.Millî Ktp.A.2535	H.1111 (1699)
4	Ü.T.3419	H.1112 (1700)
5	A.İlâh.Fak.7557	H.1114 (1702)
6	Ü.T.2824	H.1118 (1706)
7	S. K.1118	Tertîp:1118 (1706) Tezhip Tar.1120 (1708)
8	A.Millî Ktp.A.3126	H.1123 (1711)
9	T. 857	H.1125 (1713)
10	T. E.H.1634	H.1136 (1723-24)
11	Köprülü Ktp.426	H.1138 (1725)
12	S.1117	H.1139 (1726)
13	T. 954	H.1148 (1735)
14	DTCF.M.Ozak 531	H.1151 (1738)
15	A.Millî Ktp.B.140	H.1165 (1751)
16	S.1606/306	H.1170 (1756)
17	Râgıp Paşa,1606/306	H.1170 (1756)
18	S.683	H.1180 (1766)
19	A.Millî Ktp.A.3467	H.1171 (1757)

20	A.Millî Ktp.F.B239	H.1185 (1771)
21	S.359/2	H.1186 (1772)
22	S.940	H.1187 (1773)
23	A.Millî Ktp.A.5157	H.1194 (1780)
24	Ank.Millî Ktp.A.91	H.1236 (1821)
25	DTCF. Ktp.335	H.1219 (1804)
26	Ank.Millî Ktp.263	H.1277 (1860)

18.Yüzyılda Kopya Edilen Nüshalar:

(*)T. (Hazine) 955

(*)T. M.R.513

(*)T. H.956

(*)T. H.957

(*)T. A.2671

19.Yüzyılda Kopya Edilen Nüshalar :

(*)T. B.159

c) MÜSTENSİHLERİ BELLİ OLAN YAZMALAR

NO:	MÜSTENSİHİN ADI:	İSTİNSAH TARİHİ/ YERİ:	KÜTÜPHANE VE KAYIT NO
1	Muhammed Fennî	H.1102 (1690)	Nur.4959
2	Rûhî	H.1139 (1726)	S.U. Ktp.1117
3	İbrâhim Nazîf	H.1187 (1773)	S.U. Ktp.940
4	Pirinççizâde	H.1170 (1756)	Râgıp Pâşâ 1606/306
5	Subhizâde Ali	H.1170 (1756)	S.1606/ 306
6	Veliyüddîn	H.1112 (1700)	Ü.Ktp. T.3419
7	Veliyüddîn	H.1108(1696)	Ü.5575
8	Seyyîd Şeyh Abdurrahman Ef.	H.1185 (1771)	A.Millî Ktp.F.B.239
9	Mahremî Muhammed bin Abdullah Paşa	?	Ü.Ktp. 2861
10	Hasan bin Muhammed	H.1236 (1821) Kıbrıs	A.Millî Ktp.A.91
11	Badî Ahmed Rıf'at Edirnevî	H.1277 (1860) Edirne	A.Millî Ktp.FB. 263
12	Abdullah b.Hacı Mahmûd	H.1165 (1751)	A.Millî Ktp.B.140
13	Osman b. Halil	H.1171 (1757)	A.Millî Ktp.A.3467
14	Veliyyüddîn Çelebi	H.1111 (1699)	A.Millî Ktp.A.2535

15	Abdülfettah b. Ebubekr Kerkükî	H.1194 (1780)	A.Millî Ktp. A.5157/1
16	Salik b.Derviş Ali	H.1143 (1730)	A.DTCF.859
17	Mustafazâde 'Ubeydullah	18.yy.sonu	T. 955
18	Mustafa 'Ubeydullah	H.1136(1723-24)	T.E.H.1634
19	Ali b.Mustafa (Midilli)	?	T. 954
20	Ebûbekir Bin Muhammed Sâdık	?	DTCF.335

YURT DIŞINDAKİ KÜTÜPHANELERDE BULUNAN NÜSHALAR

100.Dîvân-ı Nâbî,Suudi Arabistan,Melik 'Abdul'azîz Ktp.(Mahmudiye kısmı) 3075,19x11,110 yk.
(Bu nüsha ile ilgili bilgiler,Doç.Dr.Abdulkerim Abdulkadiroğlu'ndan alınmıştır.)

101.Dîvân-ı Nâbî,Zagrep Bilimler Akademisi,OZJA 281, 286 yk.,st:15.
(Yrd.Doç.Dr.Mustafa İsen,Zagrep Bilimler Akademisinde Bulunan El Yazmaları,Türk Dünyası Araştırmaları,Nisan, 1984,S.133,s.)

102 Dîvân-ı Nâbî,Dârü'l-Kütüb el Kavmiye,Kısmu'l Feharis el-Şarkiye,(Mısır Millî Ktp.Türkçe Yazmalar Kataloğu,1870-1980),C.I,II,III.(The General Egyptian Book Organization,1987) 4063.

103.Dîvân-ı Nâbî,Mısır Millî Ktp. 1903.

104. " " " " ",1904.

105. " " " " ",1905.

106 " " " " ",1906.

107 " " " " ",1907.

108 " " " " ",1908.

109 " " " " ",1909.

110 " " " " ",1910

111.Külliyyât-ı Nâbî,Die Arabischen Persischen und Türkischen Handschriften Der Kaiserlich-Königlichen Hofbibliothek Zu Wien,Vom Prof.Dr.Gustav Flügel,Vien 1965, I,No:721.

112. " " " " ",No:722.

113. " " " " ",No:723.

114.Dîvân,Yûsuf Nâbî,Türkısche Handschrıften Teıl 2, Manfred Götz,Franz Steıner Verlag Gmbh,Wıesbaden 1968,Katalog No:390,No:195

115. " " " " Katalog 391,Ms.Or.2007.

116. " " " " Katalog 392,Ms.Or.Oct.2503.

117. " " " " Katalog 393,Ms.Or.Fol.3402.

118. " " " " Katalog 394,Ms.Or.quart 1928.

119.Külliyyât-ı Nâbî,Catalogue Des Manuscrits Turcs de la Bıblıotheque Natıonale,Par E.Blochet,Tome:I,Paris 1932, Katalog No:335,No:378.

120.Der Dîwân des Nâbî Jûsuf,Dıe Arabıschen,Persıschen Und Türkıschen Handschrıften der Unuverstatsbıblıothek Zu Uppsala,Verzeıchnet und Beschrıeben Von K.V.Zettersteen, C.II,Upsala 1935,Katalog No:684,Siehe No:499.

121.Dîvân-ı Nâbî,Catalogue of the Turkish Manuscripts in the British Museum,Charles Rieu,London 1888,Or.2194.

122. " " " " " ,No:10953.

123. " " " " " ,No:7162.

124. " " " " " ,No:7163.

125. " " " " " ,No:7159.

126. " " " " " ,No:7158.

4. NÜSHA AİLESİ KURMADA TAKİP EDİLEN METOD

"Nâbî'nin Karşılaştırmalı Dîvânı" hazırlanırken,bu tür çalışmalarda uyulan şu bilimsel metod takip edilmiştir:

1.Türkiye kütüphanelerindeki bütün Nâbî Dîvânı nüshaları tespit edilmiştir.Ayrıca yabancı ülkelerdeki nüshalar da mevcut kataloglar taranarak fişlenmiştir.

2.İstanbul'da basılan Nâbî Dîvânı ile divan nüshaları arasında en çok şiir ihtivâ eden Süleymaniye 1117 nüshası esas alınarak kaside ve gazellerin matla' beyitleri çıkarılmıştır.Böylece mürettep Nâbî Dîvânı'nın eksiksiz bir nüshası belirlenmeye çalışılmıştır.Nâbî Dîvânları içerisinde şiir sayısı fazla ve istinsah tarihi eski olan iki nüsha ile İstanbul baskısı esas alınarak "Nâbî'nin esas olmayan Türkçe Dîvân metni" oluşturulmuştur.Bu çalışma,Nâbî'nin üslûbunu tanımak,Nâbî Dîvânı hakkında genel bir düşünceye sahip olmak ve karşılaştırmalı metni ortaya konacak Dîvân'ın krokisini oluşturmaya yöneliktir.

3.Nâbî Dîvânı'nın tarafımızdan görülen bütün nüshaları,bu yazmaları gruplandırmak için gerekli olan bilgiler açısından incelenmeye alınmıştır.Tertip,şiirlerin nazım şekillerine göre sayısı,dağılımı ve düzeni ile her şiirin beyit sayısı tespit edilmiş,nüshalarda bulunan ve bulunmayan şiirler belirlenmiştir.

4.Ayrıca,karşılaştırmalardan elde edilen ortak yanlışlıklar,gruplaşan farklılıklar ve bazı yazmalardaki özel durumlar da dikkate alınmak suretiyle nüsha grupları belirlenmiştir.

5.Nâbî'nin Türkçe Dîvânı'nın karşılaştırmalı metni hazırlanırken nüsha gruplarını temsil eden "kol başları" esas alınmıştır.Ancak grubu belirlenemeyen veya müntehabat niteliğinde olan nüshalar da değerlendirmeye alınmıştır.

6.Nâbî Dîvânı nüshalarının grupları belirlenirken şu temel özellikler dikkate alınmıştır:

a)Dîvân tertibi,
b)Nüshalardaki şiirlerin dizilişi,
c)Nüshalardaki bazı önemli farklar,
ç)Ortak müstensih hataları,
d)Nüshalarda bulunmayan şiirler veya fazla olarak yer alan şiirler,
e)Sahh kayıtları,
f)Şiir sayıları,
g)Nüshalarda kenarda bulunan şiirlerin durumu,
ğ)Mensur 'Ayn mu'ammasının nüshada şerhli veya şerhsiz bulunması,
h)Dîvânlarda Farsça şiirlerin nerede bulunduğu ....gibi.

Bütün bu ölçütler ışığında, "nüsha ailesi"ni oluşturan gruplar,önce kendi aralarında tasnif edilmişve benzer yönleri belirtilmiştir.Gruplardaki "kol başları"nın belirlenmesinde,istinsah tarihi,şiir sayısı,nüsha farklarının durumu,nüshanın gruptaki diğer nüshalara kaynak teşkil etmesi gibi özellikler göz önünde bulundurulmuştur.

Burada nüshaların değerlendirilmesinde görülen önemli bir özelliği de belirtmek gerekir.Müellif nüshasına yakın Nâbî Dîvânı nüshalarında şiir sayısı oldukça fazla olduğu halde,tespit edebildiğimiz Nâbî Dîvânı nüshalarının bir kısmında şiir sayıları tam nüshalardakilerin yarısı kadardır. Ancak bu nüshaların ilk tertip sırasında istinsah edilen bir nüshadan kopya edilmiş olunabileceği gerçeği de dikkate alınmalıdır.

VE KARŞILAŞTIRMAYA ESAS ALINAN GRUP TEMSİLCİLERİNİN TANITIMI

I.GRUP :

Bu gruba dahil olan nüshaların başlıca özellikleri şunlardır:

1.Bu nüshalarda,divan tertibi şu şekildedir:

"Kasideler+Tarihler+Terkîb-i Bend+Tahmisler+Mesneviler+Gazeller+
Kıt'alar+Ruba'îler+Matla'lar+Müfredler+Mu'ammalar+Lugazlar+
Farsça Dîvânçe

2.Bu nüshalarda şiirlerin sıralanışı biribirinin aynıdır.

3.Diğer nüsha gruplarında gazeliyât kısmında yer alan "Enbiyâ" ve "Vezâret" redifli gazeller,bu gruptaki nüshalarda kasideler içerisindedir.

4.Bu nüshalar,eksik şiirler bakımından da aynı özellikleri göstermektedirler.

(Söz gelişi, bu nüshalarda şu şiirler bulunmamaktadır:

(K.24;T.132,155,69,49,54,37,133,130,85,83,84,64,154,53,149,34,131,114,
93,5,153,46 ; G.36,63,240,241,242,243,245,246,247,248,249,250, 251,335,
368,397,649,650,651,813,814,815,817,888;KT.1,94,95,96,97,107,108,109,
110,111,112,113,114,115,116;R.217,139;MF.70,72,73,74,75,76; MU.185,
186;LG.3130 vb.)

5.Bu gruptaki nüshalar arasında,istinsah tarihinin eskiliği,şiir sayısının fazlalığı,tezhip,sahh kayıtları gibi özellikler bakımından S1 ve S3 nüshaları, bütün nüshalar arasında ayrı bir önem taşımaktadır.

6.Bu gruptaki nüshalar,S3 nüshasıyla aynı koldan gelen ve tespit edilemeyen bir nüshadan istinsah edilmiştir. S1 nüshasındaki münferit müstensih hatalarının aynı nüsha ailesindeki herhangi bir nüshada görülemeyişi,bu nüshanın istinsahta-kullanılmadığını veya hataların S3 nüshasında düzeltildiğini düşündürmektedir.

S3 nüshasında kenarda bulunan ve S1'de bulunmayan şiirlerin durumu da S3 nüshasının S1'den sonra istinsah edildiğini göstermektedir.

7.S3 nüshasıyla aynı koldan gelen ve bilinmeyen bir nüshadan istinsah edilerek gelişen I.gruptaki nüshaların şiir sayıları S1 ve S3 nüshalarına göre oldukça düşüktür.Bunun başlıca sebebi,S3 dışındaki nüshaların Dîvân'ın ilk hali sırasında kopya edilen ve tespit edilemeyen bir nüshadan istinsah edilmiş olmasıdır. Zira S1'de ve aileye bağlı diğer nüshalarda bulunmayan pek çok şiirin S3'te sonradan kenara yazıldığı görülmektedir.

8.S3 nüshasıyla aynı koldan gelen nüsha ailesinin Dîvân'ın ilk hali sırasında kopya edildiğini gösteren bir başka delil de Dîvân sonunda bulunan mensur 'Ayn mu'ammasının durumudur. Bu mu'amma önce şerhsiz olarak yazılmış ve eski tarihli pek çok nüshada bu haliyle yer almıştır.S1 ve S3 nüshalarında şerhli şekilleriyle yer alan bu mu'amma,S3 nüshası ile aynı koldan gelen Râgıp Paşa Ktp.1606 ve Süleymâniye 306,Süleymâniye 940 nüshalarında şerhsiz şekilleri ile yer almıştır.

9.Bu gruptaki nüshalarda :

"Muḥâsebe ḳalemi itmedi o gûne vefâ
Ki bî-elif ide cilve şebih-i ḳalb-i edâ"

matla'lı gazel ,lugâzlar arasında bulunmaktadır.

10.Bu gruptaki Topkapı,956 ve Süleymâniye,528 nüshalarının son elli varaklık kısımları yeniden yazılmıştır.

11.Gruptaki nüshaların hepsinde de kasideler kısmına (nazım şekillerine bakılmaksızın) Dîvân'da bulunan na't türündeki bütün şiirler alınmıştır.

12.Bu gruptaki nüshalar,belirgin nüsha farkları ve "ortak müstensih hataları" bakımından da biri birinin aynıdır.Bu nüshalarda tespit edilen "ortak müstensih hataları" ve bazı "belirgin nüsha farkları" şunlardır :

a) K.2/87 : "Pişgâhında hiṭâb itmege ḳâdir degülem
Lîk şevḳ-i keremi virdi bana isti'dâd"

beytindeki "ḳâdir" kelimesi,nüshalarda "lâyıḳ" şeklindedir.Ancak beytin ikinci dizesi,"kâdir" kelimesinin daha uygun olduğunu göstermektedir.

b)K.10/18 : "O şeh-süvâr ki binse semend-i iḳbâle
Revâdur Âṣaf olursa yanınca ġâşiyedâr"

beytinde,"binse" kelimesi,bu nüshalarda "bindükçe" şeklindedir.Ancak bu kelime beyitteki vezni bozmaktadır.

c)G.2/2 : "Ṣad kârvân-ı gürsine-i 'aşḳı sîr ider
Râh-ı Ḫudâ'da rîze-i esrâr-ı evliyâ"

beytindeki "'aşkı" kelimesi,bu nüshalarda "envârı" şeklindedir.Bu kelime ise, hem anlam hem de vezin bakımından uygun olmamaktadır.

ç)G.409/5 : "Metâ'-ı kârgeh-i ṣun' sözdür ey Nâbî
Ne naḳṣ ḳadri bilinmezse gevher-i suhenüñ"

beytindeki "ey Nâbî" kelimesi,bu nüshalarda "Nâbî" şeklinde eksik olarak yazılmıştır.

d)R.183/1 :

"Bilmem ki ne var harâbe-i Edrene'de
Kim gitmedeyüz bir iki kez her senede
Bârî güzere virmemek içün ruhsat
Zencîr çekeydi mevc âb-ı Ergene'de

rubâîsinde, Nâbî,padişah IV.Mehmed ile birlikte her kış av partisine katıldığını -bu durumdan yakınarak- anlatmaktadır.İkinci mısradaki "her senede" ifadesi,bu nüshalarda "her seherde" şeklindedir.Edirne'ye yılda bir kez gidildiği düşünülse,"her seherde" ifadesinin bir müstensih hatası olduğu anlaşılır.Öte yandan şiirdeki kafiye de "senede" okunmayı gerektirir.

e)K.1/68 : "Medârından terakkî yâ tenezzül eylese hurşîd
Olurdı 'âfiyet iksîr ü şıhhat hem-per-i 'anḳâ"

beytindeki "'âfiyet" kelimesi,sadece bu gruptaki nüshalarda "zindegî" şeklindedir.

f)G575/1 : "İtmiş hazîn beni seni nahvetle şâd iden
Tertîb-i kâr-hâne-i kevn ü fesâd iden"

beytinin ilk mısraı,bu gruptaki Râgıp Paşa,1606,Süleymaniye,306, Topkapı,2671,Konya,619 nüshalarında :

"İtmiş beni hazîn seni nahvetle şâd iden" şeklindedir.

g)Bu grupta,sadece S1 nüshasında görülen müstensih hatalarından bazıları şunlardır : K.14/23 :virür:ider
K.15/72 :İbni Âdem:İbni Edhem
K.20/53 :rehberüñ :rehberi
G.165/1: hâce bahâr:faṣl-ı nev-bahâr
G.575/6:kefş:câme

13.Bu gruptaki nüshalarda Nâbî'ye ait olmayan :

"Yed-i nerm isteyemez Sâ'ib ü 'Urfî bilürem
Ellerin çekmiş iken dağdağa-i dünyâdan" matla'lı

şiir,tertipte yer almıştır.(S1,39b;S3,39a;Râgıp P.1606, 42a;S.306b,48a; T.956,52a;T.2671,35b;Konya,619,61b;S.528,32a;Bayezıt,5273,44a; GM.72b)

14.Gazeliyâttaki "Ka'bedür"(G.100) ve "Medînedür" (G.101) redifli şiirler,T.2671 ve Konya 619 nüshalarında Kasideler arasına alınmıştır.

15.Bütün bu hususlar göz önünde tutularak aşağıdaki şema oluşturulmuştur :

I.GRUPTAKİ NÜSHALARIN ŞEMASI :

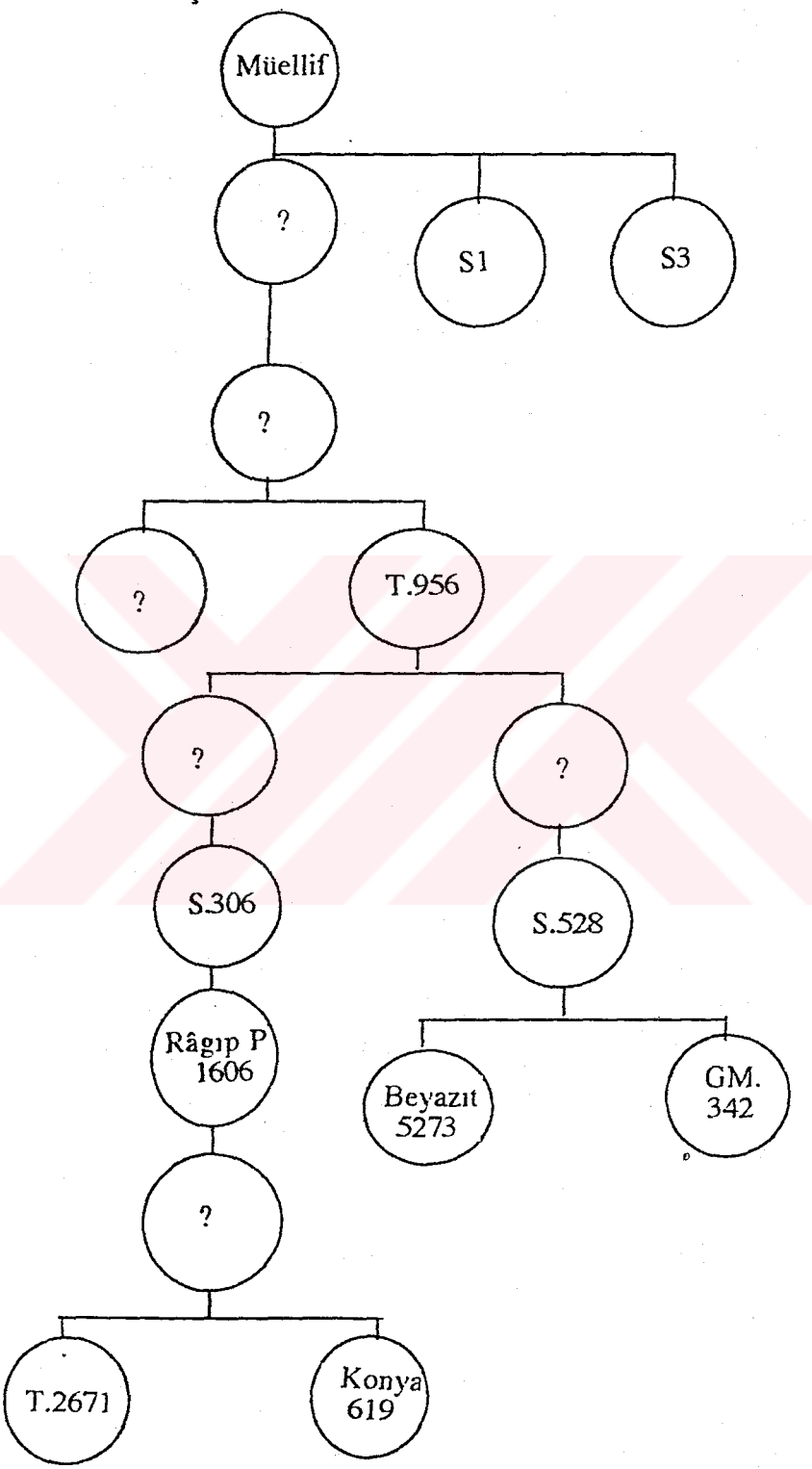

II.GRUP :
Bu gruba dahil olan nüshaların başlıca özellikleri şunlardır:

1.Bu nüshalarda divan tertibi şu şekildedir :
"Kasideler+Terkîb-i Bend+Tahmisler+Tarihler+Mesneviler+Gazeller+ Kıt'alar+Rubâ'îler+Müfredler+Mu'ammalar+Lugazler+Farsça Dîvânçe+ 1 Mesnevi(Râvî-i sencîde-zebân-ı kalem)

2.Bu nüshalarda şiir sıralanışı birbirinin aynıdır.Ancak,Ü.3095 nüshasında kenarda diğer nüshalardan farklı olarak çok fazla sayıda şiir vardır.

3.Bu grupta bulunmayan şiirlerin bir kısmı şunlardır:
(K.19,22,23,24,26;Thm.6,G.100,105,111,116,117,133,143,153,183,189, 195,240,241,242,243,244,245,246,314,317,326,335,729,744,775,808,813, 822,884,885;KT.2,3,7,9,10,11,18,19,22,23,28,29,30,48,50,67,70,71,72,76, 77,93,94,111,113,114;R.2021,32,36,37,48,73,132;MT.5,14,17,25,41,44,56, 57,58;MF.1,3,4,9,15,16,22,25,30,31;MU.31,35,40;LG.4,16,17,27,29,30)

4.Bu gruptaki nüshalar,Ü.3095 nüshasından istinsah edilen bir nüshadan türemiştir.Ancak sözkonusu kolun başı tespit edilememiştir.Ü.nüshası ile aynı koldan türemiş diğer nüshalar arasındaki en büyük fark,Ü.nüshasında kenara yazılan şiirlerin durumudur.Burada,Ü.'den istinsah edilen ve tespit edilemeyen nüshanın,Ü.'dekenara yazılmış şiirlerin yazımından önce istinsah edildiği anlaşılmaktadır.Zira gruptaki diğer Dîvân nüshalarında kenardaki şiirlerin çoğu bulunmamaktadır.Sadece S.940 ve S.146 nüshalarında bazı eksik şiirlerin sonradan kenara yazıldığı görülmektedir.

5.Gruptaki S.683 ve T.955 nüshalarında,"Terkîb-i Bend" başlığı,müstensih hatası olarak "Tercî-i Bend" şeklinde yazılmıştır.Başka dîvânlarda da sık sık karşılaşılan bu hata S.382 nüshasında düzeltilmiştir.

6 S.940,S.1465,S.382 ve M.419 nüshalarında benzer bir özellik olarak 13. ve 27. kasideler bulunmamaktadır.Bu nüshalarda kenara sonradan eklenen şiirlerde de benzerlik bulunmaktadır.

7.Gruptaki bütün nüshalarda bulunan 3.,7.8.ve 655.gazeller, S.1465 ve S.382 nüshalarında bulunmamaktadır.

8.Grubun kaynağı sayılabilecek olan Ü.3095 nüshası,gerek şiir sayısı bakımından,gerekse kenardaki müellif kayıtları bakımından Nâbî Dîvânı yazmaları içerisinde ayrı bir önem taşımaktadır.Bu nüshanın başlıca özellikleri şunlardır : a)Bu nüshada kenardaki şiirlerin başında "Li nâmıku'l-faḳîr","Li nâmıḳu'l-ḥaḳîr","Li muḥarriri'l-faḳîr Nâbî","Li muḥarriri'l ḥaḳîr Nâbî (Bkz.vr.13a,26a,101a,101b,109a,110a,113b,114a,116a 116a,126b,140a,141a,143a,152a,157a,164a,166a,170a,172a,173a,175a,189a ,200a,200b,202a,204a,204b,206a,206b,207a,207b,208a,210b,211b,212b,21 5a...vb.) gibi müellif hattıyla kayıtlar bulunmaktadır.

b)Bu nüsha bir müellif nüshası olmaktan ziyade,müellif tarafından kontrol edilen ve kenarlara müellif tarafından nüshada bulunmayan çok sayıda şiirin kaydedildiği bir defter görünümündedir.Nüshada,tertipteki yazı ile kenarlardaki yazı farklıdır.

c)Bu nüshada gerek vezin gerekse anlam bakımından beyte uymayan bazı ifadeler,bizzat şair tarafından değiştirilmiştir.

ç)Vr.22a'da "Bir ḳasîde-i güm-şudeden ḫâṭırda ḳalan çend beytdür" notu bulunmaktadır.

d)Nüshada görülen bazı kelime,mısra ve beyit düzeltmeleri şunlardır:

G.348/2a : "Dil-i bî-'aşḳı teşvîk itmekden farḳı yoḳ 'aşḳa mısraı, vezin bozuk olduğu için şu şekilde düzeltilmiştir:

"Dil-i bî-'aşḳı 'aşḳa farḳı yokdur itmenüñ teşvîḳ"

G.672/2 : "Saña şâyân olan âdâb-ı teslîm ü tevekküldür
İtâ'at lâzım ey nefs-i sitem-fermâ ne dirlerse" beytinin ilk mısraı,anlam bakımından daha uygun hale getirilmiştir :

"Saña şâyân olan teslîmdür emr-i şeh-i 'aşḳa"

G.833/4 : "Pîç ü tâb olmayanuñ mûy-be-mûy endâmı
Ṣadr-ı rif'atde ḳarâr idemez iḥrâm gibi" beytinin ikinci mısraı : "Ṣadr-ı rif'at olamaz menzili iḥrâm gibi" şeklinde değiştirilmiştir.

KT.60/1 :
"Nâbiyâ ḫalḳ lisânında yürür bir sözdür
Her sühanda biri birine dir Allâh vekîl" beytinin üzeri çizilerek şu şekilde yeniden yazılmıştır :

"Ḥaleb ü Şâm'uñ ahâlisi ḳasem vaḳtinde
Nâbiyâ dir biri birisine Allâh vekîl"

G.69/17 : "Beytler yapmadadur turma ḳalem ey Nâbî
Bu fenâ safhasını cây-ı ikâmet mi sanur" beytindeki "yapmadadur turma ḳalem" ifadelerinin üzeri çizilerek yerine "yapmada mi'mâr-ı ḳalem" ifadeleri yazılmıştır.

9.Ü.3095 nüshasındaki müellif kayıtları ve düzeltmeleri grupta bulunan diğer nüshalara yansımamıştır.Ancak bu nüshalar kenardaki şiirlerin durumu dışında gerek tertip,gerekse diğer nüsha özellikleri bakımından aynı özellikleri taşımaktadırlar.

II.GRUPTAKİ NÜSHALARIN ŞEMASI :

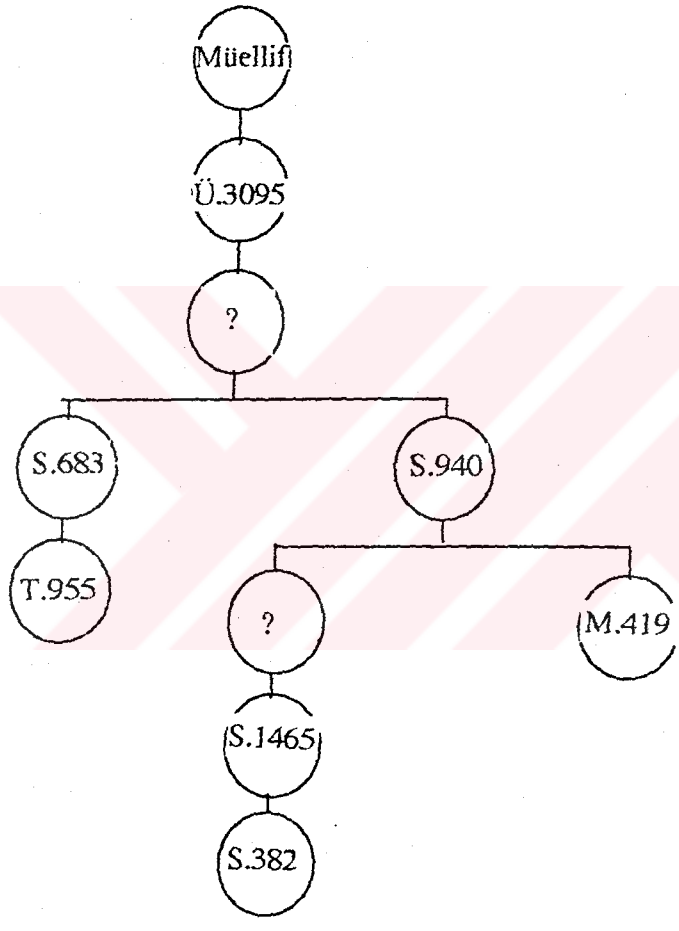

III.GRUP :
Bu gruptaki nüshalarda başlıca şu ortak özellikler tespit edilmiştir :

1.Bu nüshalarda divan tertibi şöyledir :
"Kasideler+Terkîb-i Bend+Mesneviler+Tarihler+Tahmisler+Gazeller+Kıt'alar+ Rubâ'îler+Matla'lar+Müfredler+Mu'ammalar+Lugâzler+Farsça Dîvânçe"

2.Bu gruptaki nüshalarda şiirlerin sıralanışı (kenara yazılanlar hariç) aynı şekildedir.

3.Gruptaki nüshalarda kasideler bölümüne bazı tarihler de yazılmıştır.

4.Nüshalarda,kaside nazım şekli ile yazılmışolan Na't (K.2)'ın kenarında, şairin: "Oldı hem-ḳadr-i leyle-i İsrâ
Leyle-i mevlid-i ḥabîb-i Ḫudâ" beytiyle başlayan mesnevisi (Ms 1) yazılmıştır.

5.Bu gruptaki nüshalarda Dîvân sonunda yer alan "Ayn Mu'amması" izahsız olarak yer almaktadır.

6.Gruptaki T.746,Kütahya 1174,T.159 ve T.1634 nüshaları gibi,T.857 kolundan istinsah edilen nüshalarda Farsça gazeller,aynı harfteki Türkçe gazellerin kenarına yazılmıştır.

7.Bu gruptaki nüshalarda bulunmayan şiirlerden bir kısmı şunlardır: (K.17,26,28;MS.X;Thm.5,T.32,55,62,15,24,31,46;G.243,244,712,813,816,823, 830,850;KT.2,3,4,9,10,11,12,16,17,18,19,22,23,27,28,29,40,41,43,94,95;R.9,20, 23,25,26,32,48,63,64,65,66,216,217;MT.5,14,19,21,24,25,26,56,57,58,59,60,61; MF.1,2,3,4,6,7,8,15,16,22,25,28,30,31,32,34,36,41,42,45,,50,53,54,56,59,60,67, 68;MU.18,35;LG.13,16,20,21,25,26,28)

8.Bu nüsha grubunun şiir sayısı,istinsah tarihi ve diğer bir takım nüsha özellikleri bakımından temsilcisi sayılabilecek olan S.1117(S2) nüshası,bilhassa kenara sonradan yazılan şiirler bakımından önemli bir nüsha özelliği taşımaktadır.Bu nüshada,diğer Nâbî Dîvânı yazmalarında bulunmayan pek çok şiir bulunmaktadır.

9.S.1117 nüshasından istinsah edilen kolda,diğer yazmalarda bulunmayan G.242,G.473,G.474,G.475,G.476,G.542,G.649,G.650,G.651,G.652,G.653 gazelleri bulunmaktadır.

10.Bu gruptaki nüshalarda tespit edilen "müstensih hataları"ndan bazıları şunlardır :

K.2/13 : "Ḫoş nigâh it bu ḫazângâh-ı bahâr-âlûda
Kimi bülbül gibi maḥzûn kimisi gül gibi şâd" beytindeki "şâd" kelimesi,bu nüshalarda "güşâd" biçiminde yazılmıştır.Bu kelime vezni bozmaktadır.

K.8/47 : "Her biri kendi bilâdına rücû' itdükde
Varup elḳâb-ı hümâyûnuñ iderler taḳrîr" beytindeki "hümâyûnuñ iderler" ifadesi,nüshalarda "hümâyûnı eyler" şeklinde eksik olarak yazılmıştır.

K.12/60 : "Mâ-ḥaṣal ṭurfe perîşânlık imiş ḥâlet-i 'azl
Ṭutmasun kimselerüñ dergeh-i naṣbında maḳâm" beytindeki "perîşânlık imiş" ifadesi,nüshalarda "perîşânlık" şeklinde eksik olarak yazılmıştır.

G.119/3 : "Olınsa pâresinüñ her birisi gûş ḳadar
Yine felekden alınmaz tamâm kîne-i 'ömr" beytindeki "kadar" kelimesi,nüshalarda "ider" şeklinde yanlış olarak yazılmıştır.

G.166/1 : "O dil kim sâġar-ı bî-reng-i ṣahbâ-yı ḥaḳâyıḳdur
Anı leb-rîz-i çirk-âb-ı mecâz itmek ne-lâyıḳdur"

beytindeki "sâġar-ı" kelimesi,nüshalarda "sâye-i" biçiminde yazılmıştır.

III.GRUPTAKİ NÜSHALARIN ŞEMASI :

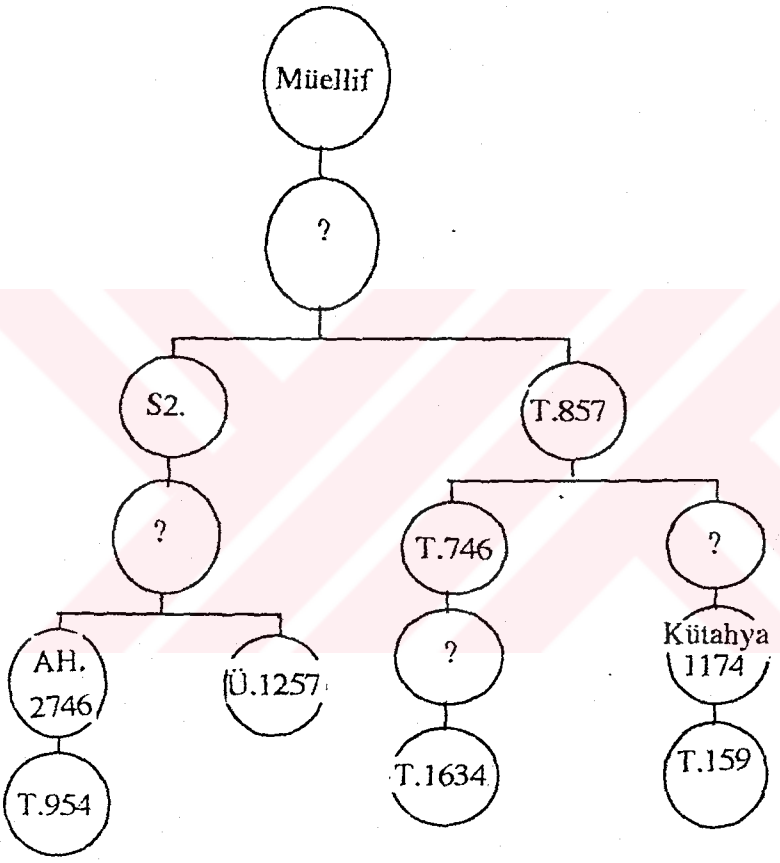

IV.GRUP :

1. Bu gruba dahil olan nüshalarda tertip şu şekildedir:
(Kasideler+Terkîb-i Bend+Mesneviler+Gazeller+Tahmisler+Tarihler+Kıt'alar+ Rubâ'îler+Matla'lar+Müfredler+Mu'ammalar+Lugazlar+Şiirler)

2.Bu gruptaki nüshalar arasında şiirlerin dizilişi bakımından tam bir benzerlik bulunmaktadır.

3.Nüshaların sonunda bir şarkı ve bir latife bulunmaktadır.

4.Bu gruptaki nüshalarda,Nâbî Dîvânı nüshalarının sonunda yer alan " 'Ayn mu'amması", biri izahsız diğeri izahlı olmak üzere iki kez yazılmıştır.Bunun sebebi,bu mu'ammanın şair tarafından önce "izahsız" olarak, daha sonraki tarihlerde ise şerhli şekliyle iki ayrı biçimde yazılmış olmasıdır.

5.Grubun DTCF. 335,A.91,A.140 nüshalarında lugazlar "müstensih hatası" sonucu "mu'amma" başlığı ile yer almaktadır.

6.Bu nüshalarda "Nûn" harfli gazeller arasında,Nâbî'ye ait olmayan :

"Yed-i nerm isteyemez Sâ'ib ü 'Urfî bilürem
Ellerin çekmiş iken dağdağa-i dünyâdan" matla'lı şiir de bulunmaktadır.Bu şiir,Silahdâr İbrâhim Paşa'ya aittir.

7.Nüshalarda Kıta'at arasında :

"Eyledüm seyre gelelden çemen-i dünyâyı
Zîb-i destâr-ı emel ġonce-i istiġnâyı"

matla'lı şiir,"Ez-kasîde-i güm-geşte" başlığı ile yer almaktadır.

8.Bu gruptaki nüshalarda tespit edebildiğimiz "ortak müstensih hataları" ndan bazıları şunlardır :

G.40/2 : "Bir şem'-i ḥaḳîḳat ki fürûzân ola dilde
Ṭûr üzre ider lem'a-i dîdâr temevvüc" beytinin birinci mısraı, bu nüshalarda : "Bir şem'-i fürûzân ki ider haḳîḳatle dilde" biçiminde,yanlışolarak yazılmıştır.

G.44/5 : "Var mı görmiş 'acabâ olmadugın ey Nâbî
Mâye-i ṣubḥ-ı keder hâtime-i ṣâm-ı feraḥ" beytindeki "olmadugın" kelimesi,bu gruptaki nüshalarda "oldugını" şeklinde yazılmıştır.

G.237/5 : "Geh luṭf u geh 'iṭâbuñ ile eglenür göñül
Nâbî gibi benüm dahı rûz u şebüm budur" beytindeki "şebüm" kelimesi,nüshalarda "lebüm" şeklinde yazılmıştır.

R.17 : "Saña budur ey bezrger-i cân reh-i râst
Ḫırmen olamaz toḫm-ı ümîdüñ bî-ḫ'âst
İt şehr-i fenâda naḳd-i cânuñ poliçe
Var şehr-i beḳâda al yine bî-kem ü kâst" rubâîsinin üçüncü mısraında "poliçe" kelimesi,"pûl ise" biçiminde yazılmıştır.

MU.186 : (Be-ism-i Nâbî)
"Bende yoḳ ṣabr ü sükûn sende vefâdan zerre
İki yoḳdan ne çıḳar fikr idelüm bir kerre" beytindeki birinci mısra,anılan nüshalarda : "Sende yoḳ mihr ü vefâ bende ṣabrdan zerre" şeklindedir. Ancak bu nüsha farkı vezne uymamaktadır.

9.Nüsha farklarındaki bu tür müstensih hataları,gruptaki nüshalarda zaman zaman çizilerek düzeltilmiştir.

10.Bu gruptaki nüshalarda bulunmayan şiirlerden bir kısmı şunlardır :
(K.16,24;G.98,105,111,132,148,167,225,244,282,314,326,397,443,459,496,564, 584,,822,840,875,880;KT.4,5,7,10,11,17,32,55,58,65;R.9,10,16,60,61,62,67,75, 76,77,83,84,85,158,193;MT.5,14,18,47;MF.5,28,41,53,67;MU.11,18,19,21,24, 31,40,42,43,133,141,142,161,170;LG.9,16,23,26 vd.)

IV.GRUPTAKİ NÜSHALARIN ŞEMASI :

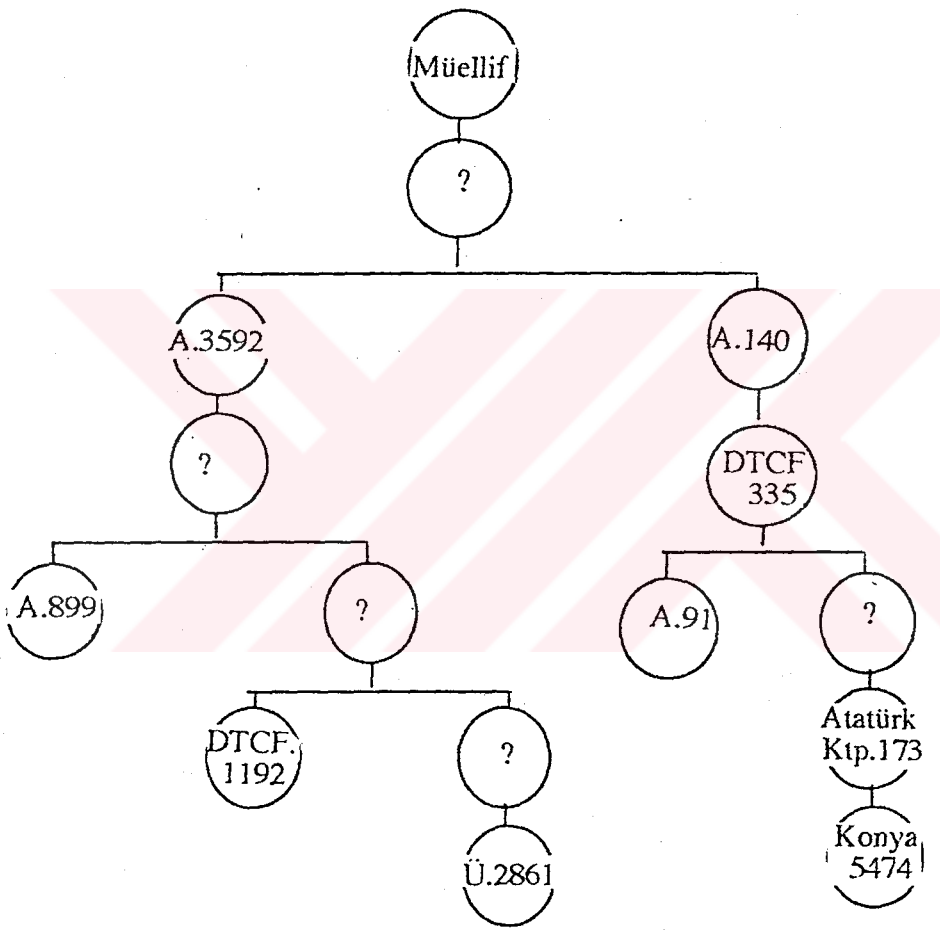

V.GRUP:

1.Bu gruptaki nüshalarda tertip şu şekildedir :
"Kasideler+Terkîb-i Bend+Tahmisler+Tarihler+Mesneviler+Gazeller+Kıt'alar+ Rubâ'îler+Matla'lar+Müfredler+Mu'ammalar+Lugazlar+Farsça Dîvânçe"

2.Nüshalarda şiirlerin dizilişi birbirinin aynıdır.Bu nüshalarda, kasideler arasında medhiye türünde yazılmış bazı tarihler de yer almaktadır.

3.Bu nüshalardaki ortak eksikliklerden bazıları şunlardır :
(K.16,17,19,21,22,23,24,26;THM.5;G.105,153,167,314,396,498,521,523,524; 443,709,710,719,729,775, 792,821,822,840;KT.32,43,53,60,62;R.8,12,26,67, 72,160, 178;MT.25,49,50,51,52,54,55;MF.3,22,50,51,54,68;MU.35,94,186;LG. 13,14,19,20,21,22, vd.)

4.Bu gruptaki nüshalarda tespit ettiğimiz "müstensih hataları"ndan bir kısmı şunlardır :

K.7/92 : "Zekât-ı saltanatuñ var mı idi her ser-i sâl
Mücâvirân-ı Ḥarem ḳandan eyler idi füṭûr" beytindeki "her ser-i sâl" ifadesi,bu nüshalarda "her bir sâl" şeklindedir.

K.12/80 : "Mâhda hâle degül 'aks bıraḳmış çerḫe
Ṣaḥn-ı ḳaşındaki fevvâre ile ḥavż-ı ruḫâm" beytindeki "Mâhda" kelimesi,bu yazmalarda "Mâh ile" şeklindedir.

G.93/1 : "Ne sendendür ne bendendür ne çerh-i kîneverdendür
Bu derd-i ser humâr-ı neş'e-i câm-ı kederdendür" beytinin ikinci mısraındaki "kederdendür" kelimesi,bu gruptaki nüshalarda "kaderdendür" şeklinde yazılmıştır.

G.106/6 : " 'Iyâr-ı ḫüsnini sîmîn-berânuñ añlar yoḳ
Ḥarîr-i vuṣlat-ı ḫubânı ḫam alur bulunur" beytindeki "'Iyâr" kelimesi,bu nüshalarda "gubâr" şeklinde yazılmıştır.

5. 190.gazelin "degüldür" şeklindeki redifi,söz konusu nüshalarda 5.,6. ve 7. beyitlerde yanlışlıkla "gelür" şeklinde yazılmıştır.

6.833.gazelin 7.beytinin ilk mısraı bu grubun üyelerinde yazılmamıştır.

7.R.7 : "Maḫluḳ arasında görmedüm luṭf u 'aṭâ
Kim olmaya âmîḫte-i ḫavf u recâ
Maḫsûs-ı ḫudâvend-i ġanîdür ancaḳ
İḥsân-ı bilâ-'illet ü bî-bîm ü riyâ" şeklindeki rubâînin üçüncü ve dördüncü mısraları,bu nüshalarda:

" 'İn'am-ı ḫudâvend-i ġanîdür ancaḳ
Bî-bîm ü ümîd ü bî-mübâhât ü riyâ" şeklinde yer almıştır.

8.Bu gruptaki nüshalarda 4. ve 13.Kıt'alar,Kasideler bölümünde yer almaktadır.

9.Bu grupta bulunan M.418 nüshası,divan tertibi,şiir sayısı,istinsah tarihi ve diğer nüshalarda kenarda yer alan bütün şiirlerin tertipte yer alması bakımından grup temsilcisi özelliği taşımaktadır.

V.GRUPTAKİ NÜSHALARIN ŞEMASI :

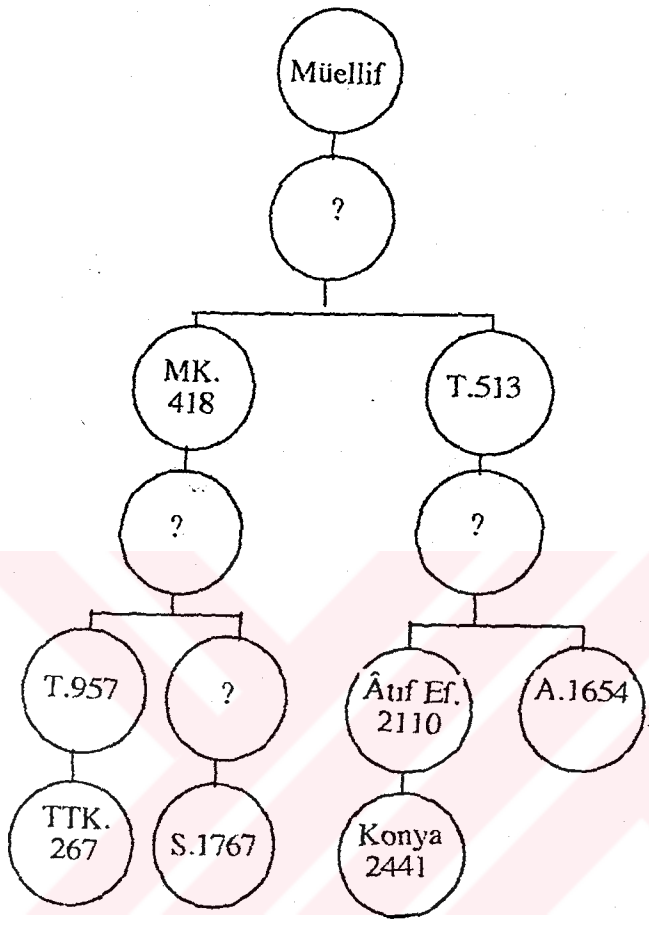

VI. NÜSHA AİLESİ TESPİT EDİLEMEYENLER :

1.GM. 679
2.DTCF. 813
3.Ü. 2824
4.Râgıp Paşa,1113
5.Kayseri 1273
6.Ank.Halk Ktp. 1287
7.A.239
8.A.385
9.A.4354

Bu nüshalarda divan tertibi ve şiir sıralamaları,tespit edilen nüsha gruplarının hiçbirine uymamakta ve kendi aralarında başka bir grup da oluşturmamaktadır. Gerek şiirlerdeki nüsha farkları,gerekse müstensih hataları dikkate alındığında,bu nüshaların yukarıda belirlenen nüsha grupları ile benzerlikler taşıdıkları anlaşılmaktadır.Ancak nüshalardaki tertip ve şiir sıralamalarının farklı olması,bunların çeşitli nedenlerle değerlendiremediğimiz nüshalarla başka gruplar oluşturabileceği ihtimalini hatıra getirmektedir.

VII. MÜNTEHABAT NİTELİĞİNDEKİ NÜSHALAR :

1.Konya Koyunoğlu,13187
2.Ank.Millî Ktp. FB.263
3.Ank.Millî Ktp. A.1850
4.TDK. A.413
5.DTCF. 574
6.Kütahya,2218
7.Ank.Millî Ktp.A.5157
8.Ank.Millî Ktp.A.3297
9.Ank.Millî Ktp.3467
10.S.Es'ad Ef.3409
11.Ü.373
12.Ü.T.1449
13.Ü.1373
14.Günay Kut Nüshası
15.Ank.Millî Ktp.3126
16.Muğla Hoca Ef.424
17.Ü.3118
18.DTCF.859
19.Köprülü Ktp.426
20.S.Hâlet Ef.359
21.Millet Ktp.420
22.Ank.Millî Ktp.A.4679
23.Ü.462

Bu nüshaların en önemli özelliği,Nâbî Dîvân'ın bir kısmını kopya etmiş olmalarıdır.Nüshaların çoğunda sadece gazeller yer almıştır.Bu nüshalardaki gazel ve kaside sayıları oldukça düşüktür.

Nüshaların genel özellikleri şunlardır :

1.Ank.Millî Ktp.A.413,DTCF. 574,Kütahya 2218,Ank.Millî Ktp.5157, Ank.Millî Ktp.3297,Ank.Millî Ktp.A.3467,Köprülü Ktp.426,S.Hâlet Ef.359, Ü.T.373,Ü.1449,Ü.1373,Millet Ktp.420,Ank.Millî Ktp.A.1850,Ank.Millî Ktp. FB.263,Konya 13187 nüshalarında sadece gazeller bulunmaktadır.Bu gazel lerin sayısı 200-300 arasındadır.Ancak bu nüshalardan bir kısmında 2-3 kaside de yer almaktadır.

2.Ank.Millî Ktp.A.4679,Ü.462 nüshalarında sadece kasideler bulunmaktadır.

3.DTCF.859,Günay Kut Nüshası,S.3409,Ü.462,Ank.Millî Ktp.A.3126, Muğla Hoca Efendi 424,Ü.3118 nüshalarında,herhangi bir ölçü gözetilmeksizin her nazım türünden seçmeler yapılmıştır.Bu nüshalarda tertip karışık - tır.Sözgelimi Günay Kut Nüshasında,gazeller başa alınmış,kasideler de diğer nazım şekilleri arasına karışık olarak yazılmıştır.Diğer nüshalarda da tertipte herhangi bir düzen gözetilmemiş ve şiirler tespit edilemeyen bir divan nüshasından karışık olarak alınmışlardır.

4.Bu nüshalarda görülen diğer bir özellik de seçilen şiirlerin durumudur. Nüshalarda "tevhîd" kasidesi bulunmamaktadır.Nüshaların bir kısmı,şiirlerin seçimi ve dizilişi bakımından şu gruplara ayrılmaktadırlar:

I.GRUP : Ank.Millî Ktp. A.3467,Günay Kut Nüshası,Ank.Millî Ktp.A.1850

II.GRUP : Ank.Millî Ktp. A.4679,S.3409

III.GRUP : Ank.Millî Ktp.A.3297,Ank.Millî Ktp.FB.263

IV.GRUP: S.359,Ü. T.373

VIII. EKSİK NÜSHALAR :

1.Ank.Millî Ktp. A.797
2.Topkapı,R.745
3.Konya Mevlânâ Müzesi 2442
4.DTCF. 1227
5.Kütahya,1316
6.TTK.Y/l-25
7.Diyanet,814
8.TTK.42/a
9.S.2233
10.Nuruosmaniye,3882
11.S.3689
12.Ü. 3497
13.Ü.1324

Bu nüshalardan bir kısmının başında veya sonunda eksiklikler bulunmaktadır.Bu guruba dahil olan nüshalardan baş kısmı yırtılma,kopma sonucu eksik olan nüshalar şunlardır :

"Ank.Millî Ktp.A.797,Topkapı R.745,Konya Mevlânâ Müzesi 2442, Ü. 5575,Kütahya,1316,S.3689,Ü.3497,DTCF.,1227

Nüshalardan son kısımları eksik olanlar ise şunlardır :

TTK.Y/l-25,Diyanet,814,TTK.42/a,S.2233,Nuruosmaniye,3882

Nâbî Dîvânı nüshalarından Ü.1324 ve DTCF.,1227 nüshalarının ise hem baş kısmı hem de son kısmı eksiktir.Nüshalar,eksik kısımlar bakımından şu özelliklere sahiptir:

a)Kütahya,1316 ve Ü.3497 nüshalarının baş kısmı eksiktir.Bu nüshalar, gazeliyat kısmındaki (Ba) harfli gazellerden itibaren mevcuttur.

b)TTK. Y/I-25 ve Diyanet,814 nüshaları gazeliyat kısmındaki (Nûn) harfli gazellerden itibaren eksiktir.

c)S.3689 nüshası, (Nûn) harfli gazellerden itibaren mevcuttur.

ç)Topkapı,R.745;Konya,2442;Ü.5575 nüshaları :

"Eyâ ḥabîb-i Ḫudâ yâ Muḥammed-i 'Arabî
Şefî'-i rûz-ı cezâ yâ Muḥammed-i 'Arabî" kasidesi

ile başlamaktadır.Bu nüshalarda şiir dizilişleri de birbirinin aynıdır.

d)Diğer nüshalardan DTCF.1227 nüshası,(Ra) harfli gazellerle başlamaktadır. Ank.Millî Ktp.A.797 nüshası;

"Minnet-i bî-ḳıyâs Yezdân'a
K'itdi i'ṭâ-yı dâniş insâna" mesnevisi ile

başlamaktadır.Bu nüshada 6 Kaside ve 75 gazel bulunmaktadır.

e)TTK.42/a ve S.2233 nüshaları,(Vâv) gazellerinden sonra eksiktir.

IX. VELİYYÜ'D-DİN ÇELEBİ NÜSHALARI :

1.Ank.Millî Ktp.A.2535
2.Ü.Ktp.T.3419
3.Ü.Ktp.5575
4.Ank.Ün.İlâhiyat Fak.,7557
5.Ank.Ün.DTCF.,531
6.Tercüman Gazetesi Ktp.Y.22

Bu nüshaların en önemli özelliği,Nâbî'nin henüz şiirlerini bir araya toplamadığı bir sırada,"Veliyyü'ddîn Çelebi" adlı bir müstensihin şairin ünlü kaside ve gazellerini bir araya getirmesi sonucu ortaya çıkmış olmalarıdır.

Nâbî'nin, "Der-beyân-ı Sebeb-i Tertîb-i Dîvân" başlıklı şiirindeki:

"Bir hünermend eylemişdi gerçi İstânbul'da
Ḥadd-i imkânda olan eczâyı cem'e ihtimâm

Lîk ṣonra kisvet-i naẓma giren eczâsınuñ
İtmemişdi cem' ü tertîbin kimesne iltizâm"

ifadelerinin bu duruma işaret ettiği sanılmaktadır.Bu nüshalardan DTCF.531 ve Tercüman Gazetesi Ktp.Y.22 nüshaları,"Veliyyü'ddîn Nüshaları"ndan gelen ve tespit edilemeyen bir nüshadan daha sonraki yıllarda istinsah edilmişlerdir.

Veliyyü'ddîn Nüshaları'nda yer alan şiirler,Nâbî'nin H.1114(1702) tarihinden önce yazdığı şiirlerdir.Nüshalarda 7 Kaside,200 civarında gazel,4 mesnevi ve 20-30 kadar diğer nazım şekilleriyle yazılmış şiirler bulunmaktadır.

X. NÂBî 'NİN ŞİİRLERİNİ İHTİVÂ EDEN ÖNEMLİ MECMU'ALAR :

1.Nuruosmaniye Ktp. 4959/26

2.Nuruosmaniye Ktp. 4965

3.Nuruosmaniye Ktp. 4967

4.Nuruosmaniye Ktp. 3883

5.S. (Saliha Hatun), 150/1

6.S. (Hacı Mahmud Ef.),3563/24

7.S. 1514/6

8.S. 3306

9.S. Es'ad Ef.,3409/3

10.S. Hâlet Ef.,359/2

11.S.Hacı Mahmud Ef.3563/24,30

12.Ü.T.125

13.Ü.T.469/8

14.M..236

15.Âtıf Ef.Ktp.2219

16.Ankara Millî Kütüphane'de bulunan mecmu'alar: A.3369,A.995/20,A.2669/10, F.B.174/2,F.B.400/3,F.B.402,F.B.496,A.4453,A.3259,A.2605,A.875,F.B.481.

17.Ankara Millî Kütüphane'de bulunan cönk 22,49,77,92.

Yukarıda geçen grup şemalarında çeşitli nitelikleri bakımından grupların en başında bulunan nüshalar,karşılaştırmada doğrudan kullanılan nüshalardır.

Bu nüshalar,Nâbî Dîvânı'nın üç ayrı evresini de temsil eden nüshalardır.Grup temsilcilerinden olan S2 nüshası,Nâbî Dîvânı'nın ilk şeklini de yansıtmaktadır.Nâbî'nin daha sonraki yıllarda şiirleri üzerinde yaptığı düzeltmeler,S2 nüshasına yansımamıştır.Ancak bu nüsha,kenardaki şiirler bakımından Nâbî Dîvânı nüshaları arasında özel bir yere sahiptir.S2 nüshasında kenara yazılan şiirler,diğer grup temsilcilerinde bulunmamaktadır.

Grup temsilcilerinden olan Ü nüshası,müellifin bizzat müdahale ettiği nüshalardandır.Bu nüshada tertipteki yazı ile kenardaki yazı farklıdır.Kenarda yaklaşık 40 ayrı yerde "Nâbî-i fakîr","Nâbî-i hakîr","Lî-muharriri'l-fakîr Nâbî" gibi müellif kayıtları mevcuttur.Nüshada pek çok şiir düzeltilmiştir.Bu müdahaleler,şiirlerin vezin ve anlam bakımından düzeltilmesi amacını taşımaktadır.Bu bakımından Ü nüshası,bir ara dönemi de temsil etmektedir.

S1 ve S3 nüshaları,Ü nüshasındaki değişikliklerin tertipte yer aldığı nüshalardır.Bu nüshalar,gerek şiir sayısı bakımından gerekse nüsha farkları ve sahh kayıtları bakımından müellif nüshasına en yakın nüshalardandır.S1 ve S3 nüshaları başka bir Nâbî Dîvânı nüshasıyla da karşılaştırılmış ve farklar kenara yazılmıştır.Karşılaştırılan bu nüshanın,A nüshası ile aynı özellikleri taşıyan bir nüsha olduğu,benzer nüsha farklarından anlaşılmaktadır.

Grup temsilcilerinden olan A nüshası da, Nâbî'nin henüz hayatta olduğu bir sırada istinsah edilen nüshalardandır.Ancak tertip farklılığı,diğer nüshalarda olmayan bazı şiirleri ihtiva etmesi,nüsha farkları ve müstensih hataları bakımından bu nüsha diğer temsilcilerden ayrılmaktadır.A nüshası,Nâbî'nin son yıllarında yazdığı ve sadece S2 nüshasında bulunan bazı şiirleri de ihtiva etmektedir.

Diğer bir grup temsilcisi olan M nüshası,Nâbî'nin ölümünden sonra istinsah edilmiş olan bir nüshadır.Bu nüshada,Nâbî'nin sonraki yıllarda yazdığı şiirler,tertipte yer almaktadırlar.M nüshası,şiir dizilişi,nüsha farkları,eksik ve fazla şiirler bakımından diğer gruptaki nüshalardan ayrılmaktadır.Bu nüsha,Nâbî Dîvânı nüshalarının en son halini temsil etmesi bakımından önemli bir nüshadır.

Nâbî Dîvânı'nın karşılaştırmalı metnini hazırlanırken,yukarıdaki grup temsilcileri dışında GM.679 ,GM.342,Ü.1257 ve Topkapı,746 nüshalarından da yararlanılmıştır.

Özellikle S2 ve A nüshalarında bulunan ancak çeşitli sebeplerle okunamayan yerler için bu nüshalara müracaat edilmiştir.Matla' taramaları sonucu belirlenen fazla şiirler de divana alınmıştır.Böylece,GM.679 nüshasında bulunan ve başka nüshalarda bulunmayan 6 fazla gazel,GM.342 nüshasında bulunan 1 fazla gazel ve Ü.1257 nüshasında bulunan 1 fazla lügaz da divan metnine alınmıştır.

Buna göre "Karşılaştırmalı Nâbî Dîvânı"nın hazırlanmasında esas alınan divan nüshalarını gösteren tablo şöyledir :

KARŞILAŞTIRMAYA ESAS ALINAN GRUP TEMSİLCİLERİ ŞEMASI :

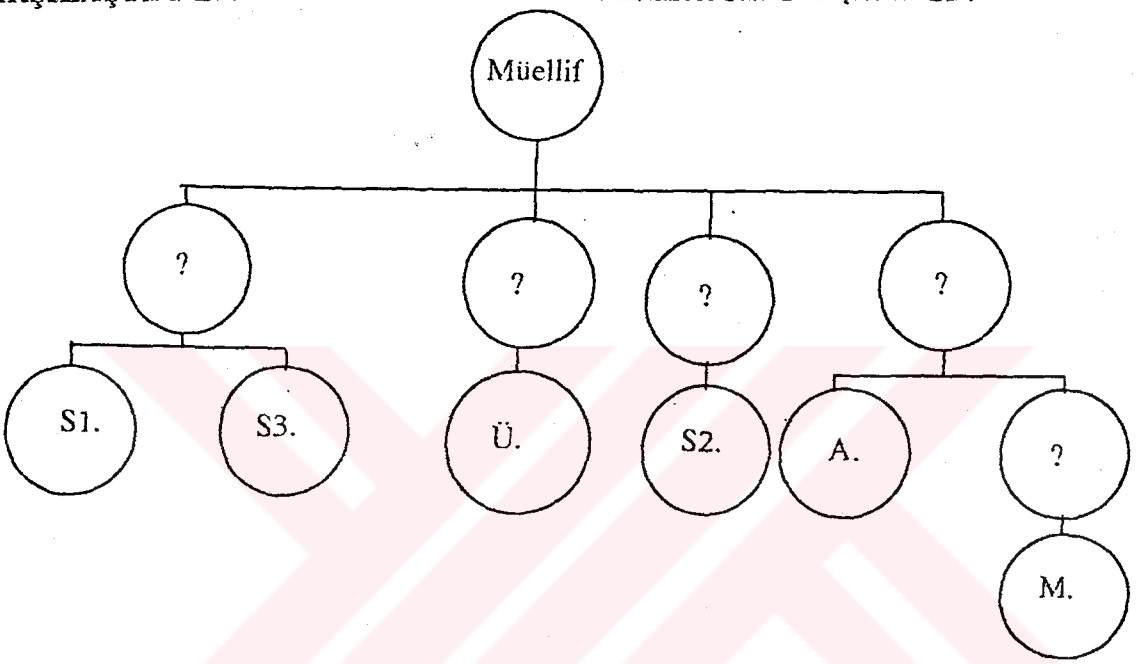

S1 NÜSHASI :
Süleymâniye Kütüphanesi,Hamidiye Bölümü, K.1118.

Nüshanın Özellikleri: 312 yk,238x147-198X83 öç,ta'lik yz,23st,abâdi taklidi kt,1,42,74,85,101,246,248,257,271,278,287,293 üncü yaprak başlıkları nakışlı ve tezhipli,kırmızı szb,yaldız cl,kenarları kahverengi meşin,üstü kadife kaplı,zencirekli,kenar sulu ct.

Başta Sultan I.Abdülhamid'in tuğralı vakıf mühriyle vakfı tescil eden Haremeyn evkafı müfettişi Behçet Ali Efendi'nin mührü ve beyzî şekilde yaldız zemin üzerinde "Es-Seyyid Çâkerî sâkin-i Kostantaniye 1171 kaydı ile Ömer b.Elhac Ahmed adına bir temellük kaydı ve imzası vardır.

Bu nüsha : "Ta'âla'llah zihî dîvân-ṭırâz-ı ṣûret ü ma'nâ
Ki cism-i luṭfile rûḥ-ı me'âli eylemiş peydâ" beyti ile başlamakta ve :

"Ḥâstem tâ be-guyeş târîḫ
Goft hâtif neticetü'l-ebkâr" beytiyle sona bitmektedir.

Nüshada 1118(1706) istinsah tarihi ve 1120(1708) tezhip tarihi bulunmaktadır.Bu nüshada Nâbî'nin Farsça şiirleri de bulunmaktadır.Nüshada yer yer sahh kayıtları da vardır. Nüshadaki şiirlerin nazım şekillerine dağılımı şöyledir : 26 Kaside,858 Gazel,121 Tarih,1 Terkîb-i Bend,5 Tahmîs,100 Kıt'a, 185 Rubâ'î,61 Matla' beyti,97 Müfred,195 Mu'amma,30 Lügaz,2 Tarih,10 Mesnevi,34 Farsça gazel,3 Farsça Kaside,19 Farsça Tahmîs,1 mensur 'Ayn Mu'amması.

S2 NÜSHASI : Süleymaniye U. Kütüphanesi,Hamidiye Bölümü,1117.

Nüshanın Özellikleri :351yk,218x120-165x80 öç,ta'lik yz,19 st,abâdi taklidi kt,1,70,85,86,127,293,310,335,346 ıncı yaprak başlıklarının bazıları nefis,bazıları hafif tezhipli ve nakışlı,yaldız szb ve cl,açık kahverengi meşin, şemseli,köşebendli,kenar sulu cl.Cildin iç tarafı da kenar sulu ve ortası yaldızlıdır.Başta Sultan I.Abdülhamid'in tuğralı vakıf mühriyle vakfı tescil eden Haremeyn evkafı müfettişi Ali Behçet Efendi'nin mührü basılı ve Mustafa Emin adına bir temellük kaydı yazılıdır.

Bu nüsha : "Ta'âlal'llah zihî dîvân-ṭırâz-ı ṣûret-i ma'nâ
Ki cism-i lafẓile rûḥ-ı me'âli eylemiş peydâ" beyti ile başlamakta ve :

"Âḫirîn saṭra irince didi Nâbî târîḫ
Bürce deh bâre hücûm eyledi sâlâr-ı ḥurûf"
beyti ile sona ermektedir.

Nüsha H.1139(1726) tarihinde Rûhî adlı müstensih tarafından istinsah edilmiştir.Nüshadaki şiir sayıları şöyledir :24 Kaside,1 Terkîb-i Bend,4 Tahmîs, 860 gazel,9 Mesnevi,142 Tarih,95 Kıt'a,193 Rubâ'î,39 Matla',44 Müfred,191 Muamma,21 Lügaz,Dîvânın tamamlanmasına yazılmış 2 tarih,33 Farsça gazel,16 Farsça tahmis,2 Farsça kaside.

Bu nüsha,özellikle kenardaki şiirler bakımından çok zengin bir nüshadır.Diğer nüsha gruplarında bulunmayan pekçok şiir S2 nüshasında (kenarda) mevcuttur.Nüshada tertipteki şiirler,Nâbî Dîvânı'nın ilk şeklini temsil eden bir nüshadan istinsah edilmiştir.Bu bakımdan Nâbî'nin şiirleri üzerinde yaptığı son değişiklikleri bu nüshada görememekteyiz.

S3 NÜSHASI : Süleymaniye,Lala İsmail Efendi 488.

Nüshanın Özellikleri :292 yk,241x133-199x85 öç,ta'lik kırması yz,23 st,abâdi taklidi kt,nakışlı ve tezhipli bk,kırmızı szb,ilk çift sayfa yaldız cl,diğerleri cetvelsiz,kenarları istampa yaldızlı,ortası mavi renkte güderi kaplı ct.

Başta Lala İsmail Efendi'nin vakıf mühriyle kütüphanenin resmi damgası basılı ve Nâbî'nin vefatı hakkında 4 tarih ile Nâbî'nin Halep'ten İstanbul'a geldiği yılı gösteren 1 tarih yazılıdır.

Bu nüsha : "Ta'âlal'lah zihî dîvân-ṭırâz-ı şûret-i ma'nâ
Ki cism-i lafẓile rûḥ-ı me'âli eylemiş peydâ" beyti ile başlamakta ve "Kemâli irse âfet olur,ḳadılarla hem-nişîn olsa kibâr-ı evliyâdan olur..." ifadeleri ile bitmektedir.S3 nüshasının te'lif tarihi ve müstensihi belli değildir.Ancak bu nüsha S1 nüshası ile aynı özellikleri taşımaktadır.S1 nüshasıyla aynı koldan geldiği bilinen S3 nüshasındaki şiir sayısı S1 nüshasından fazladır.Bilhassa Nâbî'nin son şiirlerini (kenarda) ihtiva eden bu nüshada,S1 nüshasındaki müstensih hataları da düzeltilmiştir.S3 nüshasında ve S1 nüshasında sahh kayıtları ile mukabele kayıtları aynı sayfalarda bulunmaktadır.

S3 nüshasında şiirlerin nazım şekillerine dağılımı şöyledir :
26 Kaside,1 Terkîb-i Bend,5 Tahmîs,11 Mesnevi,145 Tarih,859 gazel,102 Kıt'a, 179 Rubâ'î,56 Müfred,69 Matla',190 Mu'amma,29 Lügaz,33 Farsça gazel,18 Tahmîs,Dîvânın tertibine dair 2 tarih,Mu'amma-yı 'Ayn başlıklı mensur mu-'amma.

Ü NÜSHASI : İstanbul Üniversitesi Kütüphanesi,İbnülemin Mahmud Kemâl İnal 3095.

Nüshanın Özellikleri :249 yk,210x130-155x180mm. Zencirekli ve köşebentli kahverengi deri cl.Şirazeli,miklepsiz,aharlı kt,Su filigranlı,kırmızı szb. Zahriyyede "Dîvân-ı Nâbî Efendi bi-hattihi" yazılıdır.1a'da 1200(1785), 1218(1803),1333(1914) tarihli temellük kayıtları var.Kenarda manzumeler çok fazla.Nüshanın kenarında,tertipteki yazıdan farklı bir yazı var.Kenardaki şiirlerin başında :"Li-nâmıku'l-fakîr","Li-nâmıku'l-hakîr","Li muharriri'l-fakîr Nâbî", "Fakîr Nâbî","Li-muharriri'l-hakîr Nâbî" şeklinde müellif kayıtları var.

Bu nüshada,pekçok şiir üzerinde düzeltmeler yapılmıştır.Ü nüshasında kenarda yer alan yazı Nâbî'nin el yazısı ile karşılaştırılmış ve bu yazının Nâbî hattı olduğu anlaşılmıştır.Ancak Ü nüshasında tertipteki şiirlerde bazı eksiklikler de bulunmaktadır.Bu nüsha Nâbî nüshaları arasında müellifin düzeltmelerini taşıyan eldeki tek nüshadır.

Bu nüshadaki değişiklikler,Nâbî Dîvânlarını "düzeltmeleri yansıtan" ve "yansıtmayan" nüshalar şeklinde ayrı bir tasnife tabî tutmamızı da gerektirmektedir.Ü nüshası,kenardaki şiirlerin yazılış biçimi ve fazlalığı bakımından bir müellif müsveddesi görünümündedir.Bu nüshadaki şiirlerin nazım şekillerine dağılımı şöyledir :22 Kaside,1 Terkîb-i Bend,4 Tahmîs,6 Mesnevi,825 Gazel, 100 Tarih,88Kıt'a,60 Matla',181 Rubâ'î,195 Mu'amma,20 Lügaz,30 Müfred.

Bu nüshanın başı :
"Ta'âlal'lah zihî dîvân-ṭırâz-ı şûret-i ma'nâ
Ki cism-i luṭfile rûḥ-ı me'âli eylemiş peydâ" şeklindedir.

Ü nüshasının sonunda :
"Aña gerekdür dil-i rûşen-r evân
Cübbe vü destâr ile olmaz hemân" beyti bulunmaktadır.

A NÜSHASI : Ankara Millî Ktp.İbni Sinâ Yazmaları A.3592.

Nüshanın Özellikleri:257 yk.,201x125-155x77mm.21 st.,2 stn. Ta'lik yz.Üzüm filigranlı,krem rengi Avrupa kt.,kırmızı cl.,müzehhep başlıklı,kırmızı meşin sırtlı,şirazeli ct.Kapakları kopuk.

Zahriyyede "Külliyyât-ı Nâbî Efendi Ki Vakt-i Hayâtında Cem' ü Tahrîr Olunmuş dur" kaydı bulunmaktadır.Nüshada yer yer sahh kayıtları mevcuttur. A nüshası,S1 grubundan bir nüsha ile karşılaştırılmış ve bunun sonucu olarak karşılaştırılan nüshadaki farklar kenara yazılmıştır.

A nüshası :

"Ta'âlal'lah zihî dîvân-ṭırâz-ı ṣûret-i ma'nâ
Ki cism-i lafẓile rûḥ-ı me'âli eylemiş peydâ" beyti ile

başlamakta ve :

"Aña gerekdür dil-i rûş en-r evân
Cübbe vü destâr ile olmaz hemân" beyti ile bitmektedir.

Nüshada,başka nüshalarda bulunmayan şiirler mevcuttur.Nüshanın diğer bir özelliği de son iki varakta Nâbî hakkında yazılan birkaç şiir ile farklı şairlere ait hezliyyat niteliğindeki şiirlerin yer almasıdır.Nüsha sayfa kenarına yazılmış şiirler bakımından da zengindir.Nüshadaki şiirlerin nazım şekillerine dağılımı şöyledir : 25 Kaside,816 Gazel,124 Tarih,1 Terkîb-i Bend,5 Tahmis,6 Mesnevi,65 Kıt'a,150 Rubâî,112 Matla',115 Müfred,87 Mu'amma,23 Lugaz,4 Şiir,4 Nâkıs Gazel.

M NÜSHASI : Millet Kütüphanesi,Ali Emirî Efendi Manzum Eserler 418.

Nüshanın Özellikleri:362 yk.,23st.,Nesih yz.,308x174-220x99 mm. Ser-levha müzehhep renkli nakışlı,yaldız cl.,kırmızı szb.,kahverengi,filigranlı, saykallı Avrupa kt.,mor, meşin,müzehhep,bordürlü ıstanpa ct.

Zahriyyede Mehmed Şeref,Ali Fuad,Zâhide Selma adlarına ve 1150 (1737),1154(1741),1289(1872) tarihli temellük kayıtları var.1a'da "Diyarbekirli 'Ali Emirî" mührü bulunmaktadır.Başta numarasız sayfada ise Seyyid Ârif ve Kebirî-zâde Mehmed Es'ad imzaları vardır.

Nüshanın sonunda Farsça Dîvânçe de yer almaktadır. Nâbî Dîvânı nüshanın 1-276 varakları arasındadır.Nüshanın 279-316 varakları arasında şairin Hayriyye adlı eseri,316-362 varakları arasında ise Hayr-âbâd adlı eseri vardır.

Eser : "Ta'âlal'lalı zihî dîvân-ṭırâz-ı ṣûret-i ma'nâ
Ki cism-i lafẓile rûḥ-ı me'âli eylemiş peydâ" beyti ile

başlamakta ve :

"Râst âmed be-sâl-i târîḫeş "

mısraı ile sona ermektedir.Dîvânın sonunda Farsça Dîvânçe de bulunmaktadır. "M" nüshasının en önemli özelliği,bütün şiirlerin tertipte yer almış olmasıdır. Bu nüshada sayfa kenarında şiir bulunmamaktadır.Nüshadaki şiirlerin nazım şekillerine dağılımı şöyledir :
18 Kaside,1 Terkîb-i Bend,803 Gazel,77 Tarih,62 Kıt'a,153 Rubâî,4 Tahmîs, 6 Mesnevi,31 Matla',48 Müfred,190 Mu'amma,16 Lügaz.

KARŞILAŞTIRMALI METİN İLE ESAS ALINAN NÜSHALARDAKİ ŞİİR SAYILARI :

ŞİİR / NÜSHA	K	Thm	T	TB	Ms	G	Kt	R	Mt	Mf	Mu	Lg	Top.
Metin	29	5	156	1	10	888	116	247	61	74	198	30	1815
S1	26	5	121	1	10	858	100	185	61	97	195	30	1689
S2	24	4	142	1	9	860	95	193	39	44	191	21	1623
S3	26	5	145	1	10	859	102	179	69	56	190	29	1671
Ü	22	4	100	1	6	825	88	181	60	30	195	20	1532
A	25	5	124	1	6	816	65	150	112	115	87	30	1536
M	18	4	77	1	6	803	62	153	31	48	190	16	1409

6. DÎVÂN METNİNİN YENİ HARFLERE AKTARILMASINDA İZLENEN YOL

Nâbî Dîvânı'nın Karşılaştırmalı metni hazırlanırken şu yazım kurallarına uyulmuştur:

a) Farkların ve diğer özelliklerin aparatta yazılmasında uyulan metod :

1. Şiirdeki herhangi bir beytin nüshada bulunmadığını belirtmek için aparatta nüshayı belirten harfin başına "-" işareti konmuştur.Sözgelimi bir gazelin 6.beytinin herhangi bir nüshada bulunmadığını belirtmek için : 6 -A kısaltmaları kullanılmıştır.

2. Nüsha farkları aparatta belirtilirken,önce metne alınan şekil yazılmış,karşısında ise diğer nüshalardaki farklı şekil alınmış ve bu farkın geçtiği nüshalar belirtilmiştir:

Ör. : 60 ġayretle : 'izzetle M,A

3. Bir beytin birinci mısraında birden fazla fark varsa,farklar arasına (/) işareti konmuştur.İkinci mısraın farkları gösterilirken (//) işareti kullanılmıştır.

4. Sayıları birin üzerinde olan farklar şöyle gösterilmiştir :

2 ol : o S2,çoḳ Ü,hiç M,A gibi.

5. Çeşitli nedenlerle okunamayan kelime veya mısralar sıra noktalarla gösterilmiştir.

b)Çeviriyazıda (transcription) Arapça,Farsça harf ve kelimelerin yazılışında uyulan metod :

1. Bu tür bilimsel çalışmalarda uygulanagelen transkripsiyon sistemi kullanılmıştır. Buna göre,Arap-Fars alfabesinde bulunup da yeni Türk alfabesinde bulunmayan harfler şöyle gösterilmiştir :

ʾ hemze ء
ṯ ث
ḥ ح
ḫ خ
ẕ ذ
ṣ ص
ż/ḍ ض
ṭ ط
ẓ ظ
ʿ ع
ġ غ
ḳ ق
ñ ڭ

2.Arapça ve Farsça'daki uzun ünlülerin okunuşunda (^) işareti kullanılmıştır.

3. Farsça "vâv-ı ma'dûle" , _v_ biçiminde gösterilmiştir: Ör. ḫ^vâb .

4. Farsça edat ve ön ekleri,eklendikleri kelimelerden kısa çizgi ile ayrı yazılmıştır:

Ör. ber-murâd,der-âgûş,nâ-tamâm gibi.

5. Yapım eki işlevini taşıyan Farsça ekler,sonuna geldikleri kelimeye bitişik yazılmışlardır : Ör. dîvâsâ,cûybâr,bihter,dîvânçe,âbdân,gülzâr,gülistân,sitemkâr,ıneykede, sitemger,ümîdvâr,hünerver,zerrîn gibi kelimelerin sonlarındaki "âsâ,bâr,ter,çe,dân zâr,istân,kâr,kede,ger,vâr,ver,în" gibi ekler bunlardan bir kısmıdır.

6. Arapça 'da "Allah" kelimesinin muzafun ileyh olduğu durumlarda,"lam"lar işaretle ayrılmamıştır : Ör. Abdu 'llâh,Beytu'llâh gibi.

7. Bilindiği gibi,Farsça isim ve sıfat tamlamalarında,ilk kelimeden sonraki kesrenin atılması ve iki öğenin ters çevrilmesi yoluyla da birleşik isim ve birleşik sıfat haline gelebilmektedirler.Yazımda,bu durumdaki birleşik kelimelerin arasına çizgi konulmuştur :
Ör. Mihnet-hâne,şikâyet-nâme gibi.

8. Farsça ikili tekrarların yazımında,tekrarlanan kelimeler arasındaki ek veya edatlar kısa çizgi arasına yazılmıştır :
Ör. ser-â-ser,rû-be-rû,pey-der-pey gibi.

9. Çeviriyazı sırasında,'ayş-'ıyş,'aşḳ-'ışḳ,'ayâr-'ıyâr gibi,her iki biçimde de okunması mümkün olan kelimelerin okunuşunda kesin bir tavır gösterilerek,bütün metinde tek şekil yazılmıştır.

10.Özel adların ve diğer bazı kelimelerin yazımında Türkçe İmlâ Klâvuzu'na uyulmuştur.

11.XVII.yüzyıldan itibaren sık karşılaşılan fonetik farklılıklar konusunda elimizde bilimsel çalışmalara dayanan sonuçlar yoktur.Bu yüzden metnin seslendirilmesinde eski şekiller tercih edilmiştir.

7. KISALTMALAR

..:Ankara Millî Kütüphane,İbni Sinâ Yazmaları
A.Ün.:Ankara Üniversitesi
AH.:Ankara Halk Kütüphanesi
Ans.:Ansiklopedi
Bk:Başlık
C.:Cilt
Cl.:Cetvel
DTCF.:Dil ve Tarih-Coğrafya Fakültesi Kütüphanesi
Edb.:Edebiyat
Ens.:Enstitü
Fak.:Fakülte
Frs.D.:Farsça Dîvânçe
G.:Gazel
GM.:Galata Mevlevihânesi Müzesi Yazmaları
İlâh.:İlâhiyat
İst.:İstanbul
İst.Tar.:İstinsah Tarihi
K.:Kasîde
Kt.:Kıt'a
Ktp.:Kütüphane
Lg.:Lugâz
M.:Millet Kütüphanesi
Mf.Müfred
mm.:Milimetre
Ms.:Mesnevî
Mt.:Matla'
Mu.:Mu'amma
Müs.:Müstensih
N.:Nazm
Nur.:Nuruosmaniye
R.:Rubâ'î
S.:Sayfa
S.:Sayı
S.:Süleymaniye Kütüphanesi
Sat.:Satır
T.:Târih
T.:Topkapı Sarayı Kütüphanesi
TB.:Terkîb-i Bend
Thm.:Tahmîs
U.:Umumî
Uzunl. :Uzunluğunda
Ü.:İstanbul Üniversitesi Kütüphanesi
Ün.:Üniversite
Yay.:Yayınları
Yaz.:Yazmaları
Yk. :Yaprak

Karşılaştırmalı Metnin Hazırlanmasında Kullanılan Nüsha Kısaltmaları :

A.:Ankara Millî Kütüphanesi,İbni Sinâ Yazmaları A.3592
GM.:Galata Mevlevihanesi Müzesi Yazmaları 679
GM1.:Galata Mevlevihanesi Müzesi Yazmaları 342
M:Millet Kütüphanesi,Ali Emirî Efendi,Manzum Eserler 418
S1.:Süleymaniye Kütüphanesi,Hamidiye Bölümü K.1118
S2.:Süleymaniye Umumî Kütüphanesi,Hamidiye Bölümü 1117
S3.:Süleymaniye Kütüphanesi,Lala İsmail Efendi 488
Ü.:İstanbul Üniversitesi Kütüphanesi,İbnülemîn Mahmud Kemâl İnal 3095
Ü1.:İstanbul Üniversitesi Kütüphanesi 1257

8.BİBLİYOGRAFYA

Aktüccar,Halil,Nâbî,Gökşin Yay.,İst.1984.

Ateş,Ahmet,Metin Tenkidi Hakkında,Türkiyat Mecmuası, C.VII-VIII,Cüz:1,s.253-267,

Blochet,E.,Catalogue des Manuscrits Turcs de la Bıblıotheque natıonale,Tome:I,Parıs,1932.

Courteille,Pavet de, Conseils de Nâbî Efendi a Son Fils Aboul Khair,Paris 1857(Eski yazılı metinlerle birlikte).

Dar'ul-Kütüb el-Kavmiye,Kısm'ul-Feharis'el-Şarkiye (Mısır Millî Kütüphanesi,Türkçe Yazmalar Kataloğu,1870-1980),C.I-II,III,The General Egyptian Book Organization,1987.

Dilçin,Cem,Örneklerle Türk Şiir Bilgisi,T.D.K.Yay.Ank.1983.

Dirıöz,Dr.Meserret,Eserlerine Göre Nâbî,Hacetepe Üniv. İdarî Bil.Fak.Türk Dili ve Edebiyatı Bilim Dalı, -basılmamış- Doçentlik Tezi,Ank.1976.

----------,Nâbî'nin Ailesine Ait Yeni Bilgiler, Türk Kültürü Dergisi,C.14,sayı:167,Eylül 1976,s.28.

Flügel,Prof.Dr.Gustav,Dıe Arabıschen,Persıschen und Türkıschen Handschrıften der Kaıserlıch-Könıglıchen Hofbıblıothek zu wıen,1965.

Götz,Manfred,Türkısche Handschrıften,Teıl 2,Franz Steıner Verlag Gmbh,Wıesbaden 1968.

Gövsa,İbrahim Alaeddin,Nâbî,Ahmet Sait Matbaası,İst.1933.

Güngör,Dr.Şeyma,Nâbî'nin Çağı ve Bazı Olaylarla Durumlar Karşısındaki Tutumu,Şanlıurfa ve GAP Sempozyumu Tebliğleri, İst.1988.

İpekten,Halûk,Eski Türk Edebiyatı -nazım şekilleri-,birlik yay.,Ank.1985.

İpekten,Doç.Dr.H.,İsen,M.,Toparlı,Doç.Dr.R.,Okçu,Doç.Dr.N., Karabey,Yrd.Doç.Dr.T.,Divân Edebiyatı İsimler Sözlüğü,Kültür Bak.Yay.,Ank.1988.

İsen,Yrd.Doç.Dr.Mustafa,Zagrep Bilimler Akademisinde Bulunan El Yazmaları,Türk Dünyası Araştırmaları,sayı:133, Nisan 1984.

İsmail Beliğ,Nuhbetü'l-Âsâr Li-Zeyli Zübdeti'l-Eş'âr,Hazırlayan:Yrd.Doç.Dr.Abdulkerim Abdulkadiroğlu,G.Ü.Gazi Eğit. Fak.Yay.,Ank.1985.

İstanbul Kütüphaneleri,Türkçe Yazma Divânlar Kataloğu (Komisyon),M.E.B.C.III,İst.1965.

Kaplan,Mahmut,Hayriyye-i Nâbî (İnceleme-Metin),Ankara Ünv. Sosyal Bilimler Enstitüsü,Türk Dili ve Edb.,Anabilim Dalı, Doktora Tezi,Ank.1990.

Kaplan,Prof.Dr.Mehmet,"Nâbî ve Orta İnsan Tipi",Türk Edebiyatı Üzerinde Araştırmalar-I,Dergâh Yay.,İst.1976,s.214

Karahan,Prof.Dr.Abdülkadir,Nâbî,Kültür ve Turizm Bakanlığı Yay.Ank.1987.

----------,"Nâbî" maddesi,İslâm Ansiklopedisi, M.E.B.,Cilt:9,s.3-9.

----------,"Nâbî" maddesi,Türk Ansiklopedisi, M.E.B.C.25,Ank.1977,s.58-59.

----------,Nâbî'nin El Yazısı,İmzası,Mührü ve Surnâmesine Dair,T.D.E.Dergisi,C.II,İst.1972,s.133-140+1 levha.

----------,"Nâbî'de Urfa ve Çağının Bazı Olayları", Kahramanlar ve Şairler Beldesi Şanlıurfa'ya Bir Armağan, Kurtiş Matbaası,İst.1987.

----------,İslâm-Türk Edebiyatında Kırk Hadis, Diyanet İşleri Baş.Yay.,Yeni Baskı,Ank.1991.

----------,Eski Türk Edebiyatı İncelemeleri,İst.Üniv. Edebiyat Fak.Yay.,İst.1980.

Karatay,Fehmi Edhem,Topkapı Sarayı Müzesi Kütüphanesi,Türkçe Yazmalar Kataloğu,Küçükaydın Mat.2.C.,İst.1961.

Kortantamer,Doç.Dr.Tunca,Nâbî'nin Osmanlı İmparatorluğu'nu Eleştirisi,Tarih İncelemeleri Dergisi-II,Ege Üniv.Edebiyat Fak.Yay.İzmir,1984,s.83-116.

Köprülü,Fuad,Eski Şairlerimiz Divân Edebiyatı Antolojisi, XVII-XVIII.Asırlar,İst.1931.

Levend,Agâh Sırrı,Nâbî'nin Surnâmesi,İnkılâp Ktp.İst.1944.

----------,Türk Edebiyatı Tarihi,T.T.K.Yay.,C.I,Ank.1984.

----------,"Ümmet Çağında Ahlâk Kitaplarımız",Türk Dili Araştırmaları Yıllığı,Belleten,1963,Ank.1964,s.89-115.

Maraş,M.Atilla,Hayriyye-i Nâbî'nin Tanımı,İlim ve Sanat, Sayı:20(Temmuz-Ağustos)s.20,1988.

Mehmed Süreyyâ,Sicill-i Osmânî (Yahud Tezkire-i Meşahir-i Osmânî),Matbaa-i Amire,C.4,İst.1308.

Mengi,Prof.Dr.Mine,Divan Şiirinde Hikemî Tarzın Büyük Temsilcisi Nâbî,Atatürk Kültür,Dil ve Tarih Yüksek Kurulu Yay.Ank.1987.

----------,Çağının İnsanı Olarak Nâbî,Ömer Asım Aksoy Armağanı,T.D.K.yay.Ank.1978.

Nâbî,Hayriyye-i Nâbî,Matbaa-i Ebuzziya,İst.1307.

--------,Dîvân-ı Nâbî,Bulak (25x16),1257.

--------,Dîvân-ı Nâbî,İstanbul (26x18),1292.

--------,Fetih-nâme-i Kameniçe,Tercümân-ı Ahvâl Matbaası, İst.1281.

--------,Tuhfetü'l-Harameyn,İst.1265.

--------,Tuhfetü'l-Harameyn,-Hac Hatıraları-,Yayına Hazırlayan:Mahmut Karakaş,Özdal Yay.,Şanlıurfa,1989.

--------,Hayriyye,Ebüzziyâ Ktp.,İst.1307.

--------,Zeyl-i Siyer-i Veysî,Bulak,1248.

Necip Âsım,"Hadîs-i Erbaîn Tercümeleri",Millî Tetebbular Mecmuası,C.2,Sayı:4,Yıl:1331,s.143-165.

Özen,Mine Esiner,Yazma Kitap Sanatları Sözlüğü,İst.Üniv. Yay.İst.1985.

Pala,İskender,Nâbî,Hayriyye,Bedir Yay.,İst.1989.

Rieu,Charles,Catalogue of the Turkish Manuscripts in the British Museum,London 1888.

Safâyî,Tezkiretü'ş-Şu'arâ,Millet Ktp.,Nu:771

Sâlim,Tezkiretü'ş-Şu'arâ,Süleymaniye Ktp.Es'ad Ef.Böl.,Nu:3872

Şemseddin Sâmî,Kâmusü'l-Alâm,Mihrân Matb.C.6,İst.1316.

Şeyhî Mehmed Efendi,Vekayiü'l-Fudalâ,Şakaik-ı Nu'maniye ve Zeyilleri,Neşre Hazırlayan:Doç.Dr.Abdülkadir Özcan, C.4,s.472

Tercüman Gazetesi Ktp.Türkçe Yazmalar Kataloğu I,Haz:Günay Kut,Edebiyat Fak.Basımevi,İst.1989.

Unat,Faik Reşit,Hicrî Tarihleri Milâdî Tarihe Çevirme Kılavuzu,T.T.K.Basımevi,5.baskı,Ank.1984.

Uzunçarşılı,Ord.Prof.İsmail Hakkı,Osmanlı Tarihi,T.T.K. Basımevi,C.III,2.Kısım,3.baskı,Ank.1982.

Yakıt,Doç.Dr.İsmail,Türk-İslâm Kültüründe Ebced Hesabı ve Tarih Düşürme,Ötüken Neşr.,İst.1992.

Zettersteen,K.V.,Die Arabischen,Persischen und Türkischen Handschriften der Unuverstatsbibliothek Zu Uppsala,C.II, Upsala 1935.

Ziya Paşa,Harâbât,Matbaa-i Amire,İstanbul,1291.

M E T İ N

I

İẒHÂR-I EMVÂC-I ŻARÂ'ET Ü ZÂRÎ DER-LÜCCE-İ TEVḤÎD-İ BÂRÎ CELLE ŞÂNEHU MÜZEYYEL BE-NÂM-I BÂ'İS-İ CEM'İYYET-İ DİVÂN VEZÎR-İ 'ALÎ-ŞÂN SİLAḤDÂR ḤÜSEYN PÂŞÂ-ZÂDE SİLÂḤDÂR İB-RÂHÎM PÂŞÂ (*)

Mefâ'îlün/Mefâ'îlün/Mefâ'îlün/Mefâ'îlün

1 Ta'âlallâh zihî dîvân-ṭırâz-ı ṣûret ü ma'nâ
Ki cism-i lafẓ ile rûḥ-ı me'âli eylemiş peydâ

2 Zihî ḥayyât-ı ḫil'at-dûz-ı bâzâr-ı ḥaḳâyık kim
Ḳad-i ma'nâyı itmiş câme-i terkîb ile ber-pâ

3 Olup ḫurşîd ü mehden mühre-keş evrâḳ-ı eflâke
Ḫuṭûṭ-ı rûz u şebden nüsḫa-i ṣun' eylemiş inşâ

4 İdüp vaż'-ı ḳalem evrâk-ı ḥikmet-ḫâne-i ṣun'a
Çeküp müsvedde-i ġaybı beyâża eylemiş imlâ

5 Virüp tertîb eczâ-yı muḫâlif-gûne-i kevne
Dü-renge târdan dikmiş aña ṣîrâze-i ibḳâ

6 Ḳurup bir bârgâh-ı ṣun' luṭf u ḳahrdan memzûc
Virüp eżdâda amîziş ḳomış nâmın anuñ dünyâ

7 Yazup redd ü ḳabûle ḥüccet itmiş kişverin ta'dîl
Virüp kevn ü fesâda ṣûret itmiş ḥükmini icrâ

8 Virüp ḥaḳḳ-ı ṣarîḥin ḳabż ü basṭ ü maḥv ü iṣbâtuñ
'Adâlet-ḫâne-i ḥikmetde itmiş cümlesin irżâ

9 İdüp dûlâb-ı istiġnâyı gerdân cûy-ı cûd üzre
Riyâż-ı iḥtiyâc-ı mümkinâtı eylemiş irvâ

10 Zihî żât-ı ulûhiyyet mühim-sâz-ı rubûbiyyet
Ki şehristân-ı ṣun'ında degül bir żerre nâ-ber-câ

---

1 S1,1b;S2,1b;S3,1b;Ü,2b;M,1b;A,1b.

(*)S1,S2,S3.A ;Ü'de "dîvân" kelimesi eksik.
1 lafẓ ile : luṭf ile S1,S3,Ü
5 dikmiş : itmiş S2
6 dünyâ : deryâ S1

11 Zihî mübdi' ki bî-reng-i 'amâdan eylemiş tasvîr
Hezârân çihre-i rengîn hezârân dîde-i bînâ

12 Zihî Vâcib ki itmiş mümkinüñ îcâdını îcâb
Kemâl-i raḥmetinden eylemiş ma'dûm iken iḥyâ

13 Zihî Ḫâliḳ ki kemter nuṭfe-i nâ-çîzden itmiş
Ḳıbâb-ı bârgâh-ı çarḫa sıġmaz kimseler peydâ

14 Zihî Râzıḳ ki enbân-ı 'ademden itmede iḥsân
Hezârân tûşe-i şîrîn hezârân ni'met-i aḥlâ

15 Zihî Fâtiḥ ki aġṣân-ı ḫafâdan itmede ibrâz
Niḳâb-ı berge pîçîde hezârân mîve-i eşhâ

16 Zihî Bârî ki ni'met-ḫâne-i ṣun'ında ḫalḳ eyler
Hezârân dilber-i mevzûn hezârân duḫter-i ḥasnâ

17 Zihî Ṣâni' ki eyler berg-i tut u kirm-i bed-bûdan
Libâs-ı iftiḫâr-ı şehriyârân aṭlas u dîbâ

18 Zihî Ḳâdir ki ḫâk-i tîre-ṭıynetden ider îcâd
Sefîd ü zerd ma'den sebz ü surḫin cevher-i ġarrâ

19 Zihî 'Âdil ki eyler çâr-sûy-ı çâr faṣlında
Terâzû-yı dü-keffe ḫidmetin sermâ ile germâ

20 Zihî Ḳâbıż ki 'âlem ḳabża-i ḥükminde mużṭardur
Zihî Bâsıṭ ki çekmiş kâ'inâta sufre-i na'mâ

21 İdüp 'âlemlere baḫş-ı ḥayât enfâs-ı Raḥmânî
Çıḳarmış arż-ı meyte mürdegânın eylemiş iḥyâ

22 Çenâr-ı raṭbdan tedrîc ile taḥṣîl idüp âteş
Nihâd-ı ġûreden tedbîr ile terkîb ider ḥalvâ

---

15 berge : berg-i S1,S3,Ü,M,A / pîçîde : pîçînden S1,S3

23 Bu 'ulviyyât u süfliyyât tedbîrât-ı Rabbânî
Kitâb-ı ma'rifetdür noḳṭa-i z̲errât ser tâ-pâ

24 Bu emvâc-ı mecâzuñ ḳa'rına reh-yâb olan añlar
Ki var taḥtında pür dürr-i ḥaḳîḳat jerf bir deryâ

25 Ḥurûş-ı raḥmetinden müste'âr ârâyiş-i hestî
Kelâm-ı 'izzetinden müstefâd esrâr-ı " ما اوحی "

26 Kitâb-ı ḥikmetinde noḳṭa-i zer ḳurṣa-i h̲urşîd
Ḳıbâb-ı 'izzetinde câm-ı revzen ṭârem-i mînâ

27 Der-i 'ilminde müsta'mel-süh̲an mâhiyyet-i 'âlem
Reh-i faẓlında pâşîde-güher ḥâṣiyyet-i eşyâ

28 Şükûh-ı ḳudreti bâlâ-yı idrâkât-ı insânî
Vücûh-ı ḥikmeti bîrûn-ı ḥadd-i fehm ü istîfâ

29 Sehâb-ı luṭfa nâ-ḳâbil temânü' eylemek imsâk
Ḥudûd-ı men'i nâ-mümkin tecâvüz eylemek i'ṭâ

30.Terâzû-yı teḳâbül vaż' idüp bâzâr-ı imkâna
Naḳîżine tevâfuḳla teh̲âlüf eylemiş ilḳâ

31 'Anâṣırla ṭabâyi' reng-i żıddîde olup ḳâ'im
Biribiriyle olmışlar vaḥîdü'l-aṣl iken a'dâ

32İdüp bi'ṭ-ṭab' biribirine hem dôst hem düşmen
Ḳoparmış iktiżâ-yı ḥikmet üzre arada ġavġâ

33 Teh̲âlüf ṣûretâ mâni' degüldür vaḥdet-i aṣla
Olur bir şâhdan surḫ̲ u sefîd ü h̲âr ü gül peydâ

34 Muḥîṭüñ vaṣfıdur 'az̲b u ücâc-ı lez̲z̲et-i enhâr
Müsemmâ vâḥid ammâ muh̲telif evṣâf ile esmâ

---

23 'ulviyyât u süfliyyât tedbirât-ı :'ulviyyât u süfliyyât u tedbirât-ı S1,S3
28 fehm ü istifâ :fehm-i istifâ S1,S3,A //vücûh-ı :vücûd-ı Ü

ما اوحی:Kur'ân-ı Kerim,Necm Suresi 10.âyet.

35 Ezel ser-noḳṭa-i devr-i ḥayât-ı aṣldur k'eyler
Ebedden imtina'-i infikâk-i 'aynına îmâ

36 Olanlar ẕevḳ-yâb-ı meşhed-i Mûsâ ider idrâk
Ser-â-ser oldığın 'âlem tecellî-ḫâne-i Sînâ

37 Maraż hem-çeşm-i ṣıḥḥat nîstî mir'ât-ı hestîdür
Dü mir'ât-ı muḳâbil-gûnedür serrâ ile ḍarrâ

38 Olur ẓâhir ṭıbâ'a nisbet ancaḳ nef' ile żarrı
Egerçi nef' u żarrı muḥtevî mecmû'a-i eczâ

39 Maḳâl-i لاابالی hem cenâḥ-ı tâ'ir-i re'fet
Su'âl-i لم تعدنی hem per-i ṭâvûs-ı istiġnâ

40 İdüp yirlü yirinde kârgâh-ı ḥikmetin tertîb
Kimin itmiş gedâ-yı kâse der-kef kimisin iġnâ

41 Ġıdâsın eylemiş şâyânı üzre herkesüñ ta'yîn
Kimin itmiş pelâs-ı cehle müstaġraḳ kimin dânâ

42 Melâ'ik ḫâdimân-ı یأمربالعدل و الاحسان
Şeyâṭîn dîdebân-ı furṣat-ı ینهی عن الفحشا

43 Kimin itmiş diyânet şöhretiyle 'umde-i eyyâm
Kimin itmiş günâh u ma'ṣiyetle 'âleme rüsvâ

44 Kimin hem-pister-i 'illet kimin hem-ḫvâbe-i ṣıḥḥat
Kimin itmiş re'âya kimisin şâh-ı cihân-ârâ

45 Buraḳ-ı 'izzet u câhı idüp pâ-beste-i taḫṣîṣ
Semend-i raḥmet-i 'âmuñ 'inânın eylemiş irḫâ

46 Kimin itmiş risâletle şefî'-i varṭa-i maḥşer
Kimin itmiş velâyetle nedîm-i ḥalvet-i ma'nâ

---

37 muḳâbil-gûnedür :teḳâbül-gûnedür A
44 hem-pister-i :hem-per-i Ü

لاابالی:Umursamıyorum" anlamında.

لم تعدنی :"Bana dönmedin,sözünde durmadın" anlamında.

یأمربالعدل و الا:Kur'ân-ı Kerim,Nahl Suresi 90.âyet.

ینهی عن الفحشا:Kur'ân-ı Kerim,Nahl Suresi 90.âyet.

47 Cihândan aṣl-ı maḳṣûd enbiyâ vü evliyâdur hep
Velîkin oldılar envâ'-ı uḫrâ bi't-teba' peydâ

48 Nübüvvet ḥâkim-i fermân-revâ-yı mesned-i teşrî'
Velâyet ḫâzin-i envâr-ı sırrü'l-ġayb-i lâ-yüḥṣâ

49 Nübüvvet kîmiyâ-yı mis-sirişt-i pûte-i işrâk
Velâyet vâṣıl-ı iksîr-i eczâ-ḫâne-i 'ulyâ

50 Nübüvvet ṣâḥib-i terfî'-baḫş-ı râyet-i aḥkâm
Velâyet ḥâcib-i ḥalvet-serây-ı 'izzet-i aḥmâ

51 Nübüvvet âftâb-ı nûr-pâş-ı maşrıḳ-ı iẓhâr
Velâyet gevher-i gencîne-gîr-i magrib-i iḫfâ

52 Virüp sermâye-i tafṣîli dest-i teng-i icmâle
İder bir noḳṭadan çendîn kitâb-ı 'anberîn imlâ

53 O mücmel noḳṭanuñ tafṣîl-i âşârın temâşâ it
olur bir toḫm-ı kemterden dıraḫt-ı bârver peydâ

54 Olur ol noḳṭa ẓâhir 'ayni ile mîve żımnında
'Iyâr-ı noḳṭa-i dil n'oldıgın fehm eyle ol dânâ

55 Anuñçün ḳalb-i mü'min oldı 'arş-ı a'ẓam-ı Bârî
Didi 'ârif benem ol noḳṭa-i mevżû'a taḥte'l-bâ

56 Bu 'âlem bir kitâb-ı ḥikmet-endûz-ı ḥaḳâyıḳdur
Me'âlin her kim istiḫrâc iderse âferîn bâdâ

57 'Aceb vaż' eylemiş bu kârgâh-ı ḥikmet-âmîzi
Ki kemter ṣun'ını derk eyleyince pîr olur bürnâ

58 Ḥaḳîḳat-bîn olanlar fehm iderler oldıġın ancaḳ
Cihân-ı ẓâhir ü bâṭın ḥükûmet-ḫâne-i esmâ

59 Meşâ'ir vaż' idüp terkîb-i cism nev'-i insânda
Yed-i her dîgere itmiş münâsib âletin i'ṭâ

60 Dimâġı eyleyüp ḫalvet-serây-ı ḳuvvet-i taṣvîr
O 'âlî ḳaṣrda şâh-ı ḫayâli eylemiş îvâ

61 Dehân u leb 'aceb germ-âbe-i 'ibret-nümâdur kim
Ki ḫal' u lebs ider anda hezârân şâhid-i ma'nâ

62 Binâ-yı intiẓâm-ı dîn ü dünyâya idüp alet
Zebâna nuṭḳ virmiş gûşa virmiş ḳuvvet-i ışgâ

63 İdüp çeşme ḥavâle ḫıdmet-i ẕevḳ-i temâşâyı
Cemâl u çeşmi itmiş birbirine vâlih u şeydâ

64 İdüp nerm u dürüşti lâmise bî-çâreye ta'yîn
Meşâmı bûya vaḳf itmiş meẕâḳa leẕẕeti ihdâ

65 Ḫaṭ u naḳş u ḳumâş u kârı itmiş cûy-ı şun'ından
Ser-i unbûbe-i mîzâb-ı engüştân ile iskâ

66 Ḫıred derkinde 'âciz şun'ınuñ fehminde dil ḥayrân
Ta'âlallâh zihî Ṣânî' ta'âlallah zihî dânâ

67 Bülend ü pest-i 'âlem birbiriyle irtibâṭ itmiş
Biribirisine muḥtâcdur a'lâ ile ednâ

68 Medârından teraḳḳî yâ tenezzül eylese ḫurşîd
Olurdı 'âfiyet iksîr ü ṣıḥḥat hem-per-i 'anḳâ

69 Fuṣûl-ı erba'a itse tecâvüz ḥadd-i pergârın
Niẓâm-ı mümkinâta iḫtilâl eylerdi isti'lâ

70 Eger leyl ü nehâr âmed-şudında geçse miḳdârın
Ḥayât-ı kâ'inâta fâsidât eylerdi istîlâ

---

61 -S2,Ü,M,A
68 'âfiyet : zindegî S2,M,A

71 Hevâ-yı rûḥ-baḫşâ itmeyeydi cilve-i raḥmet
Olurdı ḫalḳ-ı 'âlem yek nefesde cümle nâ-peydâ

72 Olaydı pâ-keşîde âb reftâr-ı dil-ârâdan
İderdi sûz-ı sîne teşnegânuñ ṣıḥḥatin yaġmâ

73 Birûn olmazsa âteş ḥaclegâh-ı seng ü âhenden
Olur efsürde-i ta'ṭîl ni'met-ḫâne-i 'uẓmâ

74 Eger ḫâk-i siyeh basṭ eylemezse ḫᵛân-ı iḥsânı
Olur kâr-ı şikem-ḫᵛârân-ı 'âlem âh u vâ-veylâ

75 Kemîne gendüm-i kem-ḳadr nâ-yâb olsa 'âlemden
N'olurdı zîb-i ḫᵛân-ı şehryârân-ı cihân-ârâ

76 Eger gâv-ı ḥaḳîr olmasa gerden-dâde-i ḫidmet
Olurdı ḥal-i maġrûrân-ı 'âlem müşrif-i ifnâ

77 Sehâb-ı raḥmet-i Ḥaḳḳ gevher-efşân olmasa yek-çend
Olurdı ḫalḳ-ı 'âlem kâse-gerd-i dest-i istisḳâ

78 Şümâr-ı ni'metinde bî-vefâdur leşker-i a'dâd
Senâ-yı ḳudretinde nâ-resâdur süllem-i iḥṣâ

79 Bu deñlü ni'met-i bi-imtinânuñ ḳadrini bilmez
'Aceb küfrân-ı nâ-şükrândur ekşer merdüm-i dünyâ

80 Bu deñlü ni'met-i ma'lûme vü mechûleden şoñra
İder taḳdîrden basṭ-ı şikâyet itmez istiḥyâ

81 Bu nân u bu nemek ḥaḳḳın ferâmûş eyleyen câhil
Ne ṣûretle olur ümmîdvâr-ı ni'met-i ferdâ

82 Cezâ tertîbine şâyândan özge bir cevâb olmaz
Eger kim eylese müftî-i inṣâfından istiftâ

---

77 olurdı :olurlar S1,S3
80 -Ü,S3'te derkenar.
82 şâyândan :şâyândur S2

83 Degül luṭfı ḫüdâvend-i kerîmüñ ḳâbil-i inkâr
Meger inkâr iden Mecnûn ola yâ ṭıfl yâ a'mâ

84 Eger kim ism-i Settâruñ mededkâr olmasa luṭfı
İderdük iḳtiżâ evvel ḳademde olmaġı rüsvâ

85 İlahî sâbıḳ-ı in'âmuñı it lâḥiḳa peyvend
Günâh-ı bendegânı itme rûy-ı cehline ilḳâ

86 'Uṣât-ı bendegânuñ olsa da şâyeste-i ta'zîb
Yine eyle ilâhî şânuña şâyânını icrâ

87 Kerimâ câhilân-ı ni'metüz mümkin midür bizden
Bu deñlü ni'metüñ itmek ḥuḳûḳ-ı şükrini îfâ

88 Bizüm küfrânumuz laġv oldıġında şübhe yok ancaḳ
Anı sen cünbiş-i aḳlâm-ı ġufrânuñla ḳıl ilġâ

89 'Afüvvâ bendegânuñ lâyıḳı taḳṣîrdür 'afv it
İdersek de bile taḳṣîr-i basṭ-ı ḥarf-ı isti'fâ

90 O dergâh-ı kerem kim ḫâki iḥsân-hîz-i raḥmetdür
Ne ḳadîrdür 'amel müstevcib-i 'afv olmaġa ḥâşâ

91 Neyüz biz yâ bizüm a'mâlümüz n'olsa gerek yâ Rab
Aña da mikneti sensin viren ey mûcid-i eşyâ

92 Ġarîk-i luṭf iken ḥâşâ ki raḥmetden ḳala maḥrûm
Kemîne bî-kesüñ 'abd-i faḳîrüñ Nâbî-i şeydâ

93 İlâhî sen mu'ammer ḳıl o żât-ı ḫayr-fermâyı
Ki bu naẓma dem-i cân-baḫşı oldı mu'cib-i iḥyâ

94 Silâḥdâr-ı şeh-i dîn ṣâḥib-i sermâye-i temkîn
Vezîr-i 'ârif u 'âlim müşîr-i 'âḳil u yektâ

---

83 ṭıfl :ṭıfl u S2,M,A
93 naẓma :naẓm-ı S2,S3,A

95 Cenâb-ı âṣaf İbrâhîm Pâṣâ-yı bülend-iḳbâl
Vücûdiyle müşerref oldıġında ḥıṭṭa-i Şehbâ

96 Teveccüh itdi dîvân-ı faḳîri itmege tertîb
Kühen müsveddelerden bir yire cem' itdi ser tâ-pâ

97 Didi dibâcesinde olsa bir ser-nâme-i tevḥîd
Olurdı naḳṣdan 'ârî mükemmel nüsḫa-i ġarrâ

8 Olınca ol nefesden baḥr-ı ṭab'um mevc-ḫîz-i şevḳ
Ḳalem tevḥîd-i Bârî lüccesinde oldı reh-peymâ

99 Bi-ḥamdi'llâh mededkârî-i tevfîḳ-i İlâhiyle
Bu ṣûretde ḥırâmân oldı bu dûşîze-i ḥasnâ

100 Rüsûm-ı ka'inât olduḳça cârî ḥażret-i Bârî
İde ol âsaf-ı 'âlî-cenâbuñ zâtını ibḳâ

101 Vücûd-ı pâkine Nâbî budur Ḥaḳ'dan recâmuz kim
İde ḫayyâṭ-ı ḳudret câme-i dil-ḫvâhını iksâ

---

95 müşerref :şeref-yab S2,Ü,M,A

2

MÂLÎDEN-İ ÇEŞM-İ SİYEH-SİRİŞK-İ ḲALEM BE-ÂSTÂNE-İ NA'T-I ŞERÎF-İ SEYYÎD-İ 'ÂLEM SALLA'LLÂHU 'ALEYHİ VE SELLEM

Fe'ilatün/Fe'ilatün/Fe'ilatün/Fe'ilün

1 Naḳş göstermek içün ḥâme-i ṣun'-ı üstâd
Oldı sayḳal-zede bu nüh varaḳ-ı kevn ü fesâd

2 Nâ-mükerrer ṣatılur çâr-sûy-ı 'âlemde
Nev-be-nev emti'a-i kârgeh-i ṣun'-âbâd

3 Zârdur ḳabż ile basṭuñ dü ser-engüştinde
Vaż'-ı ḥikmetle bu bâzîçegeh-i best ü güşâd

4 Bestedür birbirine çenber-i dûlâb-ı vücûd
Mürtebiṭ birbirine âb ile ḫâk âteş u bâd

5 İdüp âmiḫte-i ḫuşk ü ter ü germ ü serdi
Çâr rükn üstine yapmış bu binâyı üstâd

6 Ṣadme-i ḥikmet ile ḥâmları puhte ider
Terbiyet-ḫâne-i kevn oldı dükân-ı ḥaddâd

7 Hep ser-â-pây cihân mezra'a-i 'ibretdür
Cereyân itmededür ḳâ'ide-i zer' u haṣâd

8 Luṭf ile ḳahrı biribirinüñ âyînesidür
'Âlemüñ naẓm-ı ḳıyâmına sebebdür eżdâd

9 Telḫ olur ẕâ'iḳa-i naẓm-ı umûr-ı 'âlem
Olmasa sirke-fürûşa müteḳâbil ḳannâd

---

2 S1,3b;S2,4a;S3.3b;Ü,5a;M,3b;A,4a
(*)S1,S2,S3,Ü,M
:Kelimât-ı ṭarz-ı Cedîd Der-Beyân-ı Teḳâbülât-ı În Cihân Der-Evṣâf-ı Bâ'iṣ-i Kevn ü Mekân Ḥabîb-i Ḫudâ Muḥammed Muṣṭafâ Ṣalla'llâhu 'Aleyhi Ve Sellem A

7.S1 ve S3'te 8. beyit.
9.Ü,M,A ve S2 'da 10. beyit.

10 Ṣâni'-i dâd u sited çâr-sûy-ı imkâna
Eylemiş ḥikmet ile vâż-ı terâzû-yı teżâd

11 Dîne vü devlete ṣûret-dih-i naẓm olmaz idi
Yimese hâven-i zilletde let eczâ-yı midâd

12 Eyle bâzâr-ı cihâna bir alur gözle naẓar
Kimi hem-dest-i revâc ü kimi hem-gird-i kesâd

13 Ḫoş nigâh it bu ḫazângâh-ı bahâr-âlûda
Kimi bülbül gibi maḥzûn kimisi gül gibi ṣâd

14 Ne bu tertîb-i ḥikem cümle benî âdem iken
Birisi ḫâne yapar birisi olmış ırġâd

15 Bu ni'am-ḫâne-i ḥikmetde 'aceb ḥâletdür
Biri sulṭân-ı cihân biri gedâ-yı bî-zâd

16 Ḳalb bir ḫâne iken baḳsañ iki cânibine
Biri vîrâne olur biri olursa âbâd

17 Bu fenâ ṣaydgehinde 'acabâ var mı ola
Ṣayd içün kendisi ṣayd oldıġın añlar ṣayyâd

18 Ey iden câme-i aṭlasla tefâḫür gözüñ aç
Saña aṭlas görinür berg-i ḥaḳîr-i furṣâd

19 'Ârif ol dest-güşây olma 'aṭâ-yı çarḫa
Ne 'aṭâ eyler ise âḫir ider istirdâd

20 Gerdiş-i 'âleme mevḳûf beḳâ-yı âdem
Şehr vîrân olur olmazsa ḳurâdan imdâd

21 Gör ḫumûlüñ şerefin kim żarar itmez çemene
Şâḫ-ı eşcârı şikest eyler iken ṣadme-i bâd

22 Çerḫ-i mînâ nefes-i âdem ile devr eyler
Ḳuṭbdur bârgeh-i seb' semavâta 'imâd

10.Ü,M,A ve S2'de 9. beyit.
13.ṣâd S1,S3: güṣâd S2,

23 Ṭâli' u hâbiṭ-i hestî vü bülend ü pestî
Dergeh-i ḥażret-i طاها dan ider istimdâd

24 İsm-i pâkinde olan ma'nî-i طاها eyler
Cümle eşyâda ṭulû' ile ḥübûṭa imdâd

25 Fâtiḥ-i daḫme-i derbeste-i ġayb-ı mutlaḳ
Ḫâtim-i şâh-ı risâlet şeh-i iḳlîm-i reşâd

26 Merdüm-i dîde-i cân ma'nî-i sırr-ı Ḳur'ân
Maḳṣad-ı kevn ü mekân bâ'iṯ-i naḳş-ı îcâd

27 Ḥażret-i şâh-ı rüsül hâdî-i esrâr-ı sübül
Şârıḳ-ı çerḫ-i hüdâ ḫâzin-i genc-i is'âd

28 Nûr-ı pîşânî-i Âdem güher-i kân-ı kerem
Aṣl-ı iḥsân-ı ni'am 'ârife baḫş-ı emcâd

29 Dâver-i taḫt-ı risâlet şeh-i iḳlîm-i kemâl
Gevher-i baḥr-ı ḫıred pâdişeh-i mülk-i sedâd

30 Ḥażret-i Aḥmed ü Maḥmûd u Muḥammed Ḥâmid
Maẓhar-ı nûr-ı cemâl âyine-i ḥubb ü vidâd

31 Münderic nüsḫa-i ẕâtında kemâlât-ı vücûd
Mündemic ṭıynet-i pâkinde ḫavâṣṣ-ı îcâd

32 Bûsegâh-ı ḳademi küngüre-i 'arş-ı 'aẓîm
Rîze-ḫvâr-ı ni'amı dâ'ire-i seb'-i şidâd

33 'Ârıżı âyet-i ûlâ-yı kelâm-ı eẕelî
Süḫanı ġâyet-i ma'nâ-yı kitâb-ı irşâd

34 Nûrı ârâyiş-i ḳandil-i serâ-perde-i Ḥaḳḳ
Pertevi nâ'ire-i ḥubba medâr-ı îḳâd

---

24 -S1,S3,A,Ü
28 iḥsân-ı ni'am:iḥsân ü ni'am S1,S3,Ü
emcâd : imdâd S2

طاها: Kur'ân-ı Kerim,Tâ Hâ Suresi(20.Sure).

35 Aña ma'lûm idi esrâr-ı kitâb-ı melekût
Gelmedin levḥ-i hecâya kelimât-ı eb ü câd

36 Girmedin kisve-i terkîbe vücûd-ı pâki
Ẕâtı olmışdı mevâlîde medâr-ı îcâd

37 Ẕâtına ḫâṣ idi ma'mûre-i bûd u nâ-bûd
İtmedin ḫâme-i ḳudret daḫı taḥrîr-i bilâd

38 Nâmı ârâyiş-i pîşâni-i 'arş olmış idi
İtmedin kâtib-i ḥikmet daḫı terkîb-i midâd

39 Olmadı miṡli daḫı zîver-i gehvâre-i ṣun'
Nefs-i küllîyeye 'aḳl-ı kül olaldan dâmâd

40 Ḥażret-i Rûḥu'l-emîn ġâṣiye ber-dûṣı idi
Ḳonmadın daḫı ḫuyûl-i felege nâm-ı ciyâd

41 Oldı zânû-zede-i medrese-i ما اوحی
Olmadıysa n'ola zânû-zen-i pîş-i üstâd

42 Aña ma'nâsını keşf eyledi levḥ-i ḳaderüñ
Eyleyen Âdem'i esmâ ile ancaḳ irşâd

43 'ilm-i resmîyi tenezzül mi ider taḥṣîle
Kisbe mevḳûf degüldür şeref-i mâder-zâd

44 Ẕâtı âsûde-i gehvâre-i nûr olmış idi
Levḥ-i ḫâk olmadın eṭfâl-i mevâlîde mihâd

45 Nûrı âyîne-i vech-i ezelî olmış idi
Olmadın çihre-nümâ şîşe vü levḥ-i fûlâd

46 Evvelîn noḳṭası rûḥı ḳalem-i a'lânuñ
Kümmelüñ rûḥına ol rütbeden eyler imdâd

---

42 levḥ-i ḳaderüñ:levḥ-i ḳudret S2,sırr-ı ḳadrüñ A
44 nûr: ṣun' S2,nazm A
45 şîşe vü: şîşe-i S1,S3,A

ما اوحی:Kur'ân-ı Kerim,Necm Suresi,10.âyet.

47 Zâtı olmışdı ġıdâ-baḫş-ı ṭuyûr-ı ceberût
Yoġ iken daḫı ne ḥayvân ne nebât ü ne cemâd

48 Baḥrinüñ ḳaṭresidür kimde ki var gevher-i 'ilm
Mihrinüñ zerresidür kimde ki var nûr-ı reşâd

49 Dûde-i faẓlınuñ ednâ şererin bulmışdur
Ḳanġı 'âlemde ki peydâ ola zihn-i veḳḳâd

50 Ḳışrını maġz-ı eḥâdisinüñ itmiş çîde
Ḳanġı fâẓılda hüveydâ ise ṭab'-ı naḳḳâd

51 Luṭfınuñ ḳadrini bildürmek içündür muṭlaḳ
Iṣṭılâḥât-ı fünûn içre bulunmak eb'âd

52 Olmasa ravżası sermâye-dih-i feyż-i fütûḥ
Girih-i ġoncayı ḥall eyleyemez nâḫun-ı bâd

53 Şemme-i ḫulḳını vaşf itse çemenlerde nesîm
Gürbe-i bîd virür bûy-ı dil-âvîz-i zebâd

54 Ḫâzin-i cennet olur ḥüccet-i iflâs be-kef
Kemterîn mûyın iderlerse bihişt içre mezâd

55 Vâyedâr olsa eger 'âṭıfet-i feyżinden
Olur ârâyiş-i seccâde cebîn-i ilḥâd

56 Ma'den âb içse eger çeşme-i aḫlâḳından
İder ibrîşime ta'lîm-i nu'ûmet fûlâd

57 Nefes-i ḥâsid-i bed-ḫᵛâhı dokunsa bâda
Gülşeni hem şeb ü hem gülḫan ider sâye-i bâd

58 Vüs'-ı ma'nâsını gör kim raḳam-ı himmetine
Ḥalḳa-i mîm olamaz dâ'ire-i seb'-i şidâd

---

48 gevher-i:cevher-i S2,M
56 fûlâd :pûlâd S2,M

59 Maṭbaḫ-ı cûd-ı ni'am-baḫşınuñ âletleridür
Seng-i mihr âhen-i mâh itmege îrâ-i zinâd

60 Cümle maḥkûm-ı şerî'atdür odur ṣahib-i şer'
Cümle müsterşid-i ahkâm o pîr-i irşâd

61 Dîni bir câmi'-i hikmetdür imâmı Kur'ân
Şer'i bir kasr-ı mu'allâdur aña adl 'imâd

62 Nâbit ü câmidüñ engüşt-i şehâdetleridür
Bâġda serv-i ser-efrâz u menârât-ı bilâd

63 Ḫayme-i rif'atinüñ ḥıfẓına olmış merbûṭ
'Alemüñ çâr-cihâtında mu'ayyen evtâd

64 Ḥażret-i ḳuṭbuñ olur dâ'iresinden ḫâric
'İlmine olmaġ ile vâriṣ-i kâmil efrâd

65 Merkez-i 'âlem olan Mekke'den oldı ṭâli'
Ḫayr-ı maḫlûkuñ olur mevlidi de ḫayr-ı bilâd

66 Mevrid-i vaḥy-i İlâhî dil-i ġayb-ülfetidür
Vaḥy-ı Ḳur'âna daḫı kimsede yoḳ isti'dâd

67 Dest-i i'câzı olup sîne-şikâfende-i meh
Eyledi vâḳı'a-i Bedr'de icrâ-yı cihâd

68 Gül virür seng-i mezârında olan şaḫ-ı ḥurûf
Ravżasında kimüñ eylerler ise ismini yâd

69 Zâ'ir-i ḳabre ne söz nâr ḳaçar nûrından
Ṣalavâtıyla kimüñ eyleseler rûḥını şâd

70 İki elmâs degüldür ḥarem-i ḫâṣṣında
Cebre'îlüñ gözi ḳalmış idemez istirdâd

---

59 itmege :eylesün S2,M,A
61 'adl :'adli S1,S3,M
66 kimsede :ġayrıda M

71 Ḳadrde nâzil olur Rûḥu'l-emîn itmek içün
Âstânında zemîn-bûsî-i resm-i a'yâd

72 Yazsalar ravżasınuñ nâmını âteşdâna
Zîr-i âteşde olur bir çemen-i sebz remâd

73 Ḥâk-i dergâhına âmed-şûd iden emlâküñ
Târ u pûd olmadadur perleri tâ yevm-i tenâd

74 Ġaṣbdan nevbet-i cârûb-keşân-ı ḥaremin
İtmede miknese şeh-perr-i melekden feryâd

75 Ey ṣabâ ṣaḥn-ı ḥaremgâh-ı risâletdür bu
Ḥâṭır-ı nâzük-i ḥâkin gözet âzürde me-bâd

76 Olur evṣâf-ı kemâli raḳama güncîde
Güneşüñ zerresi mümkin olur ise ta'dâd

77 Oldı bünyân-ı risâlât vücûdıyla tamâm
Güherüñ a'ẓamın a'lâya ḳor elbet üstâd

78 Düşmen-i dînine âfâḳ siyeh-çâl-i belâ
Tâbi'-i şer'ine nüh-ṭâḳ mutî' u münḳâd

79 Vâżı'u'l-aṣl ḳomış redd ü ḳabûl-i şer'a
Birine mess-i ḥarîr ü birine ḥarṭ-ı ḳatâd

80 Hicretinden berü gözden döküp eşk-i zemzem
Ka'beye oldı siyeh-câme-i mâtem mu'tâd

81 Ṭaybe'nüñ zâtı ile ḳadri bülend olmışdur
Şâh-ı büldândur o hüddâmı anuñ cümle bilâd

82 Rişte-i dâm-ı meges-gîr-i 'anâkib gibidür
Bünye-i şer'ine nisbetle binâ-yı Şeddâd

---

73 -Ü ;S1,S3,A'da 74.beyit.
74 -Ü ;S1,S3,A'da 73.beyit.
76 zerresi :zerresini S1,S3,Ü,M,A
79 vâżıu'l-aṣl :vâżıu'l-ism S2,Ü,M,A
81 Ṭaybe'nüñ :Ka'be'nüñ A

83 Dîni şevḳiyle ġuzâta ne söz itmek câiz
'Aḳs-i âyîne-i şemşîrleri meşḳ-i cihâd

84 Nüsḫa-i ḫulḳı miyânında yazılsa farażâ
Bî-ta'ab ma'nî-i teslîm virür lafẓ-ı 'inâd

85 Ṭabaḳât-ı dü cihân 'abd-i kerem-dîdesidür
Resmdür birr ile aḥrâr olınur isti'bâd

86 Żâtı çün kevn ü mekânuñ sebeb-i ḫilḳatidür
Ḫalḳuñ üstinde olan ḥaḳḳı olunmaz ta'dâd

87 Pişgâhında ḫiṭâb itmege ḳâdir degülem
Lîk şevḳ-i keremi virdi baña isti'dâd

88 Dest-ber-dest ṭurup pîşgeh-i câhında
Baḥrdan ḳaṭre-i evṣâfını itdüm îrâd

89 Ḥaḳḳ'a peyrevlik idüp ḳâ'ide-i medḥinde
Eyledüm eşk-i ḥacâletle bu yüzden inşâd

90 Ey vücûd-ı güherüñ ḳımme-i tâc-ı îcâd
Resm-i ḳaddüñ elif-i Fâtiḥa-i isti'dâd

91 Sensin ey merkez-i nüh-dâ'ire-i kevn ü mekân
Rûḥ-ı ervâḥ-ı 'alâ ḳuṭb-i medâr-ı irşâd

92 Saña ḫalḳ oldı cihân senden alur feyżi yine
Aḥmed-âbâda gelür emti'a-i ḫayr-âbâd

93 Sendedür mecma'-ı ḳavseyn-i vücûb u imkân
Sensin ey nûr-ı ezel vâsıṭa-i Rabb u 'ibâd

94 Sen benüm ḫalḳ senüñ eclüñ içündür didi Ḥaḳ
Bundan a'lâ daḫı bir mertebe olmaz müzdâd

95 Raḥmet-i 'âlemiyân naḳş-ı nigîn-i câhuñ
Şân-ı fażluñ daḫı neyle olınur istişhâd

---

87 ḳâdir : lâyıḳ S1,S3,Ü,M
90 vücuduñ güher-i :vücud güherüñ S1,S3
93 Rabb u 'ibâd :rabb-ı 'ibâd S2,M,A

96 Kim bilür كنت نبى vaḳtini senden ġayri
Yine sensin senüñ aṣluñ bilen ey pâk-nijâd

97 Kimlerüñ gûşına lâyıḳ yine senden ġayrı
Şeb-i mi'râcdaki cevher-i esrâr-ı müfâd

98 Çün senüñ zâtuñ ola aṣl-ı ḥayât-ı dâreyn
Ehl-i dâreyn ne bilsün seni ey aṣl-ı mevâd

99 Evvel-i ماخلق الله ki senüñ nûruñdur
Seni idrâk idecek kimdür eyâ nûr-ı cevâd

100 Saña iḳrâr iledür ṣıḥḥat-i îmân-ı enâm
Rütbeñi añlamaġa kimsede yoḳ isti'dâd

101 Hep senüñ âb-ı ruḥuñ ḥürmetine gelmişdür
Bu cihân ḫalḳı velî sensin olan aṣl-ı murâd

102 Bir ucı dürc-i dehânuñ bir ucı bâb-ı bihişt
Arada câdde-i raḥmete dirler mirṣâd

103 Ḫarc ider cümle senüñ kîse-i iḥsânuñdan
Ser-be-ber şâh u gedâ cümle 'ibâd u âzâd

104 Hep senüñ rîḫte-i sufre-i in'âmuñdur
'Âleme cûd-ı vücûd eylesün Allâh ziyâd

105 Ne disem rif'atüñ ol mertebeden ber-terdür
'Arşa nisbetle ḥabâba dinilür mi bünyâd

106 Senüñ evṣâfuñı 'add itmek içündür yoḫsa
Bu ḳadar olmaz idi nâ-mütenâhî a'dâd

107 Ẓâhirinden ṭolaşur dâ'ire-i rif'atiñüñ
Medḥde mu'cizeñüñ vaṣfın idenler ta'dâd

108 Câhuñ a'lâ idügüñ mu'cizeden bilmekle
Âşinâyân-ı ḥaḳâyıḳ añı itmez îrâd

109 Mu'cize münkir içün ḥüccet-i Rabbânîdür
Seni a'lâ bilür aṣḥâb-ı şuhûd u işhâd

---

99 evvel-i : اولين S1,S2,Ü

كنت نبى:"Sen peygamberdin" anlamında.
ماخلق الله:"Allah'ın yarattığı ancak...." anlamında.

110 Ummasun levḥ-i icâbetde maḳâm-ı raġbet
İtmeyen nâmuñı dibâçe-i zikr ü evrâd

111 Muḥtevî cümle kemâlâtı kitâb-ı zâtuñ
Olamaz ġayre sezâ sende olan istibdâd

112 Hep senüñ bendelerüñdür dimek az ma'nâdur
Çünki ḫalḳ oldı vücûduñla 'ademden âzâd

113 Enbiyâ cümlesi pervâne-i envâruñdur
Sensin ey nûr-ı naẓargâh-ı Ḫudâ şem'-i murâd

114 Sen ṭururken 'amelinden ider ümmîd-i necât
Kirm-i şeb-tâba baḳar mihr ṭururken 'ubbâd

115 İlticâ itse senüñ dergehiñe enfa'dur
İtmeden dâmen-i miḥrâba teşebbüs zühhâd

116 Sâḥa-i ḥaşr senüñ ma'raż-ı 'ünvânuñdur
O zamânda bilinür şânuñ eyâ ṣâḥib-i dâd

117 Enbiyâ her biri râyet-keş-i aḥkâmuñdur
Gitdiler âḫirete itmege 'arż-ı ecnâd

118 Gitdi sekbân u deli pâyesi ile ilerü
Bir alây ḳara ḳura nâmı Ferîdun u Ḳubâd

119 Pâyüñe düşdi 'uluvv-ı nesebinden ḫurmâ
Ḳande şayestedür ol devlete serv ü şimşâd

120 Derdmend-i günehe ḫâr-ı rehüñ nâfi'dür
Ne ḳadar nâfi' ise ḫastaya nîş-i faṣṣâd

121 Maṭbaḥ-ı ḳadrüñe reh-bürde olan 'uşşâḳuñ
Gözlerinden dökilür ḫûn-ı kebâb-ı ekbâd

122 Kim ki var miṣl ü şebîhi bulunur 'âlemde
Münḥaşır saña faḳaṭ rütbe-i nefy-i endâd

123 Kim ki rûşenger-i mihrüñle degül ṣâf-derûn
Baṣar âyine-i âsâyişini jeng-i nikâd

---

116 bilinür :bilirüz A / şanuñ : ḳadrüñ S1,S3,Ü,A

124 Bü'l-beşerden saña dek ey güher-i dürc-i vücûd
Nûr-ı rûḥânî idi bâr-ı ḳaṭâr-ı ecdâd

125 Yâ Rasûla'llâh o 'âṣî-i siyeh-rûyem kim
Reng-i rûyum virür âyine-i ġufrâna sevâd

126 Benüm ol müflis-i a'mâl ki ṭursun âlâf
Nâmeme girdügi yoḳdur 'aşerât u âḥâd

127 Niyyet-i ṭâ'at idersem de elümden gelmez
Oldı nefs-i bedüm ol deñlü günâha mu'tâd

128 Dâmen-âlûde-i 'işyân o ḥabîsü'n-nefsem
Ki hevâdan geçemem nârdan olsam da remâd

129 Reh-zene rast gelen reh-reve döndüm âḫir
Eyledi nefs ü hevâ naḳd-i ḥayâtum ber-bâd

130 Kimsenüñ medḫali yoḳ kendi şanî'amdandur
İtdügüm cürm ü ḫaṭâ kendü elümden feryâd

131 'Aybdur 'âḳile şeyṭân beni aldatdı dimek
Kendü nefsümdür iden nefsüme ilḳâ-yı fesâd

132 İtdügüm cürmi ḥavâle idemem iblîs'e
Nefsüm iblîs'i iken müdde'i-i istibdâd

133 O da bir başḳa günehdür ki günâhı ben idem
Ġayrinüñ mekrine iḍlâline idem isnâd

134 İ'tiḳâdumda güneh eylemeden bedterdür
Hem idüp cürmi hem itmek naẓaruñda feryâd

135 Ye's-i küfr olmasa ol deñlü günehkârum kim
Kendü âmirzişümi eyler idüm istib'âd

136 Cürmümüñ keşrete ḥırṣı o ḳadar var ki ider
Daḫı nâ-bâliġ iken dâ'iye-i istîlâd

137 Cürm ile nefsümüñ ol mertebedür ülfeti kim
Ele girmezse ḫayâlin iderüm istifḳâd

138 Seyyi'âtum ṣıyaġ-ı cem'i idüp istî'âb
Ḥasenem ṣîġasınuñ sehmine ḳaldı efrâd

139 Lîk ammâ ki senüñ şânuñı fikr itdükçe
'Uḳde-i ye'se gelür dest-i teselliyle güşâd

140 Vâḳı'â dergeh-i sulṭân-ı şefâ'at var iken
Görinür nâle vü feryâd münâfî-i sedâd

141 Şâh-ı لولاك gibi ḥışn-ı ḥaṣînüm var iken
Ne bu sûziş bu güdâziş ne bu âh u feryâd

142 Ne ḳadar zelzele-i cürm ile vîrâne isem
Var ümîdüm ki olam luṭf-ı ebedle âbâd

143 Sâyebân-ı keremüñ basṭ-ı cenâḥ itmiş iken
İtmem ümmîd ki açuḳda ḳalam rûz-ı me'âd

144 Ümmetüñden çü senüñ eyledi Allâh beni
Ḥâşe li'llâh ki maḥrûm ḳalam rûz-ı tenâd

145 Zâyir-i ḳabrüñe ḫod va'd-i şefâ'at ma'lûm
Nice ḳabil ki beni ide cehennem îḳâd

146 Rûy-mâl itmek içün ravżaña virdüñ ruḫsat
Beni kimse idemez pişgehüñden ib'âd

147 Ehl-i 'uḳbâya senüñ şânuñı bildürmekdür
Ḫaṭıruñçün bu ḳadar müznibi itmek âzâd

148 Rütbeñi bilmek ile ṭab'-ı cehennemde bile
Ümmet-i müẓnib içün yoḳ heves-i istîḳâd

149 Bî-güneh raḥmet-i Ḥaḳ dâver-i bi-kişverdür
Ḳâbil-i naḳż degül ḳâ'ide-i istiṭrâd

150 Âfitâbuñ işidür ġûreyi engûr itmek
Seyyi'âtum ḥasenât olur iderseñ imdâd

151 ولعمرك ḳasemi ṣâdır iken şânuñda
Biñ cihân müznibi it bend-i belâdan âzâd

---

144 rûz-ı :yevm S2,A,Ü,M

لولاك: Hadîs-i Kudsî olduğu rivayet edilen "Levlâke lemâ halaktu'l-eflâk"(Sen olmasaydın âlemleri yaratmazdım) cümlesinin bir parçası.

ولعمرك: Araplarda,"Ömrüne yemin ederim ki" anlamında bir yemin.

152 Pâyüñe neşr-i le'âlî-i ṣenâdur ancaḳ
Bendeñe ḳuvvet-i ḳalbüm diyecek ẓâd-ı me'âd

153 Çün فترضي didi Ḥaḳḳ saña nice râżı olur
Re'fetüñ kim çekem ateşler elinden bî-dâd

154 Ben kimüm yâ benüm ol rütbe ne ḥaddümdür kim
Olunam medḥ-serâyân-ı derüñden ta'dâd

155 Saña ne medḥ ü ṣenâdan müte'âlîsin sen
İder ancaḳ bu ḳasîdem melekût ehlini şâd

156 Ḥak-i dergâhuña şâyeste degüldür ammâ
Süllem-i nûrdur itdüm ceberûta i'dâd

157 Ḥarem-i na't-ı şerifüñde bu ebkâra gerek
Duḫterân-ı 'Araba vaż' olunan nâm-ı su'âd

158 Çünki Kâ'b İbni Züheyr'üñ günehin afv itdüñ
Müjde-i 'afv ile eyle bu günehkârı da şâd

159 Seni kim medh ide bi'-z-zât ḫudâvend-i ġanî
Medḥüñe ḳanda bulur nev'-i beşer istibdâd

160 Bende de cür'et-i medḥüñ o memerdendür kim
Geldi nuṭḳ itdi ḥużûruñda nebatât u cemâd

161 Anlaruñ birisiyem ben de baña merḥamet it
Ey şeh-i ḫıṭṭa-i nâz ey gül-i destâr-ı murâd

162 Seg-i kem-ḳadr-i derüñden daḫı kem-ḳadrterem
Üstüḫvân-pâre-i iḥsânuñ ile it beni yâd

163 Bende Nâbi'den ola elf ṣalât elf selâm
Rûḥuña âlüñe aṣḥâbuña tâ rûz-ı me'âd

---

162 kem-ḳadr-i derüñden :kem-ḳadrterüñden A

فترضي:Kur'ân-ı Kerim,Ve'd-duha Suresi,5.âyet.

3

FERYÂD-I 'ANDELÎB-İ ḤÂME-İ RENGÎN-NAĠAM DER-GÜLŞENİSTÂN-I ŞENÂ-YI ḤABÎB-İ EKREM ṢALLA'LLÂHU 'ALEYHİ VE SELLEM (*)

Mefâ'ilün Fe'ilâtün Mefâ'ilün Fe'ilün

1 Eyâ Ḥabîb-i Ḥudâ yâ Muḥammed-i 'Arabî
Şefî'-i rûz-ı cezâ yâ Muḥammed-i 'Arabî

2 Hevâ-yı gerdiş-i mihrüñle çerḫe girmişdür
Sürâdiḳât-ı semâ yâ Muḥammed-i 'Arabî

3 O şeh-süvâr-ı hünersin ki cilvegâhuñdur
Feżâ-yı nûr u żiyâ yâ Muḥammed-i 'Arabî

4 Sen ol ṭabîb-i şifâ-baḫşsın ki her nefesüñ
Virür 'uṣâta şifâ yâ Muḥammed-i 'Arabî

5 Ḥakîm-i ṣun' ḳomış ḥoḳḳa-i dehânuñda
Marîż-i cürme devâ yâ Muḥammed-i 'Arabî

6 Esîr-i la'l-i şefa'at-niṣâruñ olmışdur
Kemâl-i ḥüsn-i edâ yâ Muḥammed-i 'Arabî

7 Şefâ'atuñla olur zîb-i ḳâmet-i raḥmet
Pelâs-ı cürm ü ḫaṭâ yâ Muḥammed-i 'Arabî

8 Tefâḫur itmededür ḫıdmet-i rikâbuñ ile
Emîn-i vaḥy-ı Ḥudâ yâ Muḥammed-i 'Arabî

9 Kilîd-i ḳufl-güşây-ı ḫazâ'in-i raḥmet
Elüñde cilve-nümâ yâ Muḥammed-i 'Arabî

---

3 S1,10b;S2,12b;S3,10b;Ü,11a;M,11a;A,9b
(*)S1,S2,S3,Ü,M
:Fiġân-ı 'Andelîb-i Ḥâme-i Rengîn Der-Gülistân-ı Senâ-yı Ḥabîb-i Ekrem Nebiyy-i Muḥterem Ṣallallahu Ta'âlâ 'Aleyhi Ve'sellem A
:(başlık)ekrem :muḥterem S2,Ü
6. S2,A,Ü,M'de 7.beyit.

10 Ḳılındı rûz-ı ecel cilve-i cemâlüñe ḫâṣ
Ḳalem-rev-i dü serâ yâ Muḥammed-i 'Arabî

11 Güṣâd-yâfte-i tîġ-i berḳ-i ḥüsnüñdür
Der-i sarây-ı dücâ yâ Muḥammed-i 'Arabî

12 Libâs-ı sâyeden olduñ bürehne-cism itdüñ
O deñlü terk-i sivâ yâ Muḥammed-i 'Arabî

13 Çemenistân-ı bihişte seḥâb-ı feyżüñdür
Medâr-ı neşv ü nemâ yâ Muḥammed-i 'Arabî

14 Kemîne mevce-i baḥr-ı muḥîṭ-i faźluñdur
Biḍâ'a-yı 'ulemâ yâ Muḥammed-i 'Arabî

15 Niyâz-ı ruḫṣatı bâb-ı siyâdetüñden ider
Şefâ'at-ı şüfe'â yâ Muḥammed-i 'Arabî

16 Nüfûẕı olmaz o emrüñ ki olmaya senden
Raḳam-peẕîr-i rıżâ yâ Muḥammed-i 'Arabî

17 Olur o tîr ki çıḳmaz kemân-ı re'yüñden
Nişâne-gîr-i hebâ yâ Muḥammed-i 'Arabî

18 Bu kârgehde degül senden özgeye maḫṣûṣ
Senâverî-i ṣenâ yâ Muḥammed-i 'Arabî

19 Nigâh-ı luṭfuña mevḳûfdur ḳıyâmetde
Terâżi-i ḫuṣemâ yâ Muḥammed-i 'Arabî

20 Ḥimâyetüñle çıḳar rûz-ı ḥaşrda ġâlib
Sipâh-ı ḫavfe recâ yâ Muḥammed-i 'Arabî

21 İşâret-i naẓar-ı merḥamet-niṣâruñdur
Devâ'î-i 'uḳalâ yâ Muḥammed-i 'Arabî

22 Ḥisâbgâh-ı ḳıyâmetde iltifâtuñdur
Temessük-i ümenâ yâ Muḥammed-i 'Arabî

23 Firâz-ı minber-i 'izzetde ẕikr-i nâmuñdur
Vaẓîfe-i ḫuṭebâ yâ Muḥammed-i 'Arabî

---

15 siyâdetüñden :sa'âdetüñden S2

24 Temevvüc-i yem-i luṭf-ı günâh-şûyuñdur
Meṭâmi'-i ġufelâ yâ Muḥammed-i 'Arabî

25 Ẓuhûr-ı 'afv-ı 'aṭâ-baḫş-ı cürm-pûşuñdur
Meṭâlib-i fuḳarâ yâ Muḥammed-i 'Arabî

26 Künâse çîni-i dergâh-ı feyż-pâşuñdur
Emâni-i üdebâ yâ Muḥammed-i 'Arabî

27 Dıraḫt-ı şer'üñüñ esmâr-ı pîş-reftesidür
Şerâyi'-i ḳudemâ yâ Muḥammed-i 'Arabî

28 Suḳâṭa-i ni'am-ı sufre-i 'ulûmuñdur
Merâḳi-i ḥükemâ yâ Muḥammed-i 'Arabî

29 Degül resîde pesîn-pâye-i 'ibâretüñe
Medâric-i füṣeḥâ yâ Muḥammed-i 'Arabî

30 Kenâr-ı dâmenidür câme-i belâġatünüñ
Merâtib-i büleġâ yâ Muḥammed-i 'Arabî

31 Nühüfte kevkebidür ṭârem-i melâḥatüñüñ
'Azîz-i Mıṣr-ı behâ yâ Muḥammed-i 'Arabî

32 Zekât-ı çeşm-i Ḫudâ-bînüñüñ tırâşesidür
Müşâhid-i 'urefâ yâ Muḥammed-i 'Arabî

33 Tefevvuḳ eyleyemez intisâb-ı bâbuñla
Şıfât-ı faḳra ġınâ yâ Muḥammed-i 'Arabî

34 Siyâh-rûy güneh-kâr Nâbî-i bed-kâr
İder ümîd-i 'aṭâ yâ Muḥammed-i 'Arabî

---

34 siyâh-rûy :siyâh-rûy u S2,M,A
-Ü.

4

MEDÎḤA-İ ÇEHÂR ERKÂN-I BİNÂ-YI DÎN ÇÂR 'UNSUR-I ŞAḤṢ-I YAḲÎN ÇEHÂR YÂR-I GÜZÎN RIḌVÂNU'LLÂHİ TA'ÂLA 'ALEYHİM ECMA'ÎN (*)

Mef'ûlü Fâ'ilâtü Mefâ'îlü Fâ'ilün

1 Aṣl-ı esâs-ı ḫâne-i dîndür çehâr-yâr
Erkân-ı ḳaṣr-ı dîn-i mübîndür çehâr-yâr

2 Maḥrûsa-i şerî'at-i dîn-i mü'eyyedüñ
Eṭrâfına ḥiṣâr-ı raṣîndür çehâr-yâr

3 Cârî miyân-ı sâḥa-i firdevs-i şer'de
Hem-ḥâl-i çâr cûy-ı rezîndür çehâr-yâr

4 Cism-i laṭîf-i şer'-i şerif-i mü'eyyede
Hem-reng-i çâr ṭab'-ı bihîndür çehâr-yâr

5 Şer'-i şerîf-i sâye-i 'arş-ı mecîddür
Hem-dest-i rükn-i 'arş-ı berîndür çehâr-yâr

6 Dîn-i Muḥammedî sene-i sermediyyedür
Anda füṣûl-i çâr-güzîndür çehâr-yâr

7 Bir çâr baġ-ı tâze-nümâdur uṣûl-ı dîn
Ol çâr bâġ içinde mekîndür çehâr-yâr

8 Dîn Ka'bedür ḳavâ'id-i şer' üzre mübtenî
Ol beyte çâr rükn-i rekîndür çehâr-yâr

9 Bâlâ-yı çâr küngüre-i tâc-ı 'izzete
Zînet-dihende dürr-i şemîndür çehâr-yâr

10 Tâ ḥaşr vârid olmadadur kârvân-ı feyż
Ebvâb-ı şehr-bend-i yaḳîndür çehâr-yâr

---

4 S1,12a;S2,13b;S3,12a;Ü,12a;M,11b;A,11a
(*)S1,S3,Ü,A
:"Der-Sitâyiş-i Ḥażerât-ı Güzîdegân-ı Aṣḥâb-ı Çehâr-Yâr-ı Güzîn Rıḍvânu'llâhi 'Aleyhim Ecma'în" S2
:"Der-Na't-ı Çehâr-yâr-ı Güzîn Rıḍvânullahi 'Aleyhim Ecma'în M
7 içinde :içre S3

11 Ta'viz-i çâr ḳol gibi bâzû-yı dehrde
Ḥıfẓ-ı vücûd-ı dîne mu'îndür çehâr-yâr

12 Anlardadur taḳaddüm-i ḥüsn-i ḳabûl-i feyż
Dîvân-ı dînde ṣadr-nişîndür çehâr-yâr

13 Anlarla buldı bünye-i dîn-i mübîn sebât
Dîvâr-ı ser be-çerḫ-i metîndür çehâr-yâr

14 Yek laḫt ittibâ'da ḫatm-ı nübüvvete
Hem-seng-i çâr-kûşe nigîndür çehâr-yâr

15 Tertîb-i kârgâh-ı ḫilâfetde her biri
Ruḫsâr-ı dîne saṭr-ı cebîndür çehâr-yâr

16 Anlarladur metânet-i erkân-ı mülk-i dîn
Evtâd-ı âsumân ü zemîndür çehâr-yâr

17 Anlardur ehl-i ḫıbre-i silkü'l-le'âl-i vaḥy
Esrâr-ı genc-i vaḥye emîndür çehâr-yâr

18 Maḥbûb-ı Ḥaḳḳ'uñ olmaġ ile hem-nişînleri
Ḥüsn-i rıżâ-yı Ḥaḳḳ'a ḳarîndür çehâr-yâr

19 Faḫr-ı cihânuñ olmaġ ile râz-dânları
Ṣoḥbet-şinâs-ı Ruḥu'l-emîndür çehâr-yâr

20 İt sâye-i keremlerine Nâbî ilticâ
Aṣḥâb-ı 'acze ḥıṣn-ı ḥaṣînndür çehâr-yâr

5

EFRUḪTEN-İ ḲANDÎL-İ SÛZ U GÜDÂZ BÂ-NEFES-İ ÂTEŞÎN-İ NİYÂZ BE-SÜDDE-İ SULṬÂNÜ'L-MUḤAḲḲIḲÎN ḤAẒRET-İ ŞEYḪ MUḤYİ'D-DÎN-İ 'ARABÎ ḲADDESA'LLÂHU SİRREHU (*)

Fe'ilâtün Fe'ilâtün Fe'ilâtün Fe'ilün

1 Sürmedür ḫâk-i deri ḥaẓret-i Muḥyi'd-dîn'üñ
Kîmiyâdur naẓarı ḥaẓret-i Muḥyi'd-dîn'üñ

2 Biñ cihân mes'ele-i râza virür reng-i edâ
Ma'ni-i muḫtaṣarı ḥaẓret-i Muḥyi'd-dîn'üñ

3 Ṣâf envâr-ı ḥaḳâyıḳdur olan âṯârı
Żerre yoḳdur kederi ḥaẓret-i Muḥyi'd-dîn'üñ

4 Cân u dildür ten-i taḥḳîḳa Fütûḥat u Füṣûṣ
Eṯer-i mu'teberi ḥaẓret-i Muḥyi'd-dîn'üñ

5 Ne Fütûḥât ki feṭḥ-i der-i esrâr itmiş
Ḫâme-i feyż-eṯeri ḥaẓret-i Muḥyi'd-dîn'üñ

6 Ne Fütûḥât ki efvâha ḥalâvet virmiş
Teng teng-i şekeri ḥaẓret-i Muḥyi'd-dîn'üñ

7 Ne Füṣûṣ eyledi bi'ż-żât Resûl-i Ekrem
Añı ḫaṣṣ-ı güheri ḥaẓret-i Muḥyi'd-dîn'üñ

8 Ne Füṣûṣ eyledi ta'mîm-i ṣalâ-yı raḥmet
Ni'met-i mâ-ḥaẓarı ḥaẓret-i Muḥyi'd-dîn'üñ

9 'Âṣıḳı nuḫbe-i esrârdan eyler âgâh
Naṣṣ-ı sırru'l-ḳaderi ḥaẓret-i Muḥyi'd-dîn'üñ

10 Sırr-ı hestî gibi her bir eṯeri câmi'dür
Ma'nî-i ḫuşk u teri ḥaẓret-i Muḥyi'd-dîn'üñ

11 Rüsülüñ nükte-i faṣṣ-ı ḥikemin şâmildür
Cevher-i ser-be-seri ḥaẓret-i Muḥyi'd-dîn'üñ

---

5 S1,13b;S2,15a;S3,13a;Ü,12b;M,12b;A,12a
(*)S1,S2,S3,M,A
8 ta'mim :taḳsîm M
9 eyler âgâh :âgâh eyler S2,M,A

12 Ḥażret-i Ḥaḳḳ'a yâ Peygamber'e yâ Ḫıżr'a çıḳar
Bî-vesâ'iṭ ḫaberi ḥażret-i Muḥyi'd-dîn'üñ

13 Eyledi mezra'a-i 'âlemi sîr-âb-ı güher
Âsmân-ı hüneri ḥażret-i Muḥyi'd-dîn'üñ

14 Maẓhar-ı kâmil-i 'ilm-i ezelî olmışdur
Ḳalb-i pakîzeteri ḥażret-i Muḥyi'd-dîn'üñ

15 Ḫâtem-i ḫaṣṣ-ı velâyetdür olursa ne 'aceb
Ehl-i 'irfân neferi ḥażret-i Muḥyi'd-dîn'üñ

16 Pertev-i ṣâriḳa-i âyet-i Ḳur'ânîdür
Meş'al-i reh-güẕeri ḥażret-i Muḥyi'd-dîn'üñ

17 Ṣad hezârânın ider vâṣıl-ı ser-menzil-i kâm
Sâlik-i pey-siperi ḥażret-i Muḥyi'd-dîn'üñ

18 Öyle 'anḳâdur o kim çerḫde olmaz sakîn
Cünbiş-i bâl ü peri ḥażret-i Muḥyi'd-dîn'üñ

19 İstese nûr-ı nigâhından olur çâpükter
Lâ-mekâna seferi ḥażret-i Muḥyi'd-dîn'üñ

20 Ehl-i imânuñ ider çeşmine âṯârı 'ıyân
Nûr-ı ḫayrü'l-beşeri ḥażret-i Muḥyi'd-dîn'üñ

21 Ehl-i derdüñ dilini maşrıḳ-ı envâr eyler
Dem-i feyż-i seḥeri ḥażret-i Muḥyi'd-dîn'üñ

22 Anı müstaġrıḳ-ı tevḥîd olan idrâk eyler
Var lisân-ı digeri ḥażret-i Muḥyi'd-dîn'üñ

23 Ka'bevâr olmada pervâne-i ervâḥ u melek
Ṭâ'if-i gird-i seri ḥażret-i Muḥyi'd-dîn'üñ

24 Girse Nâbî ele müjgânumı cârûb iderüm
Ḫıdmet-i ḫâk-i deri ḥażret-i Muḥyi'd-dîn'üñ

---

15 neferi :naẓarı M
23 ervâḥ melek :ervâḥ u melek A

6

NAGME-ṬIRÂZÎ-İ NÂY-I ḲALEM-İ RUḤÂNÎ-EDÂ DER-ÂSTÂNE-İ ḤAẒRET-İ MEVLÂNÂ ḲUDDİSE SIRRUHU'L-'AZÎZ (*)

Mefâ'ilün Fe'ilâtün Mefâ'ilün Fe'ilün

1 Virür neşâṭ-ı mü'ebbed mekân-ı Mevlânâ
İder cebîni münîr âstân-ı Mevlânâ

2 Libâs-ı ḫaṭve giyer ebruvânı şevḳinden
Olınca nâṣiye-sâ 'âşıḳân-ı Mevlânâ

3 Revâc-ı küḥl-i cevâhir mi ḳor naẓarlarda
Ṣafâ-yı ḫak-i cevâhir-feşân-ı Mevlânâ

4 Bulur mı bülbül-i bîgâne ruḫṣat-ı feryâd
Na'îm-i ḳurbdedür gülsitân-ı Mevlânâ

5 Hezâr mertebe berter ḥuẓûr-ı 'izzetde
Bizüm taṣavvurumuzdan nişân-ı Mevlânâ

6 Anuñ maḳâmına olmaz resâ ṭuyûr-ı ḫıred
Kenâr-ı 'arşdadur âşiyân-ı Mevlânâ

7 Degül bu 'izzet ü şân-ı cihâniyâna şebîh
Ḥuẓûr-ı Ḥaḳ'da olan 'izz ü şân-ı Mevlânâ

8 Bu devre beñzemez ayîn devr-i dîgerdür
Semâ'-ı vaḥdet-i devr-i zamân-ı Mevlânâ

9 Sülâle-i şeref-i ḫânvâde-i Ṣıddîḳ
Vücûd-ı pâk-i kerâmet-feşân-ı Mevlânâ

10 Ḫalife-zâde vü şeh-zâde vü Nebî-zâde
Se rütbedür şeref-i dûdmân-ı Mevlânâ

---

6 S1,14a;S2,15b;S3,14a;Ü,15a;M,13b;A,12b
(*)S1,S2,S3,Ü,M,A
2 ebrüvânı :ebrüvân-ı S2,M
5 mertebe berter :mertebedür S2,Ü,A
ḥuẓûr-ı :bârgâh-ı S2,Ü,M,A
8 dîgerdür :dîgerde M

11 N'ola cevâhir ile olsa Meşnevî memlû
Kilîd-i genc-i ḥikemdür zebân-ı Mevlânâ

12 Ne Meşnevî dürer-i şâhvâr-ı maḫzen-i feyż
Ne Meşnevî çemen-i bî-ḫazân-ı Mevlânâ

13 Ne Meşnevî ki şifâ-ḫâne-i hidâyetde
Keşîde ni'met-i bî-imtinân-ı Mevlânâ

14 Ne Meşnevî ki olur mıṣra'eyn-i ebyâtı
Güşâde bâb-ı mu'âllâ-nişân-ı Mevlânâ

15 Gören kitâb-ı ḥikem-senc-i Fîh-i mâ-Fîh'in
Bilür ki ḥaḳḳ-ı beyândur beyân-ı Mevlânâ

16 'Urûca seb'-ṭıbâḳ-ı sipihr-i ma'nâya
Süṭûr-ı ṣafḥasıdur nerdübân-ı Mevlânâ

17 Virince eşheb-i ma'nâya cilve-i taḥḳîḳ
Ḫudâ bilür kim olur hem-'inân-ı Mevlânâ

18 Meger ḫalîfe vü aḳṭâb fehm ide ancaḳ
Zebân-ı tâze-i cândur lisân-ı Mevlânâ

19 Reh-i vücûda başaldan ḳadem bu idi ümmîd
K'olam cebîn-zede-i âsitân-ı Mevlânâ

20 Ḫudâya şükr naṣîb oldı bülbül-i nigehe
Gül-i müşâhede-i bûstân-ı Mevlânâ

21 Ḫoşâ sütûde reh-âverd-i reh-ber-i tevfîḳ
Ziyâret-i ḥarem-i 'arşsân-ı Mevlânâ

22 Ümîdi şimdi budur Nâbî-i siyeh-kârûñ
K'anuñçün eyleyeler dûstân-ı Mevlânâ

23 Kenâr-ı defter-i dilde bu gûne nâmını ḳayd
Kemîne ḫâk-i der-i ḫânedân-ı Mevlânâ

---

17 S2,M,A'da 18.beyit.
18 S2,M,A'da 17 beyit.
22 şimdi budur:budur şimdi M

7

ḲAṢÎDE-İ CULÛSİYE ENDER-SİTÂYÎŞ-İ SULṬÂN MUṢṬAFA EL-ĠÂZÎ İBNİ SULṬÂN MUḤAMMED EL-ĠÂZÎ ṬÂBE'LLÂHU SERÂHUMÂ (*)

Mefâ'ilün Fe'ilâtün Mefâ'ilün Fe'ilün

1 Görindi ġayret-i Ḥaḳ'dan muḳaddemât-ı ẓuhûr
Ne gösterür görelüm ḥażret-i Ḫudây-ı Ġayûr

2 Kederden oldı muṣaffâ mesâlik-i iḳbâl
Keselden oldı mu'arrâ memâlik-i ma'mûr

3 Ḳıyâma itdi teḳâżâ de'âyim-i devlet
Ḳu'ûda oldı kemer-bend kârgâh-ı umûr

4 Ġubâr-ı tefriḳadan oldı müncelî 'âlem
Başıldı gerd-i küdûret açıldı çeşme-i hûr

5 Teveccüh eyledi her gûşeden kavâfil-i feṯḥ
Ṭağıldı reh-zen-i idbâr ḳalmadı maḫẓûr

6 Cefâdan eyledi tevbe sipihr-i kîne-güẕâr
Sitemden oldı peşîmân zamâne-i maġrûr

7 Fetîl-i luṭf ile cerrâḥ-ı çîre-dest-i ḳażâ
Ḳodı cerâḥet-i eyyâma merhem-i kâfûr

8 Cihânda ḳalmadı bir berg-i ḫuşk nâ-sîr-âb
Tereşşüḥ eylemege başladı seḥâb-ı sürûr

9 Dehâna gelmiş idi cânı ehl-i îmânuñ
Esîr-i furṣat-ı pervâz idi misâl-i ṭuyûr

10 Ṭokundı reşḥa-i bârân-ı ḥaźret-i Bârî
Çekildi lânesine oldı ser be-ḫᵛâb-ı ḥużûr

---

7 S1,15a;S2,17a;S3,15a;Ü,15b;M,14b;A,13b

(*)S1,S3,A /:Ḳaṣîde-i Cülûs-ı Sulṭân Muṣṭafa Ḫân İbni'l-Merḥûm Sulṭân Muḥammed Ḫân S2,Ü,M

1 Ḥaḳ'dan :Ḥaḳ'da S2,A

6 S2,M,A'da 5. ve 6. beyit.

11 Egerçi bir nice dem iḳtiżâ-yı ḥikmet ile
Mizâc-ı devleti çerḫ itdi pây-mâl-i fütûr

12 Niẓâm-ı 'âlemi bozdı ṣevâ'iḳ-i cân-kâh
Binâ-yı râḥatı yıḳdı zelâzil-i pür-zûr

13 Ḫurûş-ı laṭme-i ṭûfân-ı pânzdeh sâle
Kimüñ ḳodı varaḳ-ı ḫâṭırında ḥarf-ı ṣu'ûr

14 Olup nümûne-i pervânegân-ı güm-şüde şem'
Nücûm-ı bî-mehe dönmişdi 'asker-i manṣûr

15 Miṯâl-i hâle-i bî-âfitâb ḳalmış idi
Derûn-ı mülk ḫazîn taḫt-ı salṭanat maġdûr

16 Bu devletüñ yoġ idi bir ṭabîb-i ġam-ḫvârı
Mizâc-ı memleket olmışdı 'âfiyetden dûr

17 Ġubâr-ı ġuṣṣa vü germâ-yı ġamdan olmış idi
Şikeste ṭab'-ı sefer dîde-i ẓafer ma'ẕûr

18 Ḫarâbe ṭutmış idi yüz mezâri'-i iḳbâl
Riyâż-ı memleketi ḳaplamışdı mâr ile mûr

19 Pür idi sebze-i bîgânelerle gülşen-i dehr
Oturmış idi hümâlar maḳâmına 'uṣfûr

20 Aḳardı âb-ı ḥayât-ı ni'am beyâbâna
Mecârî-i ḫıred üzre degüldi cûy-ı umûr

21 Netîce her ne ḳadar cevr ü tefriḳa var ise
Sipihr cümlesin icrâda itmemişdi ḳuṣûr

22 Ne ḥâl ise hele pâyâna yetdi müddet-i ġam
Teveccüh eyledi lîmâna lücce-i şer ü şûr

23 Bunun da ḥikmeti vardur baḳılsa 'ibret ile
Tehî midür meger âs̱âr-ı inḳılâb-ı dühûr

24 Zamânı gelmeyicek her işüñ ḥuṣûli muḥâl
Umûr vaḳtine merhûn kelâmı ḥod meşhûr

25 Olur bu menzil-i nâ-ber-ḳarâr-ı süst-esâs
Gehî girîve-i mâtem gehî nişîmen-i sûr

26 Teḳâṭur eylemedükçe sirişk-i dîde-i tâk
Olur mı baġ-ı temennâda ḫûşe-i engûr

27 Budur 'aṭiyye-i dîvân-ḫâne-i ḳısmet
Gehî pelâs-ı kühen gâhi ḫil'at-ı semmûr

28 Ḫazâna olmayıcaḳ pay-mâl ṣaḥn-ı çemen
İder mi tâze bahâr-ı ḥayât-baḫş ẓuhûr

29 Meyüñ ne ḳadri olur cûy-ı ḫuşke dönmeyicek
Ḫurûş-ı mevce-i ḫamyâzeden leb-i maḫmûr

30 Meger ṭalî'a-i envâr-ı ṣubḥ-ı devlet imiş
Cihân teräküm-i ẓulmetden olduġı deycûr

31 Meger muḳaddime-i ṣıḥḥat ü selâmet imiş
Zamân teṭâvül-i 'illetle ḳalduġı rencûr

32 Meger maḥalli imiş ṣâḥibi çıḳup mülküñ
Ṭılısm-ı mülkden ef'îleri hep eyleye dûr

33 Meger zamânı irişmiş ki neyyir-i a'ẓam
Çıḳup serîr-i sipihr üzre dehre basṭ ide nûr

34 Ne gûne neyyir-i a'ẓam ḫulâṣa-i 'âlem
Niẓâm-baḫş-ı ümem sâye-i Ḫudây-ı Ġayûr

---

27 Budur :Bulur S2
28 olmayıcaḳ:almayıcaḳ M
32 mülküñ :mülkin M
33 İrişmiş ki :imiş ta ki S2

35 Ḫudâygân-ı mu'aẓẓam şehenşeh-i 'âlem
Muḥîṭ-i cûd u kerem âsmân-ı 'aḳl u şu'ûr

36 Nihâl-i gülşen-i devlet gül-i bahâr-ı ümmîd
Neḳâve-i gil-i âdem ḫulâṣa-i maḳdûr

37 Melâẕ ü melce-i şâhenşâhân-ı heft-iḳlîm
Nigâhbân-ı memâlik nigâhdâr-ı süġûr

38 Cenâb-ı ḥażret-i Sulṭân Muṣṭafâ Ḫan kim
Ġubâr-ı dergehidür zaḫm-i rûzgâra zerûr

39 Çerâġ-ı dûde-i ecdâd-ı ma'delet-bünyâd
Fürûġ-ı dîde-i Sulṭân Muḥammed-i maġfûr

40 O şehryâr ki taḫt-ı bülend-ḳadri ile
İder sipihr-i nühüm da'vî-i ḥudûd u sınûr

41 O kîne-ḫvâh ki şerbet-çeşân-ı tîġı olur
Ṣabâḥ-ı ḥaşrda tîz-âb der-dehen maḥşûr

42 O ṣâf-dil ki iderse tevâżu'ından ider
Ṣıṭabl-ı ḫaṣṣına Efrasyâbı mîr-âḫûr

43 O şeh ki mâ-ḥaṣal-i naḳd-ı baḥr ü kân olmaz
Binâ-yı câhına yek-rûze ücret-i müzdûr

44 Veliyy-i ni'met-i 'âlem ki künc-i maṭbaḫınuñ
Kemîn piyâlesidür kâse-i ser-i Faġfûr

45 Hümâ didükleri bâmında murġ-ı dest-âmûz
Kerem didükleri bâbında bende-i mecbûr

46 Żamîme câhına envâ'-ı dâniş ü 'irfân
'İlâve ḳadrine aḳsâm-ı faẓl-ı nâ-maḥṣûr

---

39 maġfûr : manṣûr S2,M
43 binâ-yı : senâ-yı Ü,M

47 Sürâdıḳında ḳażâ dîdebânlıġa me'zûn
Ḥazînesinde ḳader pâsbânlıġa me'mûr

48 Şemîm-i ḥulḳıdur ümmîdgâh-ı bâġ-ı bihişt
Ġubâr-ı dâmenidür maṭlab-ı gülâle-i ḥûr

49 Feżâ-yı kişveri mürġân-ı 'aḳl ile memlû
Binâ-yı devleti erkân-ı 'adl ile ma'mûr

50 Ḥavâş-ı nüsḫa-i erkânı cümle ḫayrü'n-nâs
Umûr-ı ma'raż-ı dîvânı cümle ḫayrü'l-umûr

51 Niẓâm-ı ḥükmi terâzû-yı 'adl ile mevzûn
Ṣudûr-ı devleti icrâ-yı şer'ile meşkûr

52 Meḳâṣıd-ı 'ulemâ iḳtidâ-yı ḥükm-i İlâh
Meṭâlib-i vükelâ iltizâm-ı cebr ü küsûr

53 Seḫâ vü cûd ile taḥmîr-i ṭıyneti mecbûl
'Aṭâ vü luṭf ile terkîb-i ḫilkâti meftûr

54 O deñlü żabṭ-ı memâlikde ḥükmi nâfiẕ kim
Zemâne devr idemez itmeyince iẕni ṣudûr

55 O gûne kişveri mażbûṭ kim şemîm-i bihişt
Güẕâre yol bulamaz virmeyince bâc-ı 'ubûr

56 Ne cânı var çıḳara bûy-ı verdi gülşenden
Nesîm almayıcaḳ bâġbândan destûr

57 Görüp mehâbet ile Rüstemâne eṭvârın
Olur ṭabî'at-ı tevfîḳ neşve-yâb-ı ḫubûr

58 Olur sirâyet-i ḫulḳ-ı bahâr-ḫîzinden
Binince raḥşına gül gül nişân-ı na'l-i sütûr

59 'Urûḳ-ı ḫâke düşerse furûġ-ı re'yi olur
Nümûde ma'den-i âhende ṣavfet-i billûr

---

55 o gûne :o deñlü A

60 Añılsa meykededе çâşnî-i aḫlâḳı
İder ḫum-ı mey-i telḫi küvâre-i zenbûr

61 Fuṣûle itse ta'alluḳ nesîm-i ma'deleti
İder muṣâlaḥa berdü'l-acûz ile bâḥûr

62 Taḥakküm eyler ise ittiḥâd-ı ezdâda
İder mu'ânaḳa-i dôstî ṣabâ vü debûr

63 Ta'âlluḳ eyler ise ref'-i bu'da fermânı
Olur hilâl-i şeb-ârâ fetîl-i şem'a-i hûr

64 Teveccüh eylese tefrîḳ-i fitne-sâzâne
Olur dü ebrû-yı ḫûbân biribirinden dûr

65 Burîde-i süm-i esbin ider ḥamâ'ilvâr
Temîme-bend-i cinân hûriyâna zîb-i nüḥûr

66 Mülûk içinde bu ṣâḥib-ḳırân-ı 'âlemdür
Verâ-yı ṭavḳ-ı beşerdür bu gûne ḳuvvet u zûr

67 Süvâr olınca sa'âdetle raḫş-ı iḳbâle
Güzergehinde ṭurur rûḥ-ı Behmen ü Şâpûr

68 Zemîni ġulġule-i âsmâniyân pür ider
Ki çeşm-i bed ola 'âyîn-i devletüñden dûr

69 Fünûn-ı ḥarb ü veġâda naẓîri nâ-mesmû'
Kemâl-i faẓl u hünerde 'adîli nâ-mezkûr

70 Elinde nîze-i cân-sûz hem-'ayâr-ı 'aṣâ
Serinde nûr-ı ḫıred hem-libâs-ı lem'a-i Ṭûr

71 Maḥal 'inânına Şeb-dîz-i Ḫusrev-i Pervîz
Sezâ rikâbına Gül-gûn-ı Rüstem-i pür-zûr

---

70 Cân-sûz :cân-sûzı S1

72 Ġazâda şu'le-i şemşîrini taṣavvur iden
Bulur nigâhını ḫıyre ḫayâlini maḥrûr

73 Semûm-ı ṣâ'iḳa-i ḍarbına düçâr olanuñ
Olur siper seri üstinde bâz-gûne tenûr

74 O ḥalḳa cevher ile bir cerîdedür tîġi
Ki ṣafḥasındadur a'mâr-ı düşmenân mesṭûr

75 Görüldi mi açılaldan berü bu bâb-ı sefer
Bu gûne hedm-i ḳılâ' ü hezîmet-i tâbûr

76 Hücûm-ı ḥamle-i ûlâda düşmen-i dînüñ
Hiṣâr u ḫayme vü taburın aldı zûr-â-zûr

77 Tenûr-ı ḥarbde itdi luḥûm-ı a'dâyı
Ġıdâ-yı fevc-i behâyim kebâb-ı çeng-i nüsûr

78 Dehân-ı zaḫm-ı 'adû vaḳf-ı zehr-ḫand oldı
Tüfekler olduġı dem mühre-bâz-ı sûr-ı süġûr

79 Semend-i 'azmini żabt itmese 'inân-ı ẓafer
Olurdı kişver-i a'dâ ḥayâtdan mehcûr

80 Daḫı ġıdâ vü 'aṣâsı henûz bâḳîdür
Neheng-i tîġine bu feṭḥdür kemîne füṭûr

81 Daḫı seḥergehidür ṣubḥgâh-ı nuṣretinüñ
Neler ider hele itsün nehâr-ı feṭḥi ẓuhûr

82 Şehenşehâ sen o ṣâḥib-ẓuhûrsın ki sağa
Virildi feṭḥ-i ṭılısmât-ı müşkilât-ı umûr

83 Senüñ cülûsuñ ile taḫtgâh-ı salṭanata
Ḫudâ ḳulûb-ı 'ibâdın hep eyledi mecbûr

---

72 nigâhını:nigâhı M
80 'aṣâsı : 'aṣâyı M,A

84 Vücûduña yaraşur çâr-bâliş-i 'aẓamet
Nihâlüñe yaḳışur ittikâ-yı ṣadr-ı ṣudûr

85 Çerâġ-ı ẕâtuña pervâne-i per-efşândur
Felekde ṣaff-ı melâ'ik hevâda fevc-i ṭuyûr

86 Şadâ-yı kevkebe-i saṭvetinden olmışdur
Esîr-i zelzele fermân-revâ-yı Nîşâbûr

87 Ḥimâyetüñle durur âb u tâb-ı gülşen-i mülk
'İnâyetüñle biter hep meṣâliḥ-i cumhûr

88 Medâr-ı emn-i cihânsın farîżadur olmaḳ
Du'âña aġleb-i evḳât-ı mü'minîn maḥṣûr

89 Senüñledür bu cihânuñ niẓâmı vâcibdür
Ki emr-i ḫıdmetüñe ḫalḳ ṣarf ide maḳdûr

90 Vücûd-ı pâküñi ekdârdan ṣıyânet içün
İder felekde melekler taṣadduḳât-ı nüẕûr

91 Mülûk-ı 'âlem içinde kime müyesserdür
Ki ḫuṭbesi ola Beytü'l-Ḥarâmda meẕkûr

92 Zekât-ı salṭanatuñ var mı idi her ser-i sâl
Mücâvirân-ı Ḥarem ḳandan eyler idi füṭûr

93 Senüñ bilâduña muḥtâcdur cemi'-i bilâd
Muḥâṭ-ı salṭanatuñdur mevâżi'-i meşhûr

94 'Alel-ḫuṣûṣ ḥaremgâh-ı Îzidi ki ḳalur
Ziyâret itmeyenüñ rükn-i dîni nâ-ma'mûr

95 Keşîde pîşgehüñde livâ-yı Ḫayrü'l-enâm
Ne mümkin olmamaḳ ol râyet-i hüdâ manṣûr

---

90 taṣadduḳât-ı :taṣadduḳat u S2,M,A
92 her ser-i sal :her meh u sal S2,her sal M,her bir sâl A
95 pîşgehüñde : pîşgâhında M

96 Ne kişver üstine râyet-keş-i cihâd olsañ
Olur ta'âvüne ervâḥ-ı evliyâ me'mûr

97 Saña müẓâheret itmez mi evliyâ-yı kirâm
Ki cümle dâ'ire-i devletüñdedür maḳbûr

98 Eger sevâbıḳ-ı aḥvâle söz nedür dirseñ
Müdebbirân-ı 'asâkirden idi cümle ḳuṣûr

99 Ne ḥaddi var ṭura ḳarşuñda düşmen-i bed-rây
Olur mı ẓulmet-i bî-i'tibâr ḥâ'il-i nûr

100 Şükûh-ı kevkeb-i dîn şân u şevket-i İslâm
Olur mı pâ-zede-i fırḳa-i عتو و نفور

101 Henûz evvel-i meşḳiydi tîġ-i saṭvetüñüñ
Bu deñlü olduġı berhem-zen-i ṣufûf-ı suṭûr

102 Tezâyüd üzre iken himmetüñ bi-ḥamdi'llâh
Ne cânı var k'ola sevdâ-yı kâr-zâra cesûr

103 Me'âl-i ḥâlini añlar bu dest-bürdüñden
Ne deñlü câhil-i ṣarf olsa düşmen-i dil-kûr

104 Gelür meṣâfuña Çâsâr-ı bed-tebâr senüñ
Olursa kûh-ı keşiş ḳadrile muḳabil-i Ṭûr

105 Ḫudâygânâ bu kemterîn du'â-gûyuñ
Faḳîr Nâbî-i miḥnet-me'âb-ı nâ-meysûr

106 Ḳadîmî mâ'ide-perverd-i âstânuñdur
Velîk oldı teşârîf-i dehr ile mehcûr

107 Muḳîm-i zâviye-i intiẓâr idüm çoḳdan
Ki maḳdemüñle ola taḫt-ı salṭanat ma'mûr

---

100 kevkeb-i: şevket-i S1,S3,Ü//olur mı :bulur mı S1
103 dest-bürdüñden :dest bürdlükden S2,M

عتو و نفور:Kur'ân-ı Kerîm,Mülk Suresi,21.âyet.

108 Hezâr şükr cenâb-ı Ḫudâ'ya kim gördüm
Fürûġ-i kevkeb-i iḳbâlüñ olduġın menşûr

109 Bu pîrlikde benüm çâre-sâzum ol tâ kim
Senüñ de çâre-i kâruñ göre Ḫudây-ı Ġayûr

110 Oñuldı merhem-i luṭfuñla zaḫmı dünyânuñ
Benüm de zaḫm-ı derûnumda ḳalmasun nâsûr

111 İrişdi herkese ḥâlince ḥiṣṣeşi ammâ
Benüm de ḥiṣṣeme ḳaldı du'â-yı dûr-â-dûr

112 Hemîşe tâ ki bu mihmân-sarây-ı 'âlemde
Ḳavâfil-i şeb u rûz eyleye mürûr u 'ubûr

113 Biri birin başa her dem nüvîd-i feṭḥ ü ẓafer
Geçe leyâli vü eyyâmı her zamân mesrûr

114 Ḫudâ müyesser ide bî-tekellüf ü tedbîr
Żamîr-i enverine her ne kâm iderse ḫuṭûr

115 Ola ḥadîḳa-i iḳbâli tâze döndükçe
Bu kiştzârda nâ'ûre-i sinîn ü şuhûr

116 Zamân-ı devleti olsun medîd o deñlü k'ola
Ṣadâ-yı nevbeti âheng-gîr-i naġme-i ṣûr

---

116 aheng-gîr-i :aheng-i S1

8

KAṢÎDE-İ CÜLÛSİYYE DER-MEDḤ-İ SULṬÂN AḤMED BİN MUḤAMMED ḪÂN 'ALEYHÜMÜ'R-RAḤMETİ VE'R-RIḌVÂN (*)

Fe'ilâtün Fe'ilâtün Fe'ilâtün Fe'ilün

1 Bir şebângeh ki çerâġ-ı ḫıred-i 'abd-i faḳîr
Eylemişdi ḥarem-i ḳaṣr-ı dimâġum tenvîr

2 Nâgehân mekmen-i ġaybuñ açılup perdeleri
Oldı bir ṣaf sipeh ârâyîş-i meydân-ı żamîr

3 Birinüñ nâmı ḳalem biri varaḳ biri devât
Biri ma'nâ biri maẓmûn biri ḥüsn-i ta'bîr

4 Didiler birden eyâ pîr-i reh-i naẓm-ı süḫan
Ey kühen-cevherî-i sûḳ-ı beyân u taḥrîr

5 Ne 'aceb ḫayli zamândur ki temevvücde degül
Baḥr-ı zeḫḫâr-ı ḫayâl ebr-i güher-pâş-ı żamîr

6 Saña n'oldı ne ṭurursın ne güne şaḳlarsın
Tâbe -key neṣr-i cevâhirde bu deñlü te'ḫîr

7 Elli yıldur ki müsellem saña seccâde-i naẓm
Şimdi sensin şu'arâ zümresine şeyḫ-i kebîr

8 O zamânlar saña teslîm idi meydân-ı süḫan
Ki senüñ sözlerüñe Nâ'ilî olmışdı esîr

9 Mîvesi az ise de lezzeti efzûnter olur
O dıraḫtuñ ki ḫıyâbân-ı suḫanda ola pîr

10 Didüm ey levḥa-nüvîsân-ı debistân-ı hüner
Ey mebânî-i me'ânîye medâr-ı ta'mîr

---

8 S1 18a;S2 20a ;S3 17b ;Ü,22a;M,17a;A,16b
(*)S1,S3,Ü,M,A
:Ḳaṣîde-i Cülûs-ı Hümâyûn-ı Pâdişâh-ı Zamân Sulṭân Aḥmed Ḫân İbni Sulṭân Muḥammed Ḫân S2

11 Hep bilürsüz ki ḳad-ı râstumı ḫâme gibi
İtdi engüşt gibi ḫam-zede bâr-ı taḥrîr

12 Ḳalmadı tâb u tüvân ṭayy-ı reh-i efkâra
Oldı endîşe de terkîb-i vücûdum gibi pîr

13 Lîk var cîb-i żamîrümde nühüfte çoḳdan
Bir güher 'ıḳdı ki olmaz aña 'âlemde naẓîr

14 Şaḳlarum nâmına bir pâdişeh-i devrânuñ
Ki idem müzd-i beşâret kim iderse tebşîr

15 Gelsün ol pâdişehüñ 'aṣr-ı şerîfi de görüñ
Bülbül-i köhne nice eyler imiş basṭ-ı ṣafîr

16 Bir kerâmet baña sî sâlden ıẓhâr itdi
İntiẓâr üzreyüm âs̱ârına çoḳdan bu faḳîr

17 Didiler müjdeler olsun saña ey râst-naẓar
Ki seni istedügüñ 'aṣra yitürdi taḳdîr

18 Li'llâhi'l-ḥamd ki ber-vefḳ-i murâd itdi cülûs
İntiẓâr eyledügüñ pâdişeh-i 'âlem-gîr

19 Oldı te'yîd-i İlâhiyle mis̱âl-i ḫurşîd
Ẕât-ı vâlâteri ârâyiş-i bâlâ-yı serîr

20 Ẓıll-ı memdûd-ı Ḫudâ Ḥażret-i Ḫân Aḥmed kim
Sâye-i ser-'alem-i devletidür mihr-i münîr

21 Dâver-i kişver-i dîn pâdişeh-i rûy-ı zemîn
Ḥâmî-i dîn-i mübîn dâdger-i 'adl-semîr

22 Şehryâr-ı 'alem-efrâḫte-i 'ilm ü ḥayâ
Şâh-ı Ṣıddîḳ-naẓar dâver-i Fârûḳ-naẓîr

23 O şehenşâh-ı celî-ḳadr felek-kevkebe kim
İder evṣâfına a'yân-ı melâ'ik tevḳîr

24 O hidîv-i ḥasenü'l-ḫulḳ 'aẓîmü'ş-şân kim
Yem-i aḫlâḳına nisbetle degül baḥr ġadîr

25 O cihânbân-ı mu'aẓẓam ki türâb-ı ḳademin
Eylemiş ḥażret-i Ḥaḳḳ dîde-i 'aṣra iksîr

26 Vâḳıf-ı meṣġale-i lübb-i niẓâm-ı 'âlem
'Ârif-i mes'ele-i şer'-i şehenşâh-ı ḫabîr

27 Ṣafvetü'ṣ-ṣafve-i erkân-ı 'anâṣırdan anuñ
Eylemiş dest-i ḳader ṭıynet-i pâkin taḫmîr

28 Alsa ḫurşîd cebîninden eger kim vâye
Perde-i lafẓda ma'nâyı görür çeşm-i ḍarîr

29 Eylesün bâl-i Hümâdan ḳalem-i mûyînin
Ṣûret-i esbin eger itse muṣavvir taṣvîr

30 Kürsi-i hâleye çıḳmış meh-i bedr itmek içün
Âyet-i kevkebe-i câh u celâlin tefsîr

31 Şemme-i ḫulḳına pür-sûz derûn-ı 'anber
Revnâḳ-ı bezmine ṣad-çâk girîbân-ı 'abîr

32 Mihr barânî-i iḳbâline zerden dügme
Ḳurṣ-ı meh maṭbaḫ-ı câhında gümüşden kef-gîr

33 Ferş iderdi yüzüni ḫâke felekler çoḳdan
Olsa şâyeste-i dehlîzi eger köhne ḥaṣîr

34 Eylese şân u şukûhı żu'afâya imdâd
Kûh-ı Elbürz'e ṣatar kevkebe toḫm-ı encîr

35 Olur engüşt-i şihâba eger itse fermân
Devre-i Ḳavs-i ḳuzaḫ ḥalḳa-i teng-i zih-gîr

---

25 Eylemiş ḥażret-i Ḥaḳ:eylemişdi yed-i Ḥaḳ S2,
eylemiş dîde-i Ḥaḳ M,A

36 Şûret-i 'adlde taḳṣîri içün 'ahdinde
Bağlamış âyineye cevheri bend-i zencîr

37 Şîr dümiyle seri üzre meges-rânlıḳ ider
Devr-i 'adlinde eger ḥ^vâbe varursa naḫcîr

38 'ilmüñ ol mertebedür diḳḳati kim 'aṣrında
Az olur ḥâşiyesüz çıḳdugı şâl-i Keşmîr

39 Ḫilḳati cevher-i evvelden olınmış terkîb
Eyledi 'aḳlınuñ âṯârı cihânı tenvîr

40 Re'yine re'y-i Sikender dimek endek ta'rîf
'Aḳlına 'aḳl-ı Felâṭûn dimek ednâ ta'bîr

41 Pâdişâhâ senüñ evṣâf-ı hümâyûnuñda
Ḫâmenüñ ḥaddi degüldür k'ide ıẓhâr-ı ṣarîr

42 Şevket ü şânuñı ḥâcet ne beyân eylemege
Mihr muḥtâc degül kim dine ḥaḳḳında münîr

43 Şâd hezâr olmaz ise çoḳ da degüldür nâḳıṣ
Ḫuṭebâ nâmuñ ile dehri iderler ta'ṭîr

44 'Arafât u Ḥarem u Mescid-i Aḳṣâ tursun
Senden özge hele ey dâver-i pâkîze-żamîr

45 Ḫuṭbesin menber-i sulṭân-ı rüsülde oḳımaḳ
Kime maḫṣûṣdur ey pâdişeh-i 'âlem-gîr

46 Özbek u Hind u Hıṭâ vü 'Acem ü Çîn ü Ḫoten
Gûş ider ḫutbe-i nâmuñ bu ḳadar cem'-i keṯîr

47 Her biri kendi bilâdına rücû' itdükde
Varup elḳâb-ı hümâyûnuñ iderler taḳrîr

---

38 diḳḳati :vaḳti M
47 hümâyûnuñ iderler :hümâyûnı eyler S2,M,A

48 Bu şeref ḳangı diyâruñ şehine oldı naṣîb
K'ideler ismine mecmû'-ı selâṭîn tevḳîr

49 Bu sa'âdet bu kerâmet bu şerefden ṣoñra
Kime var medḥe liyâḳat seni ey bedr-i münîr

50 Her kişi añlayamaz ma'nî-i ẓıllu'llâhı
Bî-velâyet olamaz kimse o ma'nâya ḫabîr

51 Olur elbete velî dâver-i mülk-i İslâm
Eyledi ḫatm-i velâyet kütübinde taḥrîr

52 Bâ-ḫuṣûṣ ola şehenşâh-ı diyâr-ı Ḥaremeyn
Pâdişâhum gibi bir dâver-i pâkîze-zamîr

53 Sen daḫı şükrini bu mevhibe-i 'uẓmânuñ
Ḥadd-i imkânda olan mertebe eyle tevḳîr

54 Nâbîyâ saña düşen ḫayr du'âdur ancaḳ
İtme taṣdî' yiter eyle du'âyı tasṭîr

55 Mü'mine ẕâtı içün ḫayr du'â vâcibdür
Eylemez dîni olan ḫayr du'âda taḳṣîr

56 Tâ ki Sulṭân-ı serâ-perde-i dîvân-ı ezel
Mihrden ẕerreye dek bendelerin eyleye sîr

57 Kendü dil-ḫvâh-ı hümâyûnı ḳadar luṭf-ı Ḫudâ
Dîde-i baḫtın ide ẕât-ı şerîfiyle ḳarîr

58 Râm ola emr-i hümâyûnına mülk-i 'âlem
Ola 'avn-i ezelî cümle umûrında ẓahîr

59 İde âfâḳı pür-âvâz şükûh u şânı
Sâye-i devlet ü ikbâli ola 'âlem-gîr

---

49 kime var :kimde var S3,M
57 baḫtın ide :baḫtı ide S2,baḫtı ile M

9

ŞİKÂYET EZ-ĠAM BÂ-SİTÂYİŞ-İ MUṢÂḤİB MUṢṬAFA PÂŞÂ-YI EKREM RAḤİMEHULLAHİ (*)

Fe'ilâtün Fe'ilâtün Fe'ilâtün Fe'ilün

1 Dün ki itdüm ṭaraf-ı ġamkede-i ḳalbe naẓar
Görmedüm zerre ḳadar gerd-i küdûretden eser

2 Pertev-i mihr-i meserretle birûnı tâbân
Şu'le-i şem'a-i şevḳ ile derûnı enver

3 'Âleme hande ider revzeninüñ câmları
Şemse-i ṭâḳı virür ḥâtır-ı ḥûrşîde keder

4 Tîr-i ġam açduġı revzenleri yir yir olmış
Bâd-ı nâzük-haber-i gülşen-i ümmîde memer

5 Künc-i târîki ki ârâmgeh-i ḥasret idi
Eylemiş kendüsini şâhid-i maḳṣûda maḳar

6 Dilde peykân-ı ḥâdeng-i ġam-ı devrân olmış
Gûyiyâ şîşeye ḳonmış bir iki ġonce-i ter

7 Kesb-i feyż itmege gelmiş dil-i pür-tâbumdan
Câm-ı pür-neşve-i Cem âyine-i İskender

8 Ḥâṣılı cümle-i esbâb-ı meserret kâmil
Yoḳ hemân muḫliṣ-i dîrînem olan ġamdan eser

---

9 S1,19a;S2,21b;S3,19a;Ü,18b;M,18b;A,18a

(*)S1,S3
:Medîḥa-kârî-i Ḥażret-i Muṣâḥib Muṣṭafa Pâşâ 'aleyhi raḥmetu'llâhi'l-'ali'l-a'lâ S2.
:Ḳaṣîde-i Laṭîf Der-Mediḥa-serâyî-i Vezîr-i Rûşen-żamîr Muṣâḥib Muṣṭafa Pâşâ Raḥimehu'llahi 'aleyh A

5 kendüsini şâhid-i maḳṣûda :kendüsini şâhid-i maḳṣûd-ı S1,Ü,kendüsine şâhid-i maḳṣûd-ı M

9 Didüm âyâ ḳanı ol yâr-ı zamân-ı ḥasret
Ḳanı ol hem-dem-i germ-ülfet-i eyyâm-ı keder

10 Cüst-cû eyler iken ġam diyü dünyâyı tamâm
Dilde buldum yine bir gûşeye sinmiş iñler

11 Cismini gerdiş-i eyyâm-ı ṣafâ nâl itmiş
Yüzi yoḳ kim ide bir daḥı ruḥ-ı ḥalḳa naẓar

12 Göricek menzil-i vîrânum olan dilde didüm
Seyr idüñ çâhı kişi kendi ḳazar kendi düşer

13 Dil-i rûşende bu ḥâliyle görenler didiler
Dâr-ı İslâmda maḥbûs Frenge benzer

14 Eyleyüp ḥâline bir ḳahḳaha-i istihzâ
Nâvek-i ṭa'ne-i düşnâma idüp anı siper

15 Didüm ey yâr-ı vefâdâr-ı ḥaḳîḳatkârum
Ey bilen ḳâ'ide-i mihr ü vefâyı ezber

16 Çoḳ zamân idi seni görmez idüm ḳanda idüñ
Ḳandasın ḳanda eyâ yâr-ı felâket-perver

17 'Acabâ ülfeti ḳaṭ' eylemege bâ'iṣ ne
Oldı mı yoḫsa dilüñ meşrebümüzden muġber

18 Ülfetüñden senüñ ey düşmen-i maḥrem-sîret
Görmedüm 'ıyş u ṭarab görmemeden ġayri żarar

19 Ey ḫoş ol dem ki ṣafâ ḳalmaz idi ḫâṭırda
Baḫtdan müjde-i teşrîfüñi aldukça ḫaber

20 Görmedüm geldügüñi hîç tehî-dest senüñ
Getürürdüñ dil-i maḥzûnuma envâ'-ı keder

---

10 cüst-cû : cüst u cû S2,M
12 vîrânum:vîrânı M,A
13 ḥâliyle : ḥâl ile S1,S3
19 teşrîfüñi :teşrîfüñe S2,M
20 geldügüñi hîç:hîç geldügüñi M

21 Ḥâlüm âsûde idi sâye-i menḥusuñda
Üstüme şâh-ı meserret çekemezdi 'asker

22 Ḳanı ol dem ki elin kimse dırâz itmez idi
Nuḳre-i eşküm ile dolmış iken râh-güẕer

23 Hep perîşân idi esbâb-ı ser ü sâmânum
Gâh endîşe-i cem'i dile itdükçe güẕer

24 Tesliyet-dâd idi baḥtum baña kim ḫavf itme
Şâh-ı ġam milketidür bunda meserret ne gezer

25 Şimdi n'oldı ki bizi böyle ferâmûş itdüñ
Hiç umulmazdı ki bizden geçesin tâ bu ḳadar

26 Çekdi bir âh ki raḥm idecegüm geldi yine
Nice kez ḥâṭırumı itmiş iken zîr ü zeber

27 Girye ile didi devrân baña çok ẓulm itdi
Ḥalḳa itdüklerümi şimdi baña bir bir ider

28 Ḥaberüñ yok beni redd eylediler 'âlemden
Şimdi ḳalmadı baña ḫâne-i 'âlemde maḳar

29 Ḳanı ol dem ki yirüm var idi ḥâṭırlarda
Âb ile dânem idi pâre-i dil ḫûn-ı ciger

30 Ḳomadı baḫt-ı perîşân baña esbâb-ı ḥużûr
Şimdi ne ṭu'me ne mesken ne felekde aḫter

31 Maḫlaṣum der-be-derî oldı adum merdûdî
Daḫı bilmem ki beni gerdiş-i devrân n'eyler

---

21 ḥâlüm :'âlem S2
31 der-be-derî oldı :der-be-der oldı vü S1,S3,Ü

32 Bir gül açılmadı gitdi emelüm bâġında
Bilsem ey çerḫ-i sitemger bu cefâdan ne biter

33 Kendü żevḳümde ḥużûrumda dil-i 'âlemde
Dem sürüp eyler iken 'ömr ṣafâ ile güżer

34 Geldi bir velvele-endâz feraḥ nâmında
Menzilümden beni etbâ'um ile itdi be-der

35 Sebebinden olıcaḳ perde-keş-i istifsâr
Oldı bu naġme ile zemzeme-pîrây-ı ḫaber

36 Geldi devrân-ı ṣafâ-baḫş-ı Muṣâḥib Pâşâ
Lâzım oldı saña ey ġam 'adem-âbâde sefer

37 Nice pâşâ ki düşer tâcı başından çerḫüñ
Şânınuñ mertebe-i rif'atine itse naẓar

38 Hem-dem-i pâdişeh-i dehr ki Âṣaf bulsa
Ḫâk-i pâk-i ḳademin dîde-i 'aḳlına çeker

39 Bermekî-mevhibe destûr-ı mükerrem ki durur
Reh-güżârında niyâż ile nice Ḥâtimler

40 Ḫâk-i dergâhına yüz sürmek ile ḫurşîdüñ
Didiler ehl-i cihân nâmına şâh-ı ḫâver

41 Şimdi anuñla baḳar ehl-i cihân dünyâya
Żâtıdur dîde-i devrân bu gün nûr-ı baṣar

42 Medḥ-i temkînini kim boynuna aldı devrân
Âferîn himmet-i gerdûna ki bu bârı çeker

43 Az gelür zâtı gibi kârgeh-i iḳbâle
Böyle pâkîze-naẓar câmi'-i mecmû'-ı hüner

44 İtmiş üstâd-ı ezel 'Urfî vü Ḫâḳânî'den
Feyż ile mertebe-i ṭab'-ı şerîfin ber-ter

45 Hüneri kimdür iden çâḳ bu ḳadar kendüye mülk
Nâmı oldıysa 'aceb mi vüzerâya mefḫar

46 Çerḫ ıẓhâr-ı 'ubûdiyyet içün dergehine
Keh-keşândan biline bağladı bir sîm kemer

47 Serv-i ḫoş-sâye-i bustân-ı mekârimdür kim
Devr iderler başına ḳumri gibi şems ü ḳamer

48 Jengini açmaḳ içün çihre-i mâhuñ felege
Maṭbaḫından götürür bâd-ı seher ḫâkister

49 Ḫâk-ı dergâhını 'anber diyü ta'bîr ideli
Şerm ile micmer-i ḳalbümde yanar âteşler

50 Felek almış eline dâ'ire-i zerrînin
O hevâ ile ki bezminde ola râmişger

51 Gülbin ıẓhâr-ı tevâżu'la sürer ḫâke yüzin
Dergehinden ki ṣabâ eyleye gülzâre güẕer

52 Zâtı deryâ-yı ḫurûşân-ı mürüvvetdür kim
Mevc-i iḥsânı olur mûcib-i iḥsân-ı diger

53 Naẓar-ı taḳviye-fermâ-yı ma'ârif ṭalebân
'Aṣrıdur mâye-i âsâyiş-i erbâb-ı hüner

54 Şimdi âsûdedür ol deñlü cihân kim meẕelâ
İdemez ḫavf ile şeyṭân daḫı endîşe-i şer

---

48 -Ü
52 mevc-i :mûcib-i Sl

55 Şafveti meşreb-i pâkinden alur âb-ı ḥayât
O temennâ ile ẓulmetde gezer İskender

56 Pâk-ṭab'â dür-i pâkîze-i baḥr-ı keremâ
Ey viren ẕâtı ile çihre-i dehre zîver

57 Beni leb-rîz-i suḫan eyleyen evṣâfuñdur
Dil-i mecbûr bu dem farṭ-ı ṣafâdan söyler

58 Âb-ı ṣâfî gibi endîşemi żabṭ eyleyemem
Çemen-i medḥüñe yüz şevḳ ile rû-mâle gider

59 Behremend olsa n'ola ẕerreler iḥsânuñdan
Şimdi sensin felek-i dânişe mihr-i enver

60 Çoḳ zamândan beri deryâ-yı ḳader ey dür-i pâk
Atmadı sâḥil-i iḳbâle senüñ gibi güher

61 Dehre pertev bıraḳan pâk żamîrüñ var iken
Bilemem çerḫ-i ġalaṭ-pîşe bu mihri n'eyler

62 Rûzgâr-ı keremüñle senüñ ey Ḫatim-i vaḳt
Kimdür âyâ diye âyîne-i ṭab'um muġber

63 'Arż-ı mihr eylemege başladı devrân ammâ
Varaḳ-ı mihr ü vefâyı kim oḳur kim diñler

64 Dehrden ġam mı çeker ol ki ola memdûḥı
Bir senüñ gibi kerem ṣâḥibi kâmil server

65 Germi-i tâb-ı ḥavâdiṣden eyâ evc-i kerem
Sâye-i 'âṭıfetüñ üstüme bir ḫayme yiter

66 Der-hevâ gördüm idi kendümi rü'yâda bu şeb
Umaram ki añı bir esb ile ta'bîr ideler

67 Mey-i vaṣfuñla ṭolaldan berü câm-ı ṭab'um
Beni mestân-ı suḫan şimdi eli üzre ṭutar

---

55 alur :alup S2,A
57 farṭ-ı :feyż-i Ü
62 rûzgâr-ı keremüñle :rûzgâr-ı keremüñde S2,A
66 -A ; der-hevâ :ber-hevâ S2

68 Umaram olmağıla medḥüñi şâmil sözümi
Ḥalḳ ârâyîş-i mecmû'a-i cân eyleyeler

69 Şâhid-i naẓmumuñ andan bilürem ḥüsnüñi kim
Kendüsi sînede ma'nâsı gönüllerde gezer

70 Suḥan ol deñlü ḫoş-âyende gerekdür ki añı
İdine nev'-i beşer belki melâ'ik ezber

71 Çekemem sâde sözi silsile-i ta'bîre
Neyleyüm ḳuvvet-i ṭab'um benüm ancaḳ bu ḳadar

72 Yâdigârın getirür pîşgeh-i 'izzetüñe
Naẓm ile bender-i dilde yüriyen ḳafileler

73 Tâ ki maḳbûlüñ olup eyleyeler kesb-i revâc
Eylemiş çünki Ḫudâ ṭab'uñı mi'yâr-ı hüner

74 Var mı ey kâmil-i devrân sözümüñ noḳṣânı
İşte bâzâr-ı suḥan işte terâzû-yı naẓar

75 Çün tamâm oldı sözüñ başla du'âya Nâbî
Bir du'â kim işidüp diye icâbet ber-ser

76 Tâ ola ḫâne-i pür-zînet-i 'âlem ma'mûr
Her zamân tâ ki ḳarâr eyleye ṣadrında beşer

77 Bâġbân-ı ezelîden elüm açup dilerüm
Bâġ-ı 'âlemde vire naḫl-ı temennâsı ṯemer

78 Eylesün ḫâne-i iḳbâlini Bârî muḥkem
Eyleyüp ṣem'-i murâd ile derûnın enver

79 Gûş-ı dünyâ ṭolup âvâze-i iḥsânı ile
Eyleye gülşen-i medḥinde nevâ bülbüller

---

68 medḥüñi :medḥüñe S2,Ü
79 gûş-ı dünyâ :gûş-ı 'âlem S2

10

'ÎDİYYE BÂ-SİTÂYİŞ-İ VEZÎR-İ MÜŞÂRÜN İLEYH (*)

Mefâ'ilün Fe'ilâtün Mefâ'ilün Fe'ilün

1 Ṣabâ-yı feyż ki bâġ-ı derûna ḳıldı güẕâr
Bir iki müjde-i ferḫunde eyledi iş'âr

2 Ne müjdedür bu ki maẓmûnıdur güşâyiş-i baḫt
Ne müjdedür bu ki ma'nâsı devlet-i bîdâr

3 Ne müjdedür bu ki ḫâsiyyet-i ḳudûmından
Cihândan itdi zemistân miṣâli ġussa firâr

4 Tamâm zînet idüp bâġ-ı 'âlemi itdi
Kemâl-i ḳudretini bâġbân-ı ṣun' iẓhâr

5 Degül mi ṣun'-ı dü-bâlâ ki bir nihâl üzre
İki ṣukûfe bitürdi ki nâmı 'îd u bahâr

6 Bahârı mâye-i ârâyiş-i cihân itdi
Hilâl-i 'îdi idüp bâġ-ı kevne pertev-bâr

7 Giyindi tâze nihâlân libâs-ı 'îdâne
Ṣarındı başına her ġonce âteşîn destâr

8 'Aceb ki almaya ebdâl-ı bülbüli ḥayret
Ki gösterür aña her sebze ṣûret-i esrâr

9 Olup bu faṣlda gülşen nümûne-i câmi'
Oḳur menâbir-i gülşende ḫuṭbe bülbül-i zâr

10 Ṣabâḥ-ı 'îd gelüp gülşene meserret ile
İder muṣâfaḥa ezhâr ile nesîm-i bahâr

---

10 S1,21a;S2,24a;S3,21a;Ü,21a;M,20b;A,20a
(*)S1,S3
:Ḳaṣîde-i Dîger Der-Senâgerî-i Ḥażret-i Pâşâ-yı
Müşarün ileyh Raḥimahullahi 'Aleyh S2,M
:'Îdiyye bâ-sitâyiş-i Muṣâḥib Muṣṭafa Pâşâ Ü
:Ḳaṣîde-i Dîger Der-senâgerî-i Muṣâḥib Muṣṭafa Pâşâ A

11 Felek cevâhir ile dâmenin pür itmişdür
Diler ki maḳdem-i 'îd ü bahâra ide niṯâr

12 Hilâl-i 'îd degül şâne virdi gördi felek
'Arûs-ı ṭâli'ümüñ zülfüni perîşân-târ

13 Murâdum üzre yürür şimdi keştî-i ümmîd
Ḫilâf-ı ḳâ'ide-i rûzgâr-ı nâ-hemvâr

14 Açıldı 'uḳde-i kârum bozuldı idbârum
Ki oldı âṣaf-ı devrân içün medîḥa-nigâr

15 Ne âṣaf âṣaf-ı 'âlî-naẓar bülend-maḳâm
Yegâne ṣadr-ı bülend-iḳtidâr-ı iḥsânkâr

16 Vezîr-i muḥteşem-i pâdişâh-ı heft iklîm
Karîn-i sâye-i Ḥaḳ ya'ni ḥaẓret-i ḫünkâr

17 Sütûde-faẓl ü hüner-pîşe Muṣṭafa Pâşâ
Ki evc-i rütbesine eyler âsmân iḳrâr

18 O şeh-süvâr ki binse semend-i iḳbâle
Revâdur Âṣaf olursa yanınca ġâşiyedâr

19 'Adûsı şevḳ ile cânlar virür baş üzre ṭutar
Ṣalarsa ḫasmına ceng içre tîġ-i ṣâ'iḳa-bâr

20 İderse ḳuvvet-i bâzû-yı himmeti imdâd
Şihâbe ḫande ider bir ḫadeng-i bî-miḳdâr

21 İdeydi 'aks umûra ṣudûr-ı fermânı
Olurdı seng-i zümürrüd ẓiyâ-i dîde-i mâr

22 Dehânı ġoncenüñ olurdı ḫandeden maḥrûm
Nesîm-i şermi eger gülsitândan itse güẕâr

23 Hilâl-i 'îd görünmezdi rûzedârana
Cihândan eylemese bâd-ı luṭfı ref'-i ġubâr

---

14 medîḥa-nigâr :medîḥa-kâr M
17 iḳrâr :ḳarâr M
18 binse : bindükçe S1,S3,Ü
19 ṭutar :ṭurur S2,M//sâ'iḳa-bâr :sâ'iḳa-vâr S2,Ü,M

24 Zamân-ı lutfı ġınâ-baḫş-ı ehl-i faḳr olalı
Gedâya âh çeker şimdi sâye-i dîvâr

25 Ne luṭfdur ki bulunmaz gedâ zamânında
Eger virürler ise bir gedâya biñ dînâr

26 Zihî zamân-ı sa'âdet ki devr-i iḳbâli
Sipihre virdi kesâd-ı sirâyet-i idbâr

27 Zamâne baḫt-ı nigûnından eyleyüp şekvâ
Nevâ-yı bülbül-i Şirâz'ı itmede tekrâr

28 جهان بگشتم و دردا که هیچ شهر و دیار (*)
ندیده ام که فروشند بخت در با زار

29 Kef-i 'aṭâsı o ma'mûre-i keremdür kim
Mühendis-i ezelî yapmamış o şehre ḥiṣâr

30 Güşâde gül gibi cîbe girer kef-i keremi
Velî çıḳınca ider ġonce ṣûretin iẓhâr

31 Ne baḥr gördi ne kân ne ṭabî'at-ı şu'arâ
Kef-i niṣârı gibi bir seḥâb-ı gevher-bâr

32 Ne gûş-ı 'âlem işitdi ne gördi çeşm-i cihân
O ẕât-ı pâke mu'âdil vezîr-i pâk-'ıyâr

33 Hilâl-i 'îdi hilâl itdi reşk-i ṭâḳ-ı deri
Ki dergehi gibi olmadı maṭmaḥ-ı enẓâr

34 Bu deñlü çihre be-ḫâk-i taẓarru' olmışdur
Sipihri itse ne var bir kemîne ḫıdmetkâr

35 Vezîr-i pâk-dilâ fâẓıl-ı hüner-mendâ
Eyâ sütûde-ḫaṣâ'il müsellemü'l-eṭvâr

---

27 eyleyüp :eyledi S1,S3,Ü
30 kef-i keremi :kef-i iḥsânı S3,Ü

(*)"Dünyayı dolaştım,bahtın pazarda satıldığını hiçbir diyarda görmedim."

36 Revâ mıdur ki ḳalam nâ-ümîd olmış iken
Şikestegân-ı ümîde teveccühüñ mi'mâr

37 Ḫudâ-yı 'azze ve cell âstânuñ itmiş iken
Niyâz ehline merci' ḥuṣûl-i kâma medâr

38 Yazıḳ degül mi olam ser-bürehne kâse tehî
Tamâm müflis-i bî-ḫânmân ġarîb-i diyâr

39 Bu faṣl-ı 'îd ü bahâr içre kim 'umûm üzre
Libâs-ı tâze giye cümle âdem ü eşcâr

40 Vücûd-ı ḫalḳda gördükçe câme-i rengîn
Vücûdı ġarḳ iderüm reşk-i ġayrete nâ-çâr

41 Görüp elinde ilüñ nuḳreler taḥassür ile
Gözümden eşk aḳıdup olurum sitâre-şumâr

42 Sezâ mıdur kim olup derd-i ye's ile ḫaste
Vücûdum eyleye zerrîn taḥassür-i dînâr

43 Yiter şikâyeti terk it niyâz idüp elüñ aç
Du'â-yı devletine ey şikeste-Nâbî-i zâr

44 Ümîddür ḳomaya ol ṭabîb-i muḥtâcân
Şikeste-ḫâṭıruñı iḥtiyâc ile bîmâr

45 O Ḥâtimüñ ola bir luṭfı ḳorḳarın idesin
Cihânda ḥâlet-i iflâs n'olduġın inkâr

46 İlâhi 'ömrini eyle devâma peyveste
İlâhi devletin eyle hemîşe tâze bahâr

47 İlâhi her günini 'îd ü her şebin ḳadr it
Nihâl-i tâzedür eyle İlâhi ber-ḫordâr

48 İlâhi her dem idüp kendü sâyeñe maḥrem
İlâhi ḫâk-i derin eyle bûsegâh-ı kibâr

---

38 kâse :kîse S2,Ü,M,A
40 câme-i :ḫâme-i M

11

DER-SİTÂYİŞ-İ ḤAẒRET-İ PÂŞÂ-YI MÜŞÂRÜN İLEYH RAḤMETU'LLÂHİ TA'ÂLÂ 'ALEYHİ (*)

Mefâ'ilün Fe'ilâtün Mefâ'ilün Fe'ilün

1 Ġam-ı firâḳuñ aḳıtdı o deñlü dîdeden âb
Ki oldı eşküme nisbetle heft baḥr serâb

2 O deñlü mevc-i yem-i eşk oldı ṭûfân-ḫîz
Ki oldı küngür-i tâc-ı felek kemîne ḥabâb

3 Görüp firâḳuñ ile nâr-ı ġamda sûzişümi
Baña teraḥḥum idüp ḫûn-ı eşk dökdi kebâb

4 Ġamuñla birbirine düşmen oldı ṣaff-ı müjem
Tavassuṭ eylemedi ṣulḥ içün miyâneye ḥ^vâb

5 Sipâh-ı firkatüñüñ dest-bürd-i târâcı
Komadı maḫzen-i çeşmümde gevher-i sîrâb

6 İdüp eṣer dile sermâ-yı rûzgâr-ı firâḳ
Kemâl-i ra'şe ile giydi câme-i sim-âb

7 O deñlü oldı seḥâb-ı dü dîde bârân-rîz
Ki oldı her ser-i mû bâm-ı tende bir mîzâb

8 Miyân-ı rûz u şebüm farḳ olunmadan ḳaldı
O gûne itdi beni dûd-ı âh istî'âb

9 Bu dûd-ı âh-ı siyehfâm içinde sûzişümi
Gören ḳıyâs ider ol kirmdür k'ola şeb-tâb

10 Bu pîç ü tâb ile kim cûybâr-ı eşkümde
Vücûdum olmış idi ıżṭırâbdan dûlâb

---

11 S1 22a,S2 25b,S3 22a,Ü,24a;M,21b;A,21a
(*)S2,A
:Ender-Sitâyiş-i Vezîr-i Müşârün ileyh S1,S3
:Der-Sitâyiş-i Muṣâḥib Muṣṭafa Pâşâ Ü
:Ḳaṣîde-i Uḫra Der-sitâyişgerî-i Muṣâḥib Muṣṭafa Pâşâ M

11 Çıḳardı meş'al-i âh u derây-ı nâle ile
Derîçe-i naẓarumdan ḳavâfil-i ḫûn-âb

12 Zebân-ı ṭa'ne açup bir gice sipihr baña
Ne ṭa'ne nâvek-i dil-sûz germ idüp pertâb

13 Didi mu'âḫeze-âmîz 'unf u naḫvetle
Ki ey füsürde-ḫıred hûş-ı düşmen-i bî-tâb

14 Türâb-ı pây-ı velîyü'n-ni'amdan olmaġı dûr
Dü çeşm-i ḫıyre-nümûnuñ ne eyledi îcâb

15 Ne ḥâlet oldı ki ḳalduñ cüdâ rikâbuñdan
O âṣafuñ ki ider baḫt-ı ḫıdmetinde ṣitâb

16 Ne iḳtiżâ ile dûr olduñ ey güsiste-ḫıred
O bezmden ki ider gülşen-i bihişt ḥicâb

17 Didüm sipihre bunı sen de fehm idersin kim
Ben iḫtiyârum ile itmedüm ferâġ-ı żehâb

18 Velîk bir maraż-ı bî-amân ẓuhûrından
'Azimete yoġ idi ḳâleb-i şikestede tâb

19 Ne iḫtimâl idi yoḫsa o bezmden mehcûr
Ḥevâli-i müje-i eşk-bâruma gele ḥ^vâb

20 Göñül müfâreḳatı meclis-i şerîfinden
Cerîde-i ni'am-ı 'ömrden ider mi ḥisâb

21 Olur mı itmeyicek zîb-i gûş güftâruñ
Cerâḥat-ı ciger-i ḫûn-feşâna merhem-yâb

22 Velîk n'eyleyeyüm dest-i 'öẕrden feryâd
Ki itdi pîşgehinde beni esîr-i ḥicâb

23 Felek baña yine döndi didi ki ey Nâbî
Egerçi ehl-i kerem itmez ehl-i 'öẕre 'itâb

24 Velîk itmek içün i'tiẕâr luṭfından
Budur ben añladuġum şimdi saña fikr-i ṣavâb

---

24 şimdi saña :saña şimdi S2

25 Ki bir 'arûs-ı dil-ârây-ı ḥacle-i ṭab'uñ
Virüp cemâline ta'bîr-i tâze-ṭarz ile tâb

26 Veliyy-i ni'metüñe tuḥfe-i ḳudûm idesin
Ki tâ ḳusûruñı 'afv ide ol bülend-cenâb

27 O nev-'arûsuñ ola cebhe-i niẓâmında
Senâ-yı âṣafa ammâ bu vech ile elḳab

28 Vezîr-i 'özr-pezîr âṣaf-ı memâlik-gîr
Meh-i sipihr-mesîr âsmân-ı mihr-rikâb

29 Muṣâḥib-i melikü'l-'aṣr Muṣṭafa Pâşâ
Ki faḫr ider şeref-i kevkebiyle ḥeft-ḳıbâb

30 O zat-ı mekremet-ârâ ki eyledi dâmâd
Görüp şehenşeh-i 'âlem naẓîrini kem-yâb

31 O âṣaf-ı sipeh-ârâ ki sâye-i 'âlemi
Olur seḥâb-ı ser-i âfitâb-ı 'âlem-tâb

32 O Ḫıżr-ı vaḳt ki şerm-i żamîr-i ṣâfından
Yüzinden eyleyemez âb-ı Ḫıżr ref'-i niḳâb

33 Sipihr gûş-ı meh ü mihrin açmadan şeb u rûz
Ümîdi itmedür iḥrâz-ı iltifât-ı ḫitâb

34 Sipihrden ḥarekâtı ideydi men' eger
Olurdı sâ'id-i keffü'l-ḥaḍîbe bend şihâb

35 Ḳarîn-i taḳviye-i baḫtı olsa ger żu'afâ
Kemîne beççe-i 'uṣfûra ṣayd olurdı 'uḳâb

36 Firâz-ı devḥa baḫtında lâne-sâz olsa
Hümâyı itmez idi ḫıdmete ḳabûl ġurâb

37 Göreydi Rüstem eger ḳuvvet ü şecâ'atini
Olurdı sîne-i Rüstem çü sîne-i Sührâb

38 Yed-i muḫâṣemeti çâk-rîz-i cîb-i 'adû
Kef-i velâsı güher-pâş-ı dâmen-i aḥbâb

39 Feżâ-yı 'âṭıfete luṭfı cûy-ı hᵛâhiş-şûy
Cihân-ı mekremete ṭab'ı gülşen-i şâd-âb

40 Olaydı şâhid-i İslâmı deyre cilve-nümâ
Olurdı cîb-i ṣanem çâk-çâkden miḥrâb

41 Żamîr-i enverinüñ vaṣfın itseler taḥrîr
Olurdı yek-şebe meh gibi müstenîr A'râb

42 Añılsa menba'-ı seyl üzre kûh-ı temkîni
Dönerdi çıḳduġı sûya şitâb ile seyl-âb

43 Nesîm-i ḫulḳ-ı çemen-ḫîzi olsa kevne vezân
Olurdı rüste tenûr içre ġonce-i sîr-âb

44 Eger leṭâfet-i ṭab'ından olsa vâye-peẕîr
İderdi bâd-ı vezân ile kûh-ı baḫt şitâb

45 O kimse kim ola bir kerre luṭfına maẓhar
Miṡâl-i düzd gelür gelse çeşm-i baḫtına hᵛâb

46 Ṭoḳunsa ebre gözi bir 'aṭâ-çeşîdesinüñ
Dökerdi ḳatre yerine zemîne gevher-i nâb

47 İden taṣavvur-ı ḫulḳın caḥîme itse nigâh
Olur şerâresi gül dûdı sünbül-i sîr-âb

48 Ṭoḳunsa tâb-ı nigâh-ı celâli eşcâra
Olurdı aḫker-i sûzende dâne-i 'unnâb

49 Düşeydi kûhe eger tâb-ı dîde-i ġażabı
Olurdı kûh yem ammâ ki ser-be-ser gird-âb

50 Semûm-ı ḳahr-ı cihân-sûzı esse gülzâra
Olur 'uṣâre-i ḫanẓal żamîr-i gülde gül-âb

51 O deñlü devleti 'âlî ki eşk-i ḥâsidden
Ṣabâya râh-güẕer virmez oldı cûş-ı ḫalâb

52 Ṭoyar mı vaṣfdan âdem o âṣafı ki ola
Neṣâṭ-ı medḥi kesâd-âver-i neṣâṭ-ı şarâb

53 Teġazzül eylemek ister göñül bu vâdîde
Ki istimâ'ı ile çerḫe raḳṣ ide îcâb

54 Dil oldı bir güle bülbül ki itse ref'-i niḳâb
Hezârdan gül ü gülden hezâr iderdi ḥicâb

55 Meşâm-ı ḥᵛâhişe itse nesîm-i nâzı güẕer
Olur çekîde dimâġ-ı niyâzdan zehr-âb

56 Görince yâri gider ṭâḳatüm gelür ra'şe
Ḥayât-ı vaṣlda nâ-yâb imiş zamân-ı şebâb

57 Görüñ ġınâ-yı faḳîrân-ı âstân-ı Cem'i
Elinde kâse-i billûr içinde la'l-i müẕâb

58 Degül sitâre görüp Nâbiyâ bu naẓmı felek
Niṣâr ider ser-i endîşem üzre dürr-i ḫoş-âb

59 'Aceb mi sözlerüme eylese felek ta'ẓîm
'Aceb mi nâmumı añduḳça gözlese âdâb

60 Benüm gibi kimüñ olmış felekde memdûhı
Bir âṣaf-ı hüner-âver vezîr-i luṭf-me'âb

61 Münîr-ṭab' müşîrâ bülend-menḳabetâ
Eyâ vezîr-i kerîmü'l-ḫıṣâl faẓl-niṣâb

62 Sen ol nihâl-i ser-efrâz-ı bâġ-ı devletsin
Ki Ḫıżra nâziş ider sâyeñi memerr iden âb

63 Virür ṭabi'at-ı iksîre jeng-i istihzâ
Semendüñüñ ḳademin bûs iden kemîne türâb

64 Saña ḥasûd olanuñ çekdügi 'aẕâba göre
Ḥużûr-ı bâġ-ı cinândur caḥîm içinde 'aẕâb

65 Sen ol keremle 'alemsin ki itse ebr-i maṭîr
Kef-i kerîmüñe taḳlîd iderler istiġrâb

---

61 menḳabetâ:manṣıbâ M
63 jeng-i :reng-i S2,Ü,M,A

66 Bu deñlü devri ḳarâr itmez idi eylemese
Sipihr heykel-i nâm-ı şerîfüñ istiṣḥâb

67 Göreydi ḫulḳ-ı Ḫudâ-dâduñı çekerdi ḳalem
Sevâd-ı nüsḫa-i aḫlâḳa fâżıl-ı Fârâb

68 Nüvişte ḥâme-i ṣun'-ı debîr-i ḥikmet ile
Kitâb-ḫâne-i ṭab'uñda nüsḫa-i âdâb

69 Nigâh-ı 'afvuña nisbetle ġayz 'uḳde be-bâd
Żamîr-i ṣâfuña nisbet ġubâr naḳş ber-âb

70 Senüñ mürüvvetüñ ol rütbeye yetişmiş kim
Tecessüs eylemede 'afv-i cürm içün esbâb

71 Benüm de cürmümi 'afv it kemâl-i luṭfuñdan
Baña 'itâb yiter çekdügüm bu şerm ü ḥicâb

72 Ḫıyâm-ı çerḫe sütûn-ı du'âyı ref' eyle
Niyâz-nâmeyi Nâbî çoḳ eyledüñ ıṭnâb

73 Cerîde-i günehi tâ günâhkârânuñ
Ola raḳam-zede-i 'afv-ı ḥażret-i Vehhâb

74 Yed-i 'inâyet ile şehr-bend-i 'âlemde
Der-i murâdını açsun Müfettiḥü'l-ebvâb

75 Binâ-yı devletini eylesün Ḫudâ ma'mûr
Ola 'adûlarınuñ ḫâne-i ümîdi ḫarâb

76 Mu'ammer eylesün ol deñlü devlet ile Ḫudâ
Ki ẕeyl-i 'ömri ola bûsegâh-ı rûz-ı ḥisâb

---

69 'uḳde be-bâd :'uḳde-i bâd M
70.-S1,S3,M,A

12

ḲAṢÎDE-İ 'AZLİYYE ENDER-SİTÂYİŞ-İ VEZÎR-İ MÜŞÂRÜN İLEYH TEĠAMMEDE'LLÂHU TA'ÂLÂ Bİ-ĠUFRÂNİHİ(*)

Fe'ilâtün Fe'ilâtün Fe'ilâtün Fe'ilün

1 Kimdür ol kim mey-i manṣıbla olup şîrîn-kâm
Aña ḥamyâze-i 'azl olmaya âḫir encâm

2 Çend rûze gül-i iḳbâl-i çemenzâr-ı fenâ
İder elbette dimâġ-ı dile îrâṣ-ı zükâm

3 Bezm-i iḳbâlde ser-mest olanuñ ḥâli budur
Gâh peymâne çeker gâh ḫumâr-ı âlâm

4 Olsa ârâste bir dem yine ber-çîde olur
Bir ḳarâr üzre degüldür ṭarab-ı gerdiş-i câm

5 Zîn-i ḫûrşîd ü rikâb-ı meh olur çîde yine
Zîr-i rân olsa eger tevsen-i çarḫ-ı bed-râm

6 Geleli dehr ne mesmû' u ne manẓûr oldı
Cilve-i şâhid-i kâm olduġı ber-vefḳ-i devâm

7 Çerḫ-sây olsa eger küngür-i ḳaṣr-ı iḳbâl
Yine yoḳ levḥa-i ṭâḳında anuñ naḳş-ı devâm

8 Tûde-i rîk-i revândur felegüñ iḳbâli
Her zamân 'arṣa-i dîgerde ider ḍarb-ı ḫıyâm

---

12 S1 24a;S2 27b;S3 24a;Ü,26a;M,23b;A,23a
(*)S1,S3
:Ḳaṣîde-i 'Azliye Der-Senâ-ḫvânî-i Cenâb-ı Pâşâ-yı Müşârün İleyh Raḥimehu'llah S2,A
:Ḳaṣîde-i 'Azliye Der-Senâ-ḫvânî Muṣâḥib Muṣṭafa Pâşâ M

4 degüldür ṭarab-ı gerdiş-i câm :degül devr-i tarab gerdiş-i câm S2,M
6 S2,M,A'da 8.beyit.
8 S2,Ü,M,A'da 9.beyit.

9 Ceyş-i aḫter tağılur bir gün olur kâse tehî
Mâhveş zîr-i nigîn olsa eger ḥıṭṭa-i Şâm

10 Güzer itmekdedür iḳbâl u ruṭûbet didügüñ
Biri ḥûrşîd-i zemistân birisi reşḥ-i ġamâm

11 Ne ḳadar encümen-efrûz ise şem'-i iḳbâl
Bestedür târ-ı fetîlinde yine reng-i ẓalâm

12 Meclis-i 'âlemi geh rûşen u geh târ eyler
Budur âyîn-i niẓâm-ı felek-i nâ-fercâm

13 Bâdeye der-pey iken derd-i ser-i renc-i ḫumâr
Bezm-i 'âlemde 'aceb kimdür olan mest-i müdâm

14 Kimse âzâde degüldür siteminden çerḫüñ
Hâlesin mâh-ı şeb-ârâya ider ḥalḳa-i dâm

15 Bahr-ı pür-şûriş-i devletde olurmış kem-ḫîz
Her zamân keştî-i ümmîde muvâfıḳ eyyâm

16 Kâḫ-ı iḳbâle esâs olmaz inanma bulmaz
Bünye-i günbed-i pür-bâd-ı ḥabâb istiḥkâm

17 Kendü aḥvâl-i dil-i ber-zede sâmânumdur
İtdügüm ma'raż-ı vâlâ-yı kirâma i'lâm

18 Ki çıḳup ḳal'a-i dilden sipeh-i şevḳ-âmûz
Dikdi bürc-i emele ceyş-i ferâġat a'lâm

19 Raġbet-i ḫâṭır ile tevsen-i manṣıbdan inüp
Ġayrınuñ itmiş iken destine teslîm-i zimâm

20 Rûzgâr âyîne-i ḳalbe virüp yine keder
Dili pür-ḫûn ider evżâ'-ı ciger-sûz-ı 'avâm

---

9 S2,Ü,M,A'da 7.beyit.

21 İḫtiyârî ise de 'azl 'aceb ḥâlet imiş
Dile elbette virürmiş keder-i bî-hengâm

22 Âdemüñ ḫâne-i temkînin idermiş vîrân
İ'tibârât-ı keder-ḫîz ġam-engîz-i li'âm

23 Gerçi kim kişver-i vîrâne-i ḳalbümde benüm
'Azl ü naṣb eylemez icrâ-yı rüsûm-ı aḥkâm

24 Lîk kem-furṣatî-i bed-menişândan feryâd
Ki virür vaż'ları serdî-i deyden peyġâm

25 Li'llâhi'l-ḥamd degüldür dil-i ġam-mu'tâdum
Naṣb ile ḳaṣr-ı ṣafâ 'azl ile künc-i ālâm

26 Lîk mümkin mi bu evżâ'a taḥammül ki ider
Âdemi her birinüñ bâd-ı burûtı sersâm

27 Ḳanı kendü ḳuluñam diyü perestişler iden
Eylemez yolda düçâr olsa bile redd-i selâm

28 Ḳanı ol terk-i edeb diyü ḳu'ûd eylemeyen
Eylemez şimdi mecâlisde bulunduḳça ḳıyâm

29 Ḳanı gördükçe kemânveş ḫam iden ḳâmetini
Zaḫm açar tîr-ṣıfat şimdi ṣudûr itse kelâm

30 Dil-pesend olsa diyü puḫte suḫanlar arayan
İtmede neşter-i ser-tîz-i ḳader nükte-i ḫâm

31 Gevher-i gûş-ı ḳabûl eyleyen ednâ suḫanuñ
Şimdi eyler suḫan-ı serd ile ḳaṣd-ı ilzâm

32 Mîmveş pây uzadup yâ gibi püşt üzre yatur
Eyleyen 'izzet içün dâl-ṣıfat ḳaddini lâm

33 Ni'met-i câha iden destini ser-pûş-ı du'â
Ṣoñra eyler dehenin kâse-i zehr-i düşnâm

34 Kanı bindükçe rikâba aşılan çâpükler
Dest-i şekvâsın ider ṣoñra miyân-gîr-i licâm

---

29 Sl'de 30.beyit.

35 Rûy-mâl itmege dâmânuña furṣat gözeden
Yapışup dâmenüñe cevr içün eyler ibrâm

36 Nerdübânlarda baġal-gîrlige sür'at iden
Nerdübân üzre ider sebḳate şimdi iḳdâm

37 Hele bîgâneye söz yoḳ odur andan me'mûl
'Ayb olunmaz ne ḳadar eylese terk-i ikrâm

38 Terbiyet-kerde-i nân u nemek-i luṭfuñ iken
İ'tibâr itmez olur ḫâneñ içinde ḫuddâm

39 Ḫıdmetüñ bâr-ı gîrân 'add ider olmışken ezel
İltifâtuñ hevesi mâye-i zeyn-i endâm

40 Mezhebinde saña eyler sitem ü cevri ḥelâl
Şevḳ-i ḫıdmetle iden dîdesine ḫᵛâbı ḥarâm

41 Ḫıdmete çâpük ü çâlâk iden şedd-i niṭâḳ
Kâmına eylemez âmîḫte yek zerre ḫırâm

42 Ḳanı birbirisine ḫıdmet içün sebḳat iden
Şimdi ikrâh ile birbirine eyler ibrâm

43 Naẓaruñ şevḳine şeb tâbe-seher ḳâ'im olan
Rûz tâ-şeb nigeh-i nâzın ider mest-i menâm

44 Dâmenin ḫıdmet-i bezmüñden ider ber-çîde
Serv-i âzâda iden şevḳ ile ta'lîm-i ḫırâm

45 Dest berhem-zen olursañ ne ḳadar şiddet ile
Ḳâmet-i nâzına itmez yine teklîf-i ḳıyâm

46 Ḫᵛâbdan dîdesini bûmveş itmez bîdâr
Eyleyen ḫıdmet içün şevḳ ile pertâb-ı hamâm

---

40 eyler:añlar S1,S2,S3,Ü,M

47 İntisâb itmege her gün biri âmâde iken
Şimdi her şeb biri itmekde firâra iḳdâm

48 Bir daḫı ḫâneñe 'azm eylemez andan açılur
İḳtiżâ eyler ise birisine istiḥmâm

49 İnfiṣâl itmege âmâde gürûh-ı etbâ'
'Itḳ sevdâsına dil-beste cevârî vü ġulâm

50 Şarṣar-ı 'azl ṣalup tefriḳa bâġ-ı 'ıyṣa
Ḫâneden manṣıbuñ ardınca bile gitdi niẓâm

51 İriṣüp ḳâfile-i 'azl olıcaḳ teng-güṣâ
Câmesin eyledi tenhâlıġa tebdîl ziḥâm

52 Zîver-i ḥᵛân iken evvel ni'am-ı gûn-â-gûn
Eyledi keṣretini vaḥdete taḥvîl eyyâm

53 Sîr olur mı naẓar-ı âzı tehî-ṭab'ânuñ
Ṣaḥn-ı vaḥdetde ider cilve-i nâ-puḫte ṭa'âm

54 Ḥᵛânumuz sufre-i gerdûn gibi yek kâse iken
Nice dursun bir alây gürsine-çeşmân-ı hevâm

55 Gitdi maṣraf gibi âmed-şud-ı ḥâcetmendân
Ḫâneden pâyını îrâd gibi çekdi enâm

56 Çeşme-i miḥbereden baḫş-ı ḥayât eyler iken
Merḳad-ı maḳlemede mürdeye döndi aḳlâm

57 Defter-i dâd ü sited nüsḫa-i eş'âr oldı
Sâl-i târîḫ ḥisâb itmege ḳaldı erḳâm

58 Ehl-i ḥâcâta olurken eṣeri 'ayn-ı ḥayât
Dâġ urur deyn temessüklerine naḳṣ-ı ḫıtâm

59 Alınur şimdi 'avâ'id yerine vaż'-ı girân
Virilür şimdi hedâyâya bedel sâde selâm

---

52 taḥvîl : tebdîl S1
57 sâl-i târîḫ :sâl-i târîḫi S2,A

60 Mâ-ḥaṣal ṭurfe perîşânlık imiş ḥâlet-i 'azl
Ṭutmasun kimselerüñ dergeh-i naṣbında maḳâm

61 Ḳorḳarum bir gün ide ḫâne-i sâmânı ḫarâb
Eger itmezse telâfîsini faḫr-ı eyyâm

62 Zîb-i silk-i vüzerâ ya'ni Muṣâḥib Pâşâ
Ki şükûhına göre teng gelür heft ecrâm

63 Âṣaf-ı ṣâf-meniş 'âlim ü dânâ-verziş
'Âḳıl-ı pâk-reviş 'ârif-i pâkîze-kelâm

64 Bihterîn-i vüzerâ Âṣaf-ı ṣânî ki sezâ
Nâmına eyler ise cevher-i evvel ikrâm

65 Tûde-baḫşây-ı güher ma'reke-ârây-ı hüner
Meclis-efrûz-ı kerem 'âṭıfet-âmûz-ı kirâm

66 'Arṣa-i şânına bir ṭûb ḳıbâb-ı gerdûn
Pâye-i câhına bir seng cibâl-i ehrâm

67 Bâbı beytü'ş-şeref-i mihr-i münîr-i nev-rûz
Kef-i dest-i keremi dâ'ire-i mâh-ı tamâm

68 Ḳâmet-i 'izzine kütâh ḳabâ-yı eflâk
Cilve-i rif'atine teng feżâ-yı evhâm

69 Dergeh-i merḥameti mevhibeye cây-ı ḳu'ûd
Bünye-i 'âṭıfeti mekremete cây-ı ḳıyâm

70 Neyyir-i ḳalb-i cihân-tâbına ḫayrân ḫurşîd
Ḫançer-i ṣâ'iḳa-sîmâsına lerzân Behrâm

71 Zülf-i 'irfânına dil-beste 'arûsân-ı ḫayâl
Çeşm-i idrâkine cân-dâde sevâd-ı ifhâm

72 Dilidür mekteb-i 'irfân deheni maṣdar-ı feyż
Ḳalbi mir'at-ı cilâ-dâde-i rûy-ı ilhâm

---

60 perîşâhlıḳ imiş : perîşânlıḳ S2 ; Ü'de 61.beyit.
61 Ü'de 60.beyit.

73 Gûşe-i çeşm-i suḫan-dânına olmaz ḥâ'il
Tutuḳ-ı tevriye vü perde-serây-ı îhâm

74 Silk-i naẓma çekilen vaṣf-ı cihân-ârâsı
Derd-i efvâh-ı ḫavaṣṣ u güher-i gûş-ı 'avâm

75 Naḳd-i maẓmûn-ı ma'ânî heves-i vaṣfı ile
Gûşe-i kîse-i endîşede itmez ârâm

76 Ḫâne-i himmeti ol mertebe 'âlîdür kim
Gerden-i zühreyi bûs eylemek ister leb-i bâm

77 Çerḫde mâhı görür çâhdaki âb gibi
İder ol kimse ki dergâh-ı refî'inde maḳâm

78 Olur âyîn-i bahâr-ı keremin vaṣf idenüñ
Ḫâmesinden dökilen ḳaṭre bahâr-ı bâdâm

79 'Aṭsesinden gül-i ḫurşîd döker ṣubḥ gibi
Bâġ-ı re'yinüñ iden güllerini istişmâm

80 Mâhda hâle degül 'aks bıraḳmış çerḫe
Ṣaḥn-ı ḳaṣrındaki fevvâre ile ḥavż-ı ruḫâm

81 Ṣaḥn-ı dehre ḳonalı ḳâfile-i inṣâfı
Birbirine uçurur bâz ile şâhîn ḥamâm

82 Eser-i ḥıfẓını seyr eyle ki teb ṭutduġı dem
Pürsiş-i ḫâṭır-ı şîrâna giderler aġnâm

83 Âṣafâ midḥat-i evṣâfuñ olunmaz taḳrîr
Cism-i nâẓımda dehân olsa ser-â-pây mesâm

84 Tâbe-gerden dil ü cân ġarḳa-i iḥsânuñdur
Olayum vâdi-i inkâra düşersem nâ-kâm

85 Lîk lâ-büd ḳalem-i şîve-perest-i şu'arâ
Tâze bir vâdi-i nâ-refte bulur itse ḫırâm

---

75 vaṣfı :vaż'ı S3
80 mâhda :mâhile M

86 Ġonce-i ḫâṭıruñ açmaḳ hevesiyle ḳalemüm
Oldı taṣvîr-i dem-i 'azle bu yüzden ressâm

87 Yoḫsa Allâh bilür sâye-i elṭâfuñda
Kimseden ẕerre ḳadar görmedi ṭab'um âlâm

88 Mû-be-mû cümle-i ḥâlüm saña pûşîde degül
Ne iderseñ yine sen sâġ ol eyâ faḫr-ı kirâm

89 Ḳoma ḥasretle tehî-dest dil-i maḥzûnı
İtmedin ebḫire-i 'azl dimâġum sersâm

90 Kemterîn bir nigehüñ bendeñi iḥyâ eyler
Gûşe-i çeşmüñe mevḳûf hemân neyl-i merâm

91 Sübḥa-gerdân-ı ṣenâ ol yiter ey Nâbî-i zâr
Ne ḳadar naẓmda maḳbûl ise de ṭûl-ı kelâm

92 Tâ bu devletkede-i munḳalib-i 'âlemde
Gâh 'azl ü gehi naṣb eyleye tebdîl-i maḳâm

93 Gelmeyüp kevkeb-i iḳbâline yek ẕerre fütûr
Ḳuvvet-i bâzû-yı baḫtı bula gitdükçe ḳıvâm

94 Şuḳḳa-i râyet-i iḳbâli ola 'âlem-gîr
Ser ber-efrâḫte olduḳça livâ-yı İslâm

95 Ola a'dâsı nigûn câhı füzûn 'ömri dırâz
İde dil-ḫᵛâhını âmâde Ḫudâ-yı 'allâm

---

88 cümle-i ḥâlüm :cümle-i 'âlem S2

13

ḲAṢÎDE-İ ṢULḤİYYE ENDER-SİTÂYİŞ-İ ṢADR-I A'ẒAM 'AMUCA-ZÂDE ḤÜSEYN PÂŞÂ RAḤMETU'LLÂHİ 'ALEYH (*)

Fe'ilâtün Fe'ilâtün Fe'ilâtün Fe'ilün

1 Li'llâhi'l-ḥamd olup ma'reke-i ceng tamâm
Buldı 'âlem yeñiden ṣulḥ u ṣalâḥ ile niẓâm

2 Geçdi sermâ-yı sitem geldi bahâr-ı râḥat
İ'tidâl itdi çemen-ṣuffa-i eyyâma ḫırâm

3 Giydi feyyâże-i elṭâf-ı ḫudâvendi ile
Âteş-i ḥarb ü veġâ pîrehen-i برد و سلام

4 Şurṭa-i luṭf ile ṭûfân-ı fiten buldı sükûn
Keşti-i emn ü emân buldı muvâfıḳ eyyâm

5 Şarḳdan ġarba ṭolup 'arbede-i ceng ü cidâl
Kimse bilmezdi ne yüzden bulacaġın encâm

6 Ḫâṭıra gelmez idi bir daḫı fikr-i ṣıḥḥat
Mübtelâ-yı maraż olmışdı mizâc-ı eyyâm

7 Nice imdâd u fürû' u teba'ından ġayrı
Çâr çâsâr-ı yesâr itmiş iken ḫarbe ḳıyâm

---

13 S1,26a;S2,30a;S3,26a;Ü,29a;M,25b; A.25b
(*)S1,S3.
:Ḳaṣîde-i Ṣulḥiyye Der-Medîḥa-i Ṣadr-ı a'ẓam ve Vekîl-i Ekrem Ḥüseyn Pâşâ S2,A (M'de "Amucazâde Ḥüseyn Pâşâ" şeklinde)
:Ḳaṣîde-i Ṣulḥiyye Ender-sitâyiş-i 'Amca-zâde Ḥüseyn Pâşâ Merḥûm Ü

3 Giydi :Geçdi S1,S3
5 S2,Ü,M,A'da 6.beyit.
6 S2,Ü,M,A'da 5.beyit.
7 imdâd u :imdâd-ı S2,A
برد و سلامKur'ân-ı Kerim,Enbiyâ Suresi,69.âyet.

8 Ġarḳa yaḳlaşmış iken keşti-i bî-lenger-i mülk
Bâd-ı tevfîḳ irüşüp eyledi tefrîḳ-i ġamâm

9 Virdi müşkil görinen da'vî-i dehr-âşûba
Ḳâḍî-i maḥkeme-pîrây-ı ḳader fayṣal-ı tâm

10 Nâ-gehân eyledi dûşîze-i ḫoş-çihre-i ṣulḥ
Mâ-verâ-yı ḥarem-i ġaybdan ıẓhâr-ı ḫırâm

11 Ḥüccet-i 'ıtḳ gibi itdi 'ibâdı âzâd
Nâme-i 'ahd-ı hümâyûn-ı mübârek-fercâm

12 Geldi eczâ-yı be-hem ber-zede-i devrânuñ
Sûzen-i ṣulḥ ile şîrâzesine ḳuvvet-i tâm

13 Ṭab'-ı mi'mârî-i taḳdîre hezârân taḥsîn
Ki idüp hedm-i mebânî-i feleksâ-yı ḫıṣâm

14 İdüp anuñ yerine vaż'-ı esâs-ı ülfet
İtdi lafẓ u kelimât ile binâsın iḥkâm

15 Pîç-i seyl-âb-ı ḫurûşânuñ arasında ḳażâ
Âştî seddine virdi ne güzel istiḥkâm

16 Oldı yek-reng mey-i ülfet ile düşmen ü dost
İtdi ma'cûn-ı vefâ ref'-i küdûrât-ı ḫıṣâm

17 Girih-i cebhe leb-i ḫandeye oldı tebdîl
Bezmden çıḳdı yirin virdi selâma düşnâm

18 Ḫâk-i cenge ekilen toḫmdan itdi giderek
Feyż-i Rabbânî ile sünbüle-i ṣulḥ ḳıyâm

19 Eyledi ḫalḳa ifâże ṣemerât-ı râḥat
Mezra'-ı 'âlemi ġarḳ-ı gil iden ebr-i ẓalâm

20 Mestî-i ceng tamâm oldı yiter ehl-i neşâṭ
Ser-penâhın virüp alsun yirine câm-ı müdâm

---

20 yirine :eline A

21 Âb u âteşlik ider ḳalmadı 'âlemde n'ola
Bir zamân da cereyân itse mey-i âteşfâm

22 Pây-ı ġavġâ çekilüp geldi dem-i âsâyiş
Ḥ^vâb içün şuḳḳaların çâr-şeb itdi a'lâm

23 Oldı efsûn-ı muṣâfât ile ḥayyât-ı süyûf
Ser fürû-bürde-i sûrâḫ-ı siyehfâm-ı niyâm

24 Sipere oldı bedel dâ'ire-i bezm-i sürûr
Nîzeler nâylara eyledi teslîm-i maḳâm

25 Ṭabl-bâz itdi elin sînesini dögmekden
Eyledi dest-i ḳader kûfte ṭabl-ı ârâm

26 Çilleden çıḳdı kemân itdi du'â-yı te'sîr
Âşinâ-yı hedef-i ḥüsn-i ḳabûl oldı sihâm

27 Gezmeden şaçı saḳalı aġarup tûġlaruñ
İtdi pîrâne-ser âsâyiş içün meyl-i menâm

28 Ḥalḳa-i zırh-ı girân ile olundı tebdîl
Ḥalḳa-i gîsû-yı ḫûbân-ı mülâyim-endâm

29 Müşterî oldı ḫarîdâr-ı metâ'-ı Nâhîd
Oldı der-beste-i idbâr dükân-ı Behrâm

30 Ḳan yalaşmaḳ revişi olmadı żâyi' âḫir
Tîġle eylediler 'akd-ı uḫuvvet ecsâm

31 Söyünüp nâr-ı veġâ döndi tüfek ṣaḳbesine
Ḫaymezâr içre tüfek ḫîme yıḳılmış ḥammâm

32 Döşenüp bezme bisâṭ-ı ṭarab-endûz-ı neşâṭ
İtdi aḥmâl-i veġâ rıḥlet içün şedd-i ḫırâm

---

31 tüfek :tüfeng A//yıḳılmış :yıġılmış S2,M,A
32 bezme :bezm-i S1,S3,

33 Cânib-i sûḳ-ı silâḥa dökilüp gerd-i kesâd
Sâḥa-i kûçe-i 'ıyş u ṭaraba düşdi ruḫâm

34 Çıḳdı üsrüb aradan ṭop u tüfeng itdi sükût
Oldı âmed-şûde âmâde sefîr u peyġâm

35 Tâbe-key 'azm-i veġâ faṣl-ı bahâr irdükçe
İtsün aṣḥâb-ı ṣafâ semt-i gülistâna ḫırâm

36 Yitişür ḫasma nişângâh-ı tüfekden baḳduñ
Dûr-bîn al ele gör ḳanda ider dôst ḫırâm

37 Maḥv olup defter-i dilden eṯer-i ḫavf u ḫaṭar
Düşdi peyġûle-i idbâra ġumûm u âlâm

38 Allâh Allâh ne bu şâdî bu meserret bu neşâṭ
Bunı ru'yâda ḫayâl eylemez idi evhâm

39 Kimse bu zelzele-i hâ'ileden ummaz idi
Ki bula bir daḫı erkân-ı umûr istiḥkâm

40 Çekmemişdi daḫı bu daġdaġayı devlet ü dîn
Görmemişdi bu perîşânlıġı mülk-i İslâm

41 Böyle meydân-ı ḫaṭarda kim ümîd eyler idi
Eşheb-i mülk tekerlenmiş iken ide ḳıyâm

42 Kimüñ eylerdi güẕer dâ'ire-i ḫâṭırına
Ki cihân-ı maraż-âlûde bula ṣıḥḥat-ı tâm

43 Ṭayy-ı meydân-ı ümîd itmege az ḳalmış idi
Tevsen-i ye's o ḳadar itmiş idi basṭ-ı licâm

44 Maṭbaḫ-ı luṭf-ı İlâhîde meger muẓmer imiş
Ki ẓiyâfetgeh-i âfâḳa çeke ni'met-i 'âm

---

35 S2,Ü,M,A'da 36.beyit.
41 S2,Ü,M,A'da 42.beyit.
42 dâ'ire-i :âyîne-i S2

45 Nâ-gehân cûşa gelüp lücce-i 'avn-i ezelî
Eyledi bendelerin tâbe-gelû ġarḳa-i kâm

46 Evvelîn cilve-i tevfîḳ-i İlâhî bu idi
Ki bulup ehlini şâyeste-i itmâm-ı mehâm

47 Bir vezîr-i ḫıred-efrûz-ı umûr-endûzuñ
İtdiler destine teslîm umûr-ı iḥkâm

48 Ṭonadup ṣadr-ı semâvât-res-i iclâli
Didiler ḥükm-i verâṯetle senüñdür bu maḳâm

49 Ṣâḥib-i devlet ü ḥâmî-i ḫilâfet sensin
Ṣadr ıṭlâḳı dururken sen olur ġayre ḥarâm

50 Cüst-cûda seni âvâre idi mühr-i şerîf
Nâ'il oldı hele maḳṣûdına ey faḫr-ı kirâm

51 Ehline şimdi olunmaḳla emânet teslîm
Eyledi sâye-i ḥaḳ mühr-i şerîfe ikrâm

52 Vâḳı'â görmedi şâyeste ḥakîm-i muṭlaḳ
Nâ-sezâ ma'rifetiyle bu umûr ola tamâm

53 Vâriṯ-i ṣadr ṭururken meger inṣâf mıdur
Ecnebî maṣlaḥat-ı salṭanata vire niẓâm

54 Yâ kimüñ kevkeb-i baḫtında liyâḳat vardur
Ki bu emre ide taḫṣîṣ Ḫudâ-yı 'allâm

55 Kimden ümmîd olunur menfa'at-i rûḥânî
Ki anuñ vâsıṭasıyla ide Bârî in'âm

56 Kimde vardur o liyâḳat o ḳadar isti'dâd
Ki yüzinden bula bu vaḳ'a-i 'uẓmâ encâm

---

49 ḫilâfet :velâyet S2
50 cüst-cûdesini :cüst ü cûdesini S2,M
51 olunmaḳla :olunmaḳda S1,S3,Ü

57 Bu celî menḳabete ḥayf degül mi ki yaza
Ġayrınuñ nâmına târîḫ-nüvîs-i eyyâm

58 Olamaz lâyıḳı bu menḳabet-i 'ulyânuñ
Meger ol âṣaf-ı meh-kevkebe ḫurşîd-ġulâm

59 Heykel-i bâzû-yı iḳbâl Ḥüseyn Pâşâ kim
Süllem-i ḳaṣr-ı celâli olamaz heft-ecrâm

60 O güzîde ḫalef-i dûde-i 'izzet kim olur
Nâ-resâ nîm-reh-i câhına ṣıfr-ı erḳâm

61 Ṣadr-ı a'ẓam güher-i kân-ı kerem kim nâmın
Bulsa ḫurşîdine eylerdi felek naḳş-ı ḫitâm

62 Nûr-ı çeşm-i vüzerâ ḳuvvet-i ḳalb-i 'ulemâ
Tâc-ı farḳ-ı vükelâ ḳurra-i 'ayn-ı ḥükkâm

63 Mesned-ârâ-yı vezâret küleh-efrâz-ı şeref
Revnaḳ-efzâ-yı ṣadâret edeb-âmûz-ı kirâm

64 Pertev-i şem'-i hüner ebr-i semâvât-ı kerem
Aḫter-i burc-ı edeb mîve-i şâḫ-ı ikrâm

65 Nüsḫa-i ḥırz-ı emân heykel-i ta'vîẕ-i zamân
Noḳṭa-i merkez-i dîn ḳuṭb-ı medâr-ı İslâm

66 Kâmil-i zinde-kün-i şöhre-i âbâ-yı kerîm
'Âḳıl-ı tâze-kün-i şîme-i eslâf-ı kirâm

67 Neyyir-i re'yine ikrâma şafaḳdan gerdûn
Döşedür cânib-i bâlâsına mihrüñ iḥrâm

68 İsm-i sâmisi semâvâtı güẕâr itmişdür
Ki tevâżu'la ide cevher-i evvel ikrâm

---

60 olur :anuñ S1
63 vezâret :ṣadâret S2,M,A//ṣadâret :vezâret S2,M,A

69 Ḳalbi ol tekye-i pür-feyż-i hidâyetdür kim
Gökden âvîḫte ḳındîlidür anuñ ilhâm

70 Eyledi meymenet-i maḳdem-i sa'd-encâmı
Bâġ-ı pür-müjde-i İslâmı nemâ-yâb-ı ḳıvâm

71 Oldı ḫak-i ḳadem-i sürme-siriştinden bâz
Perde-i çeşm-i remed-dîde-i baḫt-ı İslâm

72 Mihr-i iḳbâli ṭulû' itdügi sâ'at oldı
Dest-ber-dest-i teṣâlüḥ sipeh-i nûr u ẓalâm

73 Buldı teşrîfi ile ṣadr-ı refî'ü'l-ḳadre
Şeref-i tâze maḳâm-ı eb u cedd ü a'mâm

74 Ḥaṣr-ı evṣâfı ne mümkin o kerîmüñ ki ola
Ḥadd-i aḫlâḳı verâ-yı kelimât u erḳâm

75 O velîyyü'n-ni'am-ı ḳubbe-nişinân kim anuñ
Kârıdur terbiyet-i ṣadr-nişînân-ı 'iẓâm

76 Her kimi gördüm ise dâ'ire-i devletde
Olmamış yoḳdur anuñ devḥa-i câhında ġulâm

77 Öpmemiş kimdür anuñ dâmen-i 'alî-câhın
İşte efvâh-ı ḫavâṣ işte şifâh-ı a'lâm

78 Degül aḫlâḳına taḥrîre münâsib Cem ü Key
Degül iḳdâmına teşbîhe sezâ Rüstem ü Sâm

79 Kimden irişdi velî-ni'metine böyle meded
Kimüñ oldı ḳademi nâsa meh-i 'îd-i ṣıyâm

80 Ḳatı ḫâyîdedür âṣâr-ı Ferîdûn u Peşeng
Ḳatı pejmürdedür aḥvâl-i Ḳubâd ü Behrâm

---

69 ol :o S1,S3,Ü
76 devḥa-i :dûde-i S2,M,A
77 a'lâm : a'vâm S1,S2,S3,A

81 Kim ola Ḫusrev ü Kâvûs u Cem ü Keyûmers
Kim ola Gîv ü Ferâmerz ü Nerîmân u Ruhâm

82 Ki idüp anlara teşbîh o ṣadr-ârâyı
Eyleyem bîhude taẓyî'-i midâd u erḳâm

83 Sürmege vâdi-i meslûke kümeyt-i ḳalemi
'Âr ider 'ârif ü ṣâḥib-dil ü sencîde kelâm

84 Medḥe muḥtâc mı ol âṣaf-ı dehr-ârâ kim
Ola perverde-i dergâhı meşâhîr-i enâm

85 Medḥe muhtâc olan oldur ki olup tâze-ẓuhûr
Nâm u şânı ola minnet-keş-i ta'rif-i enâm

86 Medḥden kevkebe-i şöhreti müstaġnîdür
Elli yıldan berü memdûḥdur ol faḫr-i kirâm

87 Âṣafâ ṣâf-dilâ pâk-tebârâ ṣadrâ
Ey olan nâmı teraḳḳî-dih-i ecdâd-ı 'iẓâm

88 Sensin ol müntehab-ı nüsḫa-i himmet kim olur
Ḥarf-ı vaṣfuñla varaḳ mest ü ḳalem şîrîn-kâm

89 O suḫan kim ola maẓmûnı tehî medḥüñden
Ḫâmenüñ pâyına terkîbi olur ḫalḳa-i dâm

90 Öyle ḫıdmetde bulunduñ ki sefîrân-ı bihişt
Müjdesiz birbirine nâmuñı itmez i'lâm

91 Yümn-i evṣâfuñ ile olmada sükkân-ı felek
Ḥalḳa-ber-ḥalḳa dehen-ber-dehen-i ẕikr-i müdâm

92 Ḳudsiyân zümresine zâviyedâr-ı melekût
Feyż-i ḫâṣiyyet-i eyyâmuñı eyler ifhâm

93 Birbirinden ḳapışurlar nefesin ehl-i na'îm
Gül-i aḫlâḳ-ı kerîmüñ idenüñ istişmâm

---

84 M'de 87.beyit.
85 S2,A'da 86.beyit.

94 Añlamışdı naẓar aṣḥâbı Saḳız feṯḥinden
Yine sensin idecek çâre-i mülke iḳdâm

95 Li'llâhi'l-ḥamd ki ber-vefḳ-i taṣavvur bu umûr
Ḥüsn-i tedbîrüñ ile oldı ḳarîn-i itmâm

96 Ḥall-i işkâl-i ṭılısmât-ı umûr-ı mülke
İtmiş üstâd-ı ezel luṭfuñı miftâḥ-ı merâm

97 Ṣadre teşrîfüñe vâ-beste imiş devletle
Bu kühen-ḫâne-i vîrânede âṣâr-ı niẓâm

98 Bulmadı kimse bu tensîḳ-i umûra tevfîḳ
Daḫı bir ferde naṣîb olmadı bu şân u bu nâm

99 Daḫme-i ṣulḥ senüñ nâmuña baġlanmışdur
Feṯḥine kimdür iden böyle ṭılısmuñ iḳdâm

100 Oldı tedbîr-i cihân-gîrüñ ile âsûde
Kâfiristân u müselmân u bilâd-ı A'câm

101 Cümleye dâr ü diyârın senüñ iḳbâlüñ ile
Yeñiden virdi ḫudâvend-i 'Azîz ü 'Allâm

102 Yitmeyeydi sipeh-i meymenetüñ imdâda
Sâḥa-i memleketüñ olmış idi ḥâli tamâm

103 Bu daḫı ḳuvvet-i te'yîd-i İlâhî'den idi
Eylemek ehlini bu maṣlaḥata istiḫdâm

104 İsminüñ nisbet-i terkîb-i ḥurûfındandur
K'oldı cümle fıraḳ-ı muḫtelife re'yine râm

105 İşte Allâh murâd eyleyicek böyle olur
Ṣa'b olan emri ider aḥsen-i ḥâl ile tamâm

106 Yalıñuz sen degül etbâ'uña da kâfîdür
Çekdügüñ pîşgeh-i ümmete bu ni'met-i 'âm

107 İftiḫâr eyler ise maḥşere dek lâyıḳdur
Ḫânedânuñdaki evlâd u 'abîd u ḫuddâm

---

95 itmâm :encâm S2,M,A
104 cümle :bunca S2,A/re'yine :emrüñe S2

108 Ḥażret-i Ḥaḳ seni bu maṣlahata ṣaḳlar imiş
Bu perîşânlıġa tâ sen viresin ḥüsn-i niẓâm

109 Beni de ṣaḳlar imiş Ḥaḳ ki idem menḳabetüñ
Böyle bir naẓm ile ârâyiş-i ṭâḳ-ı eyyâm

110 Ṣâḥibâ Nâbî-i dâ'î-i ḳadîm olmışdur
Ṣadre teşrîfüñ ile gûş-nih-i pây-ı peyâm

111 Gûş idüp düşdi hevâ-yı ṭama'-ı iḥsâna
Herkese itdügüñi lâyıḳı üzre in'âm

112 Ġâlib olmışdur ümîdi senüñ eyyâmuñda
Kâm-yâb olmaġa ber-raġm-ı sipihr-i ḫod-kâm

113 Pîrlik vaḳti ta'ayyüş ġamını çekmededür
Dest-i cûduñdan umar şânuña lâyıḳ ikrâm

114 İltifât-ı ḳudemâ görmiş iken lâyıḳ mı
Ḳala gird-âb-ı żarûretde ḫazîn u nâ-kâm

115 Var żamîrinde saña niyyet-i luṭf ey Nâbî
Eyler iḥsâna kifâyet bu ḳadar 'arż-ı merâm

116 Muntaẓır ḥüsn-i icâbet müteraḳḳıb tevfîḳ
Geldi hengâm-ı du'â eyleme taṭvîl-i kelâm

117 Tâ ki bu bârgeh-i çâr sütûn-ı 'âlem
Żabṭ-ı evtâd-ı ricâl ile bula istiḥkâm

118 Eylesin lücce-i mevvâc-ı cihânda ebedî
Lenger-i baḫtı ile keşti-i devlet-ârâm

119 Çerḫi döndükçe ola pîre-zen-i devrânuñ
Rişte-i devleti pîçîde-i minvâl-i devâm

120 Naġme-i şûr ẓuhûr eyleyecek demlere dek
Ṣît-i iḳbâli ola zîver-i gûş-ı eyyâm

121 Eyleye ḳubbe-i dîvân-ı felek durduḳça
Ḳalem-i ma'deleti 'âleme neşr-i aḥkâm

---

112 olmışdur :olmışdı S2

14

ḲAṢÎDE ENDER-SİTÂYÎŞ-İ ṢADR-I A'ẒAM DÂLṬABÂN MUṢṬAFÂ PÂṢÂ RAḤİMEHU'LLÂH (*)

Mefâ'ilün Fe'ilâtün Mefâ'ilün Fe'ilün

1 Zihî beşâret-i âvâze-i mübârek-bâd
Ki itdi sâmi'a-i dehri şîşe-i ḳannâd

2 Bu müjde 'âleme bir şevḳ virdi kim oldı
Felek neşât ile raḳṣân zamâne hurrem ü şâd

3 Hoşâ beşâret-i 'uẓmâ ki oldı gûş idicek
Ḥiṣâr u emn u emân kârgâh-ı kevn ü fesâd

4 Görindi ṭâli'-i 'âlemde i'tilâ-yı su'ûd
Bulundı baḫt-ı memâlikde irtiḳâ-yı güşâd

5 Cihâna itdi sirâyet sa'âdet âṡârı
İrişdi 'âleme ṣaḥrâ-yı ġaybdan imdâd

6 Güşâyiş-i der-i iḳbâl ile felek ḫurrem
Ẓuhûr-ı mevsim-i ikrâm ile zamân dil-şâd

7 Cihân-ı köhneye oldı bu neş'e mâye-i nâz
Sipihre oldı bu müjde medâr-ı istis'âd

8 Açıldı bâb-ı 'adâlet derîçe-i inṣâf
Ḳapandı medḫal-i ẓulm u girîve-i bîdâd

9 Cihândan oldı birûn resm-i inḳıbâż-ı derûn
Kemâlin eyledi ıẓhâr inşirâḥ-ı fu'âd

10 İrişdi zemzeme-i müjde gûş-ı âfâḳa
Pür oldı gül-şeker-i şükr ile gelû-yı bilâd

---

14 S1,29a ; S2,33b ; S3,29a ;Ü,32a;M,28a;A,28b
(*)S1,S3 (sadr-ı a'ẓam :vezîr-i a'ẓam Ü)
:Ḳaṣîde Der-Tehnîye-i Ṣadâret-i Dâlṭabân Muṣṭafâ Pâşâ S2,M,A
3 kârgâh : bârgâh S1

11 Bu ârzû-yı beşâretle çoḳdan itmiş idi
Dü gûş-ı mihr ile mâhuñ güşâde seb'-i şidâd

12 Hezâr şükr ki müstaġraḳ oldı iḥsâna
Be-vefḳ-i dâ'iye-i ârzû bilâd u 'ibâd

13 Budur bu tehniye-i dil-fürûze bâ'iṣ-i şevḳ
Budur bu ġulġule-i inbisâṭa aṣl-ı mevâd

14 Bir âṣaf-ı sipeh-endûz-ı 'âlem-ârânuñ
Olındı ḥükmine teslîm ḥall u 'aḳd-ı bilâd

15 Ṣunuldı destine mühr-i ṣadâret-i 'uẓmâ
Virildi re'yine ḳânûn u şer' ü best ü güşâd

16 Yegâne-i vüzerâ ya'nî Muṣṭafâ Pâşâ
Ki ṣan'at-ı kereme dest-i cûdıdur üstâd

17 Vezîr-i a'ẓam ü ekrem müşîr-i ferruḫ-dem
Vekîl-i dâver-i 'âlem güzîde-i emcâd

18 Müdebbir-i vüzerâ Ḥâtim-i kerem-fermâ
Mükerrem-i vükelâ muḳtedâ-yı ehl-i reşâd

19 O Kaḥramân-ı ḳavî-baḫt-ı 'âlem-ârâ kim
Kemîn ḥikâyesidür dâstân-ı Zâl u Ḳubâd

20 O ṣadr-ı a'ẓam-ı efḫam niẓâm-ı 'âlem-gîr
İder felek şeref-i kevkebinden istimdâd

21 Yegâne Rüstem-i ṣâḥib-ḳırân-ı devrân kim
Süm-i semendi ider kûha itdügin Ferhâd

22 O Ḳahramân ki ider âb u âteş-i tîġi
'Adû-yı devleti evvel ġarîḳ ṣoñra remâd

23 O kâr-dân-ı zamân kim benân-ı re'yi virür
Ne deñlü müşkil ise 'uḳde-i umûra güşâd

---

23 virür :ider S1

24 Ḳudûm-ı zâtı ile buldı salṭanat revnâḳ
'Uluvv-ı baḫtı ile şân-ı devlet oldı ziyâd

25 Seḥâb-ı cûdı ile tâzelendi bâġ-ı emel
Ṣadâ-yı 'adli ile köhnelendi resm-i fesâd

26 'Uluvv-ı câhı ile ṭâḳ-ı âsmân hem-dûş
Kef-i kerîmi ile ebr-i pür-'aṭâ hem-zâd

27 Esâs-ı ṭıyneti ta'mîr-i devlete meşġûl
Nihâd-ı niyyeti tekmîl-i himmete mu'tâd

28 Benân-ı re'yi güşâyende-i niḳâb-ı umûr
Çerâġ-ı fikri fürûzende-i cemâl-i murâd

29 Sipihr ḥükmine tâbi' zamâne re'yine râm
Ḳażâ rıżâsına teslîm ü emrine münḳâd

30 Lisân-ı emrine tâbi' te'ânuḳ-ı ḫuṣemâ
Nigâh-ı ḥükmine nâẓır tevâfuḳ-ı ażdâd

31 Zamân-ı şevketi bâġ-ı cihâna faṣl-ı bahâr
Evân-ı devleti ehl-i nifâḳa vaḳt-i ḥaṣâd

32 Fürûġ-ı devletidür ṭâḳ-ı âsmâna çerâġ
'Uluvv-ı himmetidür bârgâh-ı çerḫe 'imâd

33 O deñlü luṭfı sever kim kitâb-ı ṭab'ında
Yazılmamış kelimât-ı keremden özge sevâd

34 Kerîmdür o ḳadar kim nihâyeti yoġiken
Degül 'aṭâsına vâfî tenâhî-i a'dâd

35 'Aṭâ-yı endeki bisyâr-ı ġayre ġâlibdür
İder ulûfe teḳaddüm merâtib-i âḥâd

---

28 S2,Ü,M,A'da 29.beyit.

36 Şecî'dür o ḳadar kim ṣunar hizebr-ṣıfat
Olursa ṣaff-ı 'adû cümle Rüstem ü Gişvâd

37 Ġayûrdur o ḳadar kim taḥammül eyleyemez
İşitse ḳâf verâsında ḥarf-i lecc ü 'inâd

38 Vücûd-ı pâkine ḳalmış tevâżu' u ikrâm
Żamîr-i ṣâfına dil-bestedür ḫulûṣ u vedâd

39 O raḥmı kim fuḳarâya ider murâfa'ada
Ne mümkin eyleye eṭfâline eb u ecdâd

40 Zamân-ı ma'deletinde ider gül-i ra'nâ
Kem-iltifâtî-i çeşm-i hezârdan feryâd

41 Ḳudûmı devlete sermâye-i niẓâm idügin
Bu müdde'â ile mümkindür itmek istişhâd

42 Ki çend sâle 'afârît-i bî-emân-ı 'Arab
'Irâḳuñ itmiş iken 'arṣasın ḫarâb-âbâd

43 Düşince sâye-i râyât-ı 'izz ü iḳbâli
Niẓâm buldı ḳudûmiyle Baṣra vü Baġdâd

44 Fırât u Dicle kenârında eyleyüp tuġyân
Mülâḥid olmış iken münteşir miṯâl-i cerâd

45 Revâfıż-ı 'Arab itmekde iken İslâmuñ
Nice 'asâkirin evvel hücûmda ber-bâd

46 O deñlü urdı melâ'îne tîġi kim ḳaldı
Ḳalemler eylemeden küştegânını ta'dâd

47 O gûne eyledi ḥükm-i şecâ'atin icrâ
Ki ḫalḳ eylemeden ḳaldı nâm-ı Rüstem'i yâd

48 O deñlü kesdi ser-i vaḥşiyân-ı A'râbı
Ki ḳaldı dest be-dendân zamâne-i ṣayyâd

---

38 ḫulûṣ u vedâd : ḫulûṣ-ı vedâd A
40 S2,M,A,Ü'de 41.beyit

49 O deñlü düşdi lisâna bu cengüñ âvâzı
Ki geldi naḳl-i ḥikâyât-ı Ḳahraman'a kesâd

50 Memerr-i nehr-i Diyâb üzre çekdi sedd-i sedîd
Sikender'üñ daḫı rûḥ-ı revânın eyledi şâd

51 Bu dîn ü devlete yoḳ ḥadd ü ḥaṣrı ḫıdmetinüñ
Yazılsa defter-i âfâḳa tâbe-rûz-ı me'âd

52 Vezîr-i ṣâf-żamîrâ vekîl-i pâdişehâ
Eyâ sütûde-i nâm-âverân-ı pâk-nijâd

53 Sen ol yegâne-i âfâḳ-ı ṣadr-ı a'ẓamsın
Ki görmedi saña beñzer zamâne-i naḳḳâd

54 Sen ol vezîr-i cihân-gîrsin ki medḥüñdür
Zamâne ḫalḳına şimdi ḫulâṣa-i evrâd

55 Bu mülk ü millete senden südûr iden ḫıdmet
Degül müsâ'id-i taḥrîr u ḳâbil-i ta'dâd

56 Ḫuṭûṭ-ı çîn-i cebînüñ süṭûr-ı nuṣḫa-i luṭf
Sevâd-ı cevher-i tîġüñ ḥurûf-ı fenn-i cihâd

57 Bu ṣadre müjde-i teşrîfüñ istimâ' idicek
Zemîn-i Ḥılle vü Baġdâd'dan güm oldı fesâd

58 O maṣlaḥatları kim gördi kevkeb-i nâmuñ
Nice zamân göremez ittifâḳ ile ecnâd

59 Yine senüñ eṣer-i şân u şevketüñdendür
Yüzin arâżî-i teslîme sürmek ehl-i 'inâd

60 Daḫı mehâbet-i şemşîrüñ anda bâḳîdür
Fenâ girîvesine ḳaçdı fırḳa-i ilḥâd

61 Bu ṣadre geldügüñ el-ḥaḳ kerâmet olmışdur
Ki eşḳiyâyı memâlikden eyledüñ ib'âd

---

50 Sikenderüñ :Sikenderin S1,S3,Ü
58 kim : ki S1,S3

62 Nice ḫıtâma irer rûz-nâme-i vaṣfuñ
Siyâhî-i ṣeb-i yeldâyı itseler de midâd

63 Ḫidîv-i 'âleme reşk eylesün mülûk-ı cihân
K'ola vezîri senüñ gibi bir ḫuceste-nihâd

64 Du'â-yı devletine başla Nâbiyâ çün kim
Raḳamda menḳabetiñ ḥaṣre yoḳdur isti'dâd

65 Żamîrinüñ bilürem niyyeti budur çoḳdan
Seni ide keremiyle niyâzdan âzâd

66 O gûne luṭf idecekdür saña o kân-ı kerem
Ki gûş idince ġamından helâk ola ḥussâd

67 Bulur 'aṭâsı seni çekme zaḥmet-i ḫᵛâhiş
Hemân du'âsını 'addeyle eşref-i evrâd

68 Hemîşe tâ ola dîvân-ḫâne-i 'âlem
Uṣûl-ı şer' ile ma'mûr u 'adl ile âbâd

69 Ola mebânî-i câh u celâli müstaḥkem
İde menâḳıb-ı 'ulyâsın ehl-i naẓm inşâd

70 Nesîm-i luṭfı ola gül-güşâ-yı bâġ-ı kerem
Enâmil-i keremi mîve-baḫş-ı naḫl-i murâd

71 Sa'âdet ile semend-i murâda bindükçe
Ṭuta rikâbını dest-i du'â ile zühhâd

72 Vire ṣadâret-i 'uẓmâya ẕâtı revnaḳ u fer
Ola zamânı füzûn ḳadri 'âli 'ömri ziyâd

---

62 S2,S3,M,A,Ü'de 63.beyit
64 menḳabetüñ : menḳabetin S2,M,A
67 evrâd : îrâd S2,Ü,M,A
68 ma'mûr u : ma'mûr-ı S1,S3,Ü,M

15

KAṢÎDE ENDER-SİTÂYİŞ-İ ṢADR-I A'ẒAM RÂMÎ MUḤAMMED PÂṢÂ RAḤMETU'LLÂHİ TA'ÂLÂ 'ALEYH (*)

Fe'ilâtün Fe'ilâtün Fe'ilâtün Fe'ilün

1 'Arż-ı ḥâl itdi şeh-i 'âleme erkân-ı ḫaşem
K'ey şehenşâh-ı hümâyûn-ḳadem ü mesned-i Cem

2 Şekvemüz var felegüñ vaż'-ı ġalat-kârından
İstimâ' it ki budur żâbıṭa-i mülke ehem

3 Cümle âzürdeyüz evżâ'-ı felekden ammâ
Bizden efzûn sañadur ġadri eyâ şâh-ı kerem

4 Şimdi buyrulmaz ise fikrine tevcîh-i żamîr
Ḫalel-i salṭanat u devlet olur müstaḥkem

5 Gilemendüñ birisi mesned-i dîvân-ı Celâl
Birisi mihr-i hümâyûn-ı ṭırâzende-raḳam

6 Birisi pençe-i fermân birisi ṣaḥḥ-ı ṣaḥîḥ
Birisi ṣafḥa-i telḫîş biri nevk-i ḳalem

7 Biri ṭuġrâ-yı dil-ârâ biri fermân-ı münîf
Biri şer' ü biri ḳânun biri naẓm-ı 'âlem

8 Biri tertîb-i menâṣıb biri tedbîr-i umûr
Biri teşḫîṣ-i meḳâdîr biri vaż'-ı ḥikem

9 Birisi 'arż-ı ṣadâret biri 'aḳl u biri dîn
Birisi ġayret-i devlet biri terfîh-i ümem

---

15 S1 30b,S2 35b,S3 30b,Ü,34a;M,31b;A,30b
(*)S1.
:Ḳaṣîde Ender-Sitâyiş-i Vezîr-i A'ẓam Râmî Muḥammed Pâşâ Raḥimehu'llah S3
:Ḳaṣîde-i Ġarrâ Der-Tehniye-i Ṣadâret-i 'Uzmâ-yı Ḥażret-i Râmî Muḥammed Pâşâ S2
:Der-sitâyiş-i Vezîr-i A'ẓam Râmî Muḥammed Pâşâ Ü
8 -Ü

10 Biri tedbîr-i ḫazâ'in biri ta'mîr-i bilâd
Birisi ḥıfẓ-ı memâlik biri tertîb-i ḥikem

11 Biri ervâḥ-ı vezîrân-ı selef k'olmışdur
Şimdi mesnedleri ârâyiş-i dîvân-ı 'adem

12 Biri elḳâb-ı hümâyûn-ı şudûr-ı vüzerâ
Ki o elḳâb ḫilâlindedür ism-i a'ẓam

13 Didiler birden eyâ pâdişeh-i dîn-perver
Ey şehenşâh-ı mülûk-ı 'Arab u Rûm u 'Acem

14 Bizüm aḥvâl-i perîşânumuza merḥamet it
Kendüñüñ salṭanat u mülkine bizden aḳdem

15 Cümle 'âlem bize ḥasret-keş iken lâyıḳ mı
Olayuz pençe-i nâ-ehlde pâ-mâl-i sitem

16 Biz şifâ-baḫş-ı 'alîlân iken inṣâf mıdur
Bizi nâdânlar ide böyle giriftâr-ı seḳam

17 İtdi emr ehline teslîm emânâtı Ḫudâ
Ne olur emr-i İlâhî daḫı bundan aḥkem

18 Kişver ü salṭanat Allah'uñ emânetleridür
Kâfil-i emr gerek ola diyânetde 'alem

19 'İlm ile 'aḳl iledür maṣlaḥat-ı devlet ü dîn
Gör ne buyurdı ḥadîṯinde Resûl-i Ekrem

20 Ḳanġı sulṭâna Ḫudâ ḫayr murâd itse virür
Aña bir 'aḳl ile mevṣûf vezîr-i a'lem

21 'İlm ile 'aḳl iledür şarṭ-ı vezâret yoḫsa
Şer' ü ḳânûnı ne bilsün bir alây lâ-yefhem

22 Neye mevżû' idügin añlamaduḳdan ṣoñra
Çekdi farż eyleyelüm bir nice yıl ṭabl u 'alem

---

17 emânâtı :emânât-ı S1,S2,S3,Ü
21 şarṭ-ı vezâret :şarṭ-ı ṣadâret S2,M

23 Añlayan ḳâ'ide-i cengi bile 'âlimdür
Añı câhil ne bilür olsa da farżâ Rüstem

24 Devleti eylediler böyle perîşân cühelâ
Nice teklîf olunur gürge mürâ'ât-ı ġanem

25 Müsta'iddîni ararlardı mülûk-ı eslâf
Ki ide re'yleri bâġ-ı cihânı ḫurrem

26 Gör Süleymân gibi peyġamber-i 'âlî-câhuñ
Devleti olmış idi Âṣaf ile müstaḥkem

27 Ḥażret-i Mûsî-i 'İmrân gibi 'âlî-câhuñ
Emrine olmış idi Ḥażret-i Hârûn munżam

28 Vüzerâ olmayıcaḳ 'âlim ü 'âḳil olamaz
Mülk ma'mûr mebânî-i ḫilâfet muḥkem

29 Görseñe Ṣâḥib-i 'Abbâd u Niẓâmü'l-mülki
Olmaġın 'âlim u 'âḳil daḫı söyler 'âlem

30 'Ârif u 'âlim u dânâyı vezîr eylerler
Ḫusrev-i çîn ü Ḫaṭâ pâdişeh-i Hind ü 'Acem

31 Pâdişâhum kerem it salṭanatuñ ḥaḳḳını vir
Ṣadr-ı a'lâya getür lâyıḳın it müstaḫdem

32 Eyle bir âṣaf-ı yektâyı vekîl-i devlet
Ki diye ṣadr-ı vezâret daḫı ni'mel-maḳdem

33 Öyle bir kimseyi ârâyiş-i dîvân it kim
Bâri minnet-keş-i ikrâm ola erkân u ḫıdem

34 Öyle bir kimseye vir mühr-i hümâyûnı k'ola
Kendünüñ ma'nî-i elḳâbına Bârî a'lem

35 Öyle bir kimseyi it devlet umûrına vekîl
Ne dimekdür bile ma'nâ-yı niẓâmü'l-'âlem

36 Öyle bir kimseye aḥkâmuñı tefvîż it kim
Şer' u ḳânûnı ḳıyâs eylemeye ẓulm u sitem

37 Li'llahi'l-ḥamd zamânuñda bir âṣaf var kim
Ẕâtıdur mâ-ḥaṣal-ı nüsḫa-i esrâr-ı ḥikem

38 Bir anuñ gibi güşâyende-i işkâl-i umûr
Ṣadr-ı evvelde bile gelmedi Allâh a'lem

39 Bilürüz ekserinüñ mâ-ḥaṣal-ı aḥvâlin
Kimi pâ-mâl-i ġaraż kimisi ġam-ḫvâr-ı şikem

40 Bir seferde saña sermâye-i feṯḥ olmadı mı
Leşkerüñ çekmiş iken vâdi-i idbâra 'alem

41 Dûş-ber-dûş yürür ṣadr ile isti'dâdı
Ṣadr maġdûr olur ol itmez ise vaż'-ı ḳadem

42 O virür ṣadra şifâ yoḫsa ne ḳâdir ġayri
Ṣadr içün itmege tedbîr-i müdâvâ-yı seḳam

43 Çevirür devleti mânende-i fânûs-ı ḫayâl
Şem'-i engüşt-i ḫıredle aña lâyıḳ ḫâtem

44 Gûş idüp Ḫusrev-i devrân didi ni'me't-tedbîr
Ḥüsn-i tedbîrüñüze ben daḫı oldum mülzem

45 Kimse yoḳdur ki bu ta'rîfüñ ola mâ-ṣadaḳı
Meger ol ṣâḥib-i ṣâḥib-dil-i pâkîze-şiyem

46 Ma'nî-i nusḫa-i aḫlaḳ Muḥammed Pâşâ
Ki ider âyîne-i re'yine ḫurşîd ḳasem

47 Didiler cümlesi aḥsent zihî nûr-ı naẓar
Pâdişâhânuñ olur ḳalb-i şerîfi mülhem

48 Odur ol şems-i münîr-i ufuḳ-ı devlet kim
Görmedi mişlini çerḫ eyleyeli naṣb-ı ḫıyam

---

47 naẓar:baṣar M

49 Maḥż-ı tevfîḳdür ol Hüsrev-i devrâna k'ola
Öyle düstûr-ı ḥıredmend vezîr-i a'ẓam

50 Getürüp mühr-i hümâyûn ile itdi teşrîf
Mihrveş mühr ḳodı sîne-i çerḫ üzre ḳadem

51 Iżṭırâb üzre iken ḥâṭır-ı sevdâ-zedeveş
Buldı burcü'ş-şerefin şems-i münîr-i ḥâtem

52 Geldi tebrîke ser-â-pây ḳıbâb-ı eflâk
Oldı dâmen be-miyân tehniyete levḥ ü ḳalem

53 Didiler cümle-i âfâḳ mübârek bâdâ
Li'llahi'l-ḥamd Hudâ eyledi itmâm-ı ni'am

54 Salṭanat salṭanat oldı şeref-i ẕâtı ile
Memleket memleket oldı açılup ẓulmet-i ġam

55 Budur ol nuḫbe-i eyyâm-ı mu'in-i İslâm
Budur ol efḍal-i emṣâl-i müşîr-i efḫam

56 Kâr-dân-ı vükelâ cevher-i silk-i vüzerâ
Menba'-ı 'izz ü 'alâ maşdar-ı âṣâr-ı himem

57 Gevher-i dânişi sencîde-i mîzân-ı ḫıred
Rişte-i bînişi şâḳûl-i binâ-yı 'âlem

58 'İffet ü 'işmet ile ṭab'-ı şerîfi hem-zâd
Himmem ü ġayret ile ḳalb-i laṭîfi tev'em

59 Mecma'-ı ḥilm ü ḥayâ vü edeb ü 'ilm ü veḳâr
Menba'-ı faẓl u kemâl u hüner u luṭf u kerem

60 Ġayret u himmet u inṣâfda ihde'l-Ömereyn
'İffet u 'işmet u perhîzde İbn-i Edhem

---

52 tehniyete : tehniyeye A
59 edeb ü 'ilm :edeb-i 'ilm Sl

61 Fikr-i çâlâkine esrâr-ı ḳażâ nâ-mestûr
'Aḳl-ı derrâkine âs̲âr-ı ḳader nâ-mübhem

62 Ṣûret-i ẓâhire-i kevne tenezzül mi ider
Bâm-ı ma'nâya ḳurar pertev-i 'aḳlı süllem

63 Cümle âvîh̲tedür mîh̲-i süveydâsında
Deste-ber-deste meḳâlîd-i umûr-ı 'âlem

64 Çâkdur ḥasret-i şaḳḳ-ı ḳalem ile mîzâb
Teşnedür çâh-ı devâtındaki âba zemzem

65 Ḳalemi vaḳ'a-serâyende-i âs̲âr-ı Kelîm
Nefesi tâze-nümây-ı dem-i İbni Meryem

66 Mekremet h̲âṣṣiyet-i h̲ilḳati çün nûr-ı ḳamer
Merḥamet lâzime-i ṭıyneti çün dîde-i nem

67 Nûr-ı 'irfânı mezâyâsın ider istiş'âr
Olmadın lafẓa güşâyiş-dih-i dervâze-i fem

68 Çeşm-i idrâki görür mâ-ḥaṣal-i maḳṣûdın
Urmadın 'arża eḳâṣî-i memâlikde raḳam

69 Ḥall ider nâh̲un-ı endâh̲tesi ol girihi
K'idemez riştesin idrâk cemâhîr-i ümem

70 Derke ḳâdir degül ednâ-yı bedihiyyâtın
Ne ḳadar itse te'emmül 'uḳalâ-yı efham

71 Ġayri şuġl içre iken bir söz ile eyler edâ
'Uḳalâ ḳanġı meṣâliḥde olursa ebkem

72 Andan aḥsen giremez ṣûrete 'aḳl-ı derrâk
Olsa ger muktesî-i ṣûret-i İbni Âdem

---

66 dîde-i nem :dîde vü nem S1,S3.
67 lafẓa :lafẓ S2,Ü,M,A
72 ṣûrete 'aḳl-ı derrâk :ṣûret-i 'aḳl idrâk S1,S3
İbni Âdem :İbni Edhem S1

73 Dûr-bînî-i nigâh-ı ḫıredindendür kim
Devletüñ zaḫmı ẓuhûr itmeden eyler merhem

74 Pençesinden olur âsûde şu'â-ı şemsüñ
Bâġ-ı 'ahdinde gülüñ zîr-i perinde şebnem

75 Ḥüsn-i eṭvârı naẓar-baḫş-ı deyâcîr-i 'amâ
Luṭf-ı güftârı ḫarâbî-dih-i bünyân-ı ṣamem

76 Rânde-i bârgeh-i himmetidür mâl u metâ'
Sille-ḫvâr-ı 'adem-i raġbetidür rûy-ı direm

77 Ẕâtıdur maḥż-ı kerem memleket-i İslâma
Cümle andan müteferri'dür odur aṣl-ı kerem

78 Ne hünerdür ki anı olmaya ṭab'ı câmi'
Ne şerefdür ki aña olmaya ẕâtı maḳsem

79 Müşkil-i devleti hep andan iderlerdi su'âl
Gerek eslâf-ı kirâm u gerek eṣnâf-ı ümem

80 Dehrde añlamayup bilmedügi ola meger
Ṭama' u buġz u nifâḳ u ḥased ü ġadr u sitem

81 Ḫalḳ bu râḥatı ru'yâda bile görmez idi
Başmasa re'y-i ḥakîm-i ḫıredi ṣulḥa ḳadem

82 Eylemiş ẕâtını Allâh ṭılısım-ı âsâr
Ḫâṣdur ḫilḳatine feṭḥ-i umûr-ı mu'ẓam

83 Ḫâṭırında dir idüm kimseye yoḳdur 'uḳde
Olmasa ism-i şerîfindeki mîm-i müdġam

84 Âṣafâ ṣâf-siriştâ güher-i nâ-yâbâ
Ey ser-i ṣadr-nişînân-ı pesendîde-şiyem

---

73 eyler :evvel S3

85 Sensin ol gevher-i nâ-yâb ki mişlüñ bulamaz
İtse ġavvâs-ı ḳader taḥliye-i kîse-i yem

86 Sensin ol nüsḫa-i pâkîze ki yoḳdur sende
Noḳṭa-i sehv ü ḥurûf-ı ġalat u lafẓ-ı saḳam

87 Ḥaḳḳ-ı inṣâf budur nefy-i naẓîrüñde senüñ
Ḥânis olmam eger itsem daḫı tekrîr-i ḳasem

88 Medḥüñ itdükçe çıḳar cümle beyân-ı vâḳi'
Bulamaz medḥüñe şâyân diyecek söz âdem

89 Medḥ içün saña ḳaṣîde dimenüñ farḳı mı var
Eylemekden bir içim ṣuyı nişâr-ı ser-i yemm

90 Teng iken bârgeh-i vaṣfuña meydân-ı ḫayâl
Nice ṭayy itsün añı pây-ı raḳam-gîr-i ḳalem

91 Mîr Ebu'l-Feṭḥ ki Şâh Ekber'e olmışdı vezîr
Var yine saña şebîh olacaġında şübhem

92 Saña tanẓîr-i 'Alî Şîr ne lâyıḳdur kim
Sen şehinden bile a'ẓamsın anuñ hem a'lem

93 Gûş idüp faẓluñı 'irfânuñı bundan şoñra
Mîrzâ Ṭâhir ile faḫr idemez şâh-ı 'Acem

94 İbni 'Abbâd u Niẓâm olsa olur saña şebîh
Lîk rütbe cihetiyle yine sensin a'ẓam

95 Olsa zinde Pirî Pâşâ ile Maḥmûd Pâşâ
Şân-ı faẓluñda dimezlerdi meger ḥarf-ı ne'am

96 Anlaruñ rûḥların Ḥażret-i Ḥaḳ şâd itdi
K'oldı zâtuñla senüñ ṣadr-ı vezâret ḫurrem

---

92 tanẓîr-i :tanẓîre S2

97 Nice âsâyiş-i İslâma sen olduñsa sebeb
Yine ta'mîri yüzüñden olur Allâh a'lem

98 İştibâh itme ki manẓûrısın Ehlu'llâhuñ
Evliyânuñ nefesidür saña yâr u hem-dem

99 Naṣr u tevfîḳ saña 'âlem-i ma'nâdandur
Olsun âyîne gibi ṭab'-ı şerîfüñ hurrem

100 Ṣadra rû'yâ-yı fütûḥât ile teşrîf itdüñ
Olmasun ḳaṣr-ı dilüñ pâ-zede-i gerd-i elem

101 Maḥż-ı te'yîd-i İlâhî saña şâhid bes kim
Geldi târîḫi de rû'yâya fütûḥât-ı etem

102 Hîç şekk itme ki eyyâm-ı şerîfüñde olur
Cîb-i âfâḳ rehâ-yâfte-i dest-i dîjem

103 Yitişür saña düşen ḫayr du'âdur Nâbî
Saña bîgâne gelür medḥ ü ṣenâ nâ-maḥrem

104 Kendü nûr-ı başaruñdur ne tekellüf k'idesin
Ecnebîvâr ney-i ḫâmeye teklîf-i naġam

105 Ṭutalum ḫâme sükût itmez imiş şevḳinden
Püşt-i dest-i edeb ur aġzına olsun epsem

106 Tâ ki dûlâb-ı vücûda ola cârî gerdîş
Ḥikmet-i ṣâni' ile çeşme-i bî-âb-ı 'adem

107 Ḥaḳ ta'âla o kadar 'ömrini medd eyleye kim
İrmeye yüz yıla dek dâmenine cezr-i herem

---

99 ṭab'-ı şerîfüñ :ḳalb-i şerîfüñ Ü,M,A

108 İtsün ol meşġaleden zâtını Allâh maṣûn
Ki ola vâsıṭa-i ġussa vü müstevcib-i ġam

109 İde teshîr-i memâlik sipeh-i tedbîri
Olmadın cilve-nümâ tûġ-ı mu'anber-perçem

110 İtsün esbâb-ı murâdâtı te'âḳub olsun
Ḥâṭır-ı nâziki ḫoş ḳalb-i laṭîfi ḫurrem

111 'Ahdi mümted ola ber-ṭıbḳ-ı recâ-yı eflâk
'Ömri efzûn ola ber-vefḳ-i ümîd-i 'âlem

---

110 ḳalb-i laṭîfi :ṭab'-ı şerîfi A

16

BİN YÜZ YİGİRMİ İKİ TÂRÎḪİNDE TEBERDAR MUḤAMMED PÂŞÂ DEF'A-İ SÂNİYE-İ ṢADÂRET-İ 'UẒMÂ İLE EYÂLET-İ ḤALEB'DEN GELDÜKDE NÂBÎ EFENDİ'Yİ MA'AN GETÜRDÜKDE RİKÂB-I HÜMÂYÛNA VİRDÜGİ ḲAṢÎDEDÜR (*)

Mef'ûlü Fâ'ilâtü Mefâ'îlü Fâ'ilün

1 Ḥaḳḳuñ olup vezîde nesîm-i 'inâyeti
Gülşen-sarây-ı Rûm'a düşürdükde ḳısmeti

2 Ya'nî olup diyâr-ı Ḥaleb'den keşîde-pâ
Taḥrîk idince Rûm'a rikâb-ı 'azîmeti

3 Nâ-gâh vehm ü vesvese-fermây-ı kec-naẓar
Urdı 'inân-ı 'azmüme dest-i cesâreti

4 Basṭ-ı muḳaddemât-ı su'âle idüp şürû'
'Arż itdi ḫayr-ḫvâhlık üzre ṣadâḳati

5 Ebvâb-ı i'tirâża güşâyiş virüp tamâm
İtdi edille ile mü'ekked 'ibâreti

6 Yanup yaḳılup acıyup aġlayarak biraz
Âmâde idicek sözine gûş-ı raġbeti

7 Didi ki ey füsürde-ḫıred pîr-i nâ-tüvân
Heftâd sînde bu seferüñ ney ki ḥikmeti

---

16 S1,33a;S2 41a;S3 33a;Ü,67a
(*)S1,Ü.
:Biñ yüz yigirmi iki târîḫinde Teberdâr Muḥammed Pâşâ def'a-i sâniye-i ṣadâret ile eyâlet-i Ḥaleb'den geldükde Nâbî Efendi'yi ma'an getürdükde rikâb-ı hümâyûna virdügi ḳaṣîdedür S3
4 'arz :zamm Ü

8 Hengâm-ı nâ-tüvânî vü 'acz u ḳuṣûrda
Âyâ ne irtikâba sebeb bu meṣakkati

9 Bî-dest-gîrî ġayr ḳıyâmuñ 'asîr iken
Bî-vaḳt bu nüzûl ü rükûbuñ ne ḥikmeti

10 Bâ'iṣ ne irtikâbuñ ile itmege fedâ
Tâ ṣubḥ olınca lezzet-i ḥvâb-ı ferâġati

11 Tebdîlden meṣaḳḳate bilsem nedür murâd
Dil-ḥvâhuñ üzre bulmış iken zevk u râḥatı

12 Ġafletle ḳadrüñ añlamayup eyledüñ hebâ
Gencîne-i tevekkül ü künc-i ḳanâ'ati

13 Cismüñ 'alîl ü tâb ü tüvânuñ 'adîm iken
Her meh dü rûze görmez iken rûy-ı ṣıḥḥati

14 Bu sinn ü sâlde ġarażuñ 'izz ü câh ise
Yoḳ 'izz ü câha cism-i nizâruñ liyâḳati

15 Var ise ârzû-yı menâṣıb żamîrde
Anuñ da tâzelükdedür âyîn-i ṣevketi

16 Esbâb-ı iḥtişâma eger var ise heves
Pîrânuñ aña daḥı yaḳışmaz ḳıyâfeti

---

9 -S1,S3,Ü
10 -S1,S3,Ü ; S2'de bu beyit,10.beytin birinci dizesi ile 11.beytin ikinci dizesinden oluşmaktadır.
11 -S1,S3,Ü ; S2'de bu beyit,11.beytin birinci dizesi ile 10.beytin ikinci dizesinden oluşmaktadır.
13 -S1,S3,Ü
14 S1,S3,Ü'de 10.beyit.
15 S1,S3,Ü'de 11.beyit.

17 Ḥuddâm-ı sâde-rûya ise raġbet-i derûn
Yoḳ çeşmüñüñ müşâhedeye ḳâbiliyyeti

18 Tâze kenîzekân ise inciẕâb-ı dil
Bî-tâblıkda fevt olur anuñ da lezzeti

19 Ger ma'de-i ḥarîṣ ise ḥvâhişger-i ni'am
Dendân gerek edâya daḥı ḥaḳḳ-ı ni'meti

20 Sevdâ-yı kesb-i mâl ile mâlî ise dilüñ
Anuñ da pîrlikde nedür ḳadr ü ḳıymeti

21 Sevdâ-yı 'izz ü câha ḥayâlât-ı sevdavî
Fikr-i teraḳḳiyât merâḳî 'alâmeti

22 Gâhî ocaḳ başında gehî bâġzârda
Eylerken ehl-i dâniş ü 'ilm ile ṣoḥbeti

23 Ketm itme ṭoġrı söyle nedür maḳṣad u murâd
Böyle degişmeden sefere ẕevḳ-i 'uzleti

24 Dîvân bisâṭı ile eger esb ise murâd
Bâzûlaruñda żabṭına yoḳ istiṭâ'ati

25 Ḥâlüñ senüñ bu gûne iken ey füsürde-hûş
Bu râh-ı dûra sen neden itdüñ 'azîmeti

26 Ḥâlî ise bu dâ'iyelerden eger dilüñ
Bâ'iṣ ne irtikâba bu renc ü bu miḥneti

27 Senden bu i'tirâżlara isterüm cevâb
Var mı cevâbuñuñ görelüm istiḳâmeti

---

17 Ḥuddâm-ı sâde-rûya ise raġbet-i derûn :Ḥuddâm-ı tâze-rûyâ ise raġbet-i derûn S2
21 -S1,S3,Ü
22 -S1,S3,Ü
23 -S1,S3,Ü
27 görelüm :baḳalum S1 ;Ü'de 20.beyit.

28 Ḥırṣ u ṭama' żamîrüñ ile âşinâ degül
Bir kimse saña bulduġı yoḳdur bu töhmeti

29 Dil-ḫvâhuñ üzre virmiş iken râḥata niẓâm
Senden ümîd itmez idüm bu ḳabâḥati

30 Gördüm meḳâli gerçi degül vechden tehî
Ammâ işâbet üzre degül hîç ḥaḳîḳati

31 Didüm egerçi cümlesi vârid bu sözlerüñ
Ben daḫı añlamaz degülem renc ü râḥatı

32 Ammâ ki ḳaşr-ı ẓâhiridür bildügüñ senüñ
Yoḳ ṭab'ınuñ ḥaḳâyıḳın idrâke ḳudreti

33 Mechûldür ṭabi'at-ı kec-bînüñe senüñ
Tedbîre ġâlib olduġı Ḥaḳḳuñ irâdeti

34 Ma'lûmdur bu herkese vâżıḥ ṭarîḳdür
Lâkin nühüfte vâr daḫı çoḳ sırr u ḥikmeti

35 Görmez misüñ bu maṭbaḫ-ı ṣun'-ı Ḥakîm'de
Cezb itdügin keşân keşân insânı ḳısmeti

36 Ez-cümle ol senüñ didügüñ râḥat u ferâġ
Maṭlûb-ı cismdür yoḳ anuñ câna nisbeti

37 Âsûdelükle gerçi göñül müsterîḥ olur
Hep ḥaṣṣa-i bedendür anuñ ḥadd u ġâyeti

---

28 -S1,S3,Ü ; S2'de 29.beyit.
29 -S1,S3,Ü
33 S1,S3,Ü'de 24.beyit.
34 S1,S3,Ü'de 26.,S2'de 35.beyit.
35 -S1,S3,Ü
36 S1,S3,Ü'de 25.,S2'de 34.beyit.
37 -S1,S3,Ü

T.C. YÜKSEKÖĞRETİM KURULU
DOKÜMANTASYON MERKEZİ

38 Cismüñ ġıdâsı gerçi müheyyâ kenârda
Sem' ü baṣar velîk çekerler żarûreti

39 Bir istirâḥatüñ ki ola merci'i beden
Yoḳdur o râḥatuñ dil ile câna nisbeti

40 Sem'üñ ġıdâsı ma'nî-i pâkîze-nuṭḳdur
Çeşmüñ ġıdâsı ḥüsndür añla ḥikâyeti

41 Elfâẓ-ı sükkerîn-i Sitanbuliyândan
Sem'üñ kenârlarda ḳalur dilde ḥasreti

42 Çeşmüñ daḫı ġıdâsı nigâh-ı ümîdidür
Endâm-ı şehriyânuñ o nâzük ḳıyâfeti

43 Mînâ-yı çeşmi ġarka-i nûr-ı sürûr ider
Ḫubân-ı şehriyânuñ o ḥüsn ü leṭâfeti

44 Ḥüsn-i edâ vü ḥüsn-i vefâsın her umûr
Ol şehr-i bî-bedelde bulur ḥüsn-i ġâyeti

45 Ol dil-güşâ maḳâller ol ḫurde nükteler
Mümkin midür bula 'Arabistân'da ṣûreti

46 Ol cân-fezâ suḫanlaruñ ol ṣûḫ edâlaruñ
'Akkâmlar lisânına olsun mı nisbeti

---

38 S2'de 36.beyit.Bu beytin başka bir varyantı S2'de
40.beyit olarak yer almaktadır:
"Sem' ü baṣar vaẓîfesin almaz kenârda
İkisi de ġıdâda çekerler żarûreti"
39 -S1,S3,Ü;S2'de 37.beyit.
40 S2'de 39.beyit.
41 S2'de 40.beyit.
42 S2'de 41.beyit.
43 -S1,S3,Ü
44 -S1,S3,Ü;S2'de 43.beyit.
45 makâller S1,S3:me'aller S2;S1,S3'te 31.,
S2'de 45.beyit.
46 S1,S3,Ü'de 32.;S2'de 45.beyit.

47 Olsun mı hiç edâsı ẓarîfâneye bedel
اصبر شوى تقال تقشع

48 بعدى لك hitâblarından gelür mi hiç
Ḥarf-ı a cânum âh efendüm ḥalâveti

49 Bu dâ'î-i kemîne vü kem-ḳadr sâbıḳa
İtmişken âstânede bisyâr iḳâmeti

50 Ol nâzenin ḳıyâfet o rengîn edâ ile
çeşmümle gûşum itmiş iken ḥüsn-i ülfeti

51 Lâyıḳ mıdur bu sâmi'a bu bâṣıra faḳîr
Maḥrûmî-i ġıdâ ile çekmek eziyyeti

52 Ṭursun bu cümle bunları sehl idelüm şümâr
Haẓm eylesün mi sem' ü baṣar bu cesâreti

53 Şâyân mıdur ki ḥasret olup rûy-ı devlete
Çeşm-i ümîd görmeye dârü'l-hilâfeti

54 Ola 'ale'l-huṣûṣ o hidîv-i zamâne kim
Ümmîd-i intiẓârum idi vaḳt-i devleti

55 Maḥrûmluḳ sezâ mıdur ol vech-i pâkden
Kim âftâba hande ider ḥüsn-i ṭal'ati

56 Sî vü se sâlden bana itmişdi bâ-huṣûṣ
Hengâm-ı çâr sâle iken bir kerâmeti

---

47 edâsı:edâ-yı S1,S3,Ü;S1,S3,Ü'de 33.,S2'de 47.beyit.
48 S1,S3'te 34.,S2'de 48.beyit.
49 S1,S3,Ü'de 35.beyit,S2'de 49 beyit.
50 S1,S3,Ü'de 36.beyit,S2'de 50.beyit.
51 S1,S3,Ü'de 37.,S2'de 51.beyit.
52 -S1,S3,Ü; S2'de 52.beyit.
53 S1,S3,Ü'de 38.beyit,S2'de 53.beyit.
54 S1,S3,Ü'de 39.beyit,S2'de 54.beyit.
55 S1,S3,Ü'de 40.beyit,S2'de 55.beyit.
56 Sî vü se :sî sâlden S2;S1,S3'te 41.beyit,S2'de 56.beyit.

اصبر شوى تقال تقشع:

بعدى لك:"Benim sana uzaklığım" anlamına gelen Arapça bir söz.

57 İtmişdi bir bahârda merḥûm vâlidi
Gülşen-sarây-ı Ḳaraaġacda iḳâmeti

58 Çıḳmış meger ki seyre o şehzâde-i cihân
Açmış şüḳûfe seyrine çeşm-i baṣîreti

59 Âmed-şûd-ı ziḥâm arasında bu nâ-tüvân
Bir semte ṭoġrı ġâfil iderken 'azîmeti

60 Gördügi bildügi degül iken bu bendesin
Reh-bürde oldı ḳadrüme nûr-ı ferâseti

61 Nâzüklük ile da'vet idüp pîşgâhına
İtdi muḳâbilinde ḳu'ûda işâreti

62 Zerrînsitân-ı devlet ile eyleyüp naẓar
Nergisler oldı ma'il-i çeşm-i 'inâyeti

63 Dest-i mübârekiyle idüp çîde ḫâkden
İtdi ser-i ḥaḳîrüme vaż'-ı 'alâmeti

64 Ya'nî du'â-yı câhuma vaḳf eyledüm seni
Var eyle tâ zamânı gelince bu ḫıdmeti

65 Dergâh-ı devletine olunmaz mı rûy-mâl
Ol dâverüñ ki sebḳ ide böyle kerâmeti

66 Allâh'a şükr cân bedene itmeden vedâ'
Gösterdi Ḥaḳ baña bu zamân-ı sa'âdeti

---

57 S1,S3,Ü'de 42.beyit,S2'de 57.beyit.
58 S1,S3,Ü'de 43.beyit,S2'de 58.beyit.
59 ziḥâm :ruḫam S2/arasında:arasındanS2,Ü;S1,S3,Ü'de 44.beyit,S2'de 59.beyit.
60 S1,S3,Ü'de 45.beyit,S2'de 60.beyit.
61 S1,S3,Ü'de 46.beyit,S2'de 61.beyit.
Nâzüklük ile:Nâzüklüge Ü
62 S1,S3,Ü'de 47.beyit,S2'de 62.beyit.
63 S1,S3,Ü'de 48.beyit,S2'de 63.beyit.
64 S1,S3,Ü'de 49.beyit,S2'de 64.beyit.
65 S1,Ü'de 50.beyit,S3'te 51.beyit.
66 S1,Ü'de 51.beyit,S2'de 65.beyit,S3'te 51.beyit.

67 Ol ḳıble-i meṭâlib-i 'âlem ki bâbınuñ
Vâcibdür ehl-i ḳıbleye ḳaṣd-ı ziyâreti

68 Elbette evliyâ olur aṣḥâb-ı salṭanat
İtmişler evliyâ kütübinden rivâyeti

69 Ḫân Aḥmed-i yegâne şehenşâh-ı 'aṣr kim
Eyyâm-ı 'îd-i rûzedür eyyâm-ı devleti

70 Şâh-ı cihân ḫidîv-i ḫidîvân fer-i felek
Kim sâyesinde ḫalk bulur istirâḥati

71 Ol pâdişâh ki lücce-i şân u şükûhınuñ
Tâ saḥil-i sipihre resândur nihâyeti

72 Aḳṣâ-yı kişverinde olan köhne zerreyi
Eyler iḥâṭa lem'a-i nûr-ı feṭâneti

73 Ol pâdişâh-ı ṣâf-dil ü ṣâf-ṭab' kim
Âyîne-i żamîri götürmez küdûreti

74 Ṭab'-ı laṭîfi ma'nî-i mecmû'a-i ḫıred
Naḳş-ı cemâli nüsḫa-i ḥüsnüñ bir âyeti

75 Ḫurşîd-i çerḫe ḫande ider nûr-ı cebhesi
Serv-i bihişte nâziş ider ḳadd ü ḳâmeti

76 Ḫâṣṣiyyetini aḥsen-i taḳvîmüñ aḫz idüp
Ḥaṣr eylemiş vücûduna Ṣâni' leṭâfeti

---

67 S1,S3,Ü'de 52.beyit,S2'de 67.beyit.
68 S2'de 68.beyit,S3'te 67.beyit;-S1,Ü
69 S1,S3,Ü'de 53.beyit,S2'de 69.beyit.
70 fer-felek:ḳadr-felek S1,S3;S1,S3,Ü'de 54.beyit,S2'de 70.beyit.
71 S1,S3,Ü'de 55.beyit,S2'de 71.beyit.
72 S1,S3,Ü'de 56.beyit,S2'de 72.beyit.
73 S1,S3,Ü'de 57.beyit,S2'de 73.beyit.
74 S1,S3,Ü'de 58.beyit,S2'de 74.beyit.
75 nâziş :ḫande S2,S1,S3'te 59.beyit,S2'de 75.beyit, Ü'de "ḫande" kelimesi eksik!
76 S1,S3,Ü'de 60.beyit,S2'de 76.beyit.

77 Cem' eylemiş sirişt-i laṭîfinde dest-i ṣun'
Ḥüsn-i ḫiṣâl ü ḥüsn-i edâ ḥüsn-i ṣûreti

78 Nuṭḳ-ı ḥayât-baḫşına leb-teşne âb-ı Ḫıżr
Pîş-i ruḫında mihre sezâ nâm-ı ẓulmeti

79 Mesṭûr nüsḫa-i dil-i pâkinde râz-ı şer'
Manẓûr cebhesinde ḫilâfet emâreti

80 Tevfîḳ intiẓâr-keş-i ḥarf-ı ḫvâhişi
İḳbâl çeşm-dûz-ı nigâh-ı işâreti

81 Feṭḥ u ẓafer müḳârin-i ceyş-i mürettebi
Luṭf u kerem mülâzım-ı bâb-ı 'inâyeti

82 'Anḳânuñ aldı Ḳâf-ı ḳanâ'atde ḫvâbını
Âvâze-i maḥâbet u ṣît-ı ṣalâbeti

83 Na'l eyler idi mihr ü mehin sümm-i esbine
Çerḫe tenezzül itse bülendî-i himmeti

84 İtmez per-i Hümâyı meges-ránlıġa ḳabûl
Âsûdegân-ı zîr-i cenâh-ı himâyeti

85 Mihr-i münîri perde-nişîn-i seḥâb ider
Kemter-fürûġ-ı gevher-i pâk-i aṣâleti

86 Ṣadrında öyle nûr-ı firâset muḳîm kim
Mihr-i münîr olmasa ṭâli' ne ḥâceti

---

77 S1,S3,Ü'de 61.beyit,S2'de 77.beyit.
78 S1,S3,Ü'de 62.beyit,S2'de 78.beyit.
79 S1,S3,Ü'de 63.beyit,S2'de 79.beyit.
80 S1,S3,Ü'de 64.beyit,S2'de 80.beyit.
81 müḳarin-i ceyş-i mürettebi:tehiyye-nümâ-yı teveccühü S2 ; S1,Ü'de 65.beyit,S2'de 81.beyit.
82 S1,S3,Ü'de 66.beyit,S2'de 82.beyit.
83 S1,S3,Ü'de 67.beyit,S2'de 83.beyit.
84 S2'de bu beytin ikinci dizesi yerine 85.beytin ikinci dizesi yazılmıştır.
85 -S1,S3,Ü
86 kim :iken S2,S3,Ü,S1,S3,Ü'de 69.beyit,S2'de 85.beyit.

87 Âfâḳı itdi varṭa-i âfâtdan emîn
Bârû-yı ser be-ṭarem-i ḥıfẓ u ḥırâseti

88 Maḥfûẓdur 'inâyet-i Bârî'de kişveri
Çeşm-i ḥasûd ḫ^vâbda görmez ifâḳati

89 Âs̲ârı ḳaldı ṣanma kevâkib sipihrde
Za̲hm urduġınca küngür-i eyvân-ı rif'ati

90 Gerdûn zamân-ı şevḳine çalmada ṣanma mihr
Her ṣubḥ bâm-ı çerḫde kûs-ı beşâreti

91 Olsa ne deñlü 'uḳde-i müşkilter-i suḫan
Evvel naẓarda ḥall ider engüşt-i fıṭnatı

92 Ol pâdişeh ki ṣafḥa-i câh u celâlinüñ
Yoḳdur miyânda ḥâme vü evrâḳa nisbeti

93 Taḥṣîl içün rıżâ-yı hümâyûnını felek
Gerdân olup gözetmededür vaḳt-i fırṣatı

94 Ḥadd-i ḳalem degül k'ide âverde-i zebân
'Ünvân-ı câh kevkebe-i şân u şevketi

95 Ol pâdişeh ki lücce-i şân u şükûhınuñ
Tâ sâḥil-i sipihre resândur nihâyeti

96 Nüh ṣafḥa-i sipihre ṣıġışmazken ol şükûh
Evrâḳuñ ol maḳâleye ḳandan liyâḳati

---

87 Bârû-yı:Bâzû-yı S2,Ü ;S1,S3,Ü'de 70.beyit,S2'de 86.beyit.
88 Bârîde:Bârî ile S2// ḥasûd :ḥasûdı S2 ;S1 ve S3'te
71.beyit,S2'de 87.beyit.
89 S1,S3,Ü'de 72.beyit,S2'de 88.beyit.
90 -S1,S3,Ü;S2'de 89.beyit
91 S1,S3,Ü'de 73.beyit,S2'de 90.beyit.
92 S1,S3,Ü'de 74.beyit,S2'de 91.beyit;
celâlinüñ:celâliniS1,S3.
93 S1,S3,Ü'de 75.beyit,S2'de 92.beyit.
94 -S1,S3,Ü.S2'de 93.beyit.
95 -S1,S3,Ü.S2'de 94.beyit.
96 S1,S3,Ü'de 76.beyit,S2'de 95.beyit.

97 Ol şehryâr-ı ferd u ḫidîv-i yegânenüñ
Ġayra nice ḳıyâs olunur vüs'-ı rif'ati

98 Tâtâr Ḫân kemîne ḳulı nasb-kerdesi
Olmış şerîf-i Mekke vekîl-i ferâşeti

99 Baġdâd u Mıṣr'da vükelâ-yı kirâmınuñ
Şâhân-ı ġayr deñlü olur şân u şöhreti

100 Tanẓîr olunsa aña Feridûn u Keyḳubâd
Kim diñler öyle köhne perîşân ḥikâyeti

101 Ecdâduñuñ da olduġı nâm-âver-i fütûḥ
Olmaḳladur ḥavâmil-i sırr-ı emâneti

102 Ḥırṣ-ı du'â-yı devletidür dil-nişîn-i ḫalḳ
'Âlem nevâle-ḫVâh-ı ġenâ-yı ḳanâ'ati

103 Şâhenşehâ sütûde-dilâ pâk-gevherâ
Ey ḫalḳ-ı 'âlem üzre Ḥaḳuñ ẓıll-ı re'feti

104 Rû-mâle geldi 'abd-i ḳadîm âsitânuña
Ṭayy eyledi menâzil-i hicrân u firḳâti

105 Cism-i ża'îfümüñ yoġ iken kendü kendüye
İmdâdsız ḳıyâm idecek istiṭâ'ati

106 Olmaġla dest-gîr baña ṣadr-ı a'ẓamuñ
Kesb eyledüm o himmet ile tâze ḳuvveti

107 Allâh mu'ammer ide seni hem vezîrüñi
Kim açdı rûy-ı cânuma bâb-ı 'inâyeti

---

97 S1,S3,Ü'de 77.beyit,S2'de 96.beyit.
98 S1,S3,Ü'de 78.beyit,S2'de 97.beyit.
99 S1,S3,Ü'de 79.beyit,S2'de 98.beyit.
100 S1,S3,Ü'de 80.beyit,S2'de 99.beyit.
101 S1,S3,Ü'de 81.beyit,S2'de 100.beyit.
102 S1,S3,Ü'de 82.beyit,S2'de 101.beyit.
103 S1,S3,Ü'de 83.beyit,S2'de 102.beyit.
104 S1,S3,Ü'de 84.beyit,S2'de 103.beyit.
105 S1,S3,Ü'te 85.,S2'de 104.beyit.
106 S1,S3,Ü'de 86.beyit.S2'de 105.beyit.
107 S1,S3,Ü'de 87.beyit.S2'de 106.beyit.

108 Ol himmet itmeyeydi bu pîr-i füsürde-dil
Ḳandan bulurdı tâze bu tâb u ṭarâveti

109 Ṣad şükr ölmeden irişüp ḥâk-i pâyuña
Ser-mâye-i ḫulûṣ ile itdüm ticâreti

110 Gördüm yine cemâlüñi irdüm murâduma
Âḫir du'âmuñ oldı müşâhid icâbeti

111 Bâḳî henüz gerden-i 'abd-i faḳîrde
Merḥûm eb-i kerîmleri ḥaḳḳ-ı ni'meti

112 Dâ'î-i dîr-sâle-i mevrûṣ-ı köhneyem
Eyle 'uluvv-ı şânuña lâyıḳ ri'âyeti

113 Nâbî du'âya başla ki bulmak muḥâldür
Emvâc-ı baḥr-ı medḥ ü ṣenâ ḥadd u ġâyeti

114 Tâ kim ola mülûk-ı vesî'ü'l-memâliküñ
Pîrân-ı âstâne mürâ'ât-ı 'âdeti

115 Tezyîn ide ḥayât-ı ṭabî'îye dek Ḫudâ
Ẕâtiyle çâr bâliş-i taḫt-ı ḫilâfeti

116 Yol bulmayup mizâc-ı hümâyûnına keder
Ola ṣafâ ile güẕerân cümle sâ'ati

117 Dâ'im olup nihâl-i murâdâtı bârver
'Ömr-i 'azîzinüñ ola bâḳî ḥalâveti

---

108 S1,S3,Ü'de 88.beyit.S2'de 107.beyit.
109 ölmeden :ölmedin Ü;S1,S3'te 89.beyit.S2'de 108.beyit.
110 Gördüm yine cemâlüñi irdüm murâduma : Gördüm cemâlüñi senüñ irdüm murâduma S2
111 S1,S3,Ü'de 91.beyit.S2'de 110.beyit.
112 S1,S3,Ü'de 92.beyit.S2'de 111.beyit.
113 S1,S3,Ü'de 93.beyit.S2'de 112.beyit.
114 S1,S3,Ü'de 94.beyit.S2'de 113,beyit.
115 S1,S3,Ü'de 95.beyit.S2'de 114.beyit.
116 S1,S3,Ü'de 96.beyit.S2'de 115.beyit.
117 S1,S3,Ü'de 97.beyit.S2'de 116.beyit.

17

KAṢÎDE-İ 'ÎDÎYE DER-SİTÂYÎŞ-İ VEZÎR-İ EKREM DESTÛR-I MU'AẒẒAM MEMDUḤÜ'L-ḪAŞÂ'İL ÂṢAF-I ṢÂḤİB-FAŻÂ'İL MAẒHAR-I 'AVN-I İLÂHİ DÂMÂD-I PÂDİŞÂHÎ SİLAḤDÂR 'ALİ PÂŞÂ YESERALLAHU Bİ'L-ḪAYRİ MÂ-YÜRÎDÜ VEMA YEŞÂ'(*)

Fâ'ilâtün Fâ'ilâtün Fâ'ilâtün Fâ'ilün

1 Çekmesün mi dil sevâd-ı ma'nîye naẓm-ı teri
Yoḳ siyeh ferrâceli dûşîze-i nâzikteri

2 'Arżlarda saṭrlar ṣaff-ı ṣalât-ı cum'adur
Ṣaḥḥ-ı âṣafdur ḫaṭîbi pençe-i fermân-beri

3 Maḥv ile iṣbât ile yoḳ farḳı mevc-i baḥrdan
Dest-i ḳudretde sevâd-ı kâ'inâtuñ defteri

4 Ehl-i ḥarfüñ ḥüsni eyler vaḳt-i ḥâcetde ẓuhûr
Eyleme kec-naḳşlikle ittihâm engüşteri

5 Eyleyen sünbüller ile gülleri ehl-i bihişt
Eylemiş ḥikmetle ehl-i nâr 'ûd ü 'anberi

6 Lem'a-i envârına dil-bestedür sırr-ı ḥayât
Gerdiş-i ḫurşîd-i 'âlem-tâbı ṣanma serserî

7 Ol gülüñ ruḫsâr-ı âteşnâkine dil-bend olan
Yansa da dûzaḫda farżâ sürḫ olur ḫâkisteri

8 Eyledi ebvâb-ı efvâhı hilâl-i şâm-ı 'îd
'Uḳde-i imsâkdan künc-i kerem gibi yiri

9 'Îd geldi herkesüñ bir köhne dest-âvîzi var
İdelüm âmâde Nâbî biz daḫi bir nev-beri

---

17 S1 35b;S3,35a ;Ü,66a;A,57b

(*)S1,S3./A ve Ü'de başlıksız.

10 Şerm ile vaż' idelüm ol südde-i 'ulyâyı kim
Müşterîdür müşterî olmaġla kemter çâkeri

11 Südde-i devlet-me'âb-ı Âṣaf-ı ṯânî k'odur
İltifât-ı pâdişâh-ı ḳadr-dânuñ maẓharı

12 Âṣaf-ı memdûḥ dâmâd-ı şehenşâhî k'odur
Cümle destûrân-ı 'aṣruñ ḳadr ile bâlâteri

13 Fâżıl-ı devrân 'Alî Pâşâ-yı 'âlî-câh kim
Baḥş ider nuṭḳ-ı selîsi çâşnî-i kevṯeri

14 Nûrdan ḫalḳ eylemiş ẕât-ı şerîfin dest-i ṣun'
Ṣûret-i insânda gelmiş yâ melekdür yâ perî

15 Eylemiş terkîb-i cism-i pâkine âmîḫte
Lem'a-i dâniş fürûġ-ı dil ṣafâ-yı cevheri

16 Eyleye keyvânı şâyân-ı nigâh-ı iltifât
Cânına minnetdür olmaḳ ol 'Alî'nüñ Ḳanber'i

17 Rütbe-i 'ulyâ-yı câhına 'ilâve 'ilm ü faż1
Şânınuñ idrâk-ı esrâr-ı ḥaḳâyıḳ ser-beri

18 Ṣâḥa-i câhında köhne ḫayme saḳf-ı âsmân
Maṭbaḫ-ı râhında kemter kâse şems-i ḫâverî

19 Ma'nî-i 'iffet perestâr-ı ḥarîm-i 'izzeti
Pertev-i himmet ġulâm-ı ḫâne-zâd-ı duḫteri

20 Himmet ü nâmûs u ġayret dest-bend-i ḫıdmeti
Zühd ü taḳvâ vü diyânet hem-nişîn ü yâveri

21 Lücce-i 'ilm ü hüner baḥr-ı muḥîṭ-i ma'rifet
Cümle fennüñ ṣafḥa-i ḳalb-i laṭîfi defteri

22 Hîç bir fen yoḳ ki anı olmaya ṭab'ı muḥîṭ
Hîç müşkil yoḳ ki zihni olmaya dânişveri

---

10 olmaġla :olmaġa Ü,A
16 eyleye :eylese Ü,A

23 Nâḫun-ı endîşe-i idrâki âsân ḥall ider
Lafẓ-ı ma'nâda olan her 'uḳde-i müşkilteri

24 Diḳḳat-i ṭab' u ṣafâ-yı ẕihn ü nûr-ı dânişi
Eylemiş aḫlâḳınuñ Bârî ta'âla zîveri

25 'Afv ü ḥilm ü 'iffet ü fehm ü ẕekâ şerm ü ḥayâ
Ḫulḳınuñ her birisi bir bende-i fermân-beri

26 Mû-be-mû aḫlâḳ-ı maḥmûde vücûd-ı nâziki
Ser-be-ser evṣâf-ı memdûḥa żamîr-i enveri

27 Ḫaṭṭ-ı pîşânîsi mevc-i baḥr-ı ma'nâ-yı ḫired
Fikr-i vicdânîsi mażmûn-ı işâbet-güsteri

28 Gülşen-i iḳbâlinüñ şevḳıyle pervâz eyleyen
Sürḫ olur ṭûṭî-ṣıfat sebz olsa da bâl ü peri

29 Lezzet-i nuṭḳ-ı revân-baḫşı cemâl-i ṣûreti
Baḫş ider a'mâlara bîniş semî' eyler keri

30 Gûşı eyler Maḫzen-i Esrâr ḥikmet-lehçesi
Çeşmi eyler Maşrıḳ-ı Envâr ḥüsn-i manẓarı

31 Cümle nefsü'l-emrdür bir ḥarf yoḳdur Ḥaḳ bilür
Kim ola lâf ü güẕâf-ı ṭarz-ı ḫıdmet-güsteri

32 Ḥaḳ ta'âlâ eyleye ẕâtın ḫaṭâlardan emin
Ola mir'ât-ı żamîri gerd-i külfetden berî

33 'İzz ü devletle ola dil-ḫᵛâhı üzre kâm-yâb
Merci'-i eşrâf u a'yân-ı cihân ola deri

34 Ḥıfẓ-ı Rabbânî enîs ola 'inâyet hem-celîs
'Avn-ı Îzid hem-nefes tevfîḳ-i Bârî rehberi

---

26 ser-be-ser :ser-te-ser A
33 devletle :devletden Ü,devletde A

18

MEDḤ-İ ṬUĠRÂ-YI ḤAḲÂNÎ BÂ-SİTÂYİŞ-İ VEZÎR-İ ZÎ-ŞÂN CA'FER PÂŞÂ MUḤAFIZ-I ḤALEBÜ'Ş-ŞEHBÂ (*)

Fe'ilâtün Fe'ilâtün Fe'ilâtün Fe'ilün

1 Habbeẕâ ṣûret-i tuġrâ-yı hümâyûn-sîmâ
Ṭarz-ı ġarrâ-eṣer-i ḥażret-i Ca'fer Pâşâ

2 İstiḳâmetde 'alem her elif-i mümtâzı
Bâġ-ı fermânda nişân-dîh görinür servâsâ

3 Reşk ider beyżasına beyża-i ṭâvûs-ı bihişt
Bend olur zülfesine 'uḳde-i zülf-i ḥavrâ

4 Beyżalar devr-i felek gibi metîn ü muḥkem
Birbiri içre leṭâfetle çekilmiş ber-câ

5 Nedür ol beyżadaki dâ'ire-i rûḥânî
Nedür ol zülfedeki çîn u ḫam-ı müsteṣnâ

6 Çâk ider sîne-i ârâmını ehl-i naẓaruñ
Her biri ḫançerenüñ ḫançer-i ser-tîzâsâ

7 Cevher-i ḥarfi ḥicâb-âver-i yâḳut-ı bihişt
Kürsî-i resmi tezelzül-dih-i kürsî-i semâ

8 Ne ḳafesdür o ḳafes kim heves-i vaṣlı ile
Bî-ḳarâr olmadadur evc-i hevâ üzre hümâ

9 Pâdişâhuñ ḳafes içindeki nâmın görsün
Ḳafese girdügini münkir olanlar 'anḳa

10 Görmedi ṭarzını tuġrâ-keş-i eyvân-ı felek
Çekmedi resmini tevḳî'î-i dîvân-ı ḳażâ

---

18 S1 36a;S2 38b;S3 36a ;Ü,39b;M,35b;A,35b
(*) S1,S3,Ü
:Taḳrîz-nüvîs-i Ṭuġrâ-yı Ġarrâ-yı Ḥażret-i Ca'fer Pâşâ Vâlî-i Şehbâ S2,A
:Ḳaṣîde Der-Ta'rîf-i Ṭuġrâ-yı Ca'fer Pâşâ Vâlî-i Ḥalebü'ş-Şehbâ M
9 nâmuñ:nâmın S2,M,A

11 Ḫaṭṭ-ı Yâḳût degül ḳıṭ'a-i elmas bile
Ḥüsn-i sîmâda leṭâfetde naẓîr olmaz añа

12 Ḳâleb-i rûḥa dökilmiş gibi bir resm-i metîn
Ṣafḥa-i câna çekilmiş gibi maḥbûb-likâ

13 Ḥayret-efzâdur o kürsîde olan ḳâ'ideler
Dîdeye nûr virür ol reviş-i bî-hem-tâ

14 Görinür ḳaṣr-ı şehân gibi leb-i deryâda
Mevce-i saṭr-ı berât üzre binâ-yı tuġrâ

15 Nesḫ u tâlîḳde yek-tâ idiler Şeyḫ ü 'İmâd
Oldı ṭuġrâda siyüm anlara Ca'fer Pâşâ

16 Âṣafâ dâ'î-i maḫṣûṣ-ı ḳadîmüñ Nâbî
Oldı tuġrâ-yı dil-ârâñı görince şeydâ

17 Şi'rden ḫayli zamân fâriġ idüm lîk beni
Bî-ḳarâr itdi bu ṭuġrâdaki ḥüsn-i sîmâ

18 Mâye-i şevḳ-i cedîd oldı bаña tâ o ḳadar
Oldı bülbül gibi vaṣfında zebânum gûyâ

19 Vâdî-i medḥde ta'bîr-i riyâ-gûne ile
Müttehemdür bilürüz gerçi gürûh-ı şu'arâ

20 Lîk Allâh bu da'vâma benüm şâhiddür
Yoḳ bu medḥümde benüm ẕerre ḳadar bûy-ı riyâ

21 Ḥaḳ budur kim daḫı devletde zuhûr eylemedi
Bâreka'llâh ḳatı nâzik ḳatı dil-keş ṭuġrâ

22 Görmedi nâm u nişânuñ vüzerâ-yı eslâf
Bulmadı resm-i bedî'in ḳudemâ-yı 'uḳalâ

23 Vüzerâda nice ṣâḥib-ketebe gelmiş iken
Birisi olmadı bu ṭarza muvaffaḳ ḥaḳḳâ

---

22 nişânuñ :nişânın S2,M,A
23 bu :bir S2

24 İşte köhne berevât işte ferâmîn-i ḳadîm
Ḥaḳḳ-ı inṣâf ile taṭbîḳ olunursa da'vâ

25 İder iṯbât-ı yemîn ile bunı ehl-i naẓar
Ki bu ṭuġrâya daḫı olmadı peydâ hem-tâ

26 Cümle ṭuġrâsı görülsün vüzerâ-yı selefüñ
Kimüñ olur görelüm resmi bunuñla hem-pâ

27 Ḳalem-i müşk-feşânuña mu'âdil yoḳdur
Ḥaẓret-i pâdişehüñ nâmını taḥrîre sezâ

28 Dâ'imâ ola muẓaffer ḳalemâsâ 'alemüñ
Olasın 'arṣa-i devletde 'alemveş ber-câ

29 Bulasın maṭlabuña vefḳ-i murâd üzre vüṣûl
İde dil-hᵛâhuñı ḫayr ile müyesser Mevlâ

30 Ḥalebe nâm-ı şerîfüñ ṣalalı sâye-i 'adl
Oldı âsûde-i gehvâre-i râḥat fuḳarâ

31 Mîr Yûsuf aḫ-ı ekrem geleli Şehbâ'ya
Size aldırmada maḥṣûle bedel ḫayr du'â

32 Eylesün ẕâtuñı Allâh ḫaṭâlardan emîn
Olasın mesned-i devletde hem-âġûş-ı ṣafâ

---

28 'arṣa-i :ġuṣṣa-i M

19

TAVṢÎF-İ ṬUĠRÂ-YI ĠARRÂ-YI 'ABDÎ PÂŞÂ VÂLÎ-İ ḤALEBÜ'Ş-ŞEHBÂ*

Fe'ilâtün Fe'ilâtün Fe'ilün

1 Ḥabbezâ tâze nişân-ı ġarrâ
Eşer-i ḥażret-i 'Abdî Pâşâ

2 Mû-be-mû ḥüsn ü leb-â-leb rengîn
Ser-be-ser şîve ser-â-pâ ra'nâ

3 Her elif naḫl-i riyâz-ı behcet
Zülfeler her biri zülf-i ḥavrâ

4 Ḳafesi ma'bed-i mürġân-ı bihişt
Beyżalar beyża-i mürg-i 'Anḳâ

5 Ḳafesi râh-nümâdur ki ider
Ḥüsni bülbül gibi ḳalbi şeydâ

6 İtmiş âġûş-ı şafa-baḫşâsın
Cilvegeh nâm-ı hümâyûn-ı hümâ

7 Ḫançere her biri ḫançervârî
Gamze-i yâr gibi müsteşnâ

8 Üç sütûn ile budur keştî-i Nûh
Saṭr-ı fermân aña mevc-i deryâ

9 Żâtını ḥażret-i şâhenşâhuñ
Dâ'imâ ide muẓaffer Mevlâ

10 'Abdi Pâşâ-yı vezîr-i kâmil
Olıcak ḥâfız-ı mülk-i Şehbâ

---

19 S1,37a;S2 45b;S3 35b (derkenar);A,56a

(*)S1,A
:Taḳrîż-nüvîs-i Ṭuġrâ-yı Ġarrâ-yı Ḥażret-i 'Abdî Pâşâ S2
:Tavṣîf-i Ṭuġrâ-yı 'Abdî Pâşâ S3

2 mû be-mû :sû be-sû S1//ser-â-pâ :ser-â-ser S2,ser-be-ser A

5 râh-nümâdur : rûḥ-nümâdur S2,A

11 Nâm-ı şâhenşehe ta'ẓiminden
Olmaġın levḥa-nüvîs-i ṭuġrâ

12 Çekdi bir hüsn ü leṭâfet üzre
Ki temâşâsı virür çeşme cilâ

13 Çekmedi kimse daḫı 'âlemde
Böyle ṭuġrâ-yı hümâyûn-sîmâ

14 Çekmedi miṯl ü naẓîrin eslâf
Şübhesiz görmedi çeşm-i ḳudemâ

15 Ḥaḳ budur olduġı dem böyle gerek
Nâm-ı şâhenşeh-i devrâna sezâ

16 Ḥaḳ mu'ammer ide ẕât-ı pâkin
Çekmeye renc ü küdûret aṣlâ

17 Nâbiyâ ḫayr ile âsânlıġla
İde maḳṣûdını âmâde Ḫudâ

---

14 şübhesiz görmedi : görmedi şübhesiz S2,A
16 aṣlâ :ḳaṭ'â S2,A

20

DER-SİTÂYİŞ-İ ḲÂḌÎ-İ MEKKE-İ MÜKERREME ES-SEYYİD MUṢṬAFÂ EFENDİ DER-MUḲÂBELE-İ İḤSÂN-I MÜLÂZEMET BE-MAḤDÛM-I NÂẒIM-I ḲAṢÎDE (*)

Mef'ûlü Fâ'ilâtü Mefâ'îlü Fâ'ilün

1 Bir bendeye irişse Ḫudâ'nuñ 'inâyeti
Ḥâżır olur bilâ-ta'ab esbâb-ı râḥatı

2 Bir naḫlüñ itse neşv ü nemâsın Ḫudâ murâd
Câr̂î olur ayaġına cûy-ı sa'âdeti

3 Bir nâ-murâdı eylemek isterse ber-murâd
Olur resîde ḫod-be-ḫod eczâ-yı devleti

4 Tevfîḳ-i Îzidi kime olursa reh-nümâ
Baḫt-ı bülendi cezb ider aḥkâm-ı rif'ati

5 Bir 'uḳdenüñ iderse Ḫudâ ḥallini murâd
Eyler ḥavâle naḫun-ı dest-i suhûleti

6 Bir ḫastanuñ 'ilâcını 'Îsâ nüzûl ider
Taṣḥîḥine olursa Ḫudâ'nuñ 'irâdeti

7 Mi'mârı çihil merḥaleden gönderür Ḫudâ
Bir ḫânenüñ murâd olunursa 'imâreti

8 Esbâb-ı inḥilâline bir emr-i müşkilüñ
Taḳdîr olur müsâ'idi geldükde sâ'ati

9 Olsa kimüñ güşâyiş-i çeşmi murâd-ı Ḥaḳḳ
Tâb-efgen eyler üstine bir nûr-ı raḥmeti

---

20 S1,37b;S2,39b;S3,37a;Ü,40a;M,36b;A,36b
(*)S1,S3,Ü
:Medîḥa-güzârî-i Ḥażret-i Ḳâḍî-i Mekke Maḫdûm-ı vâlâ-neseb Şeyhü'l-islâm e's-seyyid Muṣṭafâ Efendi S2,A
:Ḳaṣîde Der-Medîḥa-i Ḳâḍî-i Mekke-i Mükerreme Maḫdûm-ı vâlâ-neseb Seyyid Muṣṭafâ Efendi Der-muḳâbele-i İḥsân-ı Mülâzemet Be-maḫdûm-ı Nâẓım-ı Ḳaṣîde M
3 A'da 4.beyit.
4 A'da 3.beyit.

10 Temhîd olunmadan ġarazum bu muḳaddemât
Basṭ itmeden murâd bu şirîn ḥikâyeti

11 Kim bir nihâl-i sebz-i gülistân-serây-ı 'ilm
Bir fâżıl-ı yegâne-i ṣadr-ı belâġati

12 Taḳdîr-i Kirdgâr idüp ḳâḍî-i ḥarem
Taḥrîk idüp o ṣavba rikâb-ı 'azîmeti

13 Yek-çend rûz def'-i küdûrât-ı râh içün
Düşdükçe ḫıṭṭa-i Ḥaleb'e çeşm-i raġbeti

14 Şehr-i Ḥaleb'de dâ'î-i dîrînesin görüp
Cünbîde oldı 'ırḳ-ı 'arîḳ-i maḥabbeti

15 Geldükde dest-bûsî içün bende-zâdesi
Bî-iḫtiyâr cûşa gelüp baḥr-ı himmeti

16 Der-ḥâl olup mekârim-i mevrûṯı mevc-ḫîz
Meşhûdı oldı terbiyete ḳâbiliyyeti

17 İtdi ḳarîḥa-i kereminden bîlâ-ṭaleb
Luṭf-ı mülâzemetle du'â-gûy-ı devleti

18 Gör ḥikmet-i Ḫudâyı ki bu 'abd-i kemterüñ
Ol ḫânedâna olmadı żâyi' ṣadâḳati

19 Bu ḫânedân o luṭf u kerem ḫânedânıdur
Kim ṣem' ile tefaḥḥuṣ ider ehl-i ḥâceti

20 İḫlâṣ ile du'âda idüm ġâibânece
Ḥasbî du'ânuñ esrâ' olurmış icâbeti

21 Bir gûne eyledi beni memnûn-ı luṭfı kim
Yoḳ ḫâmenüñ aḳalline taḥrîre ṭâḳati

22 Allâh mu'ammer ide o zât-ı şerîfi kim
Li'llâh eyler ehline luṭf u mürüvveti

---

12 ṣavba :ṣûya S2
16 meşhûdı :meşhûd S1
22 ide :idüp S1,S3,Ü,M

23 Ol Ḥâtim-i zamân ki teḳâżâ-yı cûddan
Yormaz leb-i niyâz u dehân-ı şefâ'ati

24 Maḥdûm-ı kül veliyy-i ni'am zâde-i cihân
K'âbâsınuñ 'uluvvüne şâhid necâbeti

25 Memdûḥ-ı ehl-i beyt gül-i âl-i Muṣṭafâ
Raḥşende ṣûretinde fürûġ-ı siyâdeti

26 Taḥmîr olunmış âb u gili 'ilm ü fażldan
Terkîb-i ḳâbiliyyet ü eczâ-yı ṭıyneti

27 Ṭab'-ı laṭîfi âyîne-i ṣûret-i kemâl
Câmi' kitâb-ı ḫulḳı fünûn u firâseti

28 Gencîne-i ma'ârif-i esrâr sînesi
Mecmû'a-i meḥâsin-i aḫlâḳ ḫilḳati

29 Maḥdûmıdur o fâżıl-ı pâkîze-gevherüñ
K'itmiş Ḫudâ vücûdına muḫtaṣ fütüvveti

30 Ḥallâl-i müşkilât-ı cihân müftî-i enâm
Kim bâ'iṣ-i niẓâm-ı cihândur neẓâreti

31 Ṣadrü's-ṣüdûr-ı 'ilm ü ma'ârif ferîd-i dehr
Feyżullah ismi ḳaddine şâyeste ḫil'ati

32 'Allâme-i cihân o vaḥîd-i zamâne kim
'İlmüñ sipihre çıḳdı zamânında şöhreti

33 Ol müftî-i yegâne ki dergâh-ı fażlınuñ
Ervâḥ-ı ḳudsiyâna mühimdür ziyâreti

34 Żâtı ile meşîḫat-ı İslâm muġtenem
Çoḳ żâtınuñ maḳâmınuñ üzre meziyyeti

---

24 -Ü,M ;A'da 2.mısraın başı eksik.
25 siyâdeti :sa'âdeti S2
34 çoḳ :çün S3

35 Hîç böyle bir yegâne-i 'âlem görülmedi
Kim ola 'ilm ü faẓlına ser-ber kerâmeti

36 Fetvâsını temîme-i ḥûr itseler sezâ
Zirâ ki muḥtevîdür o maẓmûna âyeti

37 Fetvânuñ itdi ḳadrin o deñlü bülend kim
İmżâsınuñ görüldi Süreyyâda ṣûreti

38 Bir semte inḥirâfa ḳomaz i'tidâlden
Żabṭ itdi dest-i şer' ile mîzân-ı devleti

39 'Ahdinde oldı ma'reke-i ẓulm ber-ṭaraf
Ref' itdi dest-i 'adli livâ-yı şerî'ati

40 Meş'al-fürûz-ı ḥâmesi rehberlik itmese
Olmaz ḥarîm-i ma'nîye lafẓuñ delâleti

41 Şâmil hezâr nükteyi yek ḥarf-i cevheri
Ḥâvî hezâr ma'nîyi ednâ 'ibâreti

42 Feyż-i me'âli çeşme-i ṭab'ından almasa
Bulmazdı çâşnî-i nikâti ḥalâveti

43 Gülşende serv cûda ḳalem ḥarfde elif
Hep ṭab'-ı nâzükinden alur istiḳâmeti

44 Keştî-i fikr düşmez idi mevc-i ḥayrete
Deryâ-yı vaṣfınuñ bulunaydı nihâyeti

45 Aña lisân-ı ḥâl gerekdür ki 'arż ide
Medḥinden iktisâb olunan vecd ü ḥâleti

46 Bu dâ'î-i ḳadîmden ey bâd-ı ṣubḥ-dem
Sür ḥâk-i râhına yüzüñ Allâh emâneti

---

41 ma'nîyi :ma'nîye S1,S3,A
42 eylese :almasa A

47 Ser-sebz idüp riyâż-ı ḥayâtın hemîşe Ḥaḳ
Ebrû-yı 'ıyşı görmeye çîn-i melâleti

48 Görmekdeyüz vesâ'iṭ ile gerçi luṭfını
Bî vâsıṭa müyesser ola belki ni'meti

49 Bu ni'mete teşekkür içün sen de Nâbiyâ
Fevt eyleme du'âsını düşdükçe fırṣatı

50 Ey şem'-i âftâb-ı ruḥ-ı dûdmân-ı feyż
Ey zümre-i meḥâdimüñ ezkâ ṭabî'atı

51 Cezb itmemişdi kimse bu deñlü derûnumı
Alduñ du'âmı var yüri seyr eyle devleti

52 Allah yine pederle mülâḳât idüp naṣib
İḥvân ile müyesser ide zevḳ u ṣoḥbeti

53 Tevfîḳ-i Ḥaḳ refîküñ ola Ḫıżr rehberüñ
Maṣḥûb ide seferde ḥażerde selâmeti

---

47 melâleti :melâmeti M
48 vesâ'iṭ :vesâṭet S2,A
53 rehberüñ :rehberi S1

21
DER-MEDḤ-İ ḤÂN-I ḲIRIM DEVLETGİRÂY ḤÂN (*)

Fâ'ilâtün Fâ'ilâtün Fâ'ilâtün Fâ'ilün

1 Gerdiş-i gerdûn-ı dûn mihr ü meh-i raḥşân ile
Farḳı yoḳdur muḥtesib devr itmeden mîzân ile

2 İḥtimâl-i cevr ġâlibdür ümîd-i vuṣlata
'Âşıḳa yegdür mülâḳî olmamaḳ cânân ile

3 Luṭf-ı żımnında sitem tertîbinüñ hem-rengidür
Âteşe yaḳmaḳ duḫânı ṣırmalı hemyân ile

4 Mülk-i 'adlüñ seyr içündür vüs'at-ı eṣrâfını
Ḫâme çıḳmaḳ nerdübâna pençe-i fermân ile

5 Rûḥ-ı pâküñ çâh-ı cism-i tîrede çekdükleri
Mâcerâ-yı Yûsuf-ı Ṣıddîḳdür iḫvân ile

6 Çerḫe ḥarf-endâzlıḳlardan peşîmânuz hele
Şimdi mahcûbuz bize itdükleri iḥsân ile

7 Luṭf-ı Ḥaḳla defter-i taḳdîrde mesṭûr imiş
Nâbiyâ hem-ṣoḥbet olmaḳ Ḫân-ı 'âlî-şân ile

8 Ḥażret-i Devletgirây Ḫân pâdişâh-ı kâr-dân
Kim felek çâkerligine müşterîdür cân ile

9 Şehryâr-ı taḫtgâh-ı devlet-âbâd-ı Ḳırım
Kim ṭutar rif'atde pençe sâ'id-i keyvân ile

---

21 S1,38b; S3,38a ;Ü,37a;A,32b(derkenar)
(*)S1,S3,Ü,A
9 sâ'id-i :sâḥa-i Ü,A

10 Mürtebiṭdür nesl-i pâki devr-i Yâfes'den berü
Salṭanatla mekremetle şân ile 'ünvân ile

11 Cebhesinde pertev-i merdî şecâ'at cevheri
Pertev-i mihre ḳanâ'at eylemez rüchân ile

12 Gelmemiş misli cihâna bir dahı ḥâşâ gele
Ḥüsn-i aḫlaḳ ü ḫısâl ü 'aḳl ile 'irfân ile

13 İsm ḳalḳup merkezinden fevḳine taṣdîr ider
Nâmını bir yirde taḥrîr itseler Ḫâḳân ile

14 Rûḥ-ı ecdâd-ı kirâmı olsalar bir yirde cem'
Cümle leb-rîz-i senâ olurdı istiḥsân ile

15 Ḥaḳ ta'âlâ eylesün zât-ı şerîfin ber-devâm
Ṣadr-ı taḫt-ı salṭanatda şevket ile şân ile

22
DER-SİTÂYİŞ-İ MUḤAṢṢIL-I ḤALEB ḤACI 'ALÎ AĠÂ (*)

Mefâ'ilün Fe'ilâtün Mefâ'ilün Fe'ilün

1 Zihî ṭarâvet-i faṣl-ı bahâr-ı Maġnîsâ
Zihî mülâyemet-i rûzgâr-ı Maġnîsâ

2 Bu ṣaḥn-ı dil-keş ile bu hevâ-yı nâzük ile
Ne mümkin olmaya ḫâṭır şikâr-ı Maġnîsâ

3 Zülâle çîn-i cebîn gösterür temevvücden
Safâ-yı bâṭın ile cûybâr-ı Maġnîsâ

4 Memâlik-i Anâṭolı'da miṣli nâdirdür
'Ale'l-ḫuṣûṣ ki ol lâlezâr-ı Maġnîsâ

5 O lâlezâr ki yoḳdur naẓîri 'âlemde
Ḫaḳ eylemiş anı ḫâṣṣ-ı diyâr-ı Maġnîsâ

6 Görüp leṭâfetin ol lâlezâr-ı dil-keşinüñ
Sipihr şebnemin eyler niṣâr-ı Maġnîsâ

7 Cihânı kevkebe başdurdı lâlezârı ile
Tefâḫur itse sezâdur diyâr-ı Maġnîsâ

8 Bilâda itdi tefevvuḳ o lâlezâr-ı latîf
Bihişte oldı resâ iştihâr-ı Maġnîsâ

9 O âb u tâb ile ol lâlezârı gördükçe
Bihişt olursa sezâ şermsâr-ı Maġnîsâ

10 Ṭaġıtdı her ṭarafa kâkül-i perîşânın
Miṣâl-i mâh-ı ruḫ-ı şîvekâr-ı Maġnîsâ

11 O la'l sâḳ-i zümürrüdle cilve itdükçe
Olur güher-keş-i cîb ü kenâr-ı Maġnîsâ

---

22 S1,40b;S2 48b;S3 39b ;A,38b
(*)S1,S3.
:Ḳaṣîde Der-Medḥ-i Şehr-i Maġnîsâ S2.
:Der-Vaṣf-ı Ḥıṭṭa-i Maġnîsâ A
4 ki ol : ki ola S2
11 cilve :şîve S2

12 Hediyyedür çemen-i pây-ı taḫta lâleleri
'Aceb mi olsa bülend i'tibâr-ı Maġnîsâ

13 Fürûġ-ı ṣun'-ı çerâġâna ḳudret itmişdür
Ki kesb-i nûr ide her hûşyâr-ı Maġnîsâ

14 Ne lâle her biri yâḳût-ı sürḫdür k'olmış
Nigîn-i ḥüccet-i ḥüsn-i 'izâr-ı Maġnîsâ

15 'Aceb ki lâlesinüñ dâġı yoḳ derûnında
Sitânbul olsa n'ola dâġdâr-ı Maġnîsâ

16 Bülend-kevkebe ḥallâl-i müşkilât-ı umûr
Ser-âmed-i 'uḳalâ nâmdâr-ı Maġnîsâ

17 Cenâb-ı ḥażret-i Ḥâcı 'Alî Aġâ ki odur
Yegâne faḫr-ı kibâr-ı diyâr-ı Maġnîsâ

18 Maḥaṣṣıl-ı Ḥaleb olduḳda 'izz ü devletle
Olup zebânı medâyîḥ-niṣâr-ı Maġnîsâ

19 O lâlezâr-ı ṣafâ-baḫşını idüp tavṣîf
Ḳulaḳdan itdi beni bî-ḳarâr-ı Maġnîsâ

20 İdüp leṭâfet-i taḳrîri ḫâṭırum teşvîḳ
Derûnum olmaġ ile neş'edâr-ı Maġnîsâ

21 Gelüp o feyż-i nefesden temevvüce yem-i şevḳ
Lisânum oldı medâyiḥ-nigâr-ı Maġnîsâ

22 Bu çend gevher-i şehvârı eyledüm Nâbî
Kemâl-i şevk u ṭarabla niṣâr-ı Maġnîsâ

23 Ümîd odur ki ola turduġınca ṭâḳ-ı felek
Bu gevherân-ı ṣemîn yâdigâr-ı Maġnîsâ

24 Gören ide bu faḳîr ile ol 'azîze du'â
Bu naẓm-ı pâk ola âyînedâr-ı Maġnîsâ

---

13 çerâġâna :çerâġân S1,S3,çerâġâh-ı A
17 Ḥâcı 'Alî :Ḥâcı Velî S2
18 medayîḫ-niṣâr-ı :medâyîḫ-şümâr-ı S2,medâyîḫ-şi'âr A
20 teşvîḳ :teşrîf S2

23
ḲAṢÎDE DER-MEDḤ-İ BİRRÎ ÇELEBİ MAĠNİSÂVÎ (*)

Fe 'ilâtün Fe'ilâtün Fe'ilâtün Fe'ilün

1 Âferin Birrî-i ḫoş-ṭab'-ı suḫan-pîrâya
Ki virür nuṭḳı cemâl-i suḫana pîrâye

2 Bâreka'llâh zihî ṭab'-ı revân-perver kim
Eṯeri âb virür mezra'a-i ma'nâya

3 Lafẓ seccâde-ṣıfat itse revâdur rû-mâl
Ḥâmesinden dökilen sâye-i 'anber-sâya

4 Mürtebiṭ pertev-i ma'nâ ile her şâḫ-ı süṭûr
Sâḳa-i naḫl-i tecellî-kede-i Sînâ'ya

5 Câm-ı naẓmında olan neş'e-i şahbâ-yı ḫayâl
Seng-i ta'n atmaġa şâyeste dil-i ma'nâya

6 Ḳadr-dân-ı eseri çeşm ḳıpar ḫûbâna
Neş'e-yâb-ı suḫanı tevbe ider şahbâya

7 Suḫanından görinen sûz ü güdâz-ı iḫlâṣ
Yitişür ḫalḳ-ı cihân eylemege ser-mâye

8 Şevḳ ile ṣıdḳ ile naẓm itdügi terkîb-i ġarîb
Keffe-i veznde ġâlib görinür şu'arâya

9 Ġâ'ibâne o ḳadar ḳadr-şinâsâna du'â
Bir şerefdür ki naṣîb olmaz o her ḫod-râya

---

23 S1,41a ; S2,49 a ; S3,40b;A,39a
(*) "Birrî" kelimesi,S2'de yanlışlıkla Pîrî şeklinde yazılmıştır.
:Birrî nâm şâ'irüñ eṯerine taḳrîzdür S1,S3.

1 virür : vire S2,A
3 seccâde-ṣıfat : sîmâde-ṣıfat S2
5 neş'e-i :neşve-i S2//dil-i ma'nâya:dil-i mînâya S2
6 ḫubâna :ḫubândan S2,A
9 du'â:sezâ S2,ṣenâ S3,A//o her ḫod-râya :o ḫod-ârâya S1,S3

10 Dest-i inṣâf ile ṣâyândur o menṣûr-ı ḫulûṣ
Zîr ü bâlâda bir imżâ ile bir tuġrâya

11 Olmış ol ẕât-ı hünermend medâr-ı zînet
Levḥa-i zer gibi mecmû'a-i Ma'nisâ'ya

12 Yine ḳadr-i hüneri ehli bilür ey Nâbî
Yoḫsa nâdâna ne ṣâyestedür öyle pâye

13 Naḳş-ı iḫlâṣ ile ol tâze metâ'-ı ma'nâ
Vâṣıl olduḳda diyâr-ı Ḥalebü'ṣ-ṣehbâ'ya

14 Oldı ma'cûn-ı müferriḥveş o terkîb-i nefîs
İnşirâḥ-âver-i behcet dil-i pür-sevdâya

15 Buldı peyvend-i ta'alluḳ o ḳadar istiḥkâm
K'itdi taḥṣîl-i tevâfuḳ kemer-i cevzâya

16 İtdi dil-bestelik ol mertebe bizden de ẓuhûr
Ki ne ḳâdir anı engüşt-i ḳalem iḥṣâya

17 Ṭab'-ı derrâkini ḥıfẓ eyleye Ḥaḳ âfetden
Ala dil-ḫvâhı ḳadar feyż-i Ḫudâdan vâye

18 Naṣṣ-ı Ḳur'ânda ḳıran eyledügi vech üzre
İde hem-sâye Ḫudâ Birrî yine taḳvâya

---

15 tevâfuk :tenâsüb S2,A
16 Ki ne ḳâdir anı engüşt-i ḳalem iḥṣâya :
Ki tevânî degül engüşt-i ḳalem iḥṣâya S2,A
18 -S1,S2,A

24
ḲAṢÎDE DER-SİTÂYÎŞ-İ ḤAẒRET-İ 'ALÎ PÂŞÂ FÂTiḤ-İ CEZÎRE-İ MORA (*)

Fe'ilâtün Fe'ilâtün Fe'ilâtün Fe'ilün

1 Eylesün sâġar-ı hurşîdini gerdûn ihdâ
Ṣaḥn-ı 'âlemlere ḳuruldı yine bezm-i ṣafâ

2 Gül-i ümmîd güşâde mey-i kâm âmâde
Âlet-i şevḳ ziyâde ġam-ı dil nâ-peydâ

3 Râyet-i ġuṣṣa nigûn zevḳ u ṣafâ rûz-efzûn
Çerḫ-i dûn mihr-nümûn devr-i felek kâm-revâ

4 Âşinâ şâhid-i maḳsûd ile âġûş-ı ṭaleb
Ḥarf-i ümmîd ile bîgâne leb-i istiġnâ

5 Açdı sudâger-i tevfîḳ yine dükkânın
İtdi her ferd murâd itdügi kâlâ-yı ḳabâ

6 'Âleme 'îd-i sürûr irdi olurlarsa n'ola
Kisvet-i şevḳ ile endûh u elem cilve-nümâ

7 İtdi bir sâġar ile 'âlemi ser-mest-i sürûr
Sâḳi-i feyż-i ezel eyledi ḥükmin icrâ

8 Dîdelerden dökilen girye-i ḥasret virdi
'Âḳibet meclis-i 'âlemde neşâṭ-ı ṣahbâ

9 Her biri meclis-i maḳṣûdda bir şem' oldı
Olmadı ġuṣṣa-keşânuñ çekilen âhı hebâ

10 Behremend oldı cihân ḥiṣṣe-i ümmîdinden
Bâġ-ı 'âlemde ṣemer virdi yine naḫl-i du'â

---

24 S2 43b
(*) S2

11 Yine açıldı şifâ-hâne-i feyż-i Bârî
Buldı her bir maraż-âlûde murâdınca devâ

12 Dil-i mihnet-zede pâ-mâl-i semûm olmış iken
Oldı bu neş'e ile cilvegeh-i bâd-ı ṣabâ

13 Bî-tekellüf yüridi şehr-i dile seyl-i feraḥ
Bulduġı yirde ġubâr-ı ġamı itdi yaġmâ

14 Esdi bir şiddet ile bâd-ı ferâḥ kim ḳomadı
Devḥa-i sînede bir naḥl-i ġamı pâ ber-câ

15 Oldı dil ḥaymegeh-i pâdişeh-i mülk-i neşâṭ
Göçdi bu merḥaleden ḳâfile-i renc ü 'anâ

16 Yine şemşîr-i ġazâ tazeledi dünyâyı
Bâġ-ı pejmürde-i dehre ṣu virildi gûyâ

17 Ḳatı ra'nâlıġı var köhne 'arûs-ı dehrüñ
Çeşm-i bedden umaruz eyleye âsûde Ḥudâ

18 Virdi bir revnaḳ-ı tâze aña meşşâte-i ṣun'
Ki nigâh eyleyenüñ hûşını eyler yaġmâ

19 Oldı gül-gûne-i ruḥsârı ḥuṣûṣâ şimdi
Âṣaf-ı muḥteremüñ dökdügi ḥûn-ı a'dâ

20 Nice âṣaf o ḳodı sâz-ı binâ-yı devlet
Nice âṣaf o şikest-âver-i fevc-i ḥuṣemâ

21 Mâye-i girye-i düşmen sebeb-i ḥande-i dost
Feraḥ-ı ḥâṭır-ı dîn ḳuvvet-i ḳalb-i dünyâ

22 Âfitâb-ı felek-i 'âlem-i hüsn-i tedbîr
Âb u tâb-ı varaḳ-ı ġonca-i gülzâr-ı 'aṭâ

23 Çâre-sâz-ı fuḳarâ luṭf-nümâ-yı żu'afâ
Ḳadr-dân-ı 'ulemâ rütbe-şinâs-ı fużalâ

24 Dil-i rûşenteri âyîne-i dest-i idrâk
Ṭab'-ı feyż-âveri ser-çeşme-i ṣaḥrâ-yı zekâ

25 Ne ḳadar faż'l ile meşhûr-ı zamâne var ise
Müşkilin ṭab'-ı şerîfinden ider istiftâ

26 Rif'at-i dergeh-i iḳbâlini seyr itmek içün
Mihr destinde ṭutar ṣa'ṣa'a-i dûr-nümâ

27 İtse temkîni ta'alluḳ varaḳ-ı ezhâra
İdemez bergi gül-i naḳş gibi meyl-i ḥevâ

28 Bâd-ı ḫulḳiyle olur bâd-ı ṣabâdan nâzük
Kûhsârı eridürken nefes-i ejderhâ

29 Esb-i bâd-ı seher-i ḫulḳı mezâristâna
Kesb ider mürde-i ṣad-ṣâle niẓâm-ı a'żâ

30 Ḥıfẓı bir mertebe kim itse eşer deryâya
Baḥruñ emvâcı olur sedd-i reh-i bâd-ı ṣabâ

31 Devr-i ḥıfẓında felekden yire inse ḫûrşîd
İtse bir tûde-i berf üzre temekkün meşelâ

32 Virmeyüp berfe żarar vâhime-i ḥıfẓından
Ḳala berf içre nihân penbede gûyâ ayvâ

33 Seng ṣad-pâre olur ḫâṭır-ı 'uşşâḳ gibi
Fi'l-meşel seng-i cefâya hedef olsa mînâ

34 Âteş-i ḳahrı zuhûr eylese ammâ ki olur
Seng-i ḫârâda nümâyân eşer-i pây-ı hevâ

35 Olsa deryâdaki mâhîye muḳarin ḳahrı
Kuḥl ider çeşmine ḫakisterin ehl-i deryâ

36 Şu'leden câme gibi ḫâmesi mânend-i fetîl
İtse bir şâ'ir eger ḥâlet-i ḳahrın imlâ

37 Lîk ḥilm-i żu'afâ-perveri te'şîr virür
Heyzüm-i şu'le-nümâya yeñiden neşv ü nemâ

38 Añlarum yir bulamaz künc-i 'ademden ġayri
Bîm-i ser-pençe-i 'adl ile nihân oldı cefâ

39 Kimse pâ-mâl idemez kimseyi eyyâmında
Meger evrâḳ-ı şenâyı ḳalem-i çâpük-pâ

40 Olmasaydı ḳalemüñ çâk-ı girîbânı eger
Dir idüm ḳalmadı 'âlemde nişân-ı şekvâ

41 'İddi'â eylemese ḫıdmet-i dergâhını çerḫ
Mümkin olurdı dimek ḳalmadı ehl-i da'vâ

42 Keremi ḳâbil-i güncâyiş-i taḳrîr degül
Her giyâh olsa zemîn üzre zebân-ı gûyâ

43 Sîm-pâş oldı zemîne kef-i luṭfı o ḳadar
Ki zemîn çerḫ-i direm-dâra ider 'arż-ı ġınâ

44 Sîr-çeşm oldılar ol mertebe kim itmezler
Bezl-i gencîne-i Ḳârûn'a tenezzül fuḳarâ

45 Cümle ṭursun hele maḥṣûṣıdur anuñ söz yoḳ
Kerem ü hem hüner ü merḥamet ü faẓl u seḫâ

46 Rütbe-i himmetini añla hemân andan kim
Ḳaldı aṡârı felekde nice feṭḥ-i küberâ

47 'Uhde-i himmetine almış idi teshîrin
Düşeli ḫâṭırına dâ'iye-i istîlâ

48 Berekât-ı ser-i şimşîr-i cihân-gîri ile
'Aḳibet oldı leked-ḫorde-i erbâb-ı ġazâ

49 Şübhe yoḳ bir o ḳadar daḫı çoḳ olsaydı bile
Ḳuvvet-i ḳâhiresinden yine bulmazdı rehâ

50 Bâreka'llâh zihî ṣâḥib-i ṣâḥib-tedbîr
Şâneka'llâh zihî âṣaf-ı Ḳandiye-güşâ

51 Devlet ü dîne senüñ eyledügüñ imdâdı
'Ahd-ı evvelde bile eylememişler vüzerâ

52 Olmamış böyle fütûḥâta muvaffaḳ kimse
Cümle maẓbût-ı tevârîḫ-i cihân ser tâ-pâ

53 Seni ḫalḳ eylemeden ḳaṣdi cenâb-ı Ḥaḳḳ'uñ
Ḳuvvet-i dîne medâr itmek içünmiş ḥaḳḳâ

54 Sende bu niyyet-i ḫâlisle ki var 'azm-ı dürüst
Ḳande 'azm itseñ olur 'avn-ı Ḫudâ râh-nümâ

55 Ḥaşre dek resmi bozulmaz unudulmaz oḳunur
Ser-i şemşîrüñ ile nâmuñı itdüñ ibḳâ

56 Ḳande 'azm eyler iseñ çetr-i zümürrüd-fâmuñ
Ejder olursa da a'dâyı ider nâ-bînâ

57 Şîve-i feṭḥde tîrüñ o ḳadar mâhir kim
Gösterür ṣûretini biri birinden a'lâ

58 Âbdâr olsa ne deñlü yine itmez tîġüñ
Düşmenüñ ḳanını nûş eylemeden istiġnâ

59 Ṭurma dünyâya ider sûre-i feṭḥi tefsîr
Vâ'iż-i encümen-ârâ-yı ġazâdur gûyâ

60 Ḫayr-maḥż olmaġ ile ẕât-ı şerefnâküñ olur
Seni medḥ itmede mecbûr gurûh-ı şu'arâ

61 Seni medḥ eylemesünler kimi medḥ itsünler
Naẓm-sencân-ı cihân nükteverân-ı dünyâ

62 Ḫayf ol naẓma ki ḥâlî ola evṣâfuñdan
Yazıḳ ol şâ'ire kim eylemeye saña ṣenâ

63 Medḥüñe gerçi göñül cân virür ammâ n'itsün
Bulamaz lâyıḳ-ı taḥsîn olacaḳ ḥüsn-i edâ

64 Neylesün 'arżaya cür'et idemez olmayıcaḳ
Ṭab'-ı düşvâr-pesendüñ gibi söz müsteṣnâ
65 Naẓar-ı pâkine şâyeste süḥan lazımdur
Yoḥsa gencîne-i ḥaṭırda süḥan müstevfâ

66 Medḥine ḳuvvet-i ṭab'uñ yoġ ise ey Nâbî
Saña devlet bu yiter kim idesin ḥayr du'â

67 Tâ ki 'âlem ola geh pür-ġam u gâh âsûde
Tâ ola mihr-i felek gâh nihân geh peydâ

68 Mihr ü mehden bir iki delv ile dûlâb-ı sipihr
Rûz u şeb mezra'a-i devletin itsün ısḳâ

69 Dâ'imâ vefḳ-i murâd üzre giçüp eyyâmı
Ṣadr-ı 'âlîde mu'ammer ide ẕâtın Mevlâ

25

DER-MEDḤ-İ TEKYE-İ ḤAŻRET-İ ŞEYḤ EBÛ-BEKR DER-ḤALEBÜ'Ş-ŞEHBÂ (*)

Mefâ'îlün Mefâ'îlün Mefâ'îlün Mefâ'îlün

1 Mübârek âsitândur âsitânı Şeyḥ Ebû-Bekrüñ
İmâm-ı râstândur âsitânı Şeyḥ Ebû-Bekrüñ

2 Aḥibbânuñ lisânında miṣâl-i vird dâ'irdür
Kerâmetle mü'ekked dâstânı Şeyḥ Ebû-Bekrüñ

3 Olurlar ḥil'at-i envâr-ı rûḥânîye müstaġraḳ
Ṣadâḳatle olanlar bendegânı Şeyḥ Ebû-Bekrüñ

4 Aña çeşm-i ḥaḳîḳat-bîn gerek kim eyleye idrâk
Verâ-yı çeşm-i tendür 'izz ü şânı Şeyḥ Ebû-Bekrüñ

5 Olurlar 'illet ü renc ü ġam u miḥnetden âzâde
Olanlar dâḫil-i darü'l-emânı Şeyḥ Ebû-Bekrüñ

6 Ziyâretgâh-ı cinn ü ins ü ervâḥ ü melâ'ikdür
Mezâr-ı feyż-baḫş-ı câvidânı Şeyḥ Ebû-Bekrüñ

---

25 S1,14b;S2,16a;S3,14b;Ü,14a;M,14a;A,13a

(*)S1 / :Medîḥa-nümâyî-i Ḥażret-i eş-Şeyḥ Ebû-Bekr
:Der-Ḥalebü'ş-Şehbâ Raḥimehu'llâh S2
:Der Medḥ-i Tekye-i Ḥażret-i Şeyḥ Ebû-Bekr S3
:Ṣenâ-kârî-i Ḥażret-i Şeyḥ Ebû-Bekr Der-Ḥaleb
Ḳuddise Sırrıhu'l-'azîz M
5 ġam u mihnetden :ġam-ı mihnet S1,S3

7 Naẓîri şarḳ u ġarb-ı kevnde nâ-yâbdur el-ḥaḳ
Mu'allâ tekye-i Cennet-nişânı Şeyḫ Ebû-Bekrüñ

8 Niẓâm-ı ravża-i firdevs-i simâsı getürmişdür
Temâşâya gül-i bag̱-ı cinânı Şeyḫ Ebû-Bekrüñ

9 Nuḳûş-ı perr ü bâl-i ḳudsiyânuñ gösterür 'aksin
Ruḫâm-ı sâḥa-i âyînesânı Şeyḫ Ebû-Bekrüñ

10 Ḳıbâb-ı zer-'alem beyninde serv-i bî-ḥisâbından
Bülend olmış semâvâta zebânı Şeyḫ Ebû-Bekrüñ

11 Şebân-rûz olmada imdâd ihsân-ı İlâhî'den
Ekâbirle aṣâġir sîr-i ḫvânı Şeyḫ Ebû-Bekrüñ

12 'Aceb mi Nâbiyâ feyżinden itmezse bizi maḥrûm
Çün olduḳ tekyesinde mihmânı Şeyḫ Ebû-Bekrüñ

26
DER-SİTÂYİŞ-İ VEZÎR-İ MÜŞÂRÜ'N İLEYH (*)

Mef'ûlü Mefâ'îlü Mefâ'îlü Fe'ûlün

1 Ey himmetüñ ârâyiş-i erkân-ı vezâret
V'ey devletüñ ârâmiş-i yek-rân-ı vezâret

2 Yollar gözedüp sînesin itmişdi güşâde
Nûr-ı ḫıredüñ şem'-i nigehbân-ı vezâret

3 Dest-i keremüñ sâḳiye-i çeşme-i elṭâf
Cevlângeh-i iḳbâlüñe meydân-ı vezâret

4 Ḥasret-keş idi mürde-i bî-cân gibi cânı
Buldı seni geldi yirine cân-ı vezâret

5 'Ahdüñ şecer-i ṣaḥn-ı çemen-ṣuffe-i devlet
Baḫşuñ gül-i şâd-âb-ı gülistân-ı vezâret

6 Ma'mûre-i câhuñla mümâss oldı şerefden
Tâk-ı felege zirve-i erkân-ı vezâret

7 Seyyâre-i baḫtuñla ḳırân eyledüginden
Kesb eyledi bir şân-ı diger şân-ı vezâret

8 Elḳâbuñ ile zeyn olalı ṣadr-ı evâmir
Bâlâya su'ûd eyledi 'ünvân-ı vezâret

9 Hem-vâre ola dest-i du'â gibi güşâde
İḳbâlüñ içün pençe-i fermân-ı vezâret

---

26 S1,40a;S3,39b;A,59a
(*) S1.
:Der-medḥ-i Vezîr-i Müşârü'n ileyh S3

27

ENDER-MEDḤ-İ ḤAẒRET-İ ŞEYḪ 'ABDU'L-ḲÂDİR GÎLÂNÎ ḲADDESALLÂHU SIRREHU (*)

Fe'ilâtün Fe'ilâtün Fe'ilâtün Fe'ilün

1 Ser-i bâmında sipihrüñ çalınur nevbet-i Şeyḫ
Çerḫe güncîde degül dâ'ire-i devlet-i Şeyḫ

2 Faḫrdur gerdenine cümle-i ehlu'llâhuñ
Ḳadem-i meymenet-endûḫte-i 'izzet-i Şeyḫ

3 Şeyḫ İbnü'l-'Arabî yazdı Fütûḥâtında
Muṣḥaf içre " " imiş âyet-i Şeyḫ

4 Nâmını eylediler tesmiye 'Abdü'l-ḳâdir
Eyledi zîr-i taṣarruf felegi ḥaẓret-i Şeyḫ

5 Ḥâl-i mevtinde daḫı ḥâl-i ḥayâtında gibi
İder imdâd taṣarruf felegi ḥaẓret-i Şeyḫ

6 İstiġâse idicek lâ-büd irer imdâda
Kümmelîn içre budur şöhret-i ḫaṣṣiyyet-i Şeyḫ

7 Cem'-i ḳuṭbiyyet ü ferdiyyet ü gavṣiyyet ile
Se sütûn üzre ṭurur bârgeh-i rif'at-ı Şeyḫ

8 Yâd-ı ismiyle bulur mûy-ı beden taze ḥayât
Beñzemez âḫare şân u şeref u şevket-i Şeyḫ

9 Dünyevî uḫrevî âmâlüñ olur cümle tamâm
Nâbiyâ yek naẓar eylerse eger ḥaẓret-i Şeyḫ

---

27 S1,14a;S2,16b;S3,13b;M,13a;A,69a
(*)S1.
:Der-Sitâyiş-i Ḥaẓretü'ş-şeyḫ 'Abdü'l-ḳâdir Gîlânî
Ḳuddise Sırrehu S2
:Medḥ-i Ḥaẓret-i Şeyḫ 'Abdü'l-ḳâdir Gîlânî S3
3 hüve'l-ḳâdir:hüve'l-ḳâhir M
4 nâmını eylediler:itdiler nâmını çün A
9 tamâm:ḥâsıl A

28

Ḳaṣîde-Beççe-i Merġûbe Be-nâm-ı Köprüli-zâde Es'ad Beg

Mefâ'ilün Fe'ilâtün Mefâ'ilün Fe'ilün

1 Elif ki encümen-i ḥarfde ser-âmeddür
Per-i Hümâ-yı sa'âdet serindeki meddür

2 Ne deñlü ṣadr-nişîn-i ḥurûf olursa yine
Ḥurûf-ı dîger ile rif'ati mümehheddür

3 'İbâret ü kelimât-ı kitâb-ı 'âlemde
Ne deñlü var ise terkîb aṣlı müfreddür

4 Suṭûr-ı nüsḫa-i taṣrîf-i 'âlemüñ seyr it
'Anâṣırı da rubâ'i vü hem mücerreddür

5 Bu dersḫâne-i 'âlemde zümre-i insân
Baḳılsa her biri bir nüsḫa-i mücelleddür

6 Ne deñlü mâżi-i ef'âli maṣdar-ı ṣun'uñ
Köhenlenürse de müstaḳbeli mücededdür

7 Hemîşe Zeyd n'ola ġâlib olsa 'Amr üzre
Ki Zeyd mertebe-i ref' ile mü'eyyeddür

8 'Aceb ki sâlim iken 'aşḳ ḥarf-i 'illetden
Hevâ-yı 'illet-i 'âşıḳ anuñla müşeddeddür

9 Ḥurûf u noḳṭa-i ebrû vü ḫâle eyle naẓar
Mecâz ders-i ḥaḳîḳîye çünki ebceddür

10 Cemâlin eyledi te'kîd zülfi cânânuñ
Ki ġâlibâ kelime lâm ile mü'ekkeddür

11 İderse şedde n'ola şâne ṣûretinde ẓuhûr
Ki rây-ı ṭurrası ol mehveşüñ müşeddeddür

---

156 S1,127b;S2,158b;S3,124b;Ü,111b;M,107a;A,59a(180a'da mükerer yazılmıştır.)
(*)S2'de bu şiir hem kaside (46a) hem de gazel (158b) olarak yer almaktadır.

3 deñlü :gûne S2,Ü,M ; A'da 2.dize eksik yazılmıştır.

12 Ḫulûṣ o âfete lâzım ki 'aṣḳa bâdîdür
Ḫaber kelâmda çün mübtedâya müsneddür

13 Bu ıṣṭılaḥ-ı 'ulûm üzre şi'r-i tâze-zemîn
Ki nev-libâs ile bir mâh-rûy-ı gül-ḫaddür

14 Zemîn-i köhne-i bâġ-ı ḫayâl-i Nâbîden
Hediyye-i naẓar-ı pâk-i Mîr Es'addur

15 Cenâb-ı mîr-i mükerrem ferîd-i devrân kim
Vücûd-ı pâki gül-i gülşen-i eb u ceddür

16 O mîr-i ma'rifet-endûz u dâniş-ârâ kim
Ḫışâli âyine-i ṣûret-i eb ü ceddür

17 İşitdüm eyleyüp evḳâtını ma'ârife ṣarf
Hemîşe meşġale-i naẓm ile muḳayyeddür

18 Zemîn-i şi'rde itmiş taḫallüṣ-i hicrî
Ki rûz-ı vaṣl şeb-i hecr ile müşeyyeddür

19 Müdâm na't-ı şerîfe tevaġġul üzre imiş
Ki na'te ṣarf-ı nefes devlet-i muḫalleddür

20 'Aceb mi oldı ise zîr-i desti mülk-i kemâl
Ḳalem-miṣâl fünûn-ı hünerde ẓi'l-yeddür

21 Eyâ emîr-i güzîn ol emîr-i 'ilm ü hüner
Ki 'ilm cümle-i âṣârdan mü'ebbeddür

22 Olur mı herkese ḥüsn-i ṭabî'at erzânî
Ṭabî'at âyine-i rûḥ-ı feyż-i sermeddür

23 Hemân ele ḳalem al cûş-ı feyżi seyr eyle
Ḳıyâs itme ki mecrâ-yı feyż mesneddür

24 Ḫudâ mu'ammer ide ḫânedân-ı 'izzetde
O nesl-i pâki ki biri birinden erşeddür

25 Hemîşe ola fürûzân çerâġ-ı ikbâli
O dûdmân-ı 'aẓîmüñ ki cûdı bî-ḥaddür

26 İlâhi eyle mu'ammer serîr-i devletde
Ki ḫalḳa 'âfiyeti müntehâ-yı maḳṣaddur

---

15 -A (15.beyitten itibaren,son 11 beyit M'de bulunmamaktadır.)

16 -Ü ; S2 ve S3'te 17.beyit.
S1,S3'te 16.beyit şöyledir:
"Ḫudâ mu'ammer ide ḫânedân-ı devletde
Ki ḫalḳa 'âfiyeti intihâ-yı maḳṣaddur"

23 mesneddür :münseddür S1,S3

24 'izzetde :devletde S1,Ü

25 -Ü

26 -S1,S2,S3,Ü,A

29

ḲASÎDE-BEÇE ENDER-NA'T-İ SEYYÎD-İ KÂ'İNÂT 'ALEYHİ EFḌALÜ'Ṣ-ṢALAVÂT (*)

Fe'ilâtün Fe'ilâtün Fe'ilâtün Fe'ilün

1 İtmese lem'a-i rûḥuñ dem-i ḳudret taḥrîk
Mündefi' olmaz idi çeşm-i 'amâdan târîk

2 Virdi ey rûḥ-ı ezel Ḥaḳḳ saña bir mertebe kim
Ġayri mümkin degül ol rütbeye itmek teşrîk

3 Câhuñ ol vaḳt bülend oldı ki senden ġayrı
Yoġidi kimse edâ itmege resm-i tebrîk

4 Hep senüñ reşḥa-i feyyâza-i iḥsânuñdan
Ḥiṣṣe-yâb âteş ü âb u gül ü ḫâr bed ü nîk

5 Yâd-ı nâmuñla n'ola keffe-i cürm olsa ṣevâb
Feyż-i na'tuñla girer vezne 'ibârât-ı rekîk

6 Nâmuñı yâd idene ḥiṣṣe-i cennetden ider
Cûd-ı Ḥaḳ nâmuñı ṭuġrâ-yı berât-ı temlîk

7 Şevḳ-i na'tuñla ider ḫâṭır-ı Nâbîye vürûd
Bu ma'ânî-i raḳîḳ u bu ḫayâl-i bârîk

---

28 S1,11b;S3,11b;Ü,6a;A,4a
(*)S1,S3,Ü,A
3 oldı ki :idi ki S3,A

TERKÎB-İ BEND DER-VAṢF-I ḲÂFİLE-İ ḤÜCCÂC VE DER-ÂRZÛMENDÎ-İ ZİYÂRET-İ ÂN EMKİNE-İ PÜR-İBTİHÂC (*)

Mefâ'ilün Fe'ilâtün Mefâ'ilün Fe'ilün

I

1 Ḫoşâ ḫuceste-ġubâr-ı ḳavâfil-i 'ulyâ
Ki pây-ı üştür-i ḥüccâcdan olur peydâ

2 Ne gerd ḫil'at-ı dûş-ı nesâyim-i taḥḳîḳ
Ne gerd müşg-fürûş-ı medâyin-i ma'nâ

3 Ne gerd rîk-i sütûr-ı şaḥîfe-i raḥmet
Ne gerd bîḫte-i eczâ-yı kîmyâ-yı hüdâ

4 Ne gerd bîhte-i esrâr-ı cür'adân-ı ḥikem
Devâ-yı zûd-şifâ tûtyâ-yı çeşm-güşâ

5 Ḫamîr-i mâye-i iksîr-i surḫ-rûyî-i ḥüsn
'Abîr-i zülf-i 'arûsân-ı 'âlem-i bâlâ

6 Ne gerd vesme-i ebrû-yı nev-'arûs-ı emel
Ne gerd zerre-i mihr-i sipihr-i 'izz ü 'alâ

7 Suḳâṭa-i ḳalem-i zerger-i dükânçe-i ṣun'
Terâşe-i güher-i çâr-sûy-ı istiġnâ

8 Ne gerd kuḥl-ı cilâ-baḫş-ı sürmedân-ı ezel
Remâd-ı ḥoḳḳa-i rûşengerân-ı jeng zidâ

9 Zihî 'azîz ü mükerrem ġubâr-ı müşg-'ıyâr
Ki ola pâ-zede-i zâyirân-ı beyt-i Ḫudâ

10 Ḥarîm-i ḫâṣṣ-ı İlahî maṭâf-ı ins ü melek
Serây-ı her dü serâ ḳıble-i ḳıbâb-ı felek

S1,74b ; S2,47a ; S3,72b ; Ü,41b; M,37b; A,37b
(*)S1,S3.
:Terkîb-i Bend Der-Vaṣf-ı Ḳafile-i Ḥüccâc M
:Terkîb-i Bend Der-Vaṣf-ı Ḥüccâc-ı Müslimîn A
:Tercî'-i Bend-i Nâ-tamâm Der-saḥîfe-i Ṭab'-ı Ṣaḥib-kelâm S2

II

1 Ḥuceste beyt-i refî'ü'l-cenâb-ı feyż-me'âb
Ki şevḳ-i ṭavfı cemâda virür cenâḥ-ı şitâb

2 O âstâne-i raḥmet ki reşk-i cârûbı
Derûn-ı ṭurre-i ḥavrâyı itdi maḫzen-i tâb

3 Sümüvv-i câh ile kürsî-i âferînişi-i kevn
'Uluvv-ı şân ile çerḫ-i berîn-i 'arş-ı cenâb

4 Kemîne zerresi ol ḫâk-i dergeh-i şerefüñ
Sipihr-i 'âlem-i ma'nîde mihr-i 'âlem-tâb

5 Ṭilâ-yı küngüre-i bâm iderdi kâḫ-ı nühüm
Tenezzül itse maṭâfındaki kemîne türâb

6 Ne sûḳdur bu ki sûdâgerân-ı züvvâruñ
Fürûḫtı heme cürm ü ḫarîdi bâr-ı ṣevâb

7 Ümîd-i nevbet-i ṭavf ile tâbe-ḥaşr olmaz
Ribâṭ-ı dîde-i kerrûbiyân nişîmen-i ḫvâb

8 Ṣadâ-yı mevc-i güneh-şûy-ı zemzem itmişdür
Ruḫ u cebîni 'araḳ-rîz-i Selsebil-i ḥicâb

9 Firâşı ecniḥa-i ṭâ'irân-ı lâne-i ḳuds
Libâsı gıbṭageh-i perniyân-ı heft ḳıbâb

10 Aña ta'alluḳ ile secdegâh-ı 'âlemdür
Ne deñlü sâḥa-i 'âlemde var ise miḥrâb

11 Teveccüh aña gerek kim ḫizâne-i Ḥaḳdur
Cebîn aña sürilür k'âstâne-i Ḥaḳdur

II/12 o : ol S1,S3,A

III

1 Budur ehemm-i meṭâlib ḫulâṣa-i ḥâcât
İżâ'at oluna anda biżâ'at-ı evḳât

2 Olur libâçe-i nûra nigâh müstaġraḳ
İderse 'avn-i İlâhî telâḳi-i mâfât

3 Ġubâr-ı ġıbṭa ṭolar çeşm-i çerḫe ḫüccâcuñ
Olınca bûsegeh-i pâyı dâmen-i 'Arafât

4 'Aceb mi ḫil'at-ı bâl-i melâ'ik olsa demi
Minâ'da ol ġanemüñ ki ide fedâ-yı ḥayât

5 Bürehne-ser yüriyüp âstân-ı Mevlâya
Ola o ṣaḥn-ı sa'âdet nümûne-i 'Araṣât

6 Ṣadâ-yı ġulġule-i âsmân-res-i lebbeyk
Ola müsâfir-i dergâh-ı Ḳâdiyü'l-ḥâcât

7 Siyâh-nâme-i cürmi günâh-kârânuñ
Zülâl-i 'afv ile ola nümûne-i mir'ât

8 Ṣaḥîfe-i emel-i bendegân-ı cürm-âyîn
Ola mevâḳıf-ı dîvân-ı maġfiretle berât

9 'Aṭâ-yı mâṣıṭa-i cûd-ı Ḥaḳla ey Nâbî
İde 'uṣâte tecellî 'arâyis-i ḥasenât

10 Hezâr ḥayf u hezârân dirîġ u ṣad efsûs
Ki anda olmaya maṣrûf 'ömr-i bî-nâmûs

III/1 ḥâcât:münâcât M
III/2 olur :olup M
III/7 ola : olsa Ü

1

TAḤMÎS BE-ZEBÂN-I NEFY-İ VÜCÛD (*)

Mefâ'ilün Fe'ilâtün Mefâ'ilün Fe'ilün

I

1 Bu gülsitânda benümçün ne gül ne şebnem var
2 Bu çârsûda ne dâd ü siṭed ne dirhem var
3 Ne ḳudret ü ne taṣarruf ne bîş ü ne kem var
4 Ne ḳuvvet ü ne ta'ayyün ne zaḥm ü merhem var
5 Bu kâr-ḥânede bilsem neyüm benüm nem var

II

1 Vücûd cûd-ı İlâhî ḥayât baḫş-ı kerîm
2 Nefes 'aṭiyye-i raḥmet kelâm faẓl-ı ḳadîm
3 Beden binâ-yı Ḫudâ rûḥ nefḫa-i tekrîm
4 Ḳuvâ vedî'a-i ḳudret ḥavâs vaż'-ı ḥakîm
5 Bu kâr-ḥânede bilsem neyüm benüm nem var

III

1 Bu kâr-ḥânede bir başḳa kâr u bârum yoḳ
2 Ne varsa cümle anuñdur bir özge varum yoḳ
3 Cihâna gelmede gitmekde iḫtiyârum yoḳ
4 Benüm benüm diyecek elde bir medârum yoḳ
5 Bu kâr-ḥânede bilsem neyüm benüm nem var

---

1 S1,75a ;S2,127b;S3,73a;Ü,42b;M,38b;A,182a

(*)S1,S3,M/Ü:başlıksız.
:Taḫmîs Berây-ı Nefy-i Vücûd S2.
:Taḫmîs-i Nâbî Efendi A

9 ḥakîm : ḳadîm S1,S3

IV

1 Zemîn bisâṭ-ı ḳader çarḫ ḫayme-i 'aẓamet
2 Nücûm-ı ṡâbit ü seyyâr meş'al-i ḳudret
3 Cihân netîce-i cûd-ı ḫazâ'in-i raḥmet
4 Şaḥâ'if-i ṣuver-i kevn nüsḫa-i ḥikmet
5 Bu kâr-ḫânede bilsem neyüm benüm nem var

V

1 Vücûd 'âriyetîdür ḥayât emânetdür
2 'İbâda da'vî-i mülk iddi'â-yı şirketdür
3 Ḳuluñ vaẓîfesi teslîmdür iṭâ'atdür
4 Bana ḳulum didügi luṭfdur 'inâyetdür
5 Bu kâr-ḫânede bilsem neyüm benüm nem var

VI

1 Benüm faḳîr-i tehî-dest cûd Ḥaḳḳuñdur
2 'Adem benüm ṣıfatumdur vücûd Ḥaḳḳuñdur
3 Ẓuhûr ü hestî vü bûd ü ne-bûd Ḥaḳḳuñdur
4 Temevvüc-i yem-i ġayb ü şühûd Ḥaḳḳuñdur
5 Bu kâr-ḫânede bilsem neyüm benüm nem var

VII

1 Ta'ayyüşüm kerem-i sufre-i 'aṭâdandur
2 Teneffüsüm nefes-i raḥmet-i Ḫudâdandur
3 Veẓâifüm der-i in'âm-ı Kibriyâdandur
4 Revâtibüm ni'am-ı maṭbaḫ-ı ḳażâdandur
5 Bu kâr-ḫânede bilsem neyüm benüm nem var

VIII

1 Naṣîbsiz alamam rızḳı ḫuşk ile terden
2 Ne âsmân ü zemînden ne baḥr ile berden
3 Gelür muḳadder olan deñlü nuḳre vü zerden
4 Ziyâde ḳabż idemem rızḳumı muḳadderden
5 Bu kâr-ḫânede bilsem neyüm benüm nem var

IX

1 Suṭûr-ı mevc-i ḥavâdiṯ rusûm-ı ḫâme-i ṣun'
2 Cerîde-i dü-cihân naḳş-ı kâr-ḫâne-i ṣun'
3 Libâs-ı 'arż ü semâ târ ü pûd-ı câme-i ṣun'
4 Şuḫûṣ-ı nâṣ temâṯîl-i ṣâh-nâme-i ṣun'
5 Bu kâr-ḫânede bilsem neyüm benüm nem var

X

1 Ṣabaḥı ṣâm ü ṣeb-i tîreyi nehâr idemem
2 Hevâyı âteş ü âb âbı ḫâksâr idemem
3 Sipihri sâkin ü kuhsârı bî-ḳarâr idemem
4 Ḫazânı kendü murâdumca nev-bahâr idemem
5 Bu kâr-ḫânede bilsem neyüm benüm nem var

XI

1 'Ademden itdi beni ḳudreti ber-âverde
2 Ġıdâma eyledi âmâde raḥm-ı mâderde
3 Nevâl-i ẓâhir ü bâṭınla itdi perverde
4 Benümle çekdi ẓuhûr-ı cemâline perde
5 Bu kâr-ḫânede bilsem neyüm benüm nem var

XII

1 Tecelliyât-ı Ḫudâdur açılsa çeşm-i şu'ûr
2 Taṭavvurât-ı 'avâlim teceddüdât-ı umûr
3 Bürûz-ı genc-i ḫafîdür bu lücce-i pür-şûr
4 Bu kâr u bâr-ı İlâhî bu ṭumṭurâḳ-ı ẓuhûr
5 Bu kâr-ḫânede bilsem neyüm benüm nem var

XIII

1 Gehî tehî vü gehî pür ḫazâ'in-i imkân
2 Ṣuver-nümâ-yı nevîn şîşe-ḫâne-i devrân
3 Ġarîb mîve-feşânlıkda Nâbiyâ her ân
4 Bu köhne bâġ-ı perîşân-hevâ-yı rû-be-ḫazân
5 Bu kâr-ḫânede bilsem neyüm benüm nem var

XII/2 taṭavvurât-ı :taṣavvurât A

2

TAḤMÎS-İ ĠAZEL-İ RÛḤÎ-İ BAĠDÂDÎ (*)

Mef'ûlü Mefâ'îlü Mefâ'îlü Fe'ûlün

I

1 Dil mâye-i sûdâ-ger-i âb ü gilümüzdür
2 Kâlâ-yı sebük-bâr-ı nefes ḥâṣılumuzdur
3 Ḥayfâ vü dirîġâ ceres-i maḥmilümüzdür
4 Endûh u ġamuñ hem-reh-i cân ü dilümüzdür
5 Ser-ḥadd-ı bekâ ara yata menzilümüzdür

II

1 Taḳvîm-i ġamuz cedvel-i eşk ile müretteb
2 Ser-nâme-i derdüz ruḫ-ı zerd ile müẕehheb
3 Ma'cûn-ı dilüz cüz'-i ḥaḳîḳatle mürekkeb
4 Deryâ-yı muḥîtüz dür-i vaḥdetle leb-â-leb
5 Kevneyn iki cânibde iki sâḥilümüzdür

III

1 Âşüftelerüz perde ber-endâz-ı merâsim
2 Yek-ṭavr-ı cünûnuz ne bahâr u ne mevâsim
3 Ḳayd-ı ḫıred olmaz bize yek ẕerre mezâḥim
4 Meydân-ı maḥabbetde şu dîvânelerüz kim
5 Mecnûn-ı melâmet-zede en âḳilümüzdür

---

2 S1,76a ; S2,129a ; S3,74a ;Ü,44a;M,39b;A,181
(*) Ü,A
:Taḫmîs-i Ġazel-i Rûḥî S1,S2,S3,M

IV

1 Ne şekveger-i dey ne heveskâr-ı bahâruz
2 Ne daġdaġa-engîz-i temeyyüz gül ü ḫâruz
3 Ne dest-zen-i berg ü ne ḥvâhişger-i bâruz
4 Biz ṭâlib-i esrâr-ı nikât-ı ḫaṭ-ı yâruz
5 Ḥall eyleyenüñ bendesiyüz müşkilümüzdür

V

1 İcrâ ise Nâbî ġarażuñ keştî-i Nûḥı
2 Eyle nefes-i ṣubḥdan ümîd-i fütûḥı
3 İtsün seni da'vâya cerî câm-ı ṣabûḥı
4 Aġyâr elemin çekme yapış zülfine Rûḥî
5 Men' eylemege cân mı var ḳâtilümüzdür

3

TAḤMÎS-İ ĠAZEL-İ BAHÂYÎ (*)

Mefâ'îlün Mefâ'îlün Mefâ'îlün Mefâ'îlün

I

1 Fiġân itmek midür âyîn-i mâder-zâduñ ey bülbül
2 Ki gitmez gülşene varsañ bile feryâduñ ey bülbül
3 Müdârâdur gibi aġyâr ile mu'tâduñ ey bülbül
4 Hirâsân olmasa gülden dil-i nâ-şâduñ ey bülbül
5 Neler eylerdi ḫâre âh-ı âteş-zâduñ ey bülbül

II

1 Nevâ-perdâzısun faṣl-ı bahâr-ı ṣaḥn-ı gülzâruñ
2 'Aceb şûrîdedür inkâr olunmaz ḥüsn-i eṭvâruñ
3 Degül ḫâlî eserden âh-ı serdüñ çeşm-i bîdâruñ
4 Dil-i dildârı nerm itmiş işitdüm nâle vü zâruñ
5 'Aceb kim ṭaşa te'sîr eylemiş feryâduñ ey bülbül

III

1 Fiġân-ı ehl-i ḥâlet nerm iderken ḫâṭır-ı yârı
2 Niyâz erbâbınuñ te'sîr iderken nâle vü zârı
3 'Aceb bilsem neden sûz-ı derûnuñ eylemez kârı
4 Ne teshîr itdi gülzârı ne urdı âteşe ḫârı
5 Yine ṭurmaz oḳursun rûz u şeb evrâduñ ey bülbül

IV

1 Sirişk-i ḥasretüñle itme ferş-i 'âlemi gül-gûn
2 Edâ eyler murâduñ çerḫ ider bir gün seni memnûn
3 Cefâ-yı ḫârdan ṭutma dil-i pür-şevḳüñi maḥzûn
4 Güle olur n'olursa yoḫsa âḫir gerdiş-i gerdûn
5 Gelür bir dem ki alur ḫâr elinden dâduñ ey bülbül

V

1 'Aceb bir kerre maḫmûr olmaduñ câm-ı nedâmetden
2 Güzer nâ-mümkin oldı saña kûy-ı istiḳâmetden
3 Alınmaz dâmenüñ Nâbî gibi dest-i melâmetden
4 Çekil sen daḫı kûy-ı derde gülzâr-ı selâmetden
5 Bahâyîveş çekildi 'aşḳ ile çün aduñ ey bülbül

---

3 S1,76b ; S2,129a ; S3,74b ;Ü,44a;M,39b;A,181b
(*)S1,S2,S3,M,A
IV/4 gerdûn :dûn M
V/3 melâmetden :nedâmetden S1,S3,Ü

4

TAḤMÎS-İ ĠAZEL-İ FUẒÛLÎ (*)

Mefâ'îlün Mefâ'îlün Mefâ'îlün Mefâ'îlün

I

1 İdüp meyl-i sitem eşk ile âh alma gedâlardan
2 Şaḳın ey nev-nihâlüm nâ-sezâ âb u hevâlardan
3 Yazuḳdur dûr tutma câm-ı luṭfuñ mübtelâlardan
4 Kerem ḳıl kesme sâḳî iltifâtuñ bî-nevâlardan
5 Elüñden geldügi ḫayrı dirîġ itme gedâlardan

II

1 Hele kâm-ı sipihr üzre biz olduk ġuṣṣa pâmâli
2 Çekildük ġurbete olduḳ visâl-i yârdan ḫâlî
3 'Aceb ḥâṣıl mıdur hem-ṣoḥbetân-ı 'aşḳuñ âmâli
4 Ṣabâ kûyında dil-dâruñ nedür üftâdeler ḥâli
5 Bizüm yirden gelürseñ bir ḫaber vir âşnâlardan

III

1 Felek sedd olsa virmez dîde-i ḫûn-pâşa temkîni
2 Ne deñlü tûtyâ virseñ ḳurutmaz çeşm-i nemgîni
3 Gel aġlatma 'ilâc-ı nâ-pesendüñle bu ġamgîni
4 Ṭabîbâ ḫâk-ı kûy-ı yârdandur eşk teskîni
5 Baña arturma zaḥmet göz yaşardur tûtyâlardan

IV

1 Tehî-destân-ı künc-i ġurbetüz berg ü nevâmuz yoḳ
2 Nevâl-i vaṣldan ġayri nevâle iştihâmuz yoḳ
3 Ḫayâl-i ḫâl-i müşg-âgînden ġayri ġıdâmuz yoḳ
4 Esîr-i ġurbetüz biz senden özge âşinâmuz yoḳ
5 Ayaġuñ kesme başuñçün bizüm miḥnet-serâlardan

V

1 Derûnuñ Nâbiyâ âyîne-i ruḫsâr-ı râz eyle
2 Dilüñ tenvîr-i âteş-ḫâne-i sûz u güdâz eyle
3 Lebüñ tekrâr-ı ḥarf-ı vaṣlda ḫᵛâhiş-ṭıraz eyle
4 Fuẓûlî nâzenînler görseñ ıẓhâr-ı niyâz eyle
5 Teraḥḥum umsa 'ayb olmaz gedâlar pâdişâlardan

---

4 S1,76b ; S2,129b ; S3,74b ; Ü,44b;M,40a;A,180b
(*)S1,S2,S3,M,A

5

TAḤMÎS-İ ĠAZEL-İ ḤABEŞÎ-ZÂDE RAḤÎMÎ (*)

Fâ'ilâtün Fâ'ilâtün Fâ'ilâtün Fâ'ilün

I

1 Sûzişinden nâme-i şevḳuñ olaydı bâ-ḫaber
2 Naḳline olmazdı gerden-dâde murġ-ı nâme-ber
3 İtmeyen kimdür o dergâha güşâde bâl ü per
4 Pâyüñe rû-mâle her kim sa'y ide şâm ü seher
5 Ka'be-i maḳṣûdına elbet bulur bir gün ẓafer

II

1 İntisâb-ı âstânuñdan zamân mesrûr bâd
2 İltizâm-ı ḫıdmetüñe nüh felek mecbûr bâd
3 Mâliş-i ḥâk-i derüñden rûy-ı meh pür-nûr bâd
4 Tâ-ḳıyâmet ḫânedân-ı devletet ma'mûr bâd
5 Kâḫ-ı iḳbâlüñe hergiz irmesün gerd-i keder

III

1 Nûr-ı meh eyler temelluḳ sâye-i dîvârına
2 Çâk-ı dâmen n'olduġın bilmez girer gülzârına
3 Bâġbânı ruḫṣat-ı âzâr virmez ḫârına
4 Şübhesiz vâṣıl olur naḫl-ı ümîdüñ bârına
5 Bezm-i ḫâṣ-ı âṣafîye nâ'il olmaḳdur hüner

IV

1 Eylemezdi südde-i iḳbâlini ârâmgâh
2 'İzz ü devlet bulsa andan ġayri bir cây-ı penâh
3 İtmemekdür ilticâ ol dergehe maḥz-ı günâh
4 Zerrece mihr ile itse bir ḳula kemter nigâh
5 Ḥak-i dergâhın anuñ a'yân ide ḳuḥl-ı baṣar

V

1 Her kemâli eylemiş Mevlâ o memdûḥa 'aṭâ
2 Vaṣfını imlâya ḳâṣir ḫâme-i mu'ciz-edâ
3 Sa'y ile olmaz bu ta'yîn-i ezeldür Nâbiyâ
4 Ḥażret-i Ḥaḳ'dan devâm-ı ẕâtını eyle du'â
5 Ey Raḥîmî saña bu sermâye-i devlet yiter

---

5 S1,77a ; S3,75a;A,181a

(*)S1,S3,A

1

TÂRÎḪ BERÂY-I TEDMÎR-İ CELÂLİ (*)

Fe'ilâtün Fe'ilâtün Fe'ilâtün Fe'ilün

1 Bir bölük ṭâ'ife-i bî-ḫıredân-ı 'âlem
Milket-i fevz ü iṭâ'atdan idüp terk-i vaṭan

2 İtdiler 'arṣageh-i baġy ü ta'addîde ḫurûc
Aldılar mâl-i zirâ'atgeri dâmen dâmen

3 Çoḳ fesâd eylediler kişver-i İslâm içre
İtmedi anlaruñ itdügini dîne düşmen

4 Ṣâbit ü ẓâhir olınca eṯer-i baġy ü 'inâd
Ẕü'l-feḳâr-ı dü-zebâna ḳalem-i mu'cize-fen

5 Dest-fermâ-yı ulu'l-emr şerî'atle çıḳup
Farḳ-ı bî-devletiyâna olıcaḳ sâye-fiken

6 Göçdiler dâr-ı bedenden didi Nâbî târîḫ
'Askerin çekdi diyâr-ı 'ademe ḳondı Ḥasan

1029

---

1 S1,58b ; S3,56a.
(*)S1,S3.

(*)Bu tarih, sonundaki ilgili mısraın hesaplanmasıyla 1053 tarihini göstermektedir.S1 ve S3 nüshalarında ise 1029 tarihi yazılmıştır.Her iki tarih de Nâbî'nin doğum tarihinden çok önceki bir tarihi göstermektedir.Bu tutarsızlığın sebebini anlayamadık.

2
TÂRİḪ BERÂY-I ḤAṬṬ BER-ÂVERDEN-İ MUṢÂḤİB MUṢṬAFA PÂŞÂ (*)

Mefâ'îlün Mefâ'îlün Mefâ'îlün Mefâ'îlün

1 Muṣâḥib Muṣṭafa Pâşâ-yı 'âlî-ḳadr-ı devrân kim
Zamâne görmedi öyle vezîr-i ṣâḥib-isti'dâd

2 Ḳoyup izn-i hümâyûn ile ḥaṭṭ-ı 'âlem-ârâsın
Serây-ı dîn-i pâkin sünnet üzre eyledi bünyâd

3 Ne ḥaṭ erḳâm-ı 'anber-çihre-i mecmû'a-i devlet
Ne ḥaṭ perverde-i gülzâr-ı 'izzet bülbül-i nev-zâd

4 Ne ḥaṭ sevdâger-i Hind ü libâs-ı taḥtgâh-ı Çîn
Ne ḥaṭ ḥüsn-i zemîni reşk-dâd-ı Mâni vü Bihzâd

5 'İzârında görince sâye-i perr-i Hümâ ṣandum
Seḥâb-ı mihr-pûş-ı dür-niṣârı eyledüm der-yâd

6 Yâ 'anberdür dökilmiş âteş üzre dûdı maḥv olmış
Yâ işbât-ı hünerle naḳş ber-âb eylemiş üstâd

7 İderken fikr-i târîḫin bu ḥaṭṭ-ı 'âlem-ârânuñ
O dem bir hâtif-i ġaybî bu beyti eyledi îrâd

8 Ṣaḳın Nâbî sakın görmez misin maẓmûnını ḥaṭṭuñ
Ki târîḫ olmaḳ üzre itdi üstâd-ı ezel îcâd

9 Didüm âyâ ne gûne yazdı târîḫin anuñ bilsem
Didi hâtif ki yazdı levḥ-i ḥüsne ḥaṭ mübârek-bâd

1072

---

2 S1,54b ; S2,121a ; S3,53a ;Ü,50a;M,44b;A,192a
(*)S1,S3,A
:Târîḫ-i Ḥaṭṭ-ı Muṣâḥîb Muṣṭafa Pâşâ S2,Ü
:Târîḫ-i Ḥaṭṭ-ı Muṣâḥib Pâşâ M

3 'izzet :cennet S2,'işret A
8 itdi :itmiş S2,M,A

3

TÂRÎḪ-İ DÎGER BERÂY-I ḤAṬṬ-I VEZÎR-İ MÜŞÂRÜN-İLEYH (*)

Fe'ilâtün Fe'ilâtün Fe'ilün

1 Aṣaf-ı dehr Muṣâḥib Pâşâ
Ki odur gül çemen-i iḳbâle

2 Bir anuñ gibi vezîr-i 'ârif
Gelmedi kârgeh-i iclâle

3 Ḳodı bâ-izn-i hümâyûn ḫaṭṭın
Sünbüle cilvegeh oldı lâle

4 Gûş idüp izn-i hümâyûnı hemân
Geldi gûyâ ḫaṭı istiḳbâle

5 'Anberîn perdeye girdi ḫurşîd
Ka'be gûyâ ki bürindi şâle

6 Fikr-i târîḫe düşüp ehl-i süḫan
Kimi gül didi kimisi lâle

7 Nâbî-i bende didi târîḫin
Ḫaṭṭ-ı nevdür meh-i ḥüsne hâle

1072

---

3 S1,54b ; S2,121b ; S3,53b ;Ü,50b;M,45a;A,185b
(*)S1,S3
:Târîḫ-i Diger Berây-ı Ân S2.
:Târîḫ-i Berây-ı Ḫaṭṭ-berâverden-i Muṣaḥib Muṣṭafa Pâşâ Ü
:Târîḫ-i Dîger Berây-ı Ḫaṭṭ-ı Muṣâḥib Pâşâ M

4

TÂRÎḪ BERÂY-I ŞEHÂDET-İ EL-ḤÂC ḤÜSEYN PÂŞÂ (*)

Mef'ûlü Fâ'ilâtü Mefâ'îlü Fâ'ilün

1 Ey eyleyen iṭâle zebân-ı şikâyeti
Gör çeşm-i i'tibâr ile naḳş-ı irâdeti

2 Hâcı Ḥüseyn ḥażret-i pâşâ-yı nâmdâr
İcrâ iderdi 'âleme resm-i şecâ'ati

3 Gûyâ ki nev-şüküfte gül-i âteşîn idi
Zeyn eylemişdi gül-bün-i bâġ-ı vezâreti

4 Bâd-ı ecel zemîne nihâl-i vücûdını
Şaldı şikest eyledi ol serv-ḳâmeti

5 Cây-ı ḥużûr olmaduġın bildi 'âlemüñ
Çekdi cihân-ı âḫere raḫt-ı iḳâmeti

6 Her ḥâleti muṭâbıḳ-ı ḥâl-i Ḥüseyn idi
Nâbî görince ḳudret-i Ḥaḳla bu ḥâleti

7 Menḳûṭa-i ḥurûf ile târîḫ idüp didi
Şehr-i muḥarrem oldı zamân-ı şehâdeti 1077

5

TÂRÎḪ-İ SÂYEBÂN-I ḤAŻRET-İ İBRÂHÎM PÂŞÂ (*)

Fâ'ilâtün Fâ'ilâtün Fâ'ilün

1 Sa'd ola bu sâybân-ı nâzenîn
Kim nazîrin görmemiş çerḫ-i berîn

2 Sâyesinde şeh-per-i 'Anḳâ gibi
Olsun İbrâhîm Pâşâ ḫoş-nişîn

3 Eylesin żât-ı 'adîmü'l-miṡlini
Ḥażret-i Mevlâ ḫaṭâlardan emîn

---

4 S1,73a ;S2,122a ;S3,71a ;Ü,56a;M,51b;A,184a
(*)S1,S3,Ü/:Târîḫ-i Vefât-ı 'Ammû-zâde Ḥüseyn Pâşâ S2
:Târîḫ-i Vefât-ı Ḥâcı Ḥüseyn Pâşâ M,A

5 S2,119a;A,203a

TÂRÎḪ-İ VEFÂT-I 'AZÎZ-İ ḲALEM-TIRÂŞÎ-İ MEŞHÛR DER-İSTÂNBUL(*)

Fe'ilâtün Fe'ilâtün Fe'ilün

1 Şöhre-i dehr ü pesendîde-i 'aṣr
Ya'nî üstâd-ı hüner-pîşe 'Azîz

2 Çoḳ zamân devr ide gerdûn ki gele
Öyle bir pür-hüner ü kâr-engîz

3 Yapduġı ḥâme tırâş olmış idi
Reşk-fermâ-yı nigâh-ı ser-tîz

4 İstese âheni sîm eyler idi
Görinürdi ruḥ-ı erzîz ibrîz

5 Bu hünerlerle yine çerḫ-i denî
İtmiş idi sitem ile ta'cîz

6 İtdi ol merd-i hünermendi ḳażâ
Çâr-sûy-ı 'ademe dest-âvîz

7 Ḥâme-i 'ömrini kesdi ḥayfâ
Dest-i gerdûnda olan gizlik-i tîz

8 Olıcaḳ 'âzim-i ser-ḥadd-i beḳâ
Dil-i aḥbâbın idüp firḳat-rîz

9 Her biri istedi kim söyleyeler
Aña târîḫ-i melâlet-âmîz

10 Lîk gûş eyledi Nâbî ol dem
Kendüden bir suḫan-ı derd-engîz

11 Dem-i nez'inde te'essüfle didi
Hây ḥayf oldı telef 'ömr-i 'azîz 1078

7

TÂRÎḪ-İ DÎGER (*)

Fe'ilâtün Fe'ilâtün Fe'ilün

1 Ḳaldırup el didi Nâbî târîḫ
Seyyi'âtın ide Allâh ḥasenât
1078

---

6 S1,72b ;S2,69b ;S3,124a;Ü,59b;M,55b;A,186a
(*)M /:Târîḫ Berây-ı Vefât-ı Ḳalem-tırâşî 'Azîz Çelebi
S1,Ü
:Târîḫ-i Vefât-ı 'Azîz-i Ḳalem-tıräşî Der-İstânbul S2
:Târîḫ Berây-ı Fevt-i Ḳalem-tıräşî 'Azîz Çelebi S3
4 ibrîz:âbrîz M
5 hünerlerle :hüner ile S2
7 S1,72b ;S2,106b ;S3,71a ;Ü,60a
(*)S1 /:S2'de başlıksız.
:Velehu Eydân S3.

8

TÂRÎḪ BERÂY-I SÂḤİL-ḪÂNE-İ VEZÎR-İ A'ẒAM ḲARA İBRÂHİM PÂŞÂ DER-ZAMÂN-I MÎR-ÂḪÛRÎ-İ EVVEL (*)
Mefâ'îlün Mefâ'îlün Mefâ'îlün Mefâ'îlün

1 Ḫoşâ kâşâne-i şâhâne menzilgâh-ı bî-hemtâ
Ki eyler seyr-i ṭarḥı ḳalb-i insândan ġamı yaġmâ

2 Kenâr-ı baḥrda bir böyle rengîn cây gâh olmaz
Nice yıl Ḫıżr ile dünyâyı gezse ser-te-ser Mûsâ

3 Bunuñ gibi bulunmaz bir maḳâm-ı dil-güşâ dirler
Gezenler 'âlemüñ geh baḥr ü geh berrin nesîmâsâ

4 Nuḳûşın seyr iden gitmez temâşâ-yı gülistâna
Giren çıḳmaz derûnından miṡâl-i cennetü'l-me'vâ

5 Kemâl-i ḥüsn ile bir dil-rübâya beñzer anuñçün
Dem-â-dem bûs ider dâmânını durmaz leb-i deryâ

6 Muṣanna' ṣuffeler ṣîrîn muḳarnes ṭâḳlar rengîn
Münaḳḳaş câmlar rûşen müzeyyen revzen-i ra'nâ

7 Semiyy-i cedd-i pâk-i enbiyâ mîr-âḫûr-ı evvel
Kerîmü't-ṭab' ü İbrâhîm-meşreb 'âḳil ü dânâ

8 Bu 'âlî cây gâhı ḳurtarup dest-i ecânibden
Yed-i mi'mâr-ı ḥüsn-i himmet ile eyledi iḥyâ

9 Ne ra'nâ gûşe-i cennet-nümây-ı dil-güşâdur kim
Añı seyr itmek içün çerḫe girmiş ḳubbe-i mînâ

10 Zemîn-i dil-güşâsıyla birâder gülşen-i Firdevs
Hevâ-yı rûḥ-baḫşâsiyle tev'emdür dem-i 'İsâ

11 Miṡâl-i gülsitân-ı ḫuld ma'mûr eyleyüp dâ'im
İçinde ṣâḥibin çoḳ yıl mu'ammer eyleye Mevlâ

12 Ṭanışdum hâtife târîḫini gördüm didi Nâbî
Leb-i deryâda bir beñdür bu ṭarz-ı cân-fezâ gûyâ 1078

---

8 S1,63b ; S2,112a ; S3,62a ;Ü,55b;M,51b;A,188a
(*)S1,S3
:Târîḫ-i Yâlı-i Ḳara İbrâhim Pâşâ Der-zamân-ı Mîr-âḫûrî S2,M,A
:Târîḫ Berây-ı Sâḥil-ḫâne-i Mîr-âḫûr-ı Evvel İbrâhim Aġâ Ü
7 A'da 9.beyit.
8 A'da 10.beyit.
9 A'da 7.beyit.
10 A'da 8.beyit.
11 A'da 12.beyit.
12 A'da 11.beyit.

9

TÂRÎḪ-İ ÇEŞME-İ YUSÛF AĠÂ DER-DİMETOḲA (*)

Fe'ilâtün Mefâ'ilün Fe'ilün

1 Nâmdâr-ı zamâne Yusûf Aġâ
Ya'nî gencûr-ı pâdişâh-ı zamân

2 İtdi bir çeşme-i şafâ-ṭıynet
Himmetiyle bu 'arṣada cereyân

3 Güş idüp âb-ı Ḫıżr evṣâfın
Geldi ḥasretle dîdesinden ḳan

4 Oldı ammâ ki bâ'iṣ-i bünyâd
Şeref-i maḳdem-i ḫidîv-i cihân

5 Gûyiyâ eşk-i şevḳdür ki zemîn
Ḳadem-i pâdişâha itdi revân

6 Ṣuladı reh-güẕâr-ı pâdişehi
Bu ṣudan Ḫıżr olup gül-âb-efşân

---

3 pâkîze-nihâd:pâkize-nijâd A

9 S1,56b ; S2,107b ; S3,55b ;Ü,55a;M,51a;A,185b
(*)S1,S2,S3,Ü,M,A
1 zamân :cihân S2

7 Çekdi zencîre eyledi bende
Şevḳ-i nehr-i Ḳızıldeli'yi hemân

8 Sürdi bî-iḫtiyâr ayaġına yüz
Kef-zenân oldı baḥre dek pûyân

9 Bu ṣafâ meşreb-i laṭîfinde
Bu leṭâfet ki anda oldı 'ıyân

10 Üstine sâye ṣalduġındandur
Bârgâh-ı şehinşeh-i devrân

11 Ol serâ-perde-i hümâyûn kim
Reşk ider aña günbed-i devrân

12 Bunda kim böyle pâk lezẕet var
Şübhe yoḳ olduġında âb-ı cinân

13 Fikr iderken bu çeşmeye târîḫ
Bir ṣadâ geldi gûşuma ol ân

14 Düşme târîḫ kaydına Nâbî
Aña virmiş Ḫudâ zebân-ı beyân

15 Lûlesi dir gelenlere târîḫ
İçüñüz âb-ı kevṯer oldı revân

1078

---

7 hemân:emân Ü,M
9 Bu leṭâfet ki anda oldı 'ıyân : Bu leṭâfet ki oldı anda 'ıyân M,A

10
TÂRÎḪ BERÂY-I ÇEŞME-İ SULṬÂN MUḤAMMED ḪÂN-I ĠÂZÎ DER-BURĠÂS(*)

Fe'ilâtün Fe'ilâtün Fe'ilâtün Fe'ilün

1 Ḥażret-i şâh-ı cihân vâriṣ-i mülk-i 'Oṣmân
Ya'nî sulṭân Muḥammed eṣer-i luṭf-ı Ḫudâ

2 Eyleyüp ḥâfıż-ı gencînesinüñ desti ile
Şehr-i Burġâs'da bu çeşme-i pâki icrâ

3 Tâze-gûyân-ı zamân her biri der-kâr oldı
Ki bu ḫayra ideler her biri târîḫ imlâ

4 Nâbî-i zâr daḫı düşmiş iken bu ḳayda
Geldi hâtifden o dem gûşına bir böyle ṣadâ

5 Ḫıżr bir câmın içüp didi ṣafâdan târîḫ 1080
Ne güzel çeşme-i ṣafâb-ı ḥayât-ı zîbâ

---

10 S1,56b ; S2,109b ; S3,54a ;A,185a
(*)S1,S3,A
:Târîḫ-i Çeşme-i Ḥażret-i Sulṭân Muḥammed Ḫân Der-Burġûs
S2

2 Burġâs : Burġûs S2,A
4 Geldi hâtifden o dem gûşına bir böyle ṣadâ :
Geldi hâtifden o dem böyle bir âvâz u ṣadâ S2

11

TÂRÎḪ BERÂY-I CÂMİ'-İ VÂLİDE SULṬÂN (*)

Fâ'ilâtün Fâ'ilâtün Fâ'ilâtün Fâ'ilün

1 Ḥażret-i ḫâtûn-ı Cennet Vâlide Sulṭân k'odur
Lâyıḳ-ı taḫt-ı livâ-yı raḥmet-ârâ-yı Betûl

2 Ḥażret-i ḫayrü'n-nisâ'-i 'aṣr kim ḫayr itmeden
Sebzezâr-ı gülsitân-ı niyyeti görmez ẓübûl

3 Bunda hem bir câmi'-i bî-miṣl bünyâd itdi kim
İde taḥṣîl-i rıżâ-yı ḥażret-i Ḥaḳḳ u Resûl

4 Tâ be-maḥşer şem'a-i ḫayrâtınuñ eṭrâfına
Perde-i dest-i du'â olsun nigehbân-ı üfûl

5 Nâbiyâ târîḫ odur her oḳuyan ide du'â
Vâlide Sulṭânuñ itsün câmi'in Allâh ḳabûl

1081

---

11 S1,61b ; S2,106a ; S3,60a
(*)S1,S3
:Târîḫ-i Câmi'-i Ḥażret-i Vâlide Sultân S2
1 raḥmet-ârâ-yı Betûl :raḥmet-i âl-i Betül S1,S3
2 görmez :bulmaz S2

12

TÂRÎḪ BERÂY-I ÇEŞME-İ MUṢÂḤİB MUṢṬAFA PÂŞÂ DER-EDİRNE (*)

Fe'ilâtün Mefâ'ilün Fe'ilün

1 Menba'ül-ḫayr Muṣṭafâ Pâşâ
Ki şerefdür vücûdı insâna

2 Hem Muṣâḥib hem âṣaf-ı ṣânî
Ḥażret-i pâdişâh-ı devrâna

3 Bunda bu çeşmeyi idüp iḥyâ
Virdi ṣu bâġzâr-ı Rıḍvâna

4 Devr ider ṣanma teşnedür gerdûn
İçmek ister bir iki peymâne

5 Fikr-i târîḫ iderken ey Nâbî
Bu nümûdâr-ı âb-ı ḥayvâna

6 Lûle gördüm zebân-ı ḥâl ile dir
Âfiyetler içen müselmâna

1081

---

12 S1,56a ; S2,108a ;S3,55a ;Ü,50b;M,45a;A,186b

(*)S1,S3.
:Târîḫ-i Çeşme-i Muṣâḥib Muṣṭafa Pâşâ Der-Edirne S2
:Târîḫ-i Çeşme Der-Edirne M

3 Virdi ṣu bâġzâr-ı Rıḍvâna :Âb-ı rû virdi bâġ-ı Rıḍvâna S2,Ü,Virdi ṣu anda bâġ-ı Rıḍvâna A
5 -M

13

TÂRÎḪ-İ ŞÂH-NİŞÎN-İ PÂDİŞÂH DER-ḪÂNE-İ MAḤMÛD AĠÂ (*)

Fe'ilâtün Fe'ilâtün Fe'ilâtün Fe'ilün

1 Ḥażret-i pâdişeh-i rûy-ı zemîn dâver-i dîn
Ḫân Muḥammed ki odur dâver-i rûy-ı dünyâ

2 Sâye-endâz-ı Selânik olıcaḳ devletle
Eyledi ḫâne-i Maḥmûd Aġâyı me'vâ

3 Oturup şâh-nişîninde baḳup deryâya
Oldı baḥr u bere sermâye-i ifrâṭ-ı şafâ

4 Maḳdem-i pâki ile buldı maḳam-ı Maḥmûd
Pâye-i çerḫ-i berîn şân-ı sipihr-i mînâ

5 Geldi Nâbî gibi biri didi ol dem târîḫ
Vâḳı'â şâh-nişîn oldı bu cây-ı a'lâ

1081

---

13 S1,45b ; S2,112 ; S3,44b ;Ü,48b;M,43b;A,183b

(*)M
: Târîḫ-i Şâh-nişîn-i Maḥmûd Agâ Der-Selânik S1,S3,Ü,A
: Târîḫ-i Şeh-nişîn-i Pâdişâhî S2

1 rûy-ı zemîn dâver-i dîn:dâver-i dîn rûy-ı zemîn A //
dâver-i rûy-ı dünyâ:revnaḳ-ı rûy-ı dünyâ A

14

TÂRÎḪ BERÂY-I ḪÂNE-İ YEŞİLLİ MUḤAMMED EFENDİ DER-İSTÂNBUL(*)

Mefâ'ilün Fe'ilâtün Mefâ'ilün Fe'ilün

1 Zihî sütûde feraḥ-cây-ı nâ-şinîde-miṡâl
Ki ḥüsn-i ṭarḥı virür ḫâṭır-ı ġamîne ṣafâ

2 Deri ḳavâfil-i iḳbâle bârgâh-ı nüzûl
Güşâde penceresi reh-güẕâr-ı bâd-ı ṣabâ

3 Gören nümâyiş-i naḳş-ı bahâr-ı tâvânın
İder müşâhede-i gülsitândan istiġnâ

4 Şu'â'-ı mihridür ol âsmân-ı iḳbâlüñ
Miyân-ı saḳfda âvîze olduġı peydâ

5 Dilinde âteş u âhı sipihre peyveste
Bu ḫânedâna meger oldı dûdmân şeydâ

6 Birisi maḫrec-i ġam biri medḫal-i iḳbâl
İki derîçesinüñ ḥikmeti budur gûyâ

7 İlâhî ṣâḥibin eyle mu'ammer ü mesrûr
Ola binâ-yı felek tâ ki böyle pâ ber-câ

8 Didüm bu ḫâne-i vâlâya Nâbiyâ târîḫ
Bu tâze ṭarhı Muḥammed Efendi ḳıldı binâ

1082

15

TÂRÎḪ BERÂY-I OṬÂḲ-I ŞEHRİYÂRÎ (*)

Mefâ'îlün Mefâ'îlün Mefâ'îlün Mefâ'îlün

1 Çıḳup bir gün ḳurulduḳda didi târîḫini Nâbî
Hümâyûn bârgâh-ı dâver-i devrân mübârek-bâd

---

14 S1,63b ; S2,116a ; S3,62b ;M,53a;A,186b
(*)S1,S3 /:Târîḫ-i Yeşilli S2
1 -M,A ; ġamına:ḫazîne S2

15 S1,61b ; S3,60a
(*)S1,S3

16

TÂRÎḪ-İ DİL-ÂRÂ BERÂY-I ṢADÂRET-İ ḲARA MUṢṬAFA PÂṢÂ (*)

Mefâ'îlün Mefâ'îlün Mefâ'îlün Mefâ'îlün

1 Ḥoşâ eyyâm-ı şevḳ-encâm ü hengâm-ı neşâṭ-efzâ
Ki esbâb-ı meserretle leb-â-leb ḥâne-i dünyâ

2 Zamâne tâzelendi dehre bir germiyyet el virdi
Sürûr ile pür oldı ḥâne-i dünyâ vü mâ-fihâ

3 Neşâṭ esbâbı âmâde göñüller ġussadan sâde
Zamâne ġamdan âzâde keder 'âlemde nâ-peydâ

4 Meşâm-ı 'âlemi bûy-ı beşâret eyledi ta'ṭîr
Ġubâr-ı ġam 'adem oldı açıldı dîde-i dünyâ

5 Zamâne muġtenem müstaġraḳ-ı elṭâf-ı Ḥaḳ 'âlem
Cihân ser-cümle ḥurrem şükr-i Bârî âsmân-peymâ

6 Görüp ẕevk u şafâsın 'âlemüñ ṣordum nedendür bu
Ki gülbang-ı meserretle pür olmış ḳubbe-i mînâ

7 İrişdi bir nidâ-yı pür-beşâret gûş-ı ümmîde
Didi müjde vezîr-i a'ẓam oldı ḥażret-i Pâşâ

8 Ne Pâşâ âṣaf-ı pâkîze-meşreb âsmân-kevkeb
Vezîr-i 'adl-maṭlab ṣadr-ı 'âlî-ḳadr-ı bî-hemtâ

9 Fürûzân gevher-i kân-ı mürüvvet ma'den-i himmet
Dıraḥşân mâh-ı devlet âftâb-ı âsmân-ârâ

10 Saḥî vü 'âdil ü kâmil halîm ü 'âḳil ü fâżıl
Kerîmü'ṭ-ṭab'-ı deryâ-dil serî'ü'l-luṭf-ı zer-baḥşâ

11 Hünermend-i yegâne ṣadr-ı a'ẓam âṣaf-ı ekrem
'Alî Şîr-i zamâne kâr-dân-ı ma'delet-pîrâ

12 Vezâret ḳadd-i isti'dâdına şâyeste bir ḥil'at
Saḥâvet dest-i istiḥḳâḳına vâ-beste bir dîbâ

13 'Adâletle müsellem ġarḳ-ı luṭfı ser-be-ser 'âlem
Umûr-ı devlete a'lem fünûn-ı himmete evfâ

---

16 S3,56b (derkenar)

14 Çıḳup dîvâna 'adl üzre umûr-ı nâsı gördükçe
İder rûḥı Niẓâmü'l-mülk'i dest-i 'adl ile iḥyâ

15 Muvâfıḳ ḥüsn-i tedbîre muvaffıḳ re'yi taḳdîre
Ne mümkin vaṣfı taḥrîre sığar mı ḳaṭreye deryâ

16 İki destine iki ḫâṣṣa virmiş Ṣâni'-i ḳudret
Şecâ'atde yed-i ṭûlâ saḫâvetde yed-i 'ulyâ

17 Ḥuẓûrında ma'ârif ḫırmen-i gevherden a'lâdur
Umûrında ṭalebkâr-ı rıżâ-yı ḥażret-i Mevlâ

18 Gelür mi dehre böyle ma'rifet ḳadrin bilür âṣaf
Olur mı ehl-i 'ilm ü ṭab'a mâ'il böyle bir Pâşâ

19 O deñlü virmiş isti'dâd ü ḳudret ḥażret-i Bârî
Ki şuġl-ı devlet içre itdi 'ilm ü ma'rifet peydâ

20 O deñlü ḳâbiliyyet zât-ı pâkinde müheyyâ kim
Ki ednâ ma'rifet olmış aña imlâ ile inşâ

21 Aña Allâh bir 'âlî ṭabi'at eylemiş iḥsân
Ki beyt-i Ṣâ'ib ü 'Urfî'ye bî-pervâ virür ma'nâ

22 Hele insâf oluna böyle bir kâmil vezîr olmaz
Zihî aḫlâḳ-ı müstaḥsen mu'ammer eyleye Mevlâ

23 Veliyyü'n-ni'metâ ṣadrâ 'adâlet-pîşe düstûrâ
Eyâ ḥikmet-şinâs-ı muḳteżâ-yı ṣûret ü ma'nâ

24 Sen ol yektâ-süvâr-ı 'arṣagâh-ı ma'diletsin kim
Süm-i esbüñ olur dâġ-ı dil-i mihr-i cihân-ârâ

25 Senüñ gibi vezîr-i bî-naẓîri ḳanda görmişdür
Gerek Cemşîd ü Keyḫüsrev gerek İskender ü Dârâ

26 Senüñ gibi vezîre mâlik olmaḳ başḳa devletdür
Ḫudâ itdi ḫidîve kendü luṭfından seni i'ṭâ

27 'Adâlet sende himmet sende luṭf u merḥamet sende
Saña beñzer bulunmaz bir vezîr-i 'âḳil ü dânâ

28 Murâd itmiş hemân âsâyişin ḫalḳ-ı cihânuñ kim
Seni ṣadrü'ṣ-ṣüdûr-ı 'âlem itdi ḳâdir ü yek-tâ

29 Saña ḳalmışdur el-ḥaḳ 'adl ü dâd ü şîme-i inṣâf
Sitemdür saña bu 'âlemde itmek himmetüñ icrâ

30 Cihâna ḳarżdur itmek du'â-yı devletüñ zîrâ
Bi-ḥamdi'llâh zamânuñda cihân âsûde ser tâ-pâ

31 Saña mühr-i vezâret gelmek ile ḫalḳ-ı dünyâya
Çekildi bârgâh-ı ġaybdan bir ni'met-i 'uẓmâ

32 Saña mühr ile geldi şehr-i raḥmet ikisi birden
Açıldı 'âleme birden żiyâfet-ḫâne-i Mevlâ

33 Dehân-ı rûzedârı eyledi gencîne-i memhûr
Bu mühr-i dil-güşânuñ oldı te'ṣîri dürer gûyâ

34 Ḳulûb-ı nâsa girmişdi egerçi Âṣaf-ı sâbıḳ
Ḳulûb-ı nâsı sen andan ziyâde eyledüñ me'vâ

35 Ol on beş yılda teshîr eylemişken ḳalb-i dünyâyı
Sen on beş günde teshîr eyledüñ ancaḳ olur ḥaḳḳâ

36 Mekârimle unutdurduñ firâḳın ḫalḳa merḥûmuñ
Cehennem var iken dillerde cennet eyledüñ peydâ

37 Bu ḥüsn-i ḥâl ile ey âṣaf-ı devrân saña müjde
Murâduñca olursun mesned-i devletde pâ ber-câ

38 Keremkârâ senüñ medḥüñde te'ḫîre budur ḥikmet
Ki müşkil şânuña şâyeste târîḫ eylemek gûyâ

39 Baña farż idi medḥüñ itmek illâ cümleden evvel
Ki çoḳ luṭf u mürüvvet görmişüm senden Ḫudâdânâ

40 Bi-ḥamdi'llâh hele dil-hᵛâhum üzre eyleyüp târîḫ
Getürdüm ḫâk-pâya eylerüm cürmümden istîfâ

41 Hele sulṭânuma lâyıḳ düşürdüm sa'y ü kûşişle
Ḳatı nâdir düşer bir böyle târîḫ-i cihân-ârâ

42 Ne ḳâdir böyle târîḫ itmege Nâbî ḳuluñ ancaḳ
Dehânın eyledi te'sîr-i şevḳ-i miḍḥatüñ gûyâ

43 Dehân-ı ḫâmeden çıḳmazdan evvel itdiler gördüm
Melekler bâm-ı 'arşa birbiriyle nûr ile imlâ

44 Beşâretler(le) biribirine dir kim budur târîḫ
Yed-i yümn ile aldı mühr-i ṣadrı Muṣṭafa Pâşâ

17

TÂRÎḪ BERÂY-I FEVT-İ KETḪUDÂY-I ḪAZÎNE-İ ŞEHRYÂRÎ 'ALÎ AĠÂ (*)

Fâ'ilâtün Fâ'ilâtün Fâ'ilâtün Fâ'ilün

1 Ketḫudây-ı genc-i sulṭânî Aġâ-yı muḥterem
Maẓhar-ı ḫulḳ-ı ḥasen mevṣûf-ı evṣâf-ı 'alî

2 Añlayup gencîne-i dehrüñ fenâsın 'âḳibet
Çekdi genc-i müste'âr-ı dehr-i fânîden eli

3 Gitdi rûḥı 'âlem-i 'ulvîye mânend-i du'â
Jâleveş terk eyledi bu ḫânedân-ı esfeli

4 Didiler târîḫ-i mevtin âh-ı bî-pâyân ile
Bâde-i kevser içe peymâne peymâne 'Alî

1083

---

6 idi :idüp S2 ,olup Ü,M,A

17 S1,73a ; S2,122a ;S3,71b ;Ü,58b;M,52a;A,187b
(*)S1,S3./:Târîḫ-i Vefât-ı Ketḫudây-ı Ḫazîne-i Sulṭânî 'Alî Aġâ S2,Ü,M,A
4 mevtin :fevtin S2,A

18
TÂRÎḪ BERÂY-I VEFÂT-I VELİYY-İ RABBÂNÎ BURUNSUZ MEVLEVÎ DER-EDİRNE (*)

Mefâ'îlün Mefâ'îlün Mefâ'îlün Mefâ'îlün

1 Burunsuz Mevlevî ol merd-i meydân-ı melâmet kim
Vücûdından nice erbâb-ı ḥâlet intifâ' itdi

2 Melâmet bezmine burnı alınmış şem' idi gûyâ
Dem-i fevti ḳarîb olduḳda efzûn iltimâ' itdi

3 Vefâtından muḳaddem kendü nuṭḳ-ı bî-niẓâmından
Ḥadîṯ-i intiḳâlin çoḳ kimesne istimâ' itdi

4 Faḳîr âmâde idüm rûzenüñ rûz-ı nuḫustında
Ki bu vaż'ı o meczûb-ı İlâhî iḫtirâ' itdi

5 Bezistânın Edirne şehrinüñ devr idüp üç def'a
Bülend-âvâz ile taṣrîḥ idüp mevtin vedâ' itdi

6 Laṭîfeyle faḳîr inkâr idüp aṣlın su'âl itdüm
Aña perde olur bir söz diyüp ḳaṭ'-ı nizâ' itdi

7 Zihî bî-ḳayd dervîş-i ḫired-sûz-ı mücerred kim
Nidâ-yı ارجعي gûş eyleyüp rûḥı semâ' itdi

8 Didi bir mu'teḳid fevtinden âgâh olıcaḳ târîḫ
Burunsuz bulmadı bûy-ı vefâ bezme vedâ' itdi 1083

---

18 S1,72a; S2,122b;S3,69a ;Ü,59a;M,55a;A,187a
(*)S1,S3,Ü,A
:Târîḫ-i Vefât-ı Veliyy-i Rabbânî Burunsuz Mevlevî Der-Edrene S2
:Târîḫ-i Veliyy-i Rabbânî Burunsuz Mevlevî Vefâteş Der-Edrene M
4 S2'de 6.beyit,M'de 5.beyit.
5 S2'de 7.beyit,M'de 6.beyit.
6 bir söz :söz bir S2,Ü,M,A ; M'de 7.beyit.
7 S2,M'de 4.beyit.
8 S2'de 8.beyit.

ارجعي:Kur'ân-ı Kerim,Fecr Suresi,28.âyet.

19

TÂRÎḪ BERÂY-I FETḤ-İ ḲAL'A-İ ḲAMANÇE (*)

Müstef'ilün Müstef'ilün Müstef'ilün Müstef'ilün

1 Bü'l-feṯḥ-i Ṣânî dâver-i ġâzî şehinşâh-ı cihân
Kim nâm-ı tîġin yazdılar tâḳ-ı sipihre nûr ile

2 Kişver-güşây-ı ma'delet Sulṭân Muḥammed Ḫân kim
Feṯḥ-i cihândur niyyeti tîġ-i zafer-mevfûr ile

3 Ol pâdişeh kim feṯḥ ü 'azminde olmaz pâydâr
Gelse Sikender bir yire Dârâ ile Faġfûr ile

4 A'dâ-yı dîn üzre sefer taşmîm idüp ol dâdger
İtdi cihânı pür-ḥaşem cem'iyyet-i Manṣûr ile

5 Bir gün o mevsimde görüp şeh-zâdesin muṣḥaf be-kef
Dersini itdükde su'âl ikrâm-ı nâ-maḥṣûr ile

---

19 S3,46b (derkenar)

6 Ol ġonca-i gülzâr-ı taḫt ol gevher-i bâzû-yı baḫt
انا فتحنا لك didi la'l-i güher-mevfûr ile

7 Bu nuṭḳ-ı bî-ḳaṣd u ġaraż ṣâdır olup şeh-zâdeden
Gûş eyleyince pâdişâh ṭoldı derûnı nûr ile

8 Bu başḳa ḥâletdür bize Ḥaḳ'dan 'inâyetdür didi
Fetḥe beşâretdür didi şükr eyledi maḳdûr ile

9 Def'-i 'adû-yı dîn içün 'azm eyleyüp Leh mülkine
Geldükde ḫâk-i düşmene cem'iyyet-i meẕkûr ile

10 Aṣlâ ḳırâl-ı bed-fi'al ol mest-i ṣahbâ-yı żalâl
Olmadı ber-pây-ı cidâl Sulṭân-ı Rüstem-zûr ile

11 Ḫavf-ı serin şemşîr ile aṣlâ serin göstermeyüp
Genc-i ḫafâdan çıḳmadı ceng itmedi tâbûr ile

12 'Aczin görüp sulṭân-ı dîn ol kâfir-i bed-ṭıynetüñ
Ḳondı Ḳamançe üstine çetr-i felek-manẓûr ile

13 Ol ḳal'a-i yek-pârenüñ feṭḥini eylerken muḥâl
Hep kâfir-i süst-i'tiḳâd ol bârû-yı ma'mûr ile

14 'Avn-ı Ḫudâ reh-ber olup feṭḥ itdi sulṭân-ı güzîn
Daḫı ṭoḳuz gün dögmedin ṭûb-ı naẓirü's-şûr ile

15 Açıldı ḳal'a kâfiri çıḳdı içinden münkesir
Ṭoldı binânuñ bâbı hep meftûḥ ile meksûr ile

16 Ḫaşmâne virdi çün amân ruḫṣat-ı hicret ol ḫidîv
Çıkdı derûn-ı ḳal'adan bir fırḳa-i maḳhûr ile

17 İtsün şehenşâhı Ḫudâ nice fütûḥâta ḳarîn
Pâyende olsun taḫt-ı şevketde dil-i mesrûr ile

18 Bu feṭḥ-i zîbâyı görüp Nâbî didi târîḫini
Aldı Ḳamançe bikrini Sulṭân Muḥammed zûr ile 1083

انا فتحنا: Kur'ân-ı Kerim, Fetih Suresi, 1. âyet.

20
TÂRÎḪ-İ FETḤ-İ ḲAL'A-İ ḲAMANÇE DER-ZAMÂN-I ḤAŻRET-İ SULṬÂN MUḤAMMED ḪÂN-I ĠĀZÎ (*)

Mef'ûlü Fâ'ilâtü Mefâ'îlü Fâ'ilün

1 Sulṭân-ı dîn şehenşeh-i dünyâ ḫidîv-i dehr
Sulṭân Muḥammed âb-ı ruḫ-ı baḫt-ı sermedî

2 Ol şâh-bâz-ı bârû-yı tefvîḳ 'azm idüp
Açdı Ḳamânçe üzre cenâḥ-ı mü'eyyedi

3 Pîrâmenin muḥâṣara idüp o ḳal'anuñ
İtdi ḥavâle üstine ceyş-i ser-âmedi

4 Fetḥi olup naṣîb ṭoḳuz günde eyledi
Ol ḥışnı da żamîme-i mülk-i muḫalledi

5 Ol küfrle leb-â-leb olan köhne deyrler
Oldı Muḥammed ümmetinüñ cümle ma'bedi

6 Ṣındurdı bütlerin o Ḫalîl-i ṣanem-şiken
Küfr içre ḳoymadı o ḥiṣâr-ı mümehhedi

7 Târîḫini felekde melek yazdı Nâbiyâ
Düşdi Ḳamânçe ḥışnına nûr-ı Muḥammedî

1083

---

20 S1,46a ; S2,103b ; S3,45a ;Ü,49b;M,44a;A,187a

(*)S2
:Târîḫ Berây-ı Fetḥ-i Ḳal'a-i Ḳamânçe S1,S3,M,A
:Târîḫ-i Fetḥ-i Ḳal'a-i Ḳamânçe M
2 bârû-yı :bâzû-yı Ü,M,A

21

TARÎḪ-İ VİLÂDET-İ ÂFİTÂB-I FELEK-SALṬANÂT VE GEVHER-İ PÂKİZE-İ MA'DEN-İ 'AẒAMET ḤAẒRET-İ ŞEH-ZÂDE SULṬÂN AḤMED ḪÂN İBNİ SULṬÂN MUḤAMMED ḪÂN (*)

Fâ'ilâtün Fâ'ilâtün Fâ'ilâtün Fâ'ilün

1 Haẓret-i sulṭân Muḥammed Ḫân-ı 'âlí-menḳabet
Salṭanat meydânınuñ ṣâḥib-ḳırân-ı emcedi

2 Ḥaḳ ta'âla aña bir şehzâde iḥsân itdi kim
Vech-i pâkinde dıraḫşân âb u tâb-ı erşedi

3 Ṭıynet-i pâkinde muẓmer neşve-i feyż-i şeref
Rûy-ı pür-nûrında lâmi' 'izz ü câh-ı sermedî

4 İtdi sultân Aḥmed ile tesmiye tâ dehrde
Ola bâkî ceddinüñ ism-i şerîf-i es'adı

5 Ola eyyâmı füzûn baḫtı ḳavî 'ömri dırâz
Ola dergâh-ı refî'i kâ'inâtuñ maḳṣadı

6 Ḥaḳ ta'âla ol ḳadar 'ömrini efzûn ide kim
İki üç def'a tecâvüz eyleye ḥadd-i şadı

7 Nâbî-i dâ'î bu şevḳ ile didi târîḫini
Ḳıldı leb-rîz-i ṣafâ âfâḳı nûr-ı Aḥmedî

1084

---

21 S1,42b ;S2,86b ; S3,41b ;Ü,45a;M,40b;A,184a

(*)M,A
:Târîḫ-i vilâdet-i âfitâb-ı felek-salṭanat ve gevher-i ma'den-i 'aẓamet ḥaẓret-i şeh-zâde sulṭân Aḥmed Ḫân bin pâdişâh-ı 'âlem sulṭân Muḥammed Ḫân-ı ekrem S1,S3 (raḥmetullahi 'aleyhâ S1)
:Târîḫ-i vilâdet-i ḥaẓret-i şeh-zâde-i kirâm-zâd sulṭân Aḥmed Bin Muḥammed Ḫân S2 (Bu başlıkta eksiklikler bulunmaktadır.)

22

TÂRÎḪ-İ DİGER BERÂY-I VİLÂDET-İ SULṬÂN AḤMED ḪÂN (*)

Fâ'ilâtün Fâ'ilâtün Fâ'ilün

1 Żât-ı sultân Ahmed-i şeh-zâde kim
.....gül-ġonce vü gülzâr-ı ġayb

2 Eylemiş mir'ât-ı pâk-i żâtını
Ḫâliḳ-ı kevn ü mekân bî-naḳṣ (u)'ayb

3 Olduġında nûr-baḫşây-ı vücûd
Mihrdür yâ meh diyü ḫalḳ itdi reyb

4 Oldı şerminden ruḥ-ı tâbânunuñ
Âftâb-ı 'âlem-ârâ ser be-ceyb

5 Żât-ı vâlâ-gevherinüñ Nâbiyâ
Oldı târîḫi nümâyân genc-i ġayb

1084

---

22 S3,41 b (derkenâr)
(Bu tarihin birinci beytinin ikinci dizesindeki ilk kelime okunamadı.)

23
TÂRÎḪ-İ DÎGER BERÂY-I VİLÂDET-İ HÜMÂYÛN-I HAẒRET-İ ŞEH-ZÂDE SULṬÂN AḤMED ḪÂN (*)

Fâ'ilâtün Fâ'ilâtün Fâ'ilün

1 Ḥażret-i şeh-zâde-i 'âlî-güher
Âftâb-ı nûr-baḫş-ı evc-i dîn

2 Ya'nî sulṭân Aḥmed-i vâlâ-tebâr
Nûr-ı çeşm-i şehryâr-ı kâm-bîn

3 Olduġında âftâb-ı ṭal'ati
Pertev-endâz-ı libâs-ı mâ' ü ṭîn

4 Başına döndi sipihr-i bî-ḳarâr
Ḫâk-i pâyına yüzin sürdi zemîn

5 Sâḥil-i 'âlemde çeşm-i meh ṣadef
Aña beñzer görmedi dürr-i semîn

6 Ḥaḳ ta'âlâ eyleyüp 'ömrin dırâz
Eylesün cümle ḫaṭâlardan emîn

7 Fikr iderken Nâbiyâ târîḫini
Hâtif-i gaybî didi ey sâde-bîn

8 Yoḳ senüñ târîḫüñe ḥâcet faḳîr
Ol bu sevdâdan birâz fâriġ-nişîn

9 Aña kâfîdür işâret Nâbiyâ
Ḥaḳ kelâmında "hüve'l-faẓlü'l-mübîn"

1085

---

23 S2,89b
(*)S2
3 âftâb-ı :âftâb u S2

24

TÂRÎḪ BERÂY-I ḪITÂN-I ŞEH-ZÂDEGÂN-I SULṬÂN MUḤAMMED ḪÂN (*)

Fâ'ilâtün Fâ'ilâtün Fâ'ilâtün Fâ'ilün

1 Ḥażret-i Sulṭân Muḥammed Ḫân-ı vâlâ-menzilet
Pâdişâh-ı 'ilm-perver dâver-i faẓl-âşinâ

2 Ol şehinşâh-ı kerem-güster ki devr-i 'adlidür
Mevsim-i 'ıyş ü zamân-ı şevḳ u eyyâm-ı ṣafâ

3 Ol ḫidîv-i 'âlem-ârâ kim şi'âr-ı ṭab'ıdur
İttibâ'-ı sünnet-i peyġam-ber ü farż-ı Ḫudâ

4 Eyleyüp sünnet iki şeh-zâde-i âzâdesin
Birisi Sulṭân Aḥmed biri Sulṭân Muṣṭafa

5 İki naḫl-i ser-firâz-ı bâġzâr-ı salṭanat
İki şem'-i nûr-baḫş-ı meclis-i ḥüsn ü bahâ

6 İki ra'nâ ġonca-i sîr-âb-ı gülzâr-ı edeb
İki nûr-ı dîde-i şâhenşeh-i 'âlem-güşâ

7 Pâdişâhuñ sâye-i iḳbâl ü câhında müdâm
İkisin daḫı mu'ammer ide luṭfiyle Ḫudâ

8 Bende Nâbî didi târîḫin bu sûr-ı dil-keşüñ
Sünnet-i Aḥmedle oldı zeyn Sulṭân Muṣṭafa

1086

---

24 S1,61b ; S3,60b

(*)S1,S3

25

TÂRÎḪ BERÂY-I CÂMİ' Ü 'İMÂRET Ü MEKTEB Ü ḤAMMÂM-I VEZÎR-İ A'ẒAM-I 'ÂLÎ-HİMEM ḤASAN PÂŞÂ (*)

Fâ'ilâtün Fâ'ilâtün Fâ'ilâtün Fâ'ilün

1 Âṣaf-ı devrân Ḥasan Pâşâ-yı 'âlî-menzilet
Kim odur şâhenşeh-i dehrüñ vezîr-i ekremi

2 İtdi iḥyâ râh-ı Beytu'llâh'da bu vaḳfı kim
Def' olup ḫavf ola ḥüccâcuñ ṭarîḳ-i eslemi

3 Fî-sebîli'llâh idüp ḫayrâta niyyet eyledi
Bezl-i mâl ile bu âşâr-ı cezîl-i a'ẓamı

4 Câmi' ü ḥışn ü imâret mekteb ü ḥammâm idüp
Eyledi tertîb-i râh-ı ḥacc içün her elzemi

5 Vaż' idüp ṣaḳḳ-ı ḳalem Nâbî didi târîḫini
Eylesün Allâh ḳabûl evḳâf-ı ṣadr-ı ekremi

1086

---

25 S1,58a ; S2,109a ; S3,57a ;Ü,58a;M,53b;A,200b

(*)S1,S3 :Târîḫ-i Evḳâf-ı Ṣadr-ı A'ẓam Ḥasan Pâşâ Der-Naḥiye-i Anṭakiye S2,M

1 ekremi :a'ẓamı A

26

TÂRÎḪ BERÂY-I ÇETR-İ MERḤÛM SULṬÂN MUḤAMMED ḪÂN 'ALEYHİ'R-RAḤMETÜ VE'L-ĠUFRÂN (*)

Mefâ'îlün Mefâ'îlün Mefâ'îlün Mefâ'îlün

1 Ta'âlallah zihî çetr-i hümâyûn-ı cihândârî
Ki eyler cilvegeh gâhî derûnın sâye-i Bârî

2 Ne çetr-i pâk k'eyler irtifâ'ı çerḫi ser-gerdân
Żiyâ-yı ṭub-ı zerrîni bağışlar mihre envârı

3 Zamân-ı devletinde ḥażret-i şâhenşehüñ gûyâ
Zemîn bir câme giydi tügmesi zer rengi jengârî

4 Ne âlî bârgâh-ı Ḫusrevîdür kim ḳurulduḳda
Ḳalur ṣaḥn-ı zemîn altında bir ḳâlîçe miḳdârı

5 Görenler olduġın bu bârgâhuñ çerḫe peyveste
Sekiz ḳatdur ṣanurlar ḳubbe-i çerḫ-i güher-bârı

6 Ḳalur naḳşında ḥayrân ṭûl u 'arżından ḫaber virmez
Eger gönderseler tîr-i nigâh-ı germ-reftârı

7 Cinânuñ güllerin Rıḍvân ferâmûş eylemiş gelmiş
Gül-i taşvîrinüñ biñ cân ile olmış ḫarîdârı

8 Ḫazânsuz gül görüp şâd olmaḳ isterse eger 'ömri
Ṣabâ luṭf it ḫaber vir bunda gönder bülbül-i zârı

---

26 S1,45a ; S2,119a ; S3,44a ;Ü,48a;M,43a;A,184b
(*)S1,S3,Ü
:Târîḫ Berây-ı Bârgâh-ı Nev ve Çetr-i Ḥażret-i Şehriyâr-ı Cihân Sulṭân Muḥammed Ḫân S2
:Târîḫ-i Bârgâh-ı Sulṭân Muḥammed Ḫân M,A
3 jengârî : cengârî S1,S3,ḫunkârî S2
6 tîr-i :tîġ-i S1,S3,Ü
8 'Ömri : göñlüñ S1,S3,göñli A

9 Leṭâfet bunda bunca sâye-endâz olduġındandur
Cihânuñ pâdişâhı dîn-i İslâmuñ nigehdârı

10 Cenâb-ı ḥażret-i sulṭân Muḥammed Ḫân-ı Ġâzî kim
İder maḥrûm-ı râḥat nâm-ı tîġi ḳavm-ı küffârı

11 O şâhenşâh-ı 'âlî-bârgeh kim dest-i iḥsânı
Seḥâb-ı nuḳre-pâşa ögredür resm-i keremkârî

12 O sulṭân-ı selâṭîn-i cihân kim bîm-i kahrından
İder âhûlara şîr-i jiyân 'arż-ı vefâdârî

13 Ḳaçan şevketle gelse bârgâhına nüzûl itse
Olur çâvuş-ṣıfat rûḥ-ı Sikender bir ṣenâkârı

14 Ḳanı gelsün Süleymân reh-güẕârın beklesün ṭursun
Ne ṭarz üzre olurmış görsün âyîn-i cihândârî

15 Du'â-yı ḫayr ider ḫayl-i melâ'ik almış eṭrâfın
Rikâbında gören dir şâṭırân-ı bâd reftârı

16 Sa'âdetle ne semte 'azm iderse Ḫıżr olup reh-ber
Cemî'-i ḥâlde 'avn-i Ḫudâ ola ḳafâdârı

17 Bu 'âlî-bârgâha fikr iderken bir güzel târîḫ
İşitdüm Nâbiyâ sûy-ı felekden iş bu güftârı

18 Gelüp senden muḳaddem seyrine Rıḍvân didi târîḫ
Ne zîbâ bârgeh olur mübârek eylesün Bârî

1087

---

13 rûḥ-ı :pîr-i S2
15 Du'â-yı ḫayr ider ḫayl-i melâ'ik almış eṭrâfın :
Du'â ḫayrdur ḫayli melâ'ik almış eṭrâfın S2,A

27
TÂRÎḪ-İ ÇEŞME-İ VEZÎR SÜLEYMÂN PÂŞÂ DER-ZAMÂN-I MÎR-ÂḪÛRÎ-İ ŞEHİNŞÂHÎ (*)
Fâ'ilâtün Fâ'ilâtün Fâ'ilâtün Fâ'ilün

1 Ṣâḥibü'l-ḫayrât hem-nâm-ı Süleymân kim odur
Evvelîn mîr-âḫûr-ı şâhenşeh-i 'âlî-nijâd

2 Ḫayr içün bu câmi' ile çeşmeyi ḳıldı binâ
Eyledi iki veliyyü'n-ni'metüñ rûḥını şâd

3 Birisi Ṭâvşân Aġâ maḳbûl-ı sulṭân-ı cihân
Biri ṣadr-ı a'ẓam-ı merḥûm pâkîze-nihâd

4 Sa'yini meşkûr u ḫayrâtını maḳbûl eylesün
Rütbe-i ḥadd-i ḳabûl-ı ḥażret-i Rabbü'l-'ibâd

5 Teşneler nûş eyleyince âbını târîḫ içün
Didiler iç bu Süleymân çeşmesinden nûş bâd

1088

---

27 S1,56b ; S2,109a ; S3,55b ;Ü,56b;M,52a;A,188a
(*)S1,S3
:Târîḫ-i Çeşme-i Vezîr Süleymân Pâşâ Der-Zamân-ı Mîr-âḫûrî S2,M

28

TÂRÎḪ BERÂY-I VİLÂDET-İ MUḤAMMED BEG BİN MUṢṬAFA PÂŞÂ EL-MUṢÂḤİB (*)

Fâ'ilâtün Fâ'ilâtün Fâ'ilâtün Fâ'ilün

1 Ḥażret-i destûr-ı 'âlî-şân-ı vâlâ-menzilet
Maḥrem-i bezm-i bülend-i pâdişâh-ı rûy-ı ḫâk

2 Âṣaf-ı ṣânî Muṣâḥib Muṣṭafa Pâşâ k'ider
Rûy-ı re'y-i rûşeni ḫurşîd-i çerḫi şermnâk

3 Eyleyüp pîşânî-i ḥâlinde feyż-i Ḥaḳ ẓuhûr
Oldı bir nûruñ vücûdiyle derûnı tâbnâk

4 İtdi bir ḫayrü'l-ḫalef lutfiyle Mevlâ şâd kim
Ṣaldı reşk-i ṣûreti ruḫsâre-i mâh üzre ḫâk

5 Ol ḳadar nâzik-sirişt-i ṭıfl-ı zîbâ-çihre kim
Çerḫde mihr itse lâyıḳ iddi'â-yı iştirâk

6 Yâ İlâhî ola te'ṣîr-i ḳudûmiyle anuñ
Düşmen-i bed-ḫvâhı ser-gerdân-ı ṣaḥrâ-yı helâk

7 Olsun efzûnter İlâhî 'ömr-i ferzend ü peder
Olduġınca mihr ü meh pertev-feşân-ı rûy-ı ḫâk

8 Yâ İlâhî 'ömr ü devletlerle eyle ser-firâz
Dergehüñden budur ümmîd-i derûn-ı derdnâk

9 Eyler iken fikr-i târîḫin bu sûr-ı maḳdemüñ
Nâbî-i dâ'î-i kemter bende-i hem-ḳadr-ı ḫâk

10 Gördi tâk-ı çerḫe hâtif yazdı târîḫin anuñ
Yâdigâr-ı Muṣṭafa Pâşâ Muḥammed dürr-i pâk

1088

---

28 S1,55b ; S2,90b ; S3,54b ; Ü,51a;M,45b;A,187b
(*)S1,S3,Ü,A
:Târîḫ-i Vilâdet-i Ḥażret-i Muḥammed Beg Maḥdûm-ı Cenâb-ı Muṣâḥib Muṣṭafa Pâşâ S2.
:Târîḫ-i Vilâdet-i Muḥammed Beg Maḥdûm-ı Muṣâḥib Muṣṭafa Pâşâ M
2 ṣânî :dânâ S2,A

29

TÂRÎḪ BERÂY-I TÎR-ENDAḪTEN-İ VEZÎR-İ MÜŞARÜN-İLEYH (*)

Fâ'ilâtün Fâ'ilâtün Fâ'ilün

1 Ḥażret-i destûr-ı 'alî-menzilet
Maḥrem-i şâhenşeh-i rûy-ı zemîn

2 Destine alup kemânın eyledi
Cümle tîr-endâzı hep rû ber-zemîn

3 Aldı taḳlîd eyleyüp vâdîsine
Destine ḳavs-i ḳuzaḥ çerḫ-i berîn

4 Ṭutdı şevḳ-i nâvekiyle mihrden
Ṭabla-i zerrîn sipihr-i çârümîn

5 Öyle urdı ṭablaya bî-iḫtiyâr
Geldi gerdûndan ṣadâ-yı âferîn

6 Nâvekin seyr eyleyenler ṭablada
Didiler cümle ḳażâ bulmış yirin

7 Gûyiyâ rûyına ṭutmış dâ'ire
Naġmegerdür râst eyler naġmesin

8 Eylemiş Ḥaḳ aña bir ḳuvvet 'aṭâ
Kim çeker olsa kemân-ı âhenîn

9 Sâbite çoḳdan durur gelsün disün
Kimde gördi böyle bâzû-yı metîn

10 Seyr idüp Nâbî didi târîḫini
Ḳuvvet-i bâzûsına ṣad âferîn

1181

---

29 S1,54b ; S2,120a ; S3,53b ;Ü,50a;M,44b;A,183b
(*)S1,S3.
:Târîḫ-i Tîr-endâḫten-i Muṣâḥib Pâşâ S2,M,A
8 ḳuvvet-i :ni'met S2,Ü,M,A
9 -M
10 târîḫini :târîḫ içün S2,Ü,M,A

30

ḲASÎDE DER-SİTÂYİŞ-İ SULṬÂN MUḤAMMED ḪÂN DER-ŻIMN-I TÂRÎḪ-İ ḲAṢR-I BEŞİKṬÂŞ (*)

Fâ'ilâtün Fâ'ilâtün Fâ'ilâtün Fâ'ilün

1 Seyr iden bu kasr-ı 'âlî-ṭarḥ-ı vâlâ-manẓarı
Añmasun ḳaṣr-ı kenâr-ı cûybâr-ı kevṣeri

2 Ḥabbezâ ḳaṣr-ı cihân-tâb-ı felek-pîrâye kim
Oldı ser-gerdân-ı ḥüsni günbed-i nîlüferi

3 Mülteḳâsında olup berr ile baḥruñ cilveger
Birbirine mâye-i nâz eyledi baḥr ü beri

4 İntiẓâm-ı hey'et-i ḥâṣṣ-ı ḳıbâbın seyr idüp
Mübtelâ-yı lerze-i reşk oldı çerḫ-i çenberî

---

30 S1,44a ; S2,110b ; S3,43a ;Ü,47a;M,42a;A,188b
(*) M / :Târîḫ Berây-ı Bünyâd-kerden-i Ḳaṣr-ı Sulṭânî Der-Beşikṭâş A
:Târîḫ-i ḳaṣr-ı nâdirü'l-'asr bâġçe-i Beşikṭâş S1,S3,Ü
:Ḳaṣîde be-sitâyiş-i ḥażret-i sulṭân Muḥammed Ḫân der-zımn-ı târîḫ-i ḳaṣr-ı Beşikṭâş S2
3 baḥr ü beri :çerḫ-i çenberi M
4 -M

5 İntiẓâm-ı ṭarḥı virüp âb u ḫâke imtizâc
Cilve-i sîmâsı hem-çeşm eyledi ḫuşk u teri

6 Ḳondı bir 'Anḳâ miṣâli âşiyân-ı devlete
Şevḳden deryâya taḥrîk eyledi bâl ü peri

7 Bûyı ta'ṭîr eyledi dehrüñ meşâmın rûzgâr
Bezm-i iḳbâle getürdi bir muṣanna' micmeri

8 Dem-be-dem bâd-ı ṣabânuñ luṭfına mu'tâd olup
Çeşmin açmış cânib-i deryâya her bir manẓarı

9 Yûsufuñ pây-ı nigâhı bend olurdı naḳşına
Bulsa ger ḳaṣr-ı Züleyḫâ böyle zîb ü zîveri

10 Olmamaḳ mümkin mi bülbül seyr idüp bu saḳfda
Böyle evrâḳ-ı bahârı bunca verd-i aḥmeri

11 Gördi mi bir böyle ḳaṣr-ı gülşen inṣâf eylesün
Bunca yıldır devr ider ṭûlâb-ı çerḫüñ miḥveri

12 Var mıdur ḥüsnüñde noḳṣanı temâşa it diyü
Yem degül ṭutdı felek âyîne-i İskenderi

13 Şâne-i bâd-ı ṣabâyı zülf-i mevc üzre görüp
Ṭurrasın açmış leb-i deryâda mânend-i perî

14 Keşti-i iḳbâldür sâḥilde olmış cilveger
'Aks-i küngürden bıraḳmış ḳa'r-ı baḥre lengeri

15 Baḥr u berrüñ gûyiyâ ṣâḥib-ḳırânıdur bu ḳaṣr
Başına teshîr içün âfâḳı giymiş miġferi

---

11 ṭûlâb : dûlâb S2,A

16 Tâc-ı zerrînin iderdi âsmân endâḫte
Seb'a-i seyyâresin eylerse gül-mîḫ-i deri

17 Şemse-i ṭâḳ-ı zer-endûdın görince reşkden
Oldı dâġ-ı dil sipihre âftâb-ı enveri

18 Oldı âzâde bahâruñ minnetinden 'andelîb
Ḳaṣr-ı rengîninde gördi nakş-ı gül-berg-i teri

19 Lâciverdî ḳubbelerde gûş idüp âvâzeler
Câmdan câme giyer mihr ü meh olmış serserî

20 Ba'd ez-în her-câyîligden oldı vâ-reste nesîm
Gülşeni terk itdi belki çîn-i zülf-i dil-beri

21 Şemm iden bûy-ı nesîmin seyr iden nakşın olur
Ġuṣṣadan mehcûr u ġamdan dûr u sevdâdan berî

22 Seng-i reşk ile kebûd eylerdi Mânî sînesin
Görse bu resm üzre bunda nakş olan nîlûferi

23 Bulmış âmîziş zemîn ile zamân bir gûne kim
Çeşm-i gerdûn farḳdan ḳaldı 'araźla cevheri

24 Metnine dîvârınuñ taḥrîr olunmış Bûstân
Resm olunmış saḳfına nakş-ı ḫayâl-i Âzerî

25 Kim nigâh eylerse rûy-ı şâhid-i maḳṣûdını
Gösterür âyîne-i kâşîsi ṣûret-güsteri

26 Berḳ urur mânend-i encüm ol muraṣṣa' câmlar
Ṣân kitâb-ı Aḫterîdür yâ Ṣıḥâḥ-ı Cevherî

27 Ter-mizâc u seng-dil bir şûḫ-ı ḫarf-endâzdur
Ṭâs-ı çerḫe dil döker fevvâre-i şirînteri

---

18 ḳaṣr-ı S1,S3 :saḳf S2,İ.
22 bunda :böyle Ü,M (A'da bu kelime eksik)

28 Bir ḫazîne sîme mâlikdür anuñçün muttaṣıl
Her ser-engüştinde var zerden birer engüşteri

29 Ḥüsni bu ḳaṣruñ bu kâfîdür ki teşrîf eyleye
Pâdişâhân-ı cihânuñ server-i ser-defteri

30 Ḥażret-i sulṭân Muḥammed Ḫân-ı 'âlem-gîr kim
Efser-i mihre sezâdur her kemîne çâkeri

31 Pâdişâh-ı maşrıḳ u maġrib ḫidîv-i baḥr u berr
Şehryâr-ı 'âlem u âdem şeh-i ins ü perî

32 Ol ḫidîv-i nuṣret-ârây-ı maġâzî-pîşe kim
Tûtyâdur dîde-i tevfîḳe gerd-i leşkeri

33 Ṭıynet-i pâkinde mużmer neş'e-i terkîb-i cûd
Nusḫa-ı ẕâtında mersûm âyet-i sa'd-aḫteri

34 Nuṭḳına leb-teşne aḥkâm-ı rûsûm-ı mekremet
Ẕâtına dil-beste âyîn-i merâḥim-perveri

35 Dâd-ḫᵛâhânuñ penâhı sâyebân-ı devleti
Bî-kesânuñ rûzgâr-ı 'adli yâr u yâveri

36 Mevsim-i 'adlinde çekdüm ẓulmden destüm diyü
Mihr-i encümle felek itmiş müretteb maḥżarı

---

29 server-i :server u S2
35 yâr u yâveri :yâver yâveri S2.

37 Ḳalmadı âvâze-i şöhret mülûk-ı 'aṣrda
Sürmedür gûyâ gelû-yı 'âleme ḫâk-ı deri

38 Ṣaḥne-i 'adlî girelden çârsûy-ı 'âleme
İtdi berçîde felek hengâme-i şûr u şeri

39 Nusḫa-i elṭâfını taḥrîr içün dest-i ṣabâ
Ṣafḥa-i deryâya çekmiş mevcelerden mıṣṭarı

40 Devr-i ḥıfẓında miṣâl-i kîmyâ nâ-yâbdur
Pây-ı ṣem'-i bezmde pervânenüñ ḫâkisteri

41 Ġâlib olsun 'ömrinüñ müstaḳbeli mażîsine
Tâbe-ḫaṣr olsun dehânı emr u nehyüñ maṣdarı

42 Eyleye bu ḳaṣr içinde her murâd üzre ḥużûr
Ṣıḥḥat olsun devletiyle şevketinüñ reh-beri

43 Eyleyince seyr içün âġûş-ı çeşmümde mekîn
Nâbiyâ bu ḳaṣr-ı vâlâ-yı hümâyûn-peykeri

44 Pâ-nihâde oldı ḫâmem eyledüm târîḫini
Mesned-i sulṭân Muḥammed müttekâ-yı dâverî

1089

---

42 şevketinüñ rehberi : şevketiyle rehberi S2
Eyleye bu ḳaṣr içinde her murâd üzre ḥużûr:
Eyleye yâ Rab bu ḳaṣr içre murâd üzre ḥużûr A

31

TÂRÎḪ BERÂY-I TAMÂM-ŞUDEN-İ KİTÂB-I TUḤFETÜ'L-ḤARAMEYN (*)

Mefâ'ilün Fe'ilâtün Mefâ'ilün Fe'ilün

1 Cenâb-ı Ḥaḳḳa hezârân hezâr ḥamd ü senâ
Ki itdi luṭf ile bu 'abd-i kemterin iḥyâ

2 Ne istedümse naṣîb oldı râh-ı beytinde
Ne ḥâcetüm var ise eyledi keremle 'aṭâ

3 'Ale'l-ḫuṣûṣ ki bu şâhid-i nev-âmedenüñ
Ki ḥüsn-i lafẓı virür câna neşve-i şahbâ

4 Edâ-yı dil-keşi ta'bîr-i şîve-âmîzi
Olur muḥayyir-i ṭab'-ı ahâlî-i inşâ

5 'Aceb mi câme-i ḳadd-ı ḳabûl olursa budur
Metâ'-ı tâze ẓuhûr-ı ḳalem-rev-i ma'nâ

6 Bu feyż ḫâme-i Nâbî'ye râh-ı Ḥaḳ'dandur
Ki oldı böyle 'arûs-ı laṭîfe çihre-güşâ

7 Didüm tamâmına Nâbî bu nüshanuñ târîḫ
Bu Tuḥfe-i Ḥarameynüm ḳabûl ide Mevlâ 1090

32

TÂRÎḪ-İ DÎGER (*)

Fe'ilâtün Fe'ilâtün Fe'ilâtün Fe'ilün

1 Ḳatre-i âbın içenler didi Nâbî târîḫ
Yapdı Ḥaḳ râhına bu bürkeyi Yûsuf Pâşâ 1091

33

TÂRÎḪ-İ VEFÂT-I ḲAPLAN PÂŞÂ EZ-MARAŻ-I ŞÎR-PENÇE (*)

Fâ'ilâtün Fâ'ilâtün Fâ'ilâtün Fâ'ilün

1 Mâ-ḥaṣal Ḳaplân'ı yıḳdı pençe-i şîr-i ecel 1091

---

31 S1,69b ; S3,71a;A,184a

(*)S1
: Târîḫ Berây-ı Tamâm-şuden-i Tuḥfetü'l-Ḥarameyn S3
: Târîḫ-i Tuḥfetü'l-Ḥarameyn A
2 'aṭâ :revâ S3,A

(**)Bu târîh,Nâbî'nin "Tuḥfetü'l-Ḥarameyn" adlı eserinin sonunda da yer almıştır.Bkz.Tuhfetü'l-Harameyn,İst.1265, s.112

32 S1,57b ; S3,56a
(*)S1,S3.

33 S1,73b ;S3,71b
(*)S1,S3.

34

Fâ'ilâtün Fâ'ilâtün Fâ'ilâtün Fâ'ilün

Dinse şâyândur bu me'vâya mükerrer gülsitân

35

TÂRÎḪ-İ VEFÂT-I MUṢṬAFÂ AĠÂ DER-ḤALEB (*)

Fâ'ilâtün Fâ'ilâtün Fâ'ilâtün Fâ'ilün

1 Muṣṭafâ Aġâ ser-i bevvâb-ı ẕât-ı muḥterem
Olıcaḳ şehr-i Ḥaleb'de âşiyân-gîr-i fenâ

2 Her ziyâretle gelenler ḥâkine idüp du'â
Didiler târîḫ ola raḥmet be-rûḥ-ı Muṣṭafâ

36

ḲAṢÎDE-İ TEHNİYE DER-ŻIMN-I TÂRÎḪ-İ ṢADÂRET-İ EL-ḤÂC 'ALÎ PÂṢÂ (*)

Fe'ilâtün Fe'ilâtün Fe'ilâtün Fe'ilün

1 Ey ḫoşâ müjde-i cân-baḫş-ı meserret-fermâ
K'eyledi encümen-i 'âlemi leb-rîz-i şafâ

2 Bâb-ı luṭfın yine açdı kerem-i Rabbânî
Eyledi teşneleri ġarḳa-i iḥsân u 'aṭâ

3 Cereyân eylemege başladı seylâb-ı murâd
'Alemüñ mezra'a-i ḫᵛâhişin itdi iḥyâ

---

34 S2,97a
(*)Başlıksız

35 S2,122b ;S3,71a
:Târîḫ-i Vefât-ı Muṣṭafa Aġâ Ser-i Bevvâbîn S2

36 S1,50a ; S2,96b ; S3,49a ;Ü,51a;M,45b;A,189b
(*)S2 /:Târîḫ-i Tehniye-i Ṣadâret-i El-ḥâc 'Alî Pâşâ M
:Târîḫ Berây-ı Vezâret-i El-ḥâc 'Alî Pâşâ S1,S3,Ü,A
2 iḥsân u 'aṭâ : iḥsân-ı 'aṭâ S1,S3,M,A

4 Ḥârlar oldı dürûde çemen-i devletde
Yirine oldı şükufte yine verd-i bûyâ

5 Jeng virmişdi yine âyine-i iḳbâle
Virdi rûşenger-i taḳdîr-i Ḥudâ tâze cilâ

6 Çekilen derde ḳażâ ḳaṣd-ı mükâfât itdi
İtdi bir mü'temen-i 'âdili ṣadrü'l-vüzerâ

7 İtdi çil merḥaleden mihr-i şeref istiḳbâl
Sürdi yüz maḳdemine menzil ile 'izz ü 'alâ

8 Ber-murâd oldı murâd üzre nigîn-i devlet
Dönerek Ka'besine ṭutdı yüzin ḳıble-nümâ

9 İftiḫâr-ı vüzerâ ya'ni 'Alî Pâşâ kim
Cebhesinde görinür mâh gibi nûr-ı Ḥudâ

10 Adl ü inṣâf ile 'âlemde naẓîri nâ-yâb
Zühd ü taḳvâ ile bir miṯli daḫi nâ-peydâ

11 Çeşm-i giryânı yem-i raḥmete mülḥaḳ iki dil
Ḳalbi raḥmetle temevvücde miṯâl-i deryâ

12 Nûr-ı îmân ile pür Ka'be-i dîndür ṣadrı
Aña ḳındîldür ol ḳalb-i münevver-sîmâ

13 Ol ḳadar meşġale-i devlet ile hîç gitmez
Ḫâṭırından eṯer-i daġdaġa-i rûz-ı cezâ

14 Zîr-i pâyında daḫı mürde degül mûr-ı ża'îf
Başalı 'arṣa-i iḳbâle Süleymân gibi pâ

15 Var ise şimdi eger ol durur ancaḳ daḫı yoḳ
Mültecâ-yı żu'afâ püşt ü penâh-ı fuḳarâ

---

4 dürûde :derîde S2,Ü,M,A
5 yine : katı S3
8 yüzin :yüzini S1,S3
12 pür Ka'be-i dîndür :pür Ka'be demidür S2,Ü,M,bir Ka'be-i 'ulyâ A
15 püşt ü penâh :püşt-penâh S2,M,A

16 Âṣafâ 'ädil-i 'âlî-güher-i pâk-dilâ
Ey żiyâ-baḫṣ-ı 'uyûn-ı 'ulemâ vü vüzerâ

17 Her umûra ḳodı ḥikmetle Ḫudâ bir miftâḥ
Ṣun' ile eyledi her 'illete bir gûne devâ

18 Devletüñ ṭab'ına oldı bu 'ilel kim sârî
Seni bu 'illet içün eyledi Ḥaḳ maḥż-ı şifâ

19 Bir maraż kim ola bir başḳa tabîbe mevḳûf
Müteḥayyirdür o 'illetde kibâr-ı ḥükemâ

20 Sendedür merhemi bu zaḫm-ı cigergâh-ı ġamuñ
Müttefiḳdür bu kelâm üzre ser-â-ser dünyâ

21 Seni de bu maraża itdi ṭabîb-i ḥâżıḳ
Ḫâliḳ-i 'arż u semâvât 'alâ celle 'alâ

22 Ḥaḳ senüñ żâtuñı bu fetḥe ṭılısm itmişdür
Yüri Allah oñara fetḥ ü ẓafer saña sezâ

23 Senden ümmîd idinür fetḥi cihân k'olmışdur
Nuṣretüñ a'ẓam-ı esbâbı ṣalâḥ ü taḳvâ

24 Senden olur yine olursa bu derde çâre
Ṣadra teşrîfüñe çoḳdan müteraḳḳıb dünyâ

25 Ṣadra teşrîfüñ idi maṭlabı nâsuñ yek-ser
Ḥaḳdan eylerler idi cümle bu iḥsânı recâ

26 Hep bilürlerdi ḫafiyyâta olanlar vâḳıf
Ki seni eyledi bu 'uḳdeye Ḥaḳ 'uḳde-güşâ

27 Dâstân eyledi dillerde Ḫudâ evṣâfuñ
Nice yıldur ki oḳur nâmuñı a'lâ ednâ

28 Devlete vâsıṭa-i fetḥdür inşâ'a'llâh
Ey semiyy-i esedu'llâh-ı 'Alî Şîr-i Ḫudâ

---

23 a'ẓam-ı :mu'ẓam S2
27 nâmuñı:fetḥüñi M,A
28 semiyy-i :ismi M

29 Budur ümmîdümüz Allâhu te'âlâdan kim
Perçem-i tuġuñ ola nuṣret ile nâṣiye-sâ

30 Olasın düşmene ġâlib dönesin devlet ile
İdesin 'adl ile vîrân-ı cihânı iḥyâ

31 Âṣafâ eski ḳuluñ köhne du'âcuñ Nâbî
Şevḳ ile mıṣra'-ı târîḫüñ iderken imlâ

32 Bir beşîr irdi beşâretle didi târîḫin
'Alî Pâşâya mübârek ide ṣadrı Mevlâ

37

Mef'ûlü Fâ'ilâtü Mefâ'îlü Fâ'ilün

1 Seyyîd 'Alî Efendi o müftî-i 'aṣr kim
Zeyn itdi ẕâtı ṣadr-ı refî'-i meşîḫte

2 İtdükde ref'-i ferş-i iḳâmet bu 'arṣadan
Vardı cinânda mesned-i me'vâ-yı râḥata

3 Târîḫini zebân-ı zamân didi Nâbiyâ
Seyyîd 'Alî Efendi revân oldı cennete

---

37 S2,95b

38

TÂRÎḪ BERÂY-I ḪÂNE-İ ḤÂCI 'ALÎ EFENDİ DER-İSTÂNBUL (*)

Mef'ûlü Fâ'ilâtü Mefâ'îlü Fâ'ilün

1 Bu dil-nişîn şafâkede-i 'âfiyet-medâr
Kim oldı dest-sâz-ı 'Aliyy-i 'Ömer-nijâd

2 Şadrında zâtı encümen-efrûz-ı kâm olup
Bulsun deri teveccüh-i iḳbâl ile güşâd

3 Revzenleri memerr-i nesîm-i ümîd olup
Olsun devâm-ı devlet ü ṣıḥḥatle ber-murâd

4 Ser-çeşme-i ümîdini pür-cûş idüp Ḫudâ
İtsün derûn-ı şâfını çün selsebîl şâd

5 Nâbî oḳur bu mıṣra'-ı târîḫi selsebîl
Ḥâcı 'Alî Efendi'ye bu ḫâne sa'd bâd 1097

39

TÂRÎḪ BERÂY-I ḲAṢR-I SÜLEYMÂN PÂŞÂ DER-RUHÂ (*)

Fe'ilâtün Fe'ilâtün Fe'ilâtün Fe'ilün

1 Ḥabbezâ ḳaṣr-ı ḫoş-âyende-i nev tâze edâ
Ki temâşâsı virür rûḥa ġıdâ çeşme żiyâ

2 Ḳaṣr-ı Cennet gibi dünyâda naẓîri nâ-yâb
Miṣli maḳṣûre-i Fîrdevs gibi nâ-bînâ

---

38 S1,64a ; S2,113b ; S3,62b ;Ü,58a;M,53b;A,188a
(*)S1,S3
:Târîḫ-i Ḫâne-i 'Alî Efendi Der-İstânbul S2,M
:Târîḫ Berây-ı Ḫâne-i Ḥâcı 'Alî Efendi Ü,A
3 devâm:ḥırâm M

39 S1,65b ; S2,111b ; S3,64b ;Ü,53a;M,47b;A,190b
(*)S1,S3
:Târîḫ-i Dîger Berây-ı Ḳaṣr-ı Süleymân Pâşâ
Der-Şehr-i Ruhâ S2,A
:Târîḫ Berây-ı Ḳaṣr-ı Süleymân Pâşâ Ü,M

1 nev : bu S2 / edâ :binâ S2,S3,Ü,M,A
2 nâ-bînâ :nâ-peydâ S1,S3,Ü,M,A

3 Buña mânend olamaz ḳaṣr-ı zücâcî-i felek
Âbda 'aksi olur ancaḳ olursa peydâ

4 Ḥaḳ budur ki eṣer-i pâk-i cihân-ârâdur
İtmedi kimse daḥı böyle maḥallinde binâ

5 Budur ol cilvegeh-i mu'cize-i "Berd ü Selâm"
Mehbiṭ-i vaḥy-ı Ḫudâ maẓhar-ı âyât-ı hüdâ

6 Budur ol mâ-ḥaṣal-i nehr-i raḥîḳ ü tesnîm
Budur ol ḳıṭ'a-i gülzâr-ı na'îm ü me'vâ

7 Budur ol âb-ı ṣafâ-baḫş-ı revân-perver kim
Eyledi feyż-i ezel pây-i Ḫalîl'e icrâ

8 Ḥüsninüñ vaṣfına emvâcı süṭûr-ı taḥrîr
Ṭarḥınuñ medḥine mâhîsi zebân-ı güyâ

9 Kendü ruḫsârını âyînede seyr itmek içün
Virdi rûşenger-i bâd âyîne-i âba cilâ

10 İdicek himmet ile Nâbî bu ḳaṣrı ibdâ'
Çeşmeden dâ'ire-i 'ayn-i rehâ buldı Ruhâ

11 Cereyân-ı leb-i âb ile didüm târîḫin
Yapdı bu ṭarḥ-ı dil-âşûbı Süleymân Pâşâ 1099/1100

40

TÂRÎḪ-İ VEFÂT-I KETḪUDÂY-I NÂẒIM DER-ḤALEB (*)

Fâ'ilâtün Fâ'ilâtün Fâ'ilün

1 Ḥâcı İbrâhîm âḫir itdi 'azm-i âḫiret
Eylesün Allâh ta'âlâ menzilin "berd ü selâm"

2 Geldi bir hâtif didi târîḫ-i sâl-i fevtini
Ḥâcı İbrâhîm'e firdevs-i berîn ola maḳâm
1102

---

3 peydâ :hem-tâ S1,S3

40 S1,73b ; S2,123a ;S3,71b ;M,56a
(*)S1,S2,S3
:Târîḫ-i Ḥâcı İbrâhîm M

41

TÂRÎḪ BERÂY-I ḤAMMÂM-I 'ALÎ BEG DER-ḤALEBÜ'Ş-ŞEHBÂ (*)

Fe'ilâtün Fe'ilâtün Fe'ilâtün Fe'ilün

1 Faḫr-ı a'yân-ı cihân ḥażret-i Şa'ban Aġâ'nuñ
Dür-i yek-dâne-i baḥr-ı ṣadef-i eyyâmı

2 Ya'nî maḫdûmı 'Ali Beg ki aña virmiş Ḥaḳḳ
Edeb ü ma'rifet ü 'aḳl ü maḳâm-ı sâmî

3 Pânzdeh sâle bu germ-âbe ḫarâb olmışken
Oldı menvî aña termîm ile istiḥkâmı

4 İtdi tecdîd o ḳadar zînet ile zîver ile
Ki ider ḫande meh ü mihr-i sipihre câmı

5 Çeşm-i 'uşşâḳ gibi germ-revân lûleleri
Nûrdan rîḫte endûde-i saḳf u bâmı

6 Suffesinde görür erbâb-ı ṣafâ ṣafvet-i dil
Ḫalvetinde bulur eṣḥâb-ı tecerrüd kâmı

7 Ṭayyib ü ṭâhîr ider lüleleri insânı
Gösterür ferş-i ruḫâm âyineveş ecsâmı

8 Olmada nûr-fezâyende-i erbâb-ı naẓar
Gûyiyâ Mîr 'Alî ḳıṭ'asıdur endâmı

9 Germ ü serd âb gelince didi Nâbî târîḫ
İtdi Şehbâ'yı müzeyyen 'Alî Beg ḥammâmı

1101

41 S1,68a ;S2,106b ;S3,67a ;Ü,57b;M,52b;A,191a

(*)S1,S3,Ü,M,A
:Târîḫ-i Germâbe-i Ḥażret-i Ṣadr-ı 'Alî 'Alî Pâşâ S2
4 zînet ile :zînet ü S2 //
Ki ider ḫande meh ü mihr-i sipihre câmı :
Ki ider ḫande sipihr üzreki mihre câmı S1,S3,Ü,M,A
6 eshâb :erbâb-ı S2,M
7 Ṭayyib ü ṭâhir ider lüleleri insânı :
Ṭayyib ider ṭâhir ider lüleleri insânı S2

42

TÂRÎḪ BERÂY-I ḪÂNE-İ ḤÜSEYN AĠÂ DER-ḤALEBÜ'Ş-ŞEHBÂ (*)

Fe'ilâtün Mefâ'ilün Fe'ilün

1 Ey ḫoşâ cây-gâh-ı nev-bünyâd
Ḳodı nâmın felek Ḥüseyn-âbâd

2 Ṭarḥı nâzik zemîni nâzikter
Hey'eti ḫoş binâsı nev-îcâd

3 Teknesidür ḫamîr-i mâye-i 'ayş
Ṭâḳıdur reşk-baḫş-ı seb'-i şidâd

4 Çeşm-i bînâ-miṯâl revzenler
Virmede nûr-ı âftâba kesâd

5 Her ṭaraf rehgüẕâr-ı revzenden
Güẕer itmekdedür ḳavâfil-i bâd

6 Görinür cânibeyn revzenden
Kişver-i Rûm u ḫıṭṭa-i Baġdâd

7 Var binâsında ṭurfe ḫâṣṣiyyet
Ġamlu girse olur derûnına şâd

8 Her gören şaḥn-ı dil-peẕîrin olur
Murġ-ı 'işret şikâr ider ṣayyâd

9 Her giren enderûnına eyler
Şiddet-i rûzgârdan feryâd

10 Bü'l-'aceb kârgâh-ı 'işret kim
Ġuṣṣa maṣraf sürûrdur îrâd

11 Ḥaleb'e reşk iderse lâyıḳdur
Bu binâ ḥasretiyle cümle bilâd

---

42 S1,67b ;S2,112b;S3 66b ;Ü,56b;M,52a;A,191a
(*)S1,S3,Ü,A
:Târîḫ-i Ḫâne-i Ḥüseyn Aġâ Der-Ḥalebü'ş-Şehbâ S2,M
2 nev-îcâd :nev-bünyâd S1,S2,S3,Ü,M
4 bînâ-miṯâl :bînâ miṯâli S2,Ü,M,A

12 Ṣâḥibünüñ derûnına beñzer
Pâk u ṣâfî vü ẕevḳ-baḫş u cevâd

13 Girseler ṣaḥnına maḥabbetden
Birbirine ṣefîḳ olur ḥussâd

14 Bâd-ı gül-bîz-i cân-fezâsından
İnḳılâb üzredür ṣalâḥa fesâd

15 Ruḥ-baḫş olmadan nesîm-i ṣabâ
Hep hevâsından eyler istimdâd

16 Câm-ı rengîn ü dil-nişînînden
Güẕer eyler hemîşe bûy-ı murâd

17 Nûr giymez libâs-ı reng-âmîz
Câm-ı rengîni itmese imdâd

18 Bâbı me'lûf-ı maḳdem-i aḥbâb
Ṣaḥnıdur ḥvân-ı ni'mete mu'tâd

19 Naḳş-ı nev ṭarz-ı nîk pervâzı
Ḥayret-efzâ-yı Mânî vü Bihzâd

20 Saḳf u dîvârıdur dem-i ṭâvûs
Ṭarḥıdur 'aynı ile ẕât-ı 'imâd

21 Siyyemâ ṭarḥın eylemiş taḥrîr
Ḳalem-i siḥrkâr ile üstâd

22 Ḳalemüñ ḳıl ḳadar çoḳ olsa dili
Yine itmez meḥâsinin ta'dâd

23 Çeşm-i 'işret-perest-i yârâna
Görinür cebhesinde naḳş-ı murâd

24 Her gören Nâbiyâ didi târîḫ
Nâzenîn ḫâne bu mübârek bâd 1102

---

16 Güẕer eyler hemîşe bûy-ı murâd :Güẕer itmekdedür ḳavâfil-i bâd S2,Ü,M,A
18 bâbı :pâyı S2
19 Bu beytin ilk mısraı vezne uymamaktadır.
23 cebhesinde :şemsesinde S2,Ü,M,A

43
TÂRÎḪ BERÂY-I ḤÂNE-İ ḤOD (*)

Fâ'ilâtün Fâ'ilâtün Fâ'ilâtün Fâ'ilün

Rûz-ı itmâmında bu cây-ı meserret-güsterüñ
Kim temâşâsı ferâmûş itdürür peymâneyi
Ḳudsiyân ṭâḳ-ı sipihre yazdılar târîḫini
Saña Mevlâ Nâbiyâ sa'd eyleye bu ḫâneyi

1103

44
TÂRÎḪ-İ ẒUHÛR-I MÎM Ü 'AYN (*)

Fe'ilâtün Mefâ'ilün Fe'ilün

1 Ḳavl-i cifr üzre iki ḳuṭb-ı güzîn
Ya'ni Mehdî vü Ḥażret-i 'Îsâ

2 Ḳanġı târîḫde iderse ẓuhûr
Meşnevî-i şerîf ider îmâ

---

43 S1,70a ; S2,116b ; S3,68b ;Ü,60a;M,55b;A,191a
(*)S1,S3,Ü,M,A
:Târîḫ-i Ḫâne-i Nâẓım Der-Ḥalebü'ş-şehbâ S2

44 S1,70b ; S2,124a ; S3,68b ;Ü,62a;M,57a;A,203b
(*)S1,S2,S3
:Târîḫ-i Cifrî M
:Târîḫ-i Dîger A

45
TÂRÎḪ BERÂY-I VİLÂDET-İ ŞEH-ZÂDE-İ SULṬÂN MURÂD BİN SULṬÂN AḤMED ḪÂN (*)

Fâ'ilâtün Fâ'ilâtün Fâ'ilâtün Fâ'ilün

1 Eyledükde çeşm-i ẓıllu'llâh Sulṭân Aḥmed'i
Rûşenâ şeh-zâde-i ḫurşîd-rû Sulṭân Murâd

2 Buldı ol täze nihâl-i gülsitân-ı devletüñ
Maḳdeminden revnaḳ-ı ṭab'-ı hümâyûn izdiyâd

3 Maḳdem-i sa'd-iḳtirânın itdi Fettâḥ-ı kerîm
Müşkilât-ı 'uḳde-i ümmîde miftâḥ-ı güşâd

4 Lâmi' oldukda fürûġ-ı âftâb-ı ṣûreti
'Âlemüñ köhne metâ'-ı şemsine geldi kesâd

5 Ola 'ömr ü devleti ber-vefḳ-i dil-ḫvâh-ı peder
Hem-civâr-ı 'izz ü rif'at hem-nişîn-i imtidâd

6 Köhne-vaṣṣâf-ı eb ü cedd Nâbî-i âşüfte-ḥâl
İdicek târîḫ içün bâlîn-i fikre istinâd

7 Nâgehân hâtif ser-engüşt-i işâretle didi
Luṭf-ı rabbâniyle Sulṭân Aḥmed oldı ber-murâd

---

45 S1,47b ; S2,89a ; S3,46b
(*)S1 :Târîḫ-i Vilâdet-i Şerîf Ḥażret-i Sulṭân Murâd Bin Sulṭân Aḥmed Ḫân S2
:Târîḫ-i Vilâdet-i Şeh-zâde Sulṭân Murâd Bin Sulṭân Aḥmed Ḫân S3

46

TÂRÎḪ-İ ḪATT (*)

Fâ'ilâtün Fâ'ilâtün Fâ'ilâtün Fâ'ilün

1 Kilk-i ḳudret mâ'il olmış ḳâmet-i dil-cûyına
Böyle naḳş-ı ḫûb yazmış ḫaṭṭ-ı 'anber-bûyına

2 Gûyiyâ mecmû'a-i eş'âr-ı ehl-i 'aşkdur
Mû-şikâfânuñ sebebdür nice güft ü gûyına

3 Levḥa-i ḥüsnine cedvel çekdi ressâm-ı ezel
Ḥüsn-i ḫaṭṭın eyleyüp ta'lîk her bir mûyına

4 Ḫaṭ degül evvel naẓarda söyledüm târîḫini
Ḳıl ḳalemle sûre-i Yûsuf yazıldı rûyına

47

TÂRÎḪ BERÂY-I ḲÂḌI-İ EYYÛB ḪAYRÎ EFENDİ (*)

Mef'ûlü Fâ'ilâtü Mefâ'îlü Fâ'ilün

1 Eyyûb olınca Ḫayri Efendiye ber-güẕâr
Târîḫini melek didi şîrîn ü şîvekâr 1108

---

46 S3,68a

47 S1,71a ;S2,121b ;S3,69a;Ü,60a;M,56a;A,198b
(*)S1,S3.
:Târîḫ-i Âmeden-i Ġulâm-ı Eyyûb S2
:Târîḫ-i Âmeden-i Eyyûb Ez-Arż-ı Rûm M

48

TÂRÎḪ-İ SEBÎL-İ ḤÂCÎ ḤÜSEYN AĠÂ DER-ḤALEB (*)

Fâ'ilâtün Fâ'ilâtün Fâ'ilâtün Fâ'ilün

1 Bu sebîli mevḳi'inde eyledi Allâh binâ
Ṣıdḳ ile Ḥâcî Ḥüseyn Aġâ ṣadîḳ-i ḫoş-nihâd

2 Niyyeti âbı gibi ṣâf olduġından eyledi
Böyle bir ḫayra muvaffaḳ ḥażret-i Rabbü'l-'ibâd

3 Ḳubbesi 'âlî binâsı ḫûb âbı serd ü sâf
Ṭarḫı ḫoşter ṭarzı nâzikter hevâsı rûḥ-zâd

4 Nâbiyâ âbın içenler didiler târîḫini
Fî-sebîli'llâh bu mâ' rûḥ-ı Ḥüseyn'i ḳıldı şâd

1108

49

TÂRÎḪ (*)

Fe'ilâtün Fe'ilâtün Fe'ilâtün Fe'ilün

1 Muṣṭafa Beg güher-i ṣulb-i vezîr-i ekrem
Doġıcak maṭla'-ı imkânda miṣâl-i ḫurşîd

2 Oldı yümn-i ḳadem-i meymenet-endûzı ile
Neş'e-baḫşâ-yı żamîridür ṣadr-ı sa'îd

3 Olasın Samadâniyyet-i Ḥaḳ'da maḥfûz
Her umurında ide 'avn-ı İlâhî te'yîd

4 Nâbi-i dâ'î du'â ile didi târîḫin
Muṣṭafa Begüñ ola ḳadri 'alâ 'ömri mezîd

---

48 S1,57b ; S2,107b ; S3,56b ; Ü,58a;M,53b;A,198b
(*)M
:Târîḫ Berây-ı Sebîl-i El-ḥâc Ḥüseyn Aġâ S1,S3,A
: Târîḫ-i Çeşme-i Ḥażret-i Ḥâcî Ḥüseyn Aġâ S2
3 Ḳubbesi 'âlî binâsı ḫûb âbı serd ü ṣâf :
Ḳubbesi ḫûb u binâsı ḫûb u âbı serd ü ṣâf S2
4 ṣâd :yâd S1,S3,Ü

49 S2,93b

50
TÂRÎḪ-İ FETH-İ ḲAL'A-İ GİRÎD BE-DEST-İ AḤMED PÂŞÂ DER-ZAMÂN-I SULṬÂN MUḤAMMED ḪÂN (*)

Mefâ'îlün Mefâ'îlün Mefâ'îlün Mefâ'îlün

1 Girîd'üñ 'uḳde-i düşvâr olan ḥısn-ı felek-resmin
Olınca fetḥe maẓhar sa'y-ı destûr-ı ser-âmedden

2 Zamâne "aḥmedû" âvâzesiyle dehri pür itdi
Girîd nûş eyleyince câm-ı fetḥi dest-i Aḥmed'den

3 Girîd'üñ sûrı sûr-ı cenge oldı dâ'ire gûyâ
Ki ṭatdı ḍarb-ı fetḥüñ sillesin ceyş-i mü'eyyedden

4 Girüp atlu piyâde ḳal'aya destûr-ı ekremle
Binânuñ ṭoldı ebvâbı mezîdât-ı mücerredden

5 Ḳoyup Nâbî zemîne rûy-ı inṣâfı didi târîḫ
Girîd'i ḳıldı Aḥmed behrever dîn-i Muḥammedden

---

50 S1,46a ; S2,103b ; S3,45a ;Ü,49b;M,44a;A,186b

(*)S2/:Târîḫ-i Fetḥ-i Girîd Ü
:Târîḫ Berây-ı Fetḥ-i Girîd S1,S3,M
4 ebvâbı : ebdânı S2,Ü,M,A

TÂRÎḪ BERÂY-I TA'MÎR-KERDEN-İ SERÂY-I ḤALEBÜ'Ş-ŞEHBÂ VÂLİ-İ EYÂLET HASAN PÂŞÂ (*)

Fe'ilâtün Mefâ'ilün Fe'ilün

1 Âsaf-ı Cem-ḥaşem Ḥasan Pâşâ
Zîb-i ṣadr-ı nişîmen-i temkîn

2 Oldı Sulṭân Muḥammed eyyâmı
Ḫâṣ Oda maḳdemiyle çerḫ-i berrîn

3 Ba'dehu eyleyüp Süleymân Ḫân
Ḥüsn-i ḫulḳ u sülûkına taḥsîn

4 İtdi Çaḳırcıbaşılıġla çerâġ
Bâz-ı iḳbâli oldı evc-i güzîn

5 Câlis olduḳda taḫta Aḥmed Ḫân
Eyledi manṣıbında yine mekîn

6 İtdi ḥattâ Çaḳırcıbaşılıġın
Mîr-'alemüñ żamîmesine ḳarîn

7 Aña dek kim cenâb-ı faḫr-ı mülûk
Muṣṭafa Ḫân ḫidîv-i rûy-ı zemîn

8 Devlet ü şevket ü şehâmetle
Olıcaḳ pâdişâh-ı taḫt-nişîn

9 Muktezâ-yı 'alâḳa-i ezelî
Oldı esbâb-ı rif'atine mu'în

10 Götürüp bî-niyâz ü bî-ḫᵛâhiş
Eyledi kethüdâ-yı bevvâbîn

11 Bu 'acebdür ki düşdi târîḫi
Naṣbına kethüdâ-yı bevvâbîn 1106

12 Görüp emsâlinüñ ser-efrâzı
İtdi Rûm ili pâyesin ta'yîn

13 Manṣıb u pâye ile oldı se sâl
Maḥrem-i pâdişâh-ı 'adl-âyîn

---

1 S1,64a ; S2,99a; S3,63a ;Ü,60b;M,56a;A,192a
(*)S1,S3
:Târîḫ-i Binâ-yı Ḥasan Pâşâ Der-Ḥalebü'ş-Şehbâ S2,M

4 evc-i :çerḫ-i S2,A
7 kim :tâ S2

T.C. YÜKSEKÖĞRETİM KURULU
DOKÜMANTASYON MERKEZİ

14 Ba d . . . âft . . . li
Oldı esbâb-ı irtifâ'a ḳarîn

15 İtdiler kevkeb-i vezâret ile
Ḳaramân ḥıṭṭasını zîr-i nigîn

16 Özi câniblerinde bir müddet
Oldı serdâr-ı râh-ı dîn-i mübîn

17 Biñ yüz on sâlinüñ ḥilâlinde
Ḥaleb'e ṣaldı sâye-i temkîn

18 Belde-i meymenet-fezây-ı Ḥaleb
İftiḫâr-ı bilâd-ı rûy-ı zemîn

19 Olıcaḳ devlet-i ḳudûmından
Ġıbṭagâh-ı biḳâ'-ı ḫuld-ı berrîn

20 Mesned-i âṣafân serây-ı refî'
Dâr-ı ḥükm-i umûr-ı devlet ü dîn

21 Vüzerâ gelmemegle meştâdan
Olmış idi ḫarâb ü bûm-nişîn

22 Saḳf ü dîvârdan eger yoġ idi
Dil-i vîrâna dönmiş idi hemîn

23 Eyleyüp 'ırḳ-ı ġayreti ḥareket
İtdi ta'mîre himmetin ta'yîn

24 Buldı yümn-i teveccüh ile niẓâm
Ḥüsn-i ṣûretde bu binâ-yı metîn

25 Birbirinden maṣîf ü meştâsı
Oldı ḫâṭır-güşâde vü rengîn

26 Ḳaldı nâm ü nişânesi bâḳî
Oldı âṯârı mûcib-i taḥsîn

27 Yaz du'âsın cebîn-i dîvâra
Nâbiyâ her gören disün âmîn

28 İde dâ'im mühendis-i taḳdîr
Ḫâne-i 'ömr ü devletin tezyîn

29 Leb-i bülbül gelüp didi târîḫ
Oldı dîvân-ḫâne-i rengîn 1110

---

14 ḳarîn :mu'în S2,Ü,M,A
16 râh-ı dîn-i mübîn:dâr-ı dîn-i mübîn.S2,Ü,M,ceyş-i dîn-i mübîn A
26 âṯârı :âṯâr-ı S1,S3,Ü,M
28 -M

52
TÂRÎḪ BERÂY-I TA'MÎR-İ GÜNBED-İ MERḲAD-İ ḤAẒRET-İ MEVLÂNÂ ḲADDESA'LLÂHU TA'ÂLÂ SIRRUHU (*)

Mef'ûlü Fâ'ilâtü Mefâ'îlü Fâ'ilün

1 Sırr-ı Ḫudâ muġîṣ-i verâ ḳuṭb-ı evliyâ
Sulṭân-ı sikkedâr ü küleh-baḫş-ı ma'nevî

2 Ṣâḥib-serîr-i Belḫ ü ḫüdâvendgâr-ı Rûm
Mesned-ṭırâz-ı ṣûret ü ma'nî-i ḫusrevî

3 Mihr-i sipihr-i keşf ü kerâmet veliyy-i Ḥaḳ
Sâlâr-ı aṣfiyâ sipeh-engîz-i uḫrevî

4 Ḳuṭbu'l-medâr-ı ma'nî ki olmış semâ'ınuñ
Fânûs-ı bî-ḳarâr-ı semâvât peyrevi

5 Maḫdûm-ı ḫânedân-ı ḫilâfet-penâh-ı ṣıdḳ
Mîrâṣ ṣıdḳ-ḥâl ü maḳâlinde munṭavî

6 Ebr-i ḥayât-güster ü kân-ı güher-fürûz
Baḥr-ı telâṭum-âver-i emvâc-ı Meṣnevî

7 Ne Meṣnevî mütercem-i naẓm-ı kerîm kim
Her beyti bin ḫazâ'in-i esrârı muḥtevî

8 Her mevci mıṣra'ından olur teşnegân-ı 'aşḳ
Âb-ı ḥayât nûş idicek deñlü mürtevî

9 Olmış güşâde pençe-i deryûzeger gibi
Nisbetle aña ḫamse-i gencûr-ı Gencevî

10 Eyler benefşe zâr-ı sevâdı hemîşe baḫş
'Âşıḳlaruñ meşâmına enfâs-ı 'İsevî

---

52 S1,48a ; S2,105b ;S3,46b ;Ü,49a;M,43b;A,193a
(*)S1,S3 :Târîḫ-i Günbed-i Merḳad-ı Ḥażret-i Mevlânâ-yı Rûmî Ḳuddise Sırruhu'l-'azîz S2.
:Târîḫ-i Ta'mîr-i Günbed-i Merḳad-ı Ḥażret-i Mevlânâ Ḳaddesa'llâhu Ta'âlâ Sırruhu Ü,M,A
7 esrâra : esrârı M,A
8 mevci : mevc-i M,A

11 Bâlâ-yı meşhedinde olan ḳubbe-i bülend
Olmışdı rûzgâr ile erkânı nâ-ḳavî

12 Mi'mâr-ı ḳudret eyledi tecdîdini murâd
Giydürdi bâm-ı Ka'be gibi ḫil'at-ı nevi

13 Nâmı Ḥüseyn ḫulḳı ḥasen âṣaf-ı kerîm
Ṣadr-ı vezâretüñ güher-i mihr-i pertevi

14 Ta'mîrine teveccüh ıdüp beẕl-i mâl ile
Gösterdi luṭfda yed-i beyżâ-yı Müsevî

15 Buldı kemâl-i ḥüsn-i metânetle zîb ü fer
Oldı külâhı seb'-i semâvâta müstevî

16 Gerdûn naẓîr olur mı o dergâha kim ola
Aḳṭâb-ı dehr taḥt-ı ḳıbâbında münzevî

17 Ârâyiş-i kitâbesinüñ ḫvâstkârıdur
Rûḥ-ı 'azîz-i ḥażret-i Zer-kûb-ı Ḳonevî

18 Buldı niẓâm-ı tâze mebânî-i sâḥası
Âvâz-ı ḥüsni eyledi âfâḳ-ı sûdevî

19 Tecdîd-i 'arż-ḥâl-i 'ubûdiyyet itmege
Nâbî olınca ḫıṭṭa-i endîşe reh-revi

20 İtdi nüzûl mışra'-ı târîḫi ġaybdan
Ta'mîr olındı günbed-i 'ulyâ-yı Mevlevî

1110

53
DÎGER (*)

Fe'ilâtün Fe'ilâtün Fe'ilün

1 Mührdâr İsma'îl ol tâze nihâl
İdicek dâr-ı fenâdan rıḥlet

2 Leb-i cennet didi Nâbî târîḫ
Rûḥ-ı İsma'îl'e ola raḥmet

54
DÎGER (*)

Fâ'ilâtün Fâ'ilâtün Fâ'ilâtün Fâ'ilün

1 Âṣaf-ı devrân Muḥammed nâm destûr-ı kerîm
Ya'nî ṣadr-ı a'ẓam-ı sâbıḳ vezîr-i muḥterem

2 Eyledi bir ḫayr-ı mevlûduñ ḳudûmiyle Ḫudâ
Sîne-i bî-kînesin mesrûr u çeşmin muġtenem

3 Nâbî-i dâ'î iderken sâl-i târîḫin ḥisâb
Geldi bir hâtif olup şekl-i beşerde mürtesem

4 Ref'-i bâlâ-yı du'â ile didi târîḫini
Muṣṭafa Beg nûr-ı çeşm-ı âṣaf-ı pâkîze-dem

55
TÂRÎḪ BERÂY-I ḲAṢR-I MUṢṬAFA PÂŞÂ DER-'AYN-I ḪALÎLÜ'R-RAḤMAN 'ALEYHİ'S-SELÂM (*)

Fâ'ilâtün Fâ'ilâtün Fâ'ilâtün Fâ'ilün

1 Muṣṭafa Pâşà-yı 'âlî-şân vezîr-i bî-naẓîr
Kim Ruhâ şehrin ḳudûmı Cennet-âbâd eyledi

2 Olduġında devletiyle ḫıṭṭa-pîrây-ı Ruhâ
Merḥametle ḫâṭır-ı sükkânını şâd eyledi

---

53 S2,96a

54 S2,94a

55 S1,65b ; S2,111a ; S3,64a ;Ü,53a;M,47a;A,199a
(*)S1,S3. /:Târîḫ-i Ḳaṣr-ı Ḥażret-i Muṣṭafa Pâşâ Der-'Ayn-ı Ḫalîlü'r-raḥman S2
:Târîḫ-i Ḳaṣr-ı Ḥażret-i Muṣṭafa Pâşâ Der-Medîne-i Ruha M
:Târîḫ-i Ḳaṣr-ı Muṣṭafa Pâşâ Der-'Ayn-ı Ḫalîlü'r-raḥman 'Aleyhi's-selâm Ü
:Târîḫ Berây-ı Ḳaṣr Bünyâd-kerden-i Vezîr-i A'ẓam Muṣṭafa Pâşâ Der-Ḥaleb A

3 Oldı ḫalḳa sâyesi sermâye-i emn ü emân
Feṯḥ-i bâb-ı 'adl u ṣarf-i cevher-i dâd eyledi

4 Baḫtı 'âlîdür Ruhâ'nuñ kim gelüp böyle vezîr
Gıbṭagâh-ı Rûm u Şâm u Mıṣr u Baġdâd eyledi

5 Reṣm-i aḥkâm-ı vezâret ṭarz-ı âdâb-ı umûr
Zâtına maḫṣûṣ gûyâ kendü îcâd eyledi

6 Âb-ı İbrâhîmveş ġark itdi ḫalḳı ni'mete
Nâṣı iḥsânı ile ḳul itdi âzâd eyledi

7 Ḳoydı ceddü'l-enbiyânuñ âstânında eşer
Bu müzeyyen ḳaṣr-ı rengîn-saḳfı âbâd eyledi

8 Habbezâ ḳaṣr-ı cihân-ârâ ki ḥüsn-i dil-keşi
Köhne çerḫüñ cünbiş-i şevḳine imdâd eyledi

9 Öyle nâzikdür binâ-yı dil-keşi kim her ṣabâḥ
Seyrine mihr-i cihân-ârâyı mu'tâd eyledi

10 İḫtirâ'-ı ṭab'-ı mi'mâriyle îcâd eyleyüp
Yümn-i ta'lîmiyle üstâdını üstâd eyledi

11 Seyr-i mâhı âbda mâhî ile hem-çeşm idüp
'Âlemi bu ḳaṣr yirden göge dek şâd eyledi

12 Revnaḳı ḳaṣr-ı bihiştüñ ḳalmadı gitdi diyü
Reşkden Rıḍvân der-i Cennetde feryâd eyledi

13 Sâyesinde feyż alup âb-ı revân-baḫş-ı Ḫalîl
Çeşme-i mâ'ü'l-ḥayâtı vardı irşâd eyledi

14 Köhnesin kim yâd ider ḳaṣr-ı Süleymân olsa da
Nâm ü şânın bu binâ-yı tâze ber-bâd eyledi

15 Âbveş rû-mâl idüp Nâbî didi târîḫini
Muṣṭafa Pâşâ ne zîbâ ḳaṣr bünyâd eyledi

1111

56

TÂRÎḪ BERÂY-I VÂLİ-İ BAĠDÂD-ŞUDEN-İ MUṢṬAFA PÂŞÂ (*)

Fâ'ilâtün Fâ'ilâtün Fâ'ilâtün Fâ'ilün

1 Merḥabâ ey müjde-i cân-baḫş-ı maṣḥûbü'l-merâm
K'istimâ'uñdan ser-â-ser 'âlem oldı şâd-kâm

2 Âstân-ı salṭanatdan bir beşâret geldi kim
Eyledi nâsuñ derûnında meserret izdiḥâm

3 Müjdenüñ maẓmûn-ı rengîni bu kim ey ehl-i dîn
Şâd oluñ kim bulmaġa yüz ṭutdı devrân intiẓâm

4 Bir vezîr-i kâr-fermâ itdiler Baġdâd'a kım
Buldı ẕâtında anuñ resm-i vezâret iḫtitâm

5 Âṣaf-ı vâlâ-himem 'âlî-cenâb-ı muḫterem
Muṣṭafa Pâşâ-yı 'âlî-şân ser-efrâz-ı kirâm

6 Ol vezîr-i 'âlem-ârâ kim kaẓâ ta'zîm içün
Âsmânda kevkeb-i baḫtına eyler iḫtirâm

7 Ey vezîr-i kâr-dân Allâh mübârek eyleye
Baḫt u ṭâli' âstânuñda müdâm ola ġulâm

8 Ḥaḳ budur kim ḳalbümüz bu müjde ḫandân eyledi
Cümleye oldı resîde ḥişşe-i mâlâ-kelâm

9 Buldı tebşîr-i ḳudûmuñdan neşâṭ-ı câvidân
Belde-i dârü'l-ḫilâfe ḫıṭṭa-i dârü's-selâm

10 Müjde-i teşrîf-i râyât-ı sa'âdet-güsterüñ
Kişver-i Baġdâd'ı itdi ġıbtagâh-ı Mıṣr u Şâm

---

56 S1,65a ; S2,96b ; S3,63b ;Ü,52a;M,46b;A,199b
(*)S1,S3
:Ḳaṣîde Der-Żımn-ı Târîḫ-i Vâli-şuden-i Muṣṭafa Pâşâ Be-Baġdâd S2,A
:Târîḫ-i Vâli-i Bağdâd-şuden-i Muṣṭafa Pâşâ Merḥûm Ü
:Târîḫ-i Vâli-şuden-i Muṣṭafa Pâşâ Der-Bağdâd-ı Bihişt-âbâd M
1 K'istimâ'uñdan:İstimâ'ından S3,M
3 ehl-i dîn :ehl-i dil S2

11 İşte virürse senüñ re'y-i cihân-gîrüñ virür
İḫtilâl-i Baṣra vü Baġdâd'a âyîn-i niẓâm

12 Baġlamışdur herkesüñ Ḥaḳ ṭâli'inde bir ṭılısm
Eylemişdür ol ṭılısmuñ feṭḥini ġayre ḥarâm

13 Budur Allâh'dan recâmuz kim yüzüñden feṭḥ ola
Viresin sen ol ḥavâlinüñ umûrına niẓâm

14 Pâk idüp mülk-i 'Irâḳ'ı Dicle-i şemşîr ile
Ḳalmaya ol ḫâk-i nûrânîde âṯâr-ı ẓalâm

15 Ḳaçsun ejderden ḳaçar gibi ser-â-pây 'Arab
Ḳanġı ṣaḥrâya ṣalarsa sâye tûġ-ı ḫoş-ḫırâm

16 Önlerüñden düşmenüñ divâr âbâd ide sed
Ola eṭrâf-ı ḳafasından musallaṭ inhizâm

17 Ḥükmin icrâ eyleye dil-ḫvâhı üzre tîġ-i kîn
Ṣoñra şemşîri beḳâyâsı ola fermâna râm

18 Ḥamdü li'llâh ḳalmadı 'âlemde âṯâr-ı cedel
Ḳaldı ancaḳ ol ḥavâlîlerde resm-i iḫtişâm

19 Ḥażret-i Ḥaḳdan budur ümmîdümüz kim ol daḫi
Ola âṯâr-ı ḳudûmuñla murâd üzre tamâm

20 Pâyına bu müjdenüñ fikr-i niṯâriyle göñül
Tâze bir târîḫ-i rengîne iderken ihtimâm

21 Didi hâtif Nâbiyâ târîḫi kâfîdür anuñ
Ḳıldı bürc-i evliyâda Muṣṭafa Pâşâ maḳam

1111

---

12 ḥarâm :müdâm S2
17 şemşîri :şemşîr-i Ü,şemşirüñ A

57

TÂRÎḪ BERÂY-I VİLÂDET-İ ḤASAN PÂŞÂ-ZÂDE MUḤAMMED BEG (*)

Fâ'ilâtün Fâ'ilâtün Fâ'ilâtün Fâ'ilün

1 Âṣaf-ı devrân Ḥasan Pâşâ-yı 'âlî-şân kim
Nûr-ı iḳbâl ile ola her şebi mânend-i rûz

2 Şehr-i ceddü'l-enbiyâ ya'nî Ruhâ'da virdi Ḥaḳ
Maḥż-ı luṭfından aña bir ġonce-i gülşen-fürûz

3 Öyle ṭıfl-ı nâz-perver kim sezâ olsa aña
Mâh-ı nev gehvâre dâye âftâb-ı nîm-rûz

4 Âb-ı nîsândan ṣadef cevfinde şûret bağladı
Bir dür-i şeh-dâne kim yitmez bahâsına künûz

5 Bir mübârek şehrde geldi sarây-ı dehre kim
Feyż-i İbrâhim Ḫalîlu'llâh bâḳîdür henûz

6 Çün iki aṣl-ı kerîmü'ş-şândan buldı vücûd
Nâbiyâ oldı iki târîḫe ḫâme câme-dûz

7 İtdi iki pâk gevherden Muḥammed Beg bürûz
'Âleme geldi Muḥammed âfitâb-ı dil-fürûz

1112

---

57 S1,56a ; S2,90b ; S3,54b ;Ü,54a;M,48a;A,194a
(*)S1,S3
:Târîḫ Berây-ı Vilâdet-i Muḥammed Beg Maḫdûm-ı Güzîde-i Ḥasan Pâşâ S2,A
:Târîḫ-i Vilâdet-i Ḥasan Pâşâ-zâde Muḥammed Beg Ü,M
2 virdi : itdi S2,A // aña :'atâ S2,Ü,M,A

58

TÂRÎḪ BERÂY-I VEFÂT-I HEM-ŞÎRE-İ NÂẒIM DER-ḤALEBÜ'Ş-ŞEHBÂ (*)

Fe'ilâtün Mefâ'ilün Fe'ilün

1 Gitdi dâr-ı beḳâya hem-şîre
Eyledi rüzgârumuz tîre

2 Nâ-bedîd oldı bezm-i 'âlemden
Ḳaldı çeşm-i ümîdümüz ḫıyre

3 Nâbî-i zâr didi târîḫin
Gitdi vâ-ḥayf Ḥâcı hem-şîre 1112

59

TÂRÎḪ-İ ÇEŞME-İ NÂBÎ EFENDİ (*)

Fe'ilâtün Mefâ'ilün Fe'ilün

1 Oldı yek-pâre Nâbiyâ târîḫ
Bu iki mıṣrâ'-ı pey-ender-pey

2 İçene rûḥdur bu âb-ı zülâl
ومن الماء كل شيء حي

---

58 S1,73b ;S2,122b ;S3,71b ;Ü,65b;M,55b
(*)S1,S3 /:Târîḫ-i Vefât-ı Hemşîre-i Nâẓım S2
:Târîḫ-i Mersiye Ü
:Târîḫ-i Hemşire-i ü M

59 S1,62a ; S3,60b

ومن الماء..Kur'ân-ı Kerim,Enbiyâ Suresi,30.âyet.

60

TÂRÎḪ BERÂY-I VİLÂDET-İ ḪALÎL BEG MUḤAMMED PÂŞÂ-ZÂDE (*)

Fe'ûlün Fe'ûlün Fe'ûlün Fe'ûlün

1 Ciger-pâre-i âṣaf-ı ṣâf-tıynet
Ḫalîl Beg ḳoduḳda cihâna ḳudûmı

2 Basınca bisâṭ-ı vücûda Ḥaleb'de
Ḳudûm-ı şerîf-i sa'âdet-lüzûmı

3 Gelince bu 'arż-ı muḳaddesde dehre
Ḥaleb şehrine ġıbṭa itdürdi Rûm'ı

4 Ḫoşâ ṭıfl-ı meh-rûy ḫurşîd-ṭal'at
Cebîninde lâmi' necâbet rüsûmı

5 Mu'ammer idüp 'izz ü devletle Mevlâ
Naṣîb eyleye Ḥaḳ fünûn u 'ulûmı

6 Olup Nâbiyâ ḳudsiyân tehniyet-gû
Didiler mübârek Ḫalîl'üñ ḳudûmı

1113

---

60 S1,56a ; S2,91a ; S3,55a ; Ü,54a;M,48a;A,194a

(*)S1,S3,Ü,A
:Târîḫ-i Vilâdet-i Ḥażret-i Muḥammed Pâşâ-zâde
Ḫalîl Beg S2
:Târîḫ-i Vilâdet-i Muḥammed Pâşâ-zâde Ḫalîl Beg M

61
TÂRÎḪ-İ TA'MÎR-İ CÂMİ'-İ ŞERÎF-İ İBNİ ṬÂHÂ DER-ḤALEBÜ'Ş-ŞEHBÂ (*)

Fâ'ilâtün Fâ'ilâtün Fâ'ilün

1 İbni Ṭâhâ seyyid-i 'âlî-maḳâm
Ḥażret-i Ṭâhâ Efendi-i be-nâm

2 Zübde-i 'ırḳ-ı kerîm-i Hâşimî
Zeyn-i millet faḫr-ı sâdât-ı kirâm

3 Gördi kim olmış bu 'âlî câmi'üñ
Saḳf ü erkânı ḳarîn-i inhidâm

4 Eylemiş dîvârları meyl-i rükû'
Secdeye itmiş teveccüh saḳf-ı bâm

5 Eylemiş niyyet taḥiyyâta sütûn
Ḳalmamış ṭarḥında âṯâr-ı enâm

6 Niyyet-i ḫayre muvaffaḳ oldı çün
İtdi ta'mîrine ṣarf-ı ihtimâm

7 Kendü mâl-ı ḥâliṣin ḫarc eyleyüp
Aḥsen-i ṣûretde virdi intiẓâm

8 Himmetiyle bu 'ibâdetgâh-ı dîn
İtdi tecdîd-i libâs-ı iḫtitâm

9 Eylesün ḫayrın cenâb-ı Ḥaḳ ḳabûl
Bulmasun âṯâr-ı ḫayrı in'idâm

10 Nâbiyâ hâtif didi târîḫini
Ḥasbeten li'llâh binâ oldı tamâm 1114

---

61 S2,106b ; S3,65a
(*)S2
:Târîḫ Berây-ı Câmi'-i Ṭâhâ-zâde Es-seyyid Ṭâhâ Efendi Der-Ḥalebü'ş-şehbâ S3
6 oldı çün :itdi Ḥaḳ S2//itdi :ḳıldı S3
7 ḫarc :ṣarf S3
9 in'idâm :inhidâm S3

62
TÂRÎḪ BERÂY-I ḲAṢR-I MÜMÂ İLEYH (*)

Fe'ilâtün Fe'ilâtün Fe'ilâtün Fe'ilün

1 Yâ İlâhî bu ṣafâgâh-ı sa'âdet-perver
Ki virür ḫâṭır-ı insâna meserret seyri

2 Ṣâḥibine ola sermâye-i 'ömr ü devlet
Bulmaya ṣaḥnına yol 'ıyş u ṣafâdan ġayrı

3 Ḳudsiyân tehniye resminde didi târîḫin
Nâbiyâ ola mü'eyyed bu mekânuñ ḫayrı

1114

---

62 S1,69b ; S2,116b ; S3,68b ;

(*)S1,S3
:Târîḫ-i Bâġçe-i Ân S2
:Dîger Târîḫ M
:Târîḫ-i Ḳaṣr-ı Mümâ ileyh Ü
3 mü'eyyed :mü'ebbed S2,M

63

TÂRÎḪ BERÂY-I ḲAṢR-I EBU'L-ḪAYR PÜSER-İ ḪOD (*)

Fe'ilâtün Fe'ilâtün Fe'ilün

1 Ḳaṣr-ı vâlâsı Ebu'l-ḫayr'uñ kim
Eyledi şöhreti pür âfâḳı

2 Çeşm dil-dâdesi cân meftûnı
Dil giriftârı naẓar müştâḳı

3 Ebrû-yı dil-keş-i ḫubâna ḳomaz
Bakmaġa ṭarḥ-ı laṭîf-i ṭâḳı

4 Rûzgâr-ı ṭarab-engìzi ḳomaz
Bağlamış bâd-ı ṣabâ mîsâḳı

5 İtmege 'aḳd-ı uḫuvvet vardur
Ḳaṣr-ı firdevs ile istiḥḳâḳı

6 Ḳande gûş itse nesîm-i gül-bîz
El ṣalar da'vet içün evrâḳı

7 Zîr ü bâlâdan ider miydi vürûd
Olmasa âb ü hevâ müştâḳı

8 Gösterür bâġ-ı bihiştüñ naḳşın
Ḥavżınuñ âyine-i berrâḳı

9 Neş'e-i seyri yiter yoḳ bunda
Devr-i peymâneye ḥâcet sâḳî

10 Didi Nâbî pederüñ târîḫin
Ola Ḫayrî bu mekânuñ bâḳî 1114

---

63 S1,69a ; S2,116b ; S3,68a ;Ü,62b;M,58b;A,201a

(*)S1,S3
:Târîḫ-i Ḳaṣr-ı Ferzend-i Nâẓım Ebu'l-ḫayr Muḥammed S2
:Târîḫ-i Ḳaṣr-ı Ebu'l-ḫayr Muḥammed Der-Ḫâne Be-Ḥaleb M
4 ṭarab-engîzi ḳomaz :ṭarab-endûzı ile S2,Ü,M,A
7 müştâḳı :'uşşâḳı S1,S3,Ü,M

64

Mefâ'îlün Mefâ'îlün Fe'ûlün

1 Ferîdü'l-'aṣr 'Abdu'llâh Efendi
Ki eyler ḳudsiyân evṣâfın inṣâd

2 Olunduḳda ikinci def'asında
Maḳâm-ı 'âlî-i fetvâya is'âd

3 Didi târîḫini Nâbî-i dâ'î
Mükerrer mesned-i fetvâ ebed bâd

65

TÂRÎḪ-İ VAḲ'A-İ FEYẒU'LLÂH EFENDİ (*)

Fe'ilâtün Fe'ilâtün Fe'ilün

1 Çâr ferzendi ile müftî-i şûm
Olıcaḳ taḫta-i meşḳi ḳaderüñ

2 Sâl-i târîḫini erbâb-ı suḫan
Didiler gitdi başı surḫ-serün 1115

66

TÂRÎḪ-İ DÎGER BERÂY-I CÜLÛS-I HÜMÂYÛN (*)

Fe'ilâtün Fe'ilâtün Fe'ilün

1 Salṭanat taḫtına Sulṭân Aḥmed
'Arż idince dem-i teşrîfde rû

2 Hâtif-i ġayb semâdan Nâbî
Didi târîḫini ġâlib be-'adû 1115

---

64 S2,96a
(*)Başlıksız

65 S1,70b ; S3,69a
(*)S3 :Târîḫ-i Dîger S1.

66 S1,59a ; S3,57b;A,183b
(*)S3
:Târîḫ-i Dîger S1

67

TÂRÎḪ-İ CÜLÛS-I HÜMÂYÛN-I SULṬÂN AḤMED ḪÂN-I SÂLİS (*)

Fe'ilâtün Fe'ilâtün Fe'ilün

1 'Âlemüñ ḥażret-i sulṭân Aḥmed
Olıcaḳ devlet ile sulṭânı

2 Didi târîḫini hâtif Nâbî
Tâze naḳş-ı ḳalem-i Yezdânî

1115

68

TÂRÎḪ BERÂY-I TA'MÎR-ŞUDEN-İ SERÂY-I 'ALÎ BEG MUḤAṢṢIL-I ḤALEBÜ'Ş-ŞEHBÂ (*)

Mefâ'ilün Fe'ilâtün Mefâ'ilün Fe'ilün

1 Ḫoşâ binâ-yı mu'allâ ki görse ebvâbın
Bihişt ḥayret ile çâk ider girîbânın

2 Ḫoşâ serây-ı dil-ârâ ki ṭarḥ-ı merġûbı
İder remîde cinândan nigâh-ı Rıḍvânın

3 Ḫoşâ nişîmen-i ġarrâ ki ẕevḳ-i seyri ider
Nigâr-ḫâne-i Çîn âdemüñ dil ü cânın

4 Ḫoşâ maḳâm ki ider naḳş-ı dil-keşi icrâ
Ḳalemrev-i dil-i nâẓırda ḥükm ü fermânın

5 Bu ḥüsni ḳanda bulurdı bu ḫâne-i ra'nâ
Eger ki ṣâḥibinüñ görmeyeydi iḥsânın

6 Muḥaṣṣıl-ı Ḥaleb olduḳda ḥażret-i 'Alî Beg
Teveccüh eyledi ta'mîre ḳalb-i vîrânın

7 Libâs-ı köhne-i ṣad-pâreden idüp taḫlîṣ
Ṭonatdı ḫil'at-ı tazeyle cism-i 'üryânın

---

67 S1,59a ; S3,57b;A,183b
(*)S1,S3,A

68 S1,68b ; S2,113b ; S3,67a ;M,54a;A,194b
(*)S1,S3,Ü,A
:Târîḫ-i Ḫâne-i 'Alî Beg Der-Ḥalebü'ş-Şehbâ S2,M
1 ebvâbın :eyvânın S2,Ü,M,A
5 ṣâḥibinüñ :ṣâḥibinin S1,S3,Ü

8 Ḳumâş-ı sîm ü zer-endûd ile idüp tezyîn
Getürdi bir yire la'l ü zümürrüdüñ kânın

9 Ḳurup neşâṭ ile bu ḫâne ṭarḥ-ı şehr-âyîn
Muraṣṣa'ât ile zeyn itdi ṣaḥn-ı dükkânın

10 Bu ṭarḥ-ı levḥ-i zer ü sîm çerḫ-i pîre-zenüñ
Getürdi yâdına Belḳîs ile Süleymân'ın

11 Olup ġarîk-i temâşâsı ḥavż-ı pîşgehi
Ümîd-i naḳd-i cevâhirle açdı dâmânın

12 Ne cânı var felegüñ gelmege temâşâya
Görüp gözi ḳamaşur şemse-i dırahşânın

13 Bu naḳş-ı dil-keşi gösterme bülbüle yoḫsa
Bunı görür unudur nüsḫa-i gülistânın

14 Ḫudâ mübârek ide 'âfiyetle devletle
Ṣafâ-yı ḫâṭır ile ide zevḳ ü seyrânın

15 İçinde kendü hem-âġûş-ı ṣıḥḥat oldukça
Du'â ile pederinüñ de şâd ide cânın

16 Didüm görince bu eyvânı Nâbiyâ târîḫ
'Alî Beg eyledi termîm ṭâḳ-ı eyvânın 1115

---

16 eyvânın : eyvânı Ü,M,A

69

TÂRÎḪ (*)

Mefâ'ilün Fe'ilâtün Mefâ'ilün Fe'ilün

1 Ḥoşâ zamân-ı fütûhât-baḫş-ı ḫân Aḥmed
Ki oldı zinde zamânında şöhret-i eb u cedd

2 Tamâm-ı gûşe-i zeyl-i 'arûs-ı memlekete
Ḳırâl-ı Mosḳov iderken itâle-i müddet

3 İdüp vezîrini ta'yîn o pâdişâh-ı güzîn
Memerr-i düşmeni itdi sipâh-ı din ile sedd

4 Ruḫ-ı hücûmına ol âteş-i cihân-süzuñ
Tâb-ı tîġ ile ḍarb itdiler tabançe-i red

5 Żarûrî eyledi rubâhveş emânı penâh
O şîr-seg geçinürken bu 'arşagehde esed ?

6 Mübeşşirân didi bu fetḥe Nâbiyâ târîḫ
Peyâm-ı feth ile buldı cihân (....)

70

TÂRÎḪ-İ VÂLÎ-ŞUDEN-İ ḲARAḲULAK PÂŞÂ BE-ḲUDS-I ŞERÎF BE-CÂY-I ARSLAN PÂŞÂ (*)

Fe'ilâtün Fe'ilâtün Fe'ilâtün Fe'ilün

Vâlî-i Ḳuds olan Arslan Pâşâ ma'zûl olup
Manşıbı Ḳaraḳulak Pâşâya olduḳda anuñ
Hâtif-i ġayb didi ḫande-künân târîḫin
Geldi aldı gedigin Ḳaraḳulak Arslânuñ 1117

---

69 S2,93a
Bu şiirin 4.ve 6.beyitleri vezne uymamaktadır.

70 S1,70a ; S2,98b;S3,68b ;Ü,62b;M,58b;A,196b

(*)S2
:Târîḫ Berây-ı Vâlî-i Ḳuds-ı Şerîf Ḳaraḳulak Pâşâ S1,S3,Ü
:Târîḫ-i Vâlî-i Ḳuds-ı Şerîf Arslan Pâşâ M

71
TÂRÎḪ-İ ḤAMMÂM DER-ḤALEB (*)

Mefâ'îlün Mefâ'îlün Fe'ûlün

1 Ḫoşâ ḥammâm-ı nüh-ṭâḳ-ı ṭarabnâk
Ki olur seyr-i ṣafvet-baḫş-ı idrâk

2 Virür tâb-ı hevâsı neşve-i mey
Yaḳılmış gülḫanında hîme-i tâk

3 Görüp ḥüsnini Nâbî didi târîḫ
Güzel 'ibret-nümâ germ-âbe-i pâk 1117

72
TÂRÎḪ BERÂY-I ḲAṢR-I 'ABDU'R-RAḤMÂN AĠÂ MUḤAṢṢIL-I ḤALEBÜ'Ş-ŞEHBÂ (*)

Fe'ilâtün Fe'ilâtün Fe'ilâtün Fe'ilün

1 Ḥabbezâ bâġçe-i bî-bedel ü bî-hemtâ
Ki virür zevḳ-i temâşâsı dil ü çeşme cilâ

---

71 S1,70a ; S2,107a ; S3,68b ;Ü,63a;M,58b;A,203a
(*)M
:Târîḫ Berây-ı Ḥammâm S1,S3,Ü
:Târîḫ-i Dîger Berây-ı Ân S2

72 S1,69a ; S2,114a ; S3,67b ;Ü,59a;M,54b;A,200b
(*) S1,S3,A
:Târîḫ-i Ḳaṣr-ı Bâġçe-i Muḥaṣṣıl 'Abdu'r-raḥmân Aġâ Der-Ḥalebü'ş-Şehbâ S2
:Târîḫ-i Bâġçe-i Muḥaṣṣıl 'Abdu'r-raḥmân Aġâ Der-Ḥalebü'ş-Şehbâ M
1 zevḳ-i temâşâsı :zevḳ ü temâşâsı S2,A

2 Ḳaṣrı nüzhetkede-i ḳâfile-i bâġ-ı bihişt
Bâġı tamġâ-zede-i emti'a-i Çîn ü ḫıṭâ

3 Ḥam ü pîç-i şiken-i ṭâḳçe-i tâkinden
Mevc-ḫîz olmadadur ḥavżı miṡâl-i deryâ

4 Çeşm-i 'âşıḳ gibi fevvâreleri pür-cûşiş
Târ-ı ümmîd-ṣıfat âbı kesilmez ḳaṭ'â

5 Ṣaḥn-ı gülzârı güẕergâh-ı nesîm-i cennet
Berg-i ezhârı ġazab-baḫş-ı cebîn-i ḥavrâ

6 Görinür âyine-i ḥavż-ı muṣaffâsından
'Aks-i eşcârı nümûdâr-ı dıraḫt-ı Ṭûbâ

7 Şehr-i Şehbâ'da muḥaṣṣıl ser-i erbâb-ı 'uḳûl
'Abduraḥmân Aġâ'nuñ himmet-i ṭab'ına sezâ

8 Ḥâkine vârını ṣarf itmededür berg-i bahâr
Dem-be-dem nâ'il-ı seyrânı ṣabâ bâd-ı hevâ

9 Kâr-ı naḳşına olur çeşm-i ḫıred dil-beste
Ṣûret-i ṭarḥına cân-dâde büt-i 'işve-nümâ

10 Ebrû-yı dil-ber ile farḳı meger bir ser-i mû
Ṭâḳ-ı eyvânına diḳḳatle olunsa îmâ

11 Gûyiyâ mâye-i iksîr-i neşâṭ-efzâdur
Ṭarḥ olur ḥâkini seyrân ile dilden sevdâ

12 Mest-i şevḳ olmaġ ile nükhet-i ezhârından
Bâd-ı pîçîde-ḫırâm olmada her sû pûyâ

13 Şehr-i Şehbâ'yı hele eyledi reşk-i cennet
Şâm bir ẕevḳ-i ṣabûḥîsine erzende-behâ

14 Ḳalb-i Nâbî'ye olup vâsıṭa-i feyż-i neşâṭ
Didi târîḫin anuñ ḳaṣr-ı bihişt-i zîbâ 1117

---

4 târ-ı ümmîd-ṣıfat :tâk-i ümmîd-ṣıfat S2
8 ḥâkine :ḥâke S1,S3 / ṣarf itmededür:
bezl itmede S2,S3,Ü,M,A

73

TÂRÎḪ-İ VİLÂDET-İ ŞEH-ZÂDE-İ ZÎ-ŞÂN 'ABDÜ'L-MELİK BİN SULṬÂN AḤMED ḪÂN (*)

Mef'ûlü Mefâ'ilün Fe'ûlün

1 Devletle vücûda geldüginde
Şeh-zâde-i âfitâb-ṭal'at

2 Baḫş eyledi kâ'inâta bir nûr
Kim mihr sühâdur aña nisbet

3 Ser-sûre-i muṣḥaf-ı cebînî
Maṣdûḳa-i âyet-i sa'âdet

4 İtdi gül-i nev-güşâd-ı zâtı
Ta'ṭîr-i meşâm-ı mülk-i millet

5 Oldı peder-i bülend-câha
Sermâye-i neş'e-i meserret

6 Ya'nî ki cenâb-ı ẓıll-ı Yezdân
Ḥâmî-i mebânî-i şerî'at

7 Şâhenşeh-i mülk-i heft-iḳlîm
Sulṭân-ı serîr-i istiḳâmet

8 Ḫân Aḥmed-i bî-'adîl ü fâżıl
Ârâyiş-i ḫıṭṭa-i diyânet

---

73 S1,44a ; S2,89b ; S3,43a ;Ü,46b; A,186a
(*)S1 / Ü,A:başlıksız
:Târîḫ-i velâdet-i ḥażret-i şeh-zâde 'Abdü'l-melik bin sulṭân Aḥmed Ḫân S2
:Târîḫ-i velâdet-i şeh-zâde 'Abdü'l-melik bin sulṭân Aḥmed S3

2 sühâdur : kübâde S2

9 Ḥaḳḳ eyleye z̲ât-ı bî-naẓîrin
Hem-dûş-ı 'arâyis-i selâmet

10 Bâlâ-yı serîr-i salṭanatda
Dil-h̲âhı ḳadar ide iḳâmet

11 Şeh-zâdesini dah̲ı Ḥaḳḳ itsün
Maḥfûẓ-ı viḳâye-i 'inâyet

12 Nâbî-i kemîne fikr iderken
Târîh̲-i münâsib-i vilâdet

13 Oldı ufuḳ-ı dilinde ṭâli'
'Abdü'l-melik âftâb-ı devlet

1117

74
TÂRÎḪ-İ VİLÂDET-İ ŞEH-ZÂDE-İ MÜKERREM SULṬÂN 'ÎSÂ BİN ES-SULṬÂN AḤMED ḪÂN (*)

Fe'ilâtün Fe'ilâtün Fe'ilâtün Fe'ilün

1 Eyledi maḳdem-i şeh-zâde-i ḫurşîd-likâ
Çeşm-i Ḫân Ahmed-i dîn-perveri lebrîz-i şafâ

2 Böyle şeh-zâde-i pâkîze-sırişte yaraşur
Nâmını çerḫden eylerse Mesîḥa ihdâ

3 Mehd cünbânluġına zühre iner eylemese
Dâyenüñ rif'at-i şânından eger istiḥyâ

4 Anı Rıḍvân daḫı evvelden iderdî itḥâf
Olsa şâyeste-i gehvâresi şâḫ-ı Ṭûbâ

5 İsm-i sulṭân aña şâyân ki 'adedde birdür
Lafẓ-ı sultân ile 'aynî ile lafẓ-ı 'îsâ

6 Ḥażret-i pâdişehüñ ṭâli'-i sa'd-aḫteridür
Ki mükerrer keremin eyledi ıẓhâr-ı Ḫudâ

7 'Avn-ı Ḥaḳḳuñ müte'âḳibligin eyler iş'âr
İki şeh-zâde ile olduġı çeşmi bînâ

8 'Âlemüñ eyledi ta'ṭîr meşâm-ı ẕevḳin
Ol iki ġonce-i nev-rüste-i gülzâr-ı behâ

9 Pederinüñ daḫı olmışdı iki şeh-zâde
Merdüm-i dîde maḳâmında aña cilve-nümâ

---

74 S1,43b ;S2,88b ;S3,42b ;Ü,46a ;M,41b
(*)S2 / :Târîḫ-i Vilâdet-i Şeh-zâde Sulṭân 'İsâ Bin Aḥmed Ḫân M,A
:Târîḫ-i velâdet-i şeh-zâde-i Muḥammed sulṭân 'Îsâ bin sulṭân Aḥmed Ḫân S1,S3,Ü

5 şâyân ki : şâyeste S2

10 Ola kendi dahı yâ Rab pederinden efzûn
Zîver-i memleket ârâyiş-i dîn ü dünyâ

11 Zât-ı şeh-zâde-i meh-rû ne ḳadar nâzük ıse
Aña târîḫ dahı öyle gerek müstesnâ

12 Aña târîḫ içün ol gûne süḫan lâyıkdur
Ki mürâ'ât oluna ḥüsn-i edâ ḥaḳḳ-ı edâ

13 Böyle târîḫe bir üstâd-ı süḫan lâzım kim
İltimâ' eyleye ṭab'ında ḳumâş-ı ma'nâ

14 Pederinüñ dahı târîḫ-i hümâyûnında
Ola mânend-i meh engüşt-nümâ-yı şu'arâ

15 Zûr-ı çevgân-ı ṭabî'atla o eyyâmuñda
Dest-i ṭab'-ı şu'arâ senden ola gûy-rübâ

16 Nâbî-i pîr-i kühen-sâldür olursa eger
Zümre-i ehl-i maḳâl içre bu ta'rîfe sezâ

17 Ḳırḳ yıldan berü iḳlîm-i hüner-ḫîz-i süḫan
Ḫâṣdur ṭab'ına bî-müşterek ü bî-da'vâ

18 Eskiden ḫıdmetidür didi anuñçün târîḫ
Geldi rûḥ-ı mütecessid gibi sulṭân 'İsâ

1117

75
TÂRÎḪ-İ VİLÂDET-İ ŞEH-ZÂDE SULṬÂN MUḤAMMED BİN SULṬÂN AḤMED ḪÂN-I ĠÂZÎ (*)

Fâ'ilâtün Mefâ'ilün Fe'ilün

1 Żât-ı sulṭân Muḥammed-i şeh-zâd
Şems-i iḳbâl u nûr-ı şâfîdür

2 Eylemek şaḥn-ı 'âlemi teşrîf
Yümn ile 'aṣruñ ittişâfıdur

3 Nûr-ı çeşm-i cihâniyân dinmek
Ma'nî-i ġayr-ı iḫtilâfîdür

4 Aña olmaḳ semiyy-i faḫr-ı rüsül
Şeref ü meymenetde vâfîdür

5 Fi'l-ḥaḳîḳa o nâm-ı 'arş-efrûz
Ġayr içün şöhret-i iżâfîdür

6 Cümle âfâtdan müsemmâsı
Yümn-i te'sîrle münâfîdür

7 Dünyevî uḫrevî o ism-i şerîf
'İllet u mihneti münâfîdür

8 Sâl-i târîḫini su'âl idene
Nâbiyâ bu cevâb-ı şâfîdür

9 Aña târîḫ bu kifâyet ider
Cümle târîḫe bu telâfîdür

10 Rûḥ-ı pâk-ı resûl-i kevneyne
Ṣalavât-ı şerîf kâfîdür 1117

---

75 S1,43a ; S2,86b ; S3,42a ;Ü,45a;M,40b;A,195b
(*)Ü
:Târîḫ-i vilâdet-i şeh-zâde sulṭân Muḥammed bin sulṭân Aḥmed Ḫân S1,M
:Târîḫ-i vilâdet-i şeh-zâde-i civân-baḫt sulṭân Muḥammed bin sulṭân Aḥmed Ḫân S2
:Târîḫ-i diger berây-ı vilâdet-i müşârün-ileyh S3.
6 müsemmâsı : müsemmâsın S1,S3,Ü,M,A
7 -S2,M,A

76
TÂRÎḪ-İ VİLÂDET-İ ŞEH-ZÂDE SULṬÂN MUḤAMMED BİN SULṬÂN AḤMED ḪÂN (*)

Mefâ'îlün Mefâ'îlün Mefâ'îlün Mefâ'îlün

1 Ḥıdîv-i heft-kişver revnaḳ-ı evreng-i İskender
Ki oldı şimdi evc-i salṭanatda mihr-i tâbende

2 Cihândâr-ı mu'aẓẓam ḥażret-i sulṭân Aḥmed kim
Felekler ârzû eyler derinde olmaġa bende

3 Aña feyyâż-ı muṭlaḳ itdi iḥsân bir ciger-güşe
Ki nûr-ı 'ârıżî ḫurşîd-i tâbâna ider ḫande

4 Zihî âyîne kim ṣûret-nigâr-ı ṣafḥa-i ḳudret
Vücûd-ı pâkin itmiş ser-be-ser nûriyle âgende

5 Ḫoşâ cevher ki cevher-baḫş-ı iḥsân-ḫâne-i "lâ-reyb"
Anı görmiş vişâḥü'ş-şadr-ı sulṭânîye erzende

6 Ferâhem-kerdedür ẕâtında ṣâf-ı aḥsenü't-taḳvîm
Olınmış derdi gûyâ ġayr-ı eṭfâle perâkende

7 Gelelden cünbişe gehvâre-i gerdûn şalınmış mı
Aña mânend bir şehzâde-i meh-rûy-ı nâzende

8 Gece çıḳmazdı seyre bir daḫı ol şeb murâd üzre
Görüp ḥüsnin meh-i bedr olmasaydı böyle şermende

9 Olur mânend-i Yûsuf 'ârıż-ı ḥavrâ-firîbinden
Zenân-ı Mıṣrveş bânû-yı ḫâver pençe-efkende

10 Pederle mâderüñ sa'di aña itmiş sirâyet kim
Felek terbî'-i sa'deyn itdügi gün oldı ẕâyende

---

76 S1,42b ; S2,88a ; S3,41b ;Ü,45b;M,41a;A,195a
(*)S1,S3/:Târîḫ-i Dîger Vilâdet-i Şeh-zâde-i Müşârün-ileyh M
:Târîḫ-i velâdet-i bâ-sa'âdet ḥażret-i şeh-zâde-i müşârün-ileyh S2
:Târîḫ-i Diger Berây-ı Vilâdet-i Müşârün-ileyh Ü
1 oldı : oldur S1
7 nâzende : tâbende S1

11 Hümâyûn-per hümâ-yı âşiyân-zâd-ı sa'âdetdür
Ki heft iḳlîmi itdi feyż-i bâli naḳş-yâbende

12 Cihân-ı nâ-hoşı yümn-i ḳudûmı eyledi hoş-ḥâl
Gelince böyle gelsün 'âleme ṭıfl-ı hoş-âyende

13 Virüp yümn-i ḳudûmı çâr-sûy-ı 'âleme zînet
Neşâṭından cihân oldı zer u zîverle zîbende

14 Derûn-ı ṭopa âteş düşdi ḳopdı göñli şevḳinden
Şafâdan ḳalmadı temkîn ne 'unşurda ne ma'dende

15 Şafâdan desti halḳuñ inmez oldı sûy-ı bâlâdan
Kimi vaḳf-ı du'â olmış kimi olmaḳda raḳṣende

16 Felekler eyledi def mihr u mâhın baḥr gird-âbın
Zemîn ü âsmân hem raḳṣ idüp hem oldı ḥ ânende

17 Du'â-yı devleti bir gûne vâcib ehl-i İslâma
K'aña âmîn diye rûḥ-ı revende cism-i âyende

18 Dıraḫt-ı devletin bâr-âver itsün ḥażret-i Bârî
Ola bîḫinden a'dânuñ nihâl-i 'ömri ber-kende

19 Du'â-gûy-ı eb u ecdâdı Nâbî bu meserretden
Olup mânend-i bülbül naġme-i tâze-serâyende

20 Didi târîḫden hoş ta'miye resminde târîḫin
Ola sulṭân Muḥammed 'izz ü devlet birle pâyende

1117

---

11 bâli :pâki S2,mânî S1,S3,bâbı M
14 Derûn-ı ṭopa âteş düşdi ḳopdı göñli şevḳinden :
Derûn-ı ṭopa âteş düşdi göñli ḳopdı S2.
16 girdâbın :gerdânın Ü,M

77

TÂRÎḪ-İ ḲATL-KERDEN-İ 'OSMÂN-ZÂDE BÂ-KÂLİB-İ 'URBÂN

Mef'ûlü Fâ'ilâtün Mef'ûlü Fâ'ilâtün

1 Ey nuṣha-ḥ^vân-ı ḥikmet ol çeşm-bâz-ı seyrân
Ne naḳş-ı tâze itdi iẓhâr ṣun'-ı Yezdân

2 İtmişdi çoḳ zamândan bir Ḥâricî-i bî-dîn
Kelb-i 'aḳûr gibi râh-ı Ḥarem'de tuġyân

3 'İfrît-i bî-amânveş kesmişdi râh-ı ḥaccı
İsmi küleyb bir kelb bir zehrnâk ṣu'bân

4 Ol mâr-ı zehr-pâşuñ dendân-ı saṭvetinden
Nice vezîr ü vâlî olmışdı nâbe-sâmân

5 Hüccâcı ḳatl u ġâret olmışdı resm u 'âdet
Mâl u menâl-i nâsı ḳabż eylemişdi 'urbân

6 Ol ḫaşm-ı dîn ü devlet ol reh-zen-i diyânet
Cüz'i bahâne ile eylerdi ḥaccı tâlân

7 Bulmaġla ol seg-i dûn meydân-ı cengi ḫâlî
Câm-ı ġurûr ile mest itmişdi anı şeyṭân

8 Yoġ idi ẕerre deñlü pervâsı hîç kesden
Perr-i meges degüldi çeşminde ceyş-i sulṭân

9 Az ḳalmış idi râh-ı ḥacca ola keşîde
Dîvâr-ı nâ-ümîdî bârû-yı ye's u ḥırmân

10 Eyyâm-ı ġadri ammâ pâyâna irdüginden
İtdi irâdet-i Ḥaḳ ṭayy-ı zamân-ı 'udvân

11 Tedbîri râst geldi taḳdîr-i Kirdgâr'a
Devletden oldı ta'yîn bu emre merd-i şâyân

---

77 S2.123b ; S3,58b
:Târîḫ Berây-ı Ḳatl-i Küleyb-i 'Aḳûr S3

12 Bir ḥâkim-i mükerrem bir ḫayr-ḫvâh-ı 'âlem
Dânâ-yı râz-ı mübhem müşkil-güşâ-yı devrân

13 Mir-ḥacc-i vâlî-i Şâm ḥikmet-şinâs-ı eyyâm
Ya'nî Naṣûḥ Pâşâ meşhûr İbni 'Oṣmân

14 Rıfḳ u suhûlet üzre itdi edâ-yı ḫidmet
Âmed-şûd itdi ḥüccâc maḳṣûda şâd u ḫandân

15 Çün kim tamâm oldı cümle umûr-ı ḥüccâc
Buldı mehâmm-ı râha dâ'ir umûr pâyân

16 Ol 'uḳde-i ḍalâlüñ ḥalline eyleyüp ḳaṣd
Ol sedd-i râhı itdi taḫrîbe fikr-i pinhân

17 Bu ṣa'b-ı maṣlahatdan Rüstemler idi 'âciz
Yümn-i ṣadâḳat ile Ḥaḳḳ aña itdi âsân

18 Ol ṣaf-der-i yegâne üç dört 'adet ḫıdemle
Bî-bâk oldı ṣem'-i cem'-i miyân-ı 'urbân

19 'Urbân içinde bî-ḫavf ol Rüstem-i zamâne
İtdi ten-i ḫabîṣin tîġiyle ḫâke yeksân

20 Ṣad gûne âferîn kim kendü eliyle itdi
Ol günbed-i żülâli ḫâk u hevâya ġalṭân

21 Ol şîr-i ḫaşm-gîrüñ şemşîr-i saṭvetinden
Oldı kilâb-ı a'râb deşt ü hevâya rîzân

22 Sa'yiyle oldı 'âlî-nâmûsı dîn ü devlet
'Aşrında buldı râḥat ḥüccâc-ı beyt-i Yezdân

23 Eṣlâfdan kim itdi inṣâf olunsa böyle
Tekmîl-i 'ırż-ı devlet terfî'-i şân-ı sulṭân

24 Bu feṭḥ olmamışdur bir kimseye müyesser
Var ola dest-i zûruñ ey pehlevân-ı devrân

25 Nâbî olup mübeşşir bu feṭḥe didi târîḫ
Köpek gibi Küleyb'i öldürdi İbni 'Oṣmân 1118

---

14 ḫidmet :ḫizmet S2 //şâd u ḫandân :devr-i ḫandân S2

78
TÂRÎḪ-İ MUṢANNA'(*)

Ahreb

Ma'nâ-yı teveccüh çıḳar iflâsumuza
Gelsün ramażân da ḫâne ṭolsun dimeden
Olsun ramażânuñuz mübârek dimenüñ
Yoḳ farḳı sene mübârek olsun dimeden

1118

79

TÂRÎḪ DER-ŻIMN-I TEHNİYET-İ 'ÎD-İ SA'ÎD BÂ-MÜNÂCÂT-I ḤAŻRET-İ İBRÂHÎM PÂŞÂ (*)

Fâ'ilâtün Fâ'ilâtün Fâ'ilâtün Fâ'ilün

1 Âsafâ itsün Ḫudâ-yı lem-yezel 'ömrüñ medîd
Olsun eyyâm-ı şerîfüñ sa'd u iḳbâlüñ mezîd

2 Saña aḥbâb eyledükde ṭûl-ı 'ömr ile du'â
K'olasın ṣad 'îdle bezm-i cihândan müstefîd

3 Kendüñ altmış 'îde dek itdüñ niyâz Allâh'dan
Müstecâb itdi du'âñı şübhe yoḳ Rabb-ı mecîd

4 Ḫâṭıra geldi bu ma'nî ola bir târîḫ kim
İtse her onda teraḳḳî olsa târîḫ-i cedîd

5 Olmayup mensûḫ tâ sittîne dek ḥükmi anuñ
Her teraḳḳî eyledükçe ola târîḫ-i müfîd

6 Ḥaḳ ta'âlâ eyleyüp imdâd-ı baḫtuñda senüñ
Oldı bir târîḫ-i nâ-dîde ṭabî'atdan bedîd

7 İtdi bu târîḫ ile Nâbî edâ-yı tehniyet
Eyleye 'îd-âferîn 'îdi sa'îd-ender-sa'îd 1118

---

78 S1,71b ; S2,125a ; S3,69b ;M,58a
(*)S1,S3,M
:Târîḫ-i Sene 1118 S2

79 S1,66b ; S2,97b ; S3,65b ;Ü,55a;M,50b;A,184b
(*)S2
:Târîḫ Berây-ı Tehniye-i 'Îd-i Sa'îd S1,S3
:Tehniye-i 'Îdiyye M
1 'ömrüñ:'ahdüñ A
2 cihândan :cihânda A
4 ola : k'ola S2,M,oldı Ü

80

TÂRÎḪ BERÂY-I VÂLÎ-İ ḤALEB-ŞUDEN-İ SİLÂḤDÂR İBRÂHÎM PÂŞÂ(*)

Fâ'ilâtün Fâ'ilâtün Fâ'ilâtün Fâ'ilün

1 Âṣaf İbni âṣaf İbrâhîm Pâşâ-yı kerîm
Mihr-i gerdûn-ı şeref lû'lû-yı deryâ-yı ḥaseb

2 Zâtıdur ol nusḫa-i pâkîze-i iḳbâl kim
Fenn-i aḫlâḳ-ı mekârimden olınmış müntehab

3 Ol vezîr-i bî-naẓîr u müşterî-tedbîr kim
Kârgâh-ı 'izz ü câh olmış aña mirâṯ-ı eb

4 Ḫayr-ḫvâh-ı salṭanat ġayret-keş-i devlet ki aña
İntiẓâm-ı mülk hem mevrûṯdur hem mukteseb

5 Ṭab'-ı pâkin eylemiş te'lîf-baḫş-ı kâ'inât
Bir muḥaṣṣî vü muṣaḥḥiḥ nusḫa-i fenn-i edeb

6 Ḥaḳ budur kim görmedük aḳran içinde miṯlini
'Âlim ü fâżıl şecî' ü 'âḳil ü vâlâ-neseb

7 Ḥüsn-i evṣâfın beyâna meşḳ iden ṣâḥib-dilüñ
Ney-şeker ḥükmin virür gird-i feminde mûy-ı leb

8 Ḫıṭṭa-i Şehbâ'ya olduḳda şeref-baḫş-ı nüẓûl
Oldı sükkân-ı Ḥaleb müstaġraḳ-ı şevḳ ü şeġab

9 Nâm-ı pâkine ta'alluḳ itdügi günden hemân
Semt-i Şehbâ'da hüveydâ oldı âṯâr-ı ṭarab

10 Faḫr-ı devletdür vücûdı manṣıbı olsa sezâ
Revnaḳ-ı 'arż-ı muḳaddes mefḫar-i mülk-i 'Arab

11 Çoḳ zamândur böyle sâl-i ḫayr meşhûr olmadı
İ'tidâle şübhe yoḳ feyz-i ḳudûmıdur sebeb

---

80 S1,66a ;S2,97b ;S3,64b ;Ü,54b;M,50b;A,198a
(*)S1,S3
:Ḳaṣîde Der-żımn-ı Târîḫ-i Muḥâfız-şuden-i **Silâḥdâr** İbrâhîm Pâşâ Be-Ḥalebü'ş-Şehbâ S2
:Târîḫ-i Muḥafız-şuden-i **Silâḥdâr** İbrâhîm Pâşâ Be-Ḥaleb M,A
6 'âlim :'âḳil Ü(kenarda "'âlim" olarak düzeltilmiş.)

12 Niyyeti zâtı gibi çün maḥż-ı ḫayr u cûddur
Olsa râḥat vardugı kişver degül cây-ı 'aceb

13 Her umûrında muvaffaḳ eyleye Bârî Ḫudâ
Ola evḳâtı ḳarîn-i zevḳ u râḥat rûz u şeb

14 Nâbi-i pîr olıcaḳ ruḫ-sây-ı bezm-i iltifât
Oldı mest-i şevḳine ser-mest-i ṣahbâ-yı 'ineb

15 Resm-i dest-âvîze bu târîḫ ile itdi şürû'
Şân-ı me'vâ buldı İbrâhîm Pâşâ'dan Ḥaleb 1118

81

TÂRÎḪ-İ BİNÂ-YI ḲAṢR-I SİLÂḤDÂR İBRÂHÎM PÂŞÂ DER-ḤALEB (*)

Fâ'ilâtün Fâ'ilâtün Fâ'ilâtün Fâ'ilün

1 Âṣaf-ı ṣâḥib-dil İbrâhîm Pâşâ-yı kerîm
Olıcaḳ devletle ṣadr-ârây-ı dîvân-ı Ḥaleb

2 Himmet-i mi'mârî-i ṭab'-ı leṭâfet-güsteri
Böyle ḳaṣr-ı dil-keşüñ îcâdına oldı sebeb

3 Saḳf-ı zerrîni siler âyîne-i mehden ġubâr
Berg berg-i naḳş-ı ezhârı virür bûy-ı ṭarab

4 Vesme-yâb-ı faḫr olur taḥrîr-i nîlîsiyle rûz
Câme-pûş-ı rûz olur tâvân-ı zerrîn ile şeb

5 Her kitâbe cîb-i tâvânında bir çep-râstdur
Ma'nî-i bârîk-i târ-ı ṣırma ile yek-neseb

6 Kendü ḥüsnin mürtefi' yirden o da seyr eylesün
İtdi rûşen çeşm-i Şehbâ'yı bu ḳaṣr-ı bü'l-'aceb

7 Ḫâme-i Nâbî didi bu şevḳ ile târîḫini
Oldı zîbâ ḳaṣr-ı İbrâhîm Pâşâ'dan Ḥaleb 1118

---

81 S1,66b ; S2,111b ; S3,65a ;Ü,54b;M,48a;A,198b
(*)M /:Târîḫ Berây-ı Ḳaṣr-ı Vezîr-i Müşârün ileyh
Der-Ḥalebü'ş-Şehbâ S1,S3,A
:Târîḫ-i Ḳaṣr-ı Silâḥdâr İbrâhîm Pâşâ Vâli-i Ḥaleb S2,Ü

82

MEDḤ-İ MÜHR-İ VEZÂRET VE TÂRÎḪ-İ ṢADÂRET-İ ḲALAYLI AḤMED PÂṢÂ (*)

Fe'ilâtün Mefâ'ilün Fe'ilün

1 Bir seḥergeh ki beyżâ-i beyżâ
Ḥalḳa 'arż itdi ṣûret-i ġarrâ

2 Her biri ḥalḳuñ itdi bir teşbîḥ
Ṭâbıḳu'n-na'l rütbesine sezâ

3 Kimisi didi bir gül-i terdür
Başına ṭaḳdı ṭârem-i vâlâ

4 Kimisi didi ḳurş-ı nândur bu
Oldı tennûr-ı çerḥde peydâ

---

82 S1,51a ; S2,94b ; S3,50a ;Ü,37a;M,34a;A,33b
(*)S1,S3
:Ḳaṣîde-i Tehniyet Der-żımn-ı Târîḥ-i Ṣadâret-i Ḳalaylı Aḥmed Pâşâ S2
:Ḳaṣîde Der-Tehniyet-i Ṣadâret-i Ḳalaylı Aḥmed Pâşâ M,A

5 Kimisi didi mühre-i zerdür
Varaḳ-ı nüh-revâḳa virdi cilâ

6 Kimisi didi ẓarf-ı muṣḥafdur
Oldı şâh-ı nücûma zîb-i livâ

7 Kimisi didi şeşder-i çerḫüñ
Pulıdur oynamaḳda ṣubḥ u mesâ

8 Kimisi didi şübhe yoḳ ki budur
Pâlheng-i ḳalenderî-i semâ

9 Kimisi didi gösterür çerḫe
Gûşvârını zühre-i zehrâ

10 Kimisi didi devât ḥoḳḳasıdur
Kâtib-i çerḫüñ itmege inşâ

11 Kimisi didi Ḳahramân-ı felek
Siperin aldı itdi 'azm-ı veġâ

12 Kimisi didi ṭâḳ-ı gerdûnuñ
Şemsesidür ki ṣaldı ḫâke żiyâ

13 Kimisi didi meclis-i çerḫüñ
Ṣubḥa çıḳmış çerâġıdur gûyâ

14 Kimisi didi Ḫüsrev-i eflâk
Zer turunc ile oldı cilve-nümâ

15 Kimisi didi zer şemâmesidür
'Anber-i şeb içinde nâ-peydâ

16 Kimisi didi bârgâh-ı felek
Oldı zer fülkesiyle pâ ber-câ

17 Kimisi didi râyet-i ṣubḥuñ
Oldı zer mehçesi żiyâ-baḫşâ

---

8 semâ :sîmâ A
11 veġâ :bekâ S2
13 -M
17 zer mehçesi :zer şemsesi S1,S3

18 Kimisi didi aṭlas-ı çerḫe
Zer-i ṣudeyle urdılar tamġâ

19 Kimisi didi Ḥaḳ bu lâyıḳdur
Böyle ḳındîle ḳubbe-i ḥaḍrâ

20 Kimisi didi sâ'at-i zerdür
Cîb-i sulṭân-ı âsmâna sezâ

21 Kimisi dir ki bahr-ı aḫḍar-ı çerḫ
Eyledi bir ḥabâbı zîb-i hevâ

22 Kimisi didi şaḳlanur gâhî
Penbe-i ebr içinde bu ayvâ

23 Kimisi didi çerḫi Mecnûnveş
Dâġdâr itdi fîrḳat-ı Leylâ

24 Kimisi didi kim bu micmer-i zer
'Anber-i şâmı yaḳdı itdi hebâ

25 Kimisi didi ṣubḥ-dem nâhîd
Yine âyînesine virdi cilâ

26 Kimi dir kim açıldı perde-i şeb
Zührenüñ levḥi oldı cilve-nümâ

27 Kimi dir kim bu ṭûp-ı zerrîni
Atdı meydâna ṣavlecân-ı ḳażâ

28 Kimisi dir bu zer ṭabaḳla felek
Kime ni'met-fürûş olur 'acabâ

29 Kimisi dir bu tügme-i zerrîn
Câme-i aṭlas-ı sipihre sezâ

30 Kimisi dir ki sâḳî-i gerdûn
Zer piyâleyle nûş ider ṣahbâ

---

18 zer-i ṣudeyle :zer ṣuyuyla A
22 penbe :bünye-i M

31 Kimisi dir ki beyża-i zerdür
Manṣıb-ı ṣâma çekdiler tuġrâ

32 Kimisi dir bu âteşîn minḳal
Def'-i sermâ-yı ṣubḥa itdi vefâ

33 Birisi didi ey sebük-naẓarân
Ey ġalaṭ-naġmegân-ı sehv-serâ

34 Biriñüz hiç işâbet itmedüñüz
N'olduġında bu cevher-i ġarrâ

35 Budur ol ḥâtem-i hümâyûn kim
İtdiler ṣadr-ı a'ẓama i'ṭâ

36 Nice ṣadr-âṣaf-ı ṣaf-ârâ kim
Vaḳf-ı iḳbâlidür bilâd-ı du'â

37 Nâmdâr-ı şehinşeh-i 'âlem
Aḥmedü'l-ḥulḳ âṣaf-ı yek-tâ

38 Nâmıdur nâm-ı pâdişâhîyle
Hem-nişîn-i raḳîme-i ṭuġrâ

39 Âṣaf-ı kâm-rân ki meclisinüñ
Micmer-efrûzıdur nesîm-i ṣabâ

40 O vezîr-i güzîn ki faḫr eyler
Kevkeb ile ṣadâret-i 'uẓmâ

41 Şarḳdan ġarba âftâb gibi
Ṭutdı nâmı cihânı ser tâ-pâ

42 Âṣaf-ı ṣâf-dil ki ṣalmışdur
Merḥametle cihâna ṣît u ṣadâ

43 O vekîl-i bihîn ki dergehinüñ
Köhne cârûbıdur cenâḥ-ı Hümâ

44 Olamaz âstân-ı rif'atine
Nerdübân heft ṭârem-i mînâ

---

33 ġalaṭ-naġmegân-ı :nagmekâr-ı S2

45 O müşîr-i zamân ki ḳâşırdur
Câhın idrâkde ḳıbâb-ı semâ

46 Nâm-ı pâkiyle çıḳdı 'ayyûḳa
Nâm u şân-ı vekâlet-i kübrâ

47 Bir iki 'abd-i zer-ḫırîdesidür
Ḫıdmet-i dergehinde cûd u seḫâ

48 Çâkerâsâ ider yanınca şitâb
Bir iki bende nâmı luṭf u 'aṭâ

49 Âṣafâ pâk-ṭab' u ṣâf-dilâ
Ey ṣaf-ârây-ı zümre-i vüzerâ

50 Sensin ol âṣaf-ı mu'aẓẓam kim
Ser-fürû itdi saña çerḫ-i dü-tâ

51 Sensin ol ḫayr-ḫvâh-ı devlet kim
Sensüz olmaz niẓâm-ı mülke beḳâ

52 Sensin ol tâbi'-i şerî'at kim
Saña dil-beste fırḳa-i 'ulemâ

53 Sende var öyle şân u şevket kim
Ḫavf ider kûh-ı Ḳâf'da 'Anḳâ

54 Ârzûmend idi saña çoḳdan
Ṣadr-ı dîvân minaṣṣa-i 'ulyâ

55 Nâ'il oldı saña sa'âdet ile
İrdi maḳṣûda oldı kâm-revâ

56 Seni bu merkeze getürmişdür
Rîziş-i eşk-i dîde-i fuḳarâ

57 Ṣadr-ı rif'atde âṣafân-ı cihân
Saña nisbetle ḳaṭre sen deryâ

58 Eger imdâd iderse re'yüñ olur
Nûr-baḫş-ı çerâġ-ı mihr a'mâ

59 Ḥalḳa 'adl ü mürüvvet itmek içün
Seni bu mesnede getürdi Ḥudâ

60 Ḥalḳuñ ümîdin itmedi żâyi'
Li'llâhi'l-ḥamd ḥażret-i Mevlâ

61 İstiḳâmet umûr-ı devletde
Senden ümmîd ider bütün dünyâ

62 Bir zamân maḫż-ı ḥikmet-i Ḥaḳ imiş
Olduġuñ kûşe-gîr-i istiġnâ

63 Seni bir böyle vaḳte ṣaḳlar imiş
Mâlikü'l-mülk Ḥażret-i Mevlâ

64 Ki gelüp ṣadr-ı ḥükme vaḳti ile
İdesin dîn ü devleti iḥyâ

65 Li'llâhi'l-ḥamd gördük ol demi kim
Ṣevketüñ ṣaldı dehre ṣît ü ṣadâ

66 Ṭoldı âfâḳ nâm u ṣânuñ ile
Oldı âṯâr-ı ẓulm nâ-peydâ

67 Âṣafâ Nâbî-i du'â-gûyuñ
Virdi bir müjde ile ḳalbe cilâ

68 İmtidâd-ı zamân-ı devletüñe
Oldı dest ü dehânı vaḳf-ı du'â

69 Fikr-i târîḫ içün ṣadâretüñe
Olıcaḳ ġark-ı lücce-i ma'nâ

70 Geldi nâ-gâh çerḫ-i heftümden
Gûş-ı idrâkine bu gûne ṣadâ

71 Ki yorulma sen itdiler târîḫ
Aña sükkân-ı 'âlem-i bâlâ

72 Didiler ittifâḳ ile târîḫ
Ṣadr-ı devlet mübârek ola saña

---

65 demi :güni S2,Ü,M,A
70 -M

83
Mef'ûlü Fâ'ilâtü Mefâ'îlü Fâ'ilün

1 Seyyid 'Alî Efendi o müftî-i 'aṣr kim
Olmışdı mecma'-ı kerem u 'iffet u ṣalâḥ

2 Gelmez naẓîri encümen-i kevne bir daḫi
Amed-şûd itse nice ṣabâḥ u nice revâḥ

3 Bu ḫâkdânı terk idüp itdi beḳâya 'azm
Gerd-i serinde fevc-i felek ola hem-cenâḥ

4 Târîḫ-i intiḳâline bu geldi Nâbiyâ
Seyyîd 'Alî'ye safḥa-i cennât ola tarâḥ

84
Mef'ûlü Fâ'ilâtü Mefâ'îlü Fâ'ilün

1 Seyyid 'Alî Efendi o müftî-i 'aṣr kim
Olmaya miṣli nice ṣabâḥ u revâḥ ola

2 İtdi beḳâya 'azm bu köhne ḫarâbeden
Kim rûḥına beḳâ sebeb-i irtiyâḥ ola

3 İtdükçe eẓheri gül-geşt-i bâġ-ı ḳuds
Gerd-i serinde fevc-i felek hem-cenâḥ ola

4 Dil-bestegânınuñ biri târîḫini didi
Seyyîd 'Alî Efendi'ye cennet ferâḥ ola

85
Mef'ûlü Fâ'ilâtün Mef'ûlü Fâ'ilâtün

1 İtdükde müftî-i 'aṣr Seyyîd 'Alî Efendi
Bu menzil-i fenâdan dâr-ı beḳâya rıḥlet

2 (.....) du'âdur Nâbî tamâm-ı târîḫ
Seyyîd 'Ali Efendi olsun muḳîm-i cennet

---

83 S2,95b
(*)Başlıksız

84 S2,95b
(*)Başlıksız.
3.beytin birinci dizesi eksik yazılmış.

85 S2,95b
2.beytin ilk kelimesi silinmiştir.

86
TÂRÎḪ BERÂY-I SEBZEGÂH-I ES-SEYYÎD MUḤAMMED AĠÂ (*)

Fâ'ilâtün Fâ'ilâtün Fâ'ilâtün Fâ'ilün

1 Ḥabbezâ bu cây-gâh-ı dil-pezîr-i ġam-zidâ
K'eyledi Seyyîd Muḥammed nâm Aġâ bunda binâ

2 Böyle zü'l-vecheyn bir mevżı' görilmiş mi k'ola
Hem 'ibâdetgâh u hem cevlângeh-i ehl-i ṣafâ

3 Cânibeyni böyle müstecmi' bulınmaz bir maḥal
Kim ola dil-hᵛâhına herkes meṣaḳḳatsiz resâ

4 Bu maḥalde eylemiş dünyâ vü 'uḳbâ ittiḥâd
Nâ'il-i maḳṣûd olur her kim iderse ilticâ

5 İntifâ'ından olurlar her gelenler ḥiṣṣe-yâb
Zümre-i erbâb-ı ṭâ'at fırḳa-i ehl-i hevâ

6 Gûşe-i mihrâbı kûşiş-ḫâne-i 'ilm ü 'amel
Ṣafḥa-i meydânı cây-ı meşḳ-i erbâb-ı ġazâ

7 Sâḥası pâyına ehl-i zevḳüñ eyler rûy-mâl
'Âbide mihrâb olur bârû-güşâ-yı merḥabâ

8 Sufra-i şaṭrancveş atlu piyâde 'arṣada
Ḳa'im ü ḳâ'id muṣallâsında olmış rû-nümâ

9 Sa'yini meşkûr idüp bânîsinüñ dâreynde
Her ne ise maṭlabı iḥsân ide Bârî Ḫudâ

10 Çünki bu bî-çâreden târîḫ olmış iltimâs
Eylerüz biz de ricâ her kim oḳursa bir du'â

11 Gûş idüp evṣâfını Nâbî didi târîḫini
Hem mesîre hem muṣallâ bu maḳâm-ı dil-güşâ

---

86 S2,96b ; S3,64a
(*)S3

87

TÂRÎḪ BERÂY-I SENE (*)

Fe'ilâtün Fe'ilâtün Fe'ilâtün Fe'ilün

1 Nâbiyâ bu senenüñ 'îdine düşdi târîḫ
Ehl-i İslâma mübârek ola eyyâm-ı şerîf

88

TÂRÎḪ BERÂY-I FEVT-İ MUḤTEREM EFENDİ (*)

Fâ'ilâtün Fâ'ilâtün Fâ'ilün

1 Rind-i şûḫ-ı ṭurfe-meşreb Muḥterem
Olıcaḳ Şehbâ'da reh-gîr-i 'adem

2 Eyledi aḥbâbınuñ ḫâṭırların
Kûre-i fürḳat tenûr-ı sûz-ı ġam

3 Nâbiyâ rindân didi târîḫini
Maḥfil-i 'ulyâda olsun muḥterem 1119

89

TÂRÎḪ-İ SENE-İ ÂTÎYE (*)

Fe'ilâtün Fe'ilâtün Fe'ilün

1 Sene-i âtiye-i nûzdehüm
İdicek 'âleme 'arż-ı ṣûret

2 Ḫâṭır-ı Nâbî'ye oldı lâyiḥ
Ma'nî-i dâ'iye-i keyfiyyet

3 Ki 'aceb ḳanġısı eyler cilve
Ḥâlet-i miḥnet ü ġam yâ râḥat

4 Nâ-gehân hâtif-i ġaybî târîḫ
Didi kim râḥat-ı dîn ü devlet

1119

---

87 S2,97a ;A,203a
(*)S2.

88 S1,73a; S2,123a ; S3,71a ;Ü,60a;M,56a;A,199a
(*)S1,S3,Ü/:Târîḫ-i Vefât-ı Muḥterem Çelebi S2
:Dîger Târîḫ M

89 S1,71a ; S2,124b ; S3,69a ;Ü,61b;M,57b;A,199a
(*)S1,S2,S3
:Târîḫ M

90

TÂRÎḪ-İ SENE-İ MÜTEMMİNE (*)

Mef'ûlü Mefâ'ilün Fe'ûlün

1 Yüz on ṭoḳuzıncı sâl-i nîgû
'Arż eyledüginde rûy-ı dil-cû

2 Fikr eyler iken bu sâl-i sa'düñ
Târîḫini Nâbî-i suḫan-gû

3 Nâ-geh açılup derîçe-i ġayb
Çıḳdı bu ṣadâ ki "lâ-teḫâfû" 1119

91

TÂRÎḪ BERÂY-I VİLÂDET-İ VAḤDÎ-ZÂDE (*)

Mef'ûlü Mefâ'îlü Mefâ'îlü Fe'ûlün

1 Maḫdûm-ı nev-âyende-i maḫdûm-ı nev-âyîn
Nûr-ı baṣar-ı Vaḥdî-i pâkîze-me'âṣir

2 Olduḳda vücûdı bün-i deryâ-yı 'ademden
Ârâyiş-i gehvâre-i âġûş-ı 'anâṣır

3 Te'ṣîr-i ḳudûmı dil ü çeşm-i eb ü ceddin
İtdi ṭarabistân-ı gülistân-ı beşâ'ir

4 İmdâda gelüp ḳâfiye Nâbî didi târîḫ
Bîş ü kem-i erzâḳa Muḥammed ola Ṣâbir

1119

---

90 S1,71a ;S2,124a ;S3,69a;Ü,61a;M,57a;A,203b
(*)S1./:Târîḫ-i Sene 1119 S2,M
:Târîḫ Berây-ı Sâl S3,Ü
:Târîḫ A

91 S1,62a ; S2,91b ; S3,60b ;M,61a;A,205a
(*)S1,S3
:Târîḫ-i Vilâdet-i Muḥammed Ṣâbir Maḫdûm-ı Ḥażret-i Vecdî Efendi S2
:Der-Târîḫ-i Maḫdûm-ı Vaḥdî Efendi M,A

92

TÂRÎḪ BERÂY-I BÂRGÂH-I VEZÎR-İ A'ẒAM ÇORLILI 'ALÎ PÂṢÂ (*)

Fe'ilâtün Fe'ilâtün Fe'ilâtün Fe'ilün

1 Ey ḫoşâ bârgeh-i bî-bedel ü bî-hemtâ
Ki gelen seyrine gülşenden ider istiġnâ

2 Habbezâ bârgeh-i çerḫ-nümâyiş ki virür
Kevkeb-i çerḫ gibi berg-i gül-i naḳşı żiyâ

3 Ey ḫoşâ tâze serâ-perde-i 'ulyâ ki ider
Ḥâṭır-ı nâẓırın âyîne-i ruḫsâr-ı ṣafâ

4 Ey ḫoşâ çetr-i gül-âgende ki naḳşından alur
Reng-i ḥayret ḳalem-i naḳşger-i Çîn ü Ḫıṭâ

5 Ḥabbezâ ḫayme-i nâdîde-i nev-dûḫte kim
İdemez ḥüsnini ta'bîre vefâ ḥüsn-i edâ

---

92 S1,60a ; S2,118b ; S3,58b ;Ü,63a;M,60a
(*)S1,S3
:Târîḫ-i Dîger Berây-ı Bârgâh-ı Aṣaf-ı Zamân 'Alî Pâşâ
Vezîr-i Sulṭân Maḥmûd Ḫân S2
:Târîḫ Berây-ı Bârgâh-ı 'Alî Pâşâ Ü
2 żiyâ:mînâ M

6 Seyrine kim ki gelür olduġını seyr eyler
Sâyebân-ı ser-i âdem per ü bâl-i ḥavrâ

7 Her ḫazîne güher-i naḳş ile memlû o kadar
Ki virür ḫâṣiyeti ḳalbe ṣafâ çeşme cilâ

8 Şemseler nûr-fezâyende-i çeşm-i ḫurşîd
Ḳubbeler zelzele-fermây-ı sipihr-i mînâ

9 Düm-i ṭâvus-ı cinândur yâ hümâ-yı devlet
Per ü bâlini güşâd itse miṣâl-i 'Anḳâ

10 Dü sütûn ile urur dâġ-ı derûn-ı çerḫe
Sâyebânından ider ebr-i bahâr isti'ṭâ

11 Her ṭınâbı nigeh-i çeşm gibi nûrânî
Her sütûnı kemer-i sîm ile bir müsteşnâ

12 Ḳıṭ'a-i şûḫına dil-beste olup çerḫ-i berîn
Gösterüp ṭarz-ı edeb ḳametin itmekde dü-tâ

13 Zînet-i nakş-ı dil-âvîzini seyr itmek içün
Dîde-i mihr ü mehin itmede ḫâke ilḳâ

14 Faḫr iderse yiridür kimsede yoḳ zehre-i red
Bu serâ-perde-i yek-tâ ile şehr-i Şehbâ

15 Ḫayme-dûzân-ı Ḥaleb yapduġı yoḳ 'ömrinde
Buña mânend serâ-perde-i rengîn sîmâ

16 Bu leṭâfet bu nezâket ki var endâmında
Çoḳ degüldür bu serâ-perdeye bu ḥüsn ü bahâ

17 Obanuñ ḳıṭ'a-i mevzûn-ı ṣafâ-perveri ḫod
İder insânı ġarîḳ-i yem-i envâr-ı ṣafâ

---

12 itmede :itmekde S2,Ü
16 ḥüsn ü bahâ :ḥüsn bahâ S1,S3,Ü

18 Oldı yek-ṣûret ü yek-ma'nî vü yek-revnaḳla
Metnine bârgehüñ ḥâşiye-i pür-ma'nâ

19 Obadur gûşe-i ḫalvetkede-i 'ayş u sürûr
Bârgeh câygeh-i iẕn-i duḫûl-ı 'uẓemâ

20 Bâḫuṣûṣ ola bunuñ ṣâḥibi bir âṣaf kim
Felek âdâb u veḳârından ider istiḥyâ

21 Kevkeb-i şân ü şükûhı o ḳadar 'âlî kim
Olamaz dâ'ire-i rif'atine fikr resâ

22 Âsmân-ḳadr ü felek-pâye 'Alî Pâşâ kim
Rütbe-i câhını taḥrîr idemez istîfâ

23 Ḥâmî-i devlet ü dîn âṣaf-ı ṣâḥib-temkîn
Ṣâḥib-i ḥükm ü nigîn ṣadr-ı ṣudûr-ı vüzerâ

24 Kâr-dân-ı vükelâ ṣadr-nişîn-i heme-câ
Ḫayr-ḫᵛâh-ı vüzerâ mâye-dih-i 'izz ü 'alâ

25 Ḳâyid-i leşker-i İslâm ü niẓâmü'l-'âlem
Ṣadr-ı a'ẓam güher-i kân-ı kerem bahr-ı 'aṭâ

26 Ṣadre teşrîf ideli sâye-i inṣâfında
Ẓâlimîn buldı cezâ oldı sitem nâ-peydâ

27 İḫtilâlât-ı umûra o ḳadar virdi niẓâm
Ki bulunmaz arasañ ẕerre ḳadar nâber-câ

28 İrtişâ bâbları oldı ser-â-pâ mesdûd
Ḥükm-i ḳânûn u şerî'atdür olan hep icrâ

29 Bu ḳadar dağdağa-i devlet ile dûr olmaz
Ḫâṭırından eser-i vâhime-i rûz-ı cezâ

---

22 Âsmân-ḳadr ü felek-pâye :Âsmân-ḳadr felek-pâye S1,S3,M
24 Ḫayr-ḫᵛâh-ı vüzerâ :Ḫayr-ḫᵛâh-ı vükelâ S1,S3,M
25 İslâm :in'âm S2,Ü,M

30 Kimseden itmedi eslâf-ı kirâmında ẓuhûr
Himmet-i ṭab'-ı şerîfinde olan istiġnâ

31 Şayılur ẕât-ı kerîminde olan ḥüsn-i ṣıfât
Baḥruñ emvâcın eger mümkin olursa iḥṣâ

32 Ḫayr-maḥż olmaġ ile niyyeti mülk ü dîne
Ḥażret-i Ḥaḳ aña da niyyetin itdi i'ṭâ

33 Eyleyüp ḳalb-i şerîfini kederden me'mûn
'Ömrini devletini eyleye efzûn Mevlâ

34 Bula meftûḥ serâ-perde-i iḳbâli müdâm
Ola tâ-ḥaşr der-i luṭfı melâẕ-ı żu'afâ

35 Sâye-i bârgehinde ola âsûde cihân
Fitneden ḳurtula 'âlem bula râḥat fuḳarâ

36 Naẓm içün kişver-i İslâmı vire istiḳrâr
Kendü dil-ḫvâhı ḳadar ṣadr-ı refî'inde Ḫudâ

37 Zîr-i destinde göre ḫalḳ-ı cihân rûy-ı ḫużûr
Ḳubbe-i ḫaymesine ola sütûn dest-i du'â

38 Nâbî-i dâ'î du'â ile didi târîḫin
İde bu çetr-i gül-engîzi mübârek Mevlâ

1119

---

32 mülk ü :mülk-i S2
34 bula :ola S2

93
TÂRÎḪ BERÂY-I VİLÂDET-İ ḤÜSEYN BEG (*)

Fe'ilâtün Fe'ilâtün Fe'ilâtün Fe'ilün

Çemen-i kâmda ḫandân ola gül gibi Ḥüseyn

94
TÂRÎḪ-İ SENE BİN YÜZ YİGİRMİ (*)

Mefâ'ilün Fe'ilâtün Mefâ'ilün Fe'ilün

1 Zihî ḥakîm ki eczâ-yı nüsḫa-i ṣun'ın
Niẓâm-ı ḥikmet ü ḳudretle eylemiş teşyîd

2 Mülûk kevkebi olmaġla neyyir-i a'ẓam
Ġarîb ḫâṣṣa vaż' eylemiş Ḫudâ-yı mecîd

3 Aña mu'ayyene ḫâṣṣiyyetüñ birisi bu kim
Ta'alluḳ itdügi imdâd ile ider te'yîd

4 Velîk bundan ıraḳ bir ġarîb ḫâṣiyetüñ
Ricâl-i ma'rifet itmiş ḳavâ'idin temhîd

5 Ki ḳanġı pâdişehüñ 'aṣrına bir ism ile şems
Müṣâdif olsa olur baḫtı 'âlî 'ömri mezîd

6 Raḳam ḥesâbı ile ya'ni mihr-i raḫşânuñ
Ḥurûf-ı ismi olunsa yegân yegân ta'dîd

7 Sinîn-i müddetine gelse bir ḫidîvüñ râst
İder sa'âdet ü iḳbâl birbirin te'kîd

8 İder meyâmin-i luṭfı o pâdişehde ẓuhûr
İderse ḳanġı lisânda ẓuhûr o necm-i sa'îd

9 Ne ism ile meşelâ mihr u âftâb gibi
Teṣâdüf itse olur pâdişâh-ı vaḳte müfîd

10 Velîk her şehe olmaz naṣîb bu kevkeb
Ki müddetinde gelüp ide devletin tesdîd

---

93 S2,97a;S3,68b
(*)S3
94 S1,71b ; S2,125a ; S3,70a ;M,54a

1 teşyîd :tesdid S2,M
9 pâdişâh-ı vaḳte müfîd:pâdişâh-ı dîne müfîd S2,Ü

11 Hudâya şükr ki Hân Aḥmed'üñ zamânında
Bu kevkeb eşher-i esmâsı ile oldı bedîd

12 'Uluvv-ı baḫt ü dırâzî-i 'ömr ü saltanatı
İder 'alâmet-i aḥkâm-ı kevkebi te'yîd

13 Delîl-i ḫayr ü sa'âdet budur ki 'aşrında
Tamâm geldi bu sâlüñ ḥisâbına ḫurşîd 1120

14 Bu vâḳi' olmadı ecdâdınuñ zamânında
Ki ola kevkebinüñ ismi müddetinde cedîd

15 Bu ismden çü 'adedde füzûnteri yoḳdur
Olur eserde de bî-şekk ü şübhe ḥükmi mezîd

16 İlâhî eyle o mihr-i sipihr-i salṭanatuñ
Ser-i memâlik-i islâma sâyesini medîd

17 Aña du'âsı budur Nâbî-i kühen-sâlüñ
Ola şafâsı füzûn 'ömr ü devleti câvîd 1120

95

TÂRÎḪ BERÂY-I ḲIRÂ'AT-I NAḤV MAḤDÛM-I ḪOD

Mef'ûlü Mefâ'îlün Mef'ûlü Mefâ'îlün

1 Naḥv oḳudıcaḳ Nâbî maḫdûmı Ebu'l-ḫayr'a
Feyyâż bu ma'nâyı itdi diline ilḳâ

2 Âdâb-ı teşekkürle Bü'l-ḫayr didi târîḫ
من علمني حرفا قد صيرني عبدا 1120

---

95 S1,69b ; S2,121b ; S3,68b ;Ü,60a;M,57a;A,199a
(*)S1,S3
:Târîḫ-i İtmâm-kerden-i Naḥv Ebu'l-ḫayrü'l-mezbûr S2
:Târîḫ Berây-ı Ḳırâ'at-ı Naḥv Maḥdûm-ı Ḫod Ebu'l-ḫayr Ü
:Târîḫ-i Nahv-hvânî-i Ebu'l-ḫayr Muḥammed M
S1,69b ; S3,68b,Ü,59a nüshalarında "Ehl-i 'ırz" ve "Zâhir" (1106) kelimeleriyle oluşturulmuş iki tarih mevcuttur.

من علمني: Hz.Ali'ye ait olduğu söylenen "Bana bir harf öğretenin kölesi olurum" anlamındaki hikmetli söz.

96
TÂRÎḪ-İ ḪÂN-I TÂTÂR-ŞUDEN-İ ḤAẒRET-İ DEVLET GİRÂY BE-İḲLİM-İ ḲIRIM (*)

Fe'ûlün Fe'ûlün Fe'ûlün Fe'ûl

1 Vaḥîd-i zamân ḫân-ı 'âlî-neseb
Ḫidîv-i cihân-baḫş Devlet Girây

2 Ser-â-pây envârdan eylemiş
Vücûd-ı şerîfin sirişte Ḫudây

3 Zihî ḫân ki te'ṣîri aḫlâḳınuñ
İder ḫâmeyi ṭûṭi-i ḳand-hây

4 Zihî pâdişeh kim kemîn çâkeri
Ruḫ-ı mihre olmaz tenezzül-nümây

5 Daḫı 'aṣr-ı bâḳîden itmiş ezel
Meh-i salṭanat ḫânedânında cây

6 Başınca ḳadem ṣadr-ı ḫâniyyete
Felekde melek oldı midḥat-serây

7 Vücûd-ı kerîmiyle Ḥaḳḳ eyledi
Yine şân-ı ḫâniyyeti çerḫ-sây

8 Yine ḫâk-i pâyına rû-mâlden
Bihişt-i berîn oldı Baḫçeserây

9 Yine luṭf-ı Ḥaḳ sâyesin eyledi
Aḳâlîm-i İslâma râḥat-fezây

---

96 S1,59b ; S2,98b ; S3,58a ;Ü,63a;M,62b;A,202b

(*)S2
:Târîḫ Berây-ı Ḫâniyyet-i Devlet Girây S1,S3
1 vahîd-i zamân:demidür zamân-ı M
3 ki :kim S1,S3
5 ḫânedânında :âstânında S2
6 ṣadr-ı :ṣaḥn-ı S2

10 Ola zîr-i rânında ber-vefḳ-i kâm
Meṭâyâ-yı iḳbâl-i ferḫunde-pây

11 Beşârât-ı teşrîf-i ḫâniyyetin
İdüp güş Nâbî-i şâyân-sitây

12 Du'â ile târîḫin itdi edâ
Didi bâd devlet be-Devlet Girây

1120

97
TÂRÎḪ BERÂY-I CÂMİ'-İ YÛSUF PÂŞÂ DER-RUHÂ (*)

Fe'ilâtün Fe'ilâtün Fe'ilâtün Fe'ilün

1 Ṣâf-ṭab'-ı vükelâ ḳadr-şinâs-ı 'ulemâ
Ehl-i ḫayr-ı vüzerâ ḥażret-i Yûsuf Pâşâ

2 Olıcaḳ sâye-i eyyâm-ı şafâ-baḫşında
Gıbṭa-fermây-ı cinân şehr-i dil-ârây-ı Ruhâ

3 Eyledi niyyet-i ḫayrât ü müberrâta şürû'
Eyledi âḫiretin kendü eliyle iḥyâ

4 Urdı bir câmi'-i nûrâni-i pür-feyże esâs
Ki temâşâsına çeşm açdı sipihr-i mînâ

5 Böyle bir câmi'-i pâkîze binâ eyledi kim
İndiler seyrine sükkân-ı semâvât-ı 'alâ

6 Görinür ṣadr-ı sevâdında binâ-yı şehrüñ
Saṭr-ı fermân ü berât üzre miṯâl-i ṭuġrâ

---

11 Nâbî-i :Nâbî'ye S2

97 S1,58b ; S2,106a ; S3,57b ; Ü,54a

3 müberrâta S1,S3:'imârâta S2

7 Böyle bir hayra muvaffaḳ olup âḫir itdi
Nâmını defter-i dîvân-ı beḳâda ibḳâ

8 Daḫı böyle eṣer-i ḫayrı Ruhâ'da çokdur
Eyledi cümlesini yirlü yirinde icrâ

9 Eṣer-i ḫayrın ide ḥażret-i Allâh ḳabûl
Ḥaşrda maġfiret ü raḥmetine ide sezâ

10 Nâbî-i dâ'î ḫulûṣ ile didi târîḫin
Cennete mûcib ola câmî-i Yûsuf Pâşâ

1120

98

TÂRÎḪ-İ MENÂRE (*)

Mef'ûlü Fâ'ilâtü Mefâ'îlü Fâ'ilün

1 Yapduḳda bu menâreyi destûr-ı ḫayr-ḫvâh
Ya'nî vezîr-i Yûsuf-ı Mıṣr-ı ser-âmedî

2 Târîḫini felekde melek yazdı Nâbiyâ
Bâlâ binâ maḳâm-ı ezân-ı Muḥammedî

1120

---

98 S1,58b ; S2,106a ; S3,57b ;A,184b
(*)S1,S3
:Târîḫ-i Câmi'-i Yûsuf Pâşâ S2

99

TÂRÎḪ-İ DÎGER BERÂY-I ÇEŞME-İ 'ÂRİFÎ AHMED EFENDİ DER-CÂMİ'-İ ḤAKÎM DEDE (*)

Mef'ûlü Mefâ'ilün Fe'ûlün

1 Bu âb-ı ḥayât-baḫş-ı cârî
Sîr itdi bu ḫâk-ı ḫuşksârı

2 İtdi Dede-i Ḥakîm-i feyzüñ
Ḫâk-i ḳademinde eşk-bârî

3 Mânende-i şerbet-i ḥekîmân
Şâfî ne maraż olursa ṭârî

4 Bir âb ki âb-ı Ḫıżrı itdi
Müstaġraḳ-ı mevc-i şermsârî

5 Şâyestedür itse ḫacletden
Dîvâre-i ẓulmete tevârî

6 Pîç ü ḫam-ı mevc-i cebhesinde
Ṭuġrâ-yı berât-ı ḫoş-güvârî

7 Ḥaḳ ide ḳabûl olduġınca
Feyżi dil-i teşnegâna sârî

8 Olduḳça vüżû ü şürbe maṣrûf
Ecrin vire 'Ârifî'ye Bârî

9 Nâbî işidince didi târîḫ
Zîbâ bu zülâl-i ḫayr cârî

1120

---

99 S1,58a ; S2,107a ; S3,57a ;Ü,53a;A,204a

(*)S3
:Târîḫ-i Dîger S1,A
:Târîḫ-i Çeşme-i Ḥażret-i 'Ârifî S2
1 ḫuşk-sârı :ḫâk-sârı S2,müşk-sârı A
4 şermsârî :âb-şârî S2

100

TÂRÎḪ BERÂY-I ÇEŞME-İ 'ÂRİFÎ AḤMED EFENDİ DER-CÂMİ'-İ ḤAKÎM DEDE (*)

Fe'ilâtün Fe'ilâtün Fe'ilâtün Fe'ilün

1 Kâtib-i ḥıdmet-i dîvân vezîr-i ekrem
'Ârifî Aḥmed Efendi ser-i erbâb-ı ḳabûl

2 Sâḥa-i câmi'-i pür-feyż-i veliyy-i mutlaḳ
Ya'nî Ḥikmet Dede ser-defter-i erbâb-ı füżûl

3 Âba ol mertebe leb-teşneter-i ḥasret idi
Ṣılaya teşne ne deñlü ise mâ'-ı mevṣûl

4 Mâ'-ı cârî getürüp ḫayr ile sîr-âb itdi
Oldı hem-reng-i bihişt eyledi kevṣer çü dühûl

5 Dil-i Nâbî gibi âb aḳdı didi târîḫin
Eser-i Aḥmed Efendi ide Allâh ḳabûl

1120

101

TÂRÎḪ-İ DÎGER BERÂY-I ÇEŞME-İ MEZBÛR (*)

Mef'ûlü Mefâ'ilün Fe'ûlün

1 Allâh idicek bu âbı icrâ
Bu bürkeye âṣaf-ı ṣaf-ârâ

2 Gûş eyledüginde didi Nâbî
Târîḫini âb-ı rûḥ-baḫşâ

1120

---

100 S1,58a ; S2,107b ; S3,56b ;Ü,52b;A,204a
(*)S1,S3,Ü,A
:Târîḫ-i Dîger Berây-ı Ân S2
1 ḥıdmet-i :ḥażret-i S2,Ü
2 Ḥikmet :Ḥekîm S1,S3,Ü,A / erbâb-ı:aṣḥâb-ı Ü,A
/füżûl :vüṣûl S1,S3,Ü,A

101 S1,57a ; S2,108b ; S3,56a ;A,205a
:Târîḫ-i Dîger S1,S3

102
TÂRÎḪ-İ ÇEŞME-İ YÛSUF PÂŞÂ DER-RUHÂ (*)

Fe'ilâtün Fe'ilâtün Fe'ilâtün Fe'ilün

1 Âṣaf-ı ṣâf-derûn ḥâfız-ı ḫayrât-nümûn
Ḥâkim-i müşfiḳ-i maḥrûsa-i cân-baḫş-ı Ruhâ

2 Niyyeti olmaġ ile cânib-i ḫayra cârî
İtdi bu âb-ı revân ile bu râhı iḥyâ

3 Pederi mâderi rûḥına idüp ḳaṣd-ı ṣevâb
İtdi bu bürke-i pâkîze-i 'ulyâyı binâ

4 Vârid u ṣâdır içün âb-ı zülâl itdi sebîl
Getüre teşnegî-i ḥaşrda râhına Ḫudâ

5 Şehre bünyâd-ı ḥiṣâr olunalı gördügi yoḳ
Çeşm-i ebvâb-ı Ruhâ böyle binâ-yı ġarrâ

6 Nâbiyâ hubb-ı vaṭan olmaġ ile îmândan
Ġâ'ibâna 'ataş-ı ṭab'umuz itdi irvâ

7 Mâye-i cûşiş olup ṭab'uma mânende-i âb
Eyledüm şevḳ ü ṭarabdan iki târîḫ ihdâ

8 Nûş idüp âb-ı revânın didi Nâbî târîḫ
Râh-ı ferdâya sebîl eyledi Yûsuf Pâşâ :1120

9 Ḳaṭre-i âbın içenler didi Nâbî târîḫ
Rûḥ-ı ecdâdını şâd eyledi Yûsuf Pâşâ :1120

---

102 S1,57a ; S2,108b ;S3,56a ;A,204b
(*)S1,S3 / :Târîḫ Berây-ı Bârgeh-i Yûsuf Pâşâ Der-Şehr-i Ruhâ S2
5 ebvâb-ı : erbâb-ı S2
8 idüp :iden S2,S3,A

103

TÂRÎH-İ MEDRESE VÜ TEKYE VÜ MESCİD-İ 'ALÎ PÂŞÂ [illegible]
DER-İSTANBUL BİNÂ KERD BE-ÂMİZİŞ-İ SİTÂYİŞ-İ
SULṬÂN AḤMED HÂN *

Mefâ'ilün Mefâ'ilün Mefâ'îlün Mefâ'îlün

1 Zihî hurşîd-ı evc-i salṭanat hâḳân-ı bî-hem-tâ
Ser-efrâz-ı cihândârân şehinşâh-ı cihân-ârâ

2 Cenâb-ı ḥaḍret-i Sulṭan Aḥmed Hân-ı deryâ-dil
Ki fahr evler vücûdiyle serîr-i 'izz ü istiġnâ

3 Zihî revnaq-fezây-ı kevkeb-i şân-ı ḫilâfet kim
Döker bâl ü perin nâmın işitse Ḳâf da 'Anḳâ

4 Şehinşâh-ı bülend-iḳbâl fermân-rân-ı 'âlem kim
Sezâdur beyża-i ṭuġrâsı olsa beyża-ı beyżâ

5 Şalâḥ u 'izzet ü perhîz ü 'ilm ü ḥilm ü 'afv ü fazl
Müretteb nisha-i zâtında ebvâb ü füşûlâsâ

6 Selâṭine sezâ gerçi medâyîḥ bî-nihâyetdür
Berî olmaz ve lîkin lafz-ı ẓıllu'llâh ile hem-pâ

7 Ḥaḳîḳat üzre ẓıllu'llâh o şâhenşâha dirler kim
Ola ḥükminde Mekke'yle Medîne Mescid-i Aḳṣâ

8 Kitâb-ı âsmânî cümle mülkinde ola nâzil
Cemî'-i enbiyâya olmış ola sâbıḳan melvâ

9 O menberde oḳuna huṭbesi k'olmış ola evvel
Ḳarîn-i 'izz-i pâ-bûs-ı Ḥabîb-i Hâliḳ-ı yek-tâ

10 Bu fahr-ı ma'nevîden bu şerefden ṣoḫra 'âlemde
Müluk-ı sâ ire olsun mi nâm-ı salṭanat icrâ

11 Huṣûṣân gevher-i pâkîze-i zât-ı hümâyûnın
Ser-â-pâ nuzdan itmiş sirişte Ṣâni -i yek-tâ

---

103 S1,49b ; S2,106a ; S3,[illegible] ;Ü,50b;M,[illegible];A,205a
(*)S1,S3,[illegible]
:Târîh-i Ṣadr-ı a'żam 'Alî Pâşâ M

12 Müretteb olduġınca naẓm-ı dîvân-ḫâne-i 'âlem
Serîr-i salṭanat üzre mu'ammer eylesün Mevlâ

13 Nigehbân olduġın her ḥâline tevfîḳ-i Rabbânî
Lisân-ı ḥâl ile kâfî buña bir şâhid-i aḳvâ

14 Ki ṣadr-ı devletin bir ḫayr-ḥvâha eyledi tefvîż
Ki oldı sâye-i 'adlinde râḥat ser-be-ser dünyâ

15 Yegâne ṣadr-ı a'ẓam âṣaf-ı ṣâfî-dil-i ekrem
Mu'în-i mülk ü millet ḥâmî-i devlet 'Alî Pâşâ

16 Ṣadâḳatle 'adâletle diyânetle metânetle
Ṣadâret ḥükmini şâyânı üzre eyledi icrâ

17 Naẓîrin görmedük güş itmedük ṣadr-ı sa'âdetde
Zihî ṣadr-ı ḫıredmend ü lebîb ü 'ârif ü dânâ

18 Niẓâmü'l-âlem ismi söylenür bir lafẓ idi ancaḳ
O ism-i bî-müsemmânuñ vücûdın eyledi iḥyâ

19 Bu deñlü şuġl-ı devletle zihî tevfîḳ-i bârî kim
Derûnından yine zâ'il degül endîşe-i 'uḳbâ

20 Görüp encâm-ı devrin âsiyâb-ı çerḫ-i gerdânuñ
İder bu mezra'-ı fânîde zâd-ı âḫiret peydâ

21 Bu güne evliyâ'u'llâha ḥüsn-i i'tiḳâd itmek
Olur müstelzim-i ḥüsn-i rıżâ-yı ḥażret-i Mevlâ

22 Nice âsâr-ı ḫayrât eylemişken ḫayra şevkinden
Müceded ḫayrla İstanbulı itdi yine iḥyâ

23 İdüp câmi'le tekye medrese bünyâdına himmet
Ki ṭullâb eyleye 'ilm ü 'amel esbâbın istîfâ

24 Zihî ma'bed ki anda ḥâṣıl olan 'ilm ü a'mâlüñ
İder şevḳine âġûşın güşâde günbed-i ḫażrâ

---

15 ekrem:a'ẓam Ü,M,A
16 **diyânetle metânetle : âsaf-ı sâfî-dil-i ekrem Ü,M,A**
24 A'da 25.beyit.

25 Zihî ma'bed ki ṭâḳında yanan ḳındîlinüñ dûdı
Olur mânend-i sürme nûr-baḫş-ı dîde-i ḥavrâ

26 Ne ma'bed kim ṣevâbın sâcidînüñ ṣaḥn-ı pâkinde
Biri biriyle eylerler melâ'ik naḳl içün ġavġâ

27 Bu gûne bünyenüñ ṭâḳ-ı derinde mıṣra'-ı târîḫ
Olur bânîlerinüñ nâme-i a'mâline imżâ

28 Olup maḳbûl-ı dergâh-ı İlâhî cümle âṣârı
Ola mîzânına mevżû' o sengîn bünye-i 'ulyâ

29 Uzaḳdan gûş idüp evṣâf-ı ḫayrin Nâbî-i dâ'î
Du'â-yı devletinde şevḳ-i iḫlâṣ itdi bî-pervâ

30 Elif imdâd idüp li'llâh lafẓında didi târîḫ
Bu 'âlî câyı yapdı ḥasbeten li'llâh 'Alî Pâşâ

1120

---

25 Zihî:Ḫoşâ A;A'da 26.beyit.
26 A'da 27.beyit.A'da bu beytin 2.mısraı şöyledir:
"Ṣevâbit ṣaḥn-ı pâkinde 'alem-dârân-ı iḫlâṣuñ"
27 A'da 24.beyit.

104

TÂRÎḪ-İ TECDÎD-İ MEZÂR-I ḤAẒRET-İ ZEKERİYYÂ-YI NEBÎ DER-ḤALEBÜ'Ş-ŞEHBÂ Bİ-MENNİHİ HİMMET-İ SULṬÂN-I CİHÂN AḤMED ḪÂN (*)

Mef'ûlü Mefâ'îlü Mefâ'îlü Fe'ûlün

1 Eyyâm-ı şerîfinde şehenşâh-ı zamânuñ
Sulṭân-ı selâṭîn-i zamân dâver-i yek-tâ

2 Ḫaḳân-ı felek-mertebe Ḫân Aḥmed-i 'âdil
Kim ẕât-ı hümâyûnıdur ârâyiş-i dünyâ

3 Ol pâdişeh-i memleket-ârâ ki virilmiş
İḳbâl-i Süleymân nefes-i Ḫıżr u Mesîḥa

4 Çün ḥikmet ile oldı ṣadâretde vekîl
Bir ẕât-ı ḫiredmend-i vezîr-i hüner-ârâ

5 Destûr-ı kerem-güster u dâdâr-ı melik-fer
Ṣadrü'l-vüzerâ âṣaf-ı a'ẓam 'Alî Pâşâ

6 Ḫayr olmaġ ile niyyeti ol âṣaf-ı 'aṣruñ
Temkîn virüp emrinde Ḫudâvend-i ta'âla

7 Oldı nice ḫayrât ü müberrâta muvaffaḳ
Çoḳ beldede âṯâr-ı cezîl eyledi peydâ

8 Ez-cümle maḳâm-ı Zekeriyyâ-yı nebî kim
Ḳadriyle budur levḥa-i mecmû'a-i Şehbâ

9 Şehr-i Ḥaleb'üñ câmi'-i ma'rûf-ı kebîri
Olmış ḥarem-i ḫâmis ile şöhre-i dünyâ

10 Dîvâre-i ḳıblîde ki bir zâviye içre
İtmiş ṭaraf-ı şarḳî-i miḥrâbda me'vâ

---

104 S1,48b ; S2,104a ; S3,47a ;Ü,47a(derkenar);M,48b;A,196b
(*)S2,A
:Târîḫ-i Tecdîd-i Merḳad-ı Muḳaddes-i Ḥaẓret-i Zekeriyâ-yı Nebî Ṣalavâtullahi 'Ala Nebiyyinâ ve 'aleyh S1,S3,Ü,M

1 zamân:cihân Ü,M,A
4 vekîl:vekîli A

11 Maḳṣûre-i ṭâḳında o şibâk-ı münevver
Ol ṭûṭî-i vaḥye ḳafes-i râz idi gûyâ

12 Bu ḳabr-i muḳaddes ki olur pertev-i ḫâki
Revnaḳ-şiken-i mertebe-i sürme-i ḥavrâ

13 Bu mażca'-ı eşref ki füyûżât-ı İlâhî
Mihmânı içün mâ-ḥażar itmekde müheyyâ

14 Bu merḳad-ı eṭhar ki olur zâyir-i ḫâki
Müstaġraḳ-ı emvâc-ı yem-i raḥmet-i Mevlâ

15 Cârûb-keşi olmaġa müjgân-ı melâ'ik
Da'vâ-yı tesâbuḳla sezâ itmege ġavġâ

16 Teng idi dil-i ḫalvetiyân gibi binâsı
Muḥtâc idi tevsî'a bu erkân-ı mu'alla

17 Tevfîḳ-i İlâhiyle idüp niyyet-i tecdîd
İtdi Ḥaleb'üñ kâr-güẕârânına îmâ

18 Bu ḫıdmeti 'add eylediler cânına minnet
Ḥükkâm-ı bihîn-niyyet-i maḥrûsa-i Şehbâ

19 Cân u dil ile eyledi bu ḫıdmete himmet
Şehbâ'da muḥâfıẓ bulunan âṣaf-ı yek-tâ

20 Destûr-ı mükerrem güher-i kân-ı ḥamiyyet
Deryâ-yı seḫâ 'Abdî-yi Pâşâ-yı ṣaf-ârâ

21 Bel baġladı iḫlâṣ ile bu şuġl-ı ḫaṭîre
Ta'ẓîm ile tekrîm ile ol âṣaf-ı dânâ

22 Moñlâ-yı Ḥaleb fâżıl-ı 'aṣr İbni Kebîrî
Me'mûr idi bu ḫıdmete maḫṣûṣ u müvellâ

23 Tedḳîḳ u taḥarrî vü te'eddüble şebân-rûz
Maḳdûrı olan himmetini eyledi icrâ

24 Bu ḫıdmet-i marżiyyeye sa'y itdi muḥaṣṣal
A'yân u ahâlî-i Ḥaleb cümle ser-â-pâ

---

17 niyyet-i :himmet-i S2

25 Tevsî' içün eṭrâfını ol merḳad-ı pâküñ
Żamm eylediler mümkin olan mertebeyi câ

26 Dîvârını hedm eyler iken köhne binânuñ
Nâgâh ẓuhûr eyledi bir özge temâşa

27 Oldı o girâmî güherüñ re's-i şerîfi
Ṣandûḳa-i ser-best-i ruḥâm içre hüveydâ

28 Bu ḥâkde medfûn idügi cism-i şerîfi
Olınmış idi bir nice târîḫde îmâ

29 Ammâ ki daḫi çıḳmamaġın perde-i şekden
Ḥüccet yoġ idi itmege taḥḳîḳini İmżâ

30 Ḥükm eyleyemezdi buña bir kimse yaḳînen
Bir kimseye meftûḥ degüldi bu mu'ammâ

31 Mânende-i ḫurşîd olıcaḳ böyle dıraḫşân
Ber-ṭıbḳ-ı tevârîḫ bilâ-şübhe bu ma'nâ

32 Ḥâżır bulunan cümle varup secde-i şükre
Hep eylediler ḥamd-i Ḫudâ celle ta'âlâ

33 Andan çıḳarup itdiler ol ẓarf-ı 'azîzi
Bir ḥücre-i pâkîze-i maḥfûẓda iḫfâ

34 Etrâfın alup eylediler ḥıfẓ u hirâset
Oluncaya dek mevżi'-i aṣlîsi müheyyâ

35 Her şeb pür olup ṣubḥa degin sâḥa-i câmi'
Ḳındîl ile zeyn eylediler saḳfı ser-â-pâ

36 On yirde yaḳup micmere-i 'anber ü 'ûdı
Pür oldı meşâm-ı meh ü binî-i Süreyyâ

37 On ḫatm olunup niyyet-i bânîsine her şeb
Çil ḥâfıẓ-ı Ḳur'ân giceyi eyledi iḥyâ

---

28 idügi:idügin M //bir nice : bir iki S2

38 Bu ḫıdmete nâs eyledi bir mertebe ta'ẓîm
Kim çarḫ-ı çihârümde pesend itdi Mesîḥâ

39 Bir hafta binâ ḥadd-i tamâma irişince
'Azm itmediler meskene Pâşâ ile Moñla

40 Şa'bân ayınuñ on yidisi seyyidü'l-eyyâm
Cum'a güninüñ 'aṣrı idi vaḳt-ı müveffâ

41 Ol gevheri vaż' eyleyicek sîne-i merḳad
Âġûş-ı ümîdin açup olmaġla müheyyâ

42 Nâs eyledi maḥşer gibi bir güne tezâḥüm
Kim naḳş-ı ḥaşîr olmış idi dîde-i bînâ

43 Rû-mâle eli irmeyenüñ dest-i nigâhı
Yümn-i eserin dûrdan eylerdi temennâ

44 Tekbîr ile tehlîl ta'ẓîm ile yek-ser
Hem-dest olup eşrâfla Moñla ile Pâşâ

45 Ṣandûḳ ile iḫrâc idüp ol re's-i şerîfi
Ṣandûḳ-ı ruḫâm-ı digere itdiler îvâ

46 Aġzın ḳapadup üsrüp ile eyleyüp iḥkâm
Ṣadrü'ş-şeref-i merḳadine itdiler ilḳâ

47 Âlûde idüp misk ü gülâb ile türâbın
Lâzım gelen ârâyişini itdiler icrâ

48 İtmâm-ı bînâ ḥadd-i ḫitâma irişince
Bir ḫatme-i Ḳur'ân'ı tamâm eyledi ḳurrâ

49 Şâhenşâh-ı devrân ile bânîsi vezîre
Pür oldı du'â ile bu nüh günbed-i Ḫaḍrâ

50 Ḥamd itse sezâdur buña şâhenşâh-ı 'âlem
Kim 'aṣr-ı şerîfinde ẓuhûr itdi bu ma'nâ

---

40 yidisi :yidi kim S2,Ü.M

51 Bir pâdişeh-i 'âleme olmadı müyesser
Bu menḳabet-i a'ẓam ü bu ni'met-i kübrâ

52 Allâh medîd eyleye eyyâm-ı ḥayâtın
İḳbâlini efzûn ide erkânını ber-câ

53 Nâbî-i du'â-gûy-ı ḳadîm-i der-i devlet
Ḥâlince bu ḫidmetde olup olduġı pûyâ

54 Rîzân iderek âb-ı dü-çeşmin didi târîḫ
Maḳbûl ola tecdîd-i mezâr-ı Zekeriyyâ

1120

105
TÂRÎḪ BERÂY-I 'ÎD-İ ŞERÎF

Fe'ilâtün Fe'ilâtün Fe'ilün

1 'Arż içün ḫalḳ-ı cihân birbirine
'Îdde giyse n'ola tâze ḳabâ

2 Bu 'acebdür ki bu sâlüñ Nâbî
Düşdi târîḫine 'arż-ı kâlâ

106
Velehu (*)

Mefâ'îlün Mefâ'îlün Fe'ûlün

Kemâl-i zu'm ile bir şaḫṣ-ı ḫod-râ
İdince iddi'â-yı şi'r ü inşâ
İşitdüm hâtifân-ı ġayb Nâbî
Didi târîḫ ḫalṭiyyât-ı sevdâ

1121

---

105 S3,69b

106 S3,51b (derkenar)
(*)S3.

107
TÂRÎḪ-İ ḲAṢR Kİ ĠĀ'İBÂNE DİNMİŞDÜR (*)

Mefâ'îlün Mefâ'îlün Fe'ûlün

1 Zihî zîbende ḳaṣr-ı 'âlem-ârâ
Naẓîr-i şeh-nişîn-i bâġ-ı me'vâ

2 İder ḥüsn-i binâsı ṭarḥ-ı şûḫı
Nigâh-ı nâẓırı vaḳf-ı temâşâ

3 Dimâġ-ı dîdeye eyler tevârüd
Hevâsından dem-i cân-baḫş-ı 'Îsâ

4 Dem-i ṭâvûsveş eṭrâfı rengîn
Güşâde revzeni saḳfı mu'allâ

5 Aḫ-ı büzürkteri kâḫ-ı Ḫavernaḳ
Küçük hemşîresi ḳaṣr-ı Züleyḫâ

6 Bedestân olsa şâyân ḳaṣr-ı şîrîn
Nigehbân olsa lâyıḳ ḳaṣr-ı Ḥavrâ

7 Didüm târîḫ Nâbî ġā'ibâne
Mübârek ola ḳaṣr-ı rûḥ-pîrâ 1121

---

107 S2,116a ; S3,64b
(*)S3
:Târîḫ Berây-ı Ḳaṣr-ı Ġā'ibâne S2
2 ṭarḥ-ı :ṭarz-ı S3
5 Aḫ-ı :Ruḥ S3 /büzürkteri :büzürkterîn S2//
Küçük :Bunun S3
6 Bedestân :perestâr S3

108
TÂRÎḪ-İ ḲAZÂ-İ YEÑİŞEHİR BERÂY-I MÜFTÎ-ZÂDE EFENDİ (*)

Fâ'ilâtün Fâ'ilâtün Fâ'ilâtün Fâ'ilün

1 Yeñişehr ol nev-'arûs-ı köhne bünyâd-ı cihân
Manṣıb-ı aḥkâm-ı şer' olduḳda Müftî-zâdeye

2 Ya'nî 'Abdu'llâh Efendi zübde-i âl-i Resûl
Kim ider maḥsûd-ı ḫulḳı bendesin âzâdeye

3 Cevher-i nûr-ı aṣâlet berḳ urur ol mertebe
Kim olur ḳandîl nûr-ı cebhesi seccâdeye

4 Rütbe-i 'ulyâda ḫurşîd-i cihân-ârâ gibi
Dest-gîr olmaḳ ṣıfât-ı ẕâtıdur üftâdeye

5 Âb-ı sâf-ı ṭab'-ı ṣafvet-güsteri şâyestedür
Ta'ne-i noḳṣânını tefrîḥ urursa bâdeye

6 Levḥa-i iḫlâṣ ile Nâbî didi târîḫini
Yeñişehr ola maḳarr-ı emn Mollâ-zâdeye

1121

---

108 S2,96a ; S3,66a
2 Ya'ni 'Abdu'llah Efendi zübde-i âl-i Resûl :
Ya'ni maḥdûmü'l-muḥâdim a'lem-i âl-i Resûl S3

109

TÂRÎḪ-İ VÂLÎ-İ ḤALEB-ŞUDEN-İ BALṬACI MUḤAMMED PÂŞÂ (*)

Mef'ûlü Fâ'ilâtü Mefâ'îlü Fâ'ilün

1 Ey âṣaf-ı yegâne ḳudûm-ı şerîfüñe
Mesrûr olınca ḥıṭṭa-i Şehbâda cümle nâs

2 Târîḫ fikrin eyler iken geldi ġaybdan
Nâbî ne ḥâcet oldugı besdür suḫan-şinâs 1121

---

109 S1,67a ; S3,66a ;Ü,65a;M,57a
(*)S3
:Târîḫ-i Dîger S1
:Târîḫ Berây-ı Vezîr-i A'ẓam-ı Sâbıḳ Muḥammed Pâşâ M

110

TÂRÎḪ BERÂY-I TA'MÎR-İ SARÂY-I HALEBÜ'Ş-ŞEHBÂ DER-EYYÂM-I MUHAMMED PÂŞÂ (*)

Fe'ilâtün Fe'ilâtün Fe'ilâtün Fe'ilün

1 Ḥażret-i âṣaf-ı bî-miṣl Muḥammed Pâşâ
Ki bulınmaz aña silk-i vüzerâda ṣânî

2 Olıcaḳ ḥâfıż-ı iḳlîm-i Ḥaleb devlet ile
İtmedin ẕâtı müşerref daḥı bu eyvânı

3 Niyyet-i ḫâlisi ta'mîr-i bilâd olmaġla
Oldı te'ṣîr-i ḳudûmı bu binâya bânî

4 Teng ü berhem-zede vü muẓlim iken köhne binâ
Buldı eyyâm-ı şerîfinde bu nev-'ünvânı

5 Mütesellimleri İsma'îl Aġâ 'abd-i ṣadîḳ
Maḳdemi şevḳine vaż' eyledi bu erkânı

6 Ḥaḳ ta'âlâ ide ṣaḥnında ṣafâlar teysîr
İde dil-ḫᵛâhını iḥsân kerem-i Rabbânî

7 Dîdi Nâbî dü leb-i ḫâme ile târîḫin
Ḥaḳ ide sa'd bu kâşâne-i 'âlî-şânı 1121

---

110 S1,66b ; S2,113b ; S3,65b ;Ü,65b;M,53a

(*)S1,S3
:Târîḫ-i Ta'mîr-i Sarây-ı Ḥalebü'ş-şehbâ Der-zamân-ı Muḥammed Pâşâ S2
:Târîḫ-i Kâşâne-i Muḥammed Pâşâ Der-Ḥaleb M
:Târîḫ Ü

111

TÂRİH-İ MUṢANNA (*)

Fe'ilâtün Fe'ilâtün Fe'ilün

1 Ḥabbezâ ol iki tev em-i ma'ṣûm
Dü melek-rû dü ḳamer-pîşânî

2 İtdi mânende-i bâdân-ı dü-maġz
Cilveġeh dâ'ire-i imkânı

3 Düşdi bu sâlde maḳdemlerine
İki târîh ki yoḳ aḳrânı

4 Biri zımnen birisi taṣrîḥen
Dü gülistâna dü serv erzânî

112

TÂRÎH BERÂY-I VEZÂRET-İ DÂMÂD 'ALÎ PÂŞÂ FÂTİḤ-İ CEZÎRE-İ MORA (*)

Fe'ûlün Fe'ûlün Fe'ûlün Fe'ûlün

1 Vezîr-i melek-hû Sulaṇdâr Pâşâ
Ki pîr-i hıred eylemiş añı ferzend

2 'Alî-nâm ol âṣaf-ı pâk-dil kim
Senâsıyla rîzân olur hâmeden ḳand

3 Pesend eyleyüp dâver-i dîn sülûkin
Terâzû-yı sıhriyyete itdi peyvend

---

111 S1,[illegible]a ; S3,60b ;M [illegible]a;A,185b
(+ S1,S3,M

112 S1,[illegible]a ; S2,98b ; S3,61a ;A,2[illegible]a
(+ S1
:Târîh-i Vezâret-i Hażret-i 'Alî Pâşâ-yı Güzîn S2
:Târîh Berây-ı Vezâret-i Dâmâd 'Alî Pâşâ S3
2 olur :ider S1,S3 - hâmeden ḳand :hâme-i ḳand -
3 sülûkin :mülûkin S3

4 Silâḥdârlıḳdan çerâġ eyledükde
Olup ṣâni-i âṣafiyyetle ḫursend

5 Çemenzâr-ı câh-ı nihâl-i vücûdın
İde ḥażret-i Ḥaḳ hemîşe berûmend

6 Ola şemse-i cildveş pây ber-câ
Gülistân-ı iḳbâl ü câhında gül-ḫand

7 Zebân-ı dehân-ı zamân didi târîḫ
Du'â ile Nâbî vezîr-i ḫıredmend

113

TÂRÎḪ-İ DİGER BERÂY-I VİLÂDET-İ ŞEH-ZÂDE-Í MÜŞÂRÜN-İLEYH (*)

Fâ'ilâtün Fâ'ilâtün Fâ'ilün

1 İtdi bir şeh-zâde iḥsânı ile
Çeşm-i şâhenşâhı rûşen çün Ḫudâ

2 Ya'ni sulṭân Aḥmed-i 'âlî-cenâb
Şehryâr-ı kişver-i ḥilm ü ḥayâ

3 Öyle bir şeh-zâde-i âzâde kim
Ḥüsnine ḥüsn-i edâ itmez vefâ

4 Olsun enfâs-ı ḥayâtına mümid
Ṭîb-i enfâs-ı du'â-yı evliyâ

5 Eylesün ser-riṣte-i 'ömrin ziyâd
'Ömr-baḫşây-ı neciyy-i enbiyâ

6 Gûş-ı Nâbî'ye beşâret-gûy-ı ġayb
Didi târîḫini żât-ı bî-bahâ

---

6 cildveş :kilkveş S2//gül-ḫand :ḫursend S2
7 zebân-ı dehân-ı zamân :zebân u dehân-ı zamân A

113 S3,43a (derkenâr)

(*)S3.

114
Ahreb

Mevâlid-i selâse 'arż-ı kâlâ
Ḥużûr-ı Ḥaḳ 'aşere-i mübeşşere

115
TÂRÎḪ BERÂY-I MUḤASEBE-İ EVVEL-ŞUDEN-İ ḪOD (*)

Fâ'ilâtün Fâ'ilâtün Fâ'ilâtün Fâ'ilün

1 Baḥr-ı 'irfân kân-ı iḥsân ḥażret-i ṣadr-ı zamân
Kim Muḥammed nâmını Ḥaḳḳ ana şâyân eyledi

2 Ṣadr-ı a'ẓam olduġında devlet ü iḳbâl ile
Nâbî-i dâ'îye çoḳ luṭf firâvân eyledi

3 Cümleden bir manṣıb-ı 'âliyle itdi ser-firâz
Kim yirin hem-sâye-i ḫurşîd-i raḫşân eyledi

4 Baş muḥasebe gibi bir manṣıb iḥsânı ile
Ġıbṭagâh-ı ḥırfe-i emsâl ü aḳrân eyledi

5 Ḥâlet-i ilbâs-ı ḫil'atde ḥużûr-ı ṣadrda
Ḳalbden bir mıṣra'-ı ġarrâ dirâḫşân eyledi

6 Bu 'aceb târîḫ olur mı diyü itdükde ḥisâb
Geldi leb-ber-leb tamâmen ṭab'ı ḥayrân eyledi

7 Vaż' idüp rûy-ı du'âyı ḫâk-i pâyine didüm
Ṣadr-ı 'âlî Nâbiyâ itmâm-ı iḥsân eyledi 1122

---

114 S2,97a
(*)Başlıksız.

115 S2,121a ; S3,63a
(*)S3
:Târîḫ-i İtmâm-ı İn'âm-ı Vezîr-i Ekrem Râmî Pâşâ S2
1 zamân :cihân S3
2 çoḳ luṭf :iltifât S3
3 yirin :serin S2

116
TÂRÎḪ BERÂY-I VİLÂDET-İ ḤASAN BEG MAḪDÛM-I MÜKERREM-İ ḤAŻRET-İ ṢADR-I A'ẒAM (*)

Mefâ'îlün Mefâ'îlün Mefâ'îlün Mefâ'îlün

1 Hasan Beg ḥâṣıl-ı 'ömr-i 'azîz-i âṣaf-ı a'ẓam
Ki aṣl-ı ḥüsnden âbâsı gibi ismi müştâḳdur

2 O mâh-ı sîne-zîb-i dâye-i 'izz ü sa'âdet kim
Vücûdı ṣadre iḥsân-kerde-i Feyyâż-ı Muṭlaḳdur

3 Yegâne âṣaf-ı ṣâfî-ṭabî'at ṣâḥib-i devlet
Ki ẕâtı ṣadr-ı dîvân-ı bülend-erkâna revnaḳdur

4 O destûr-ı cihânbân ma'dilet-pîrây-ı devrân kim
'İbâdu'llâha âbâsıyla ecdâdından eşfaḳdur

5 Niẓâmü'l-mülk-i devlet ṣâḥib-i dîvân-ı ehliyyet
Ki tedbîrinde te'yîd-i İlâhiye muvaffaḳdur

6 O dânâ-yı ḫıredmend a'lem-i eshâb-ı devlet kim
Arisṭo mekteb-i faẓlında bir şâkird-i aḥmaḳdur

7 İdüp naḫl-i ḥayâtın bâġbân-ı ṣun' bâr-âver
Ki dehrüñ 'ıyşı ol naḫlüñ beḳâsına mu'allaḳdur

8 O naḫlı itdi bir nev-bâve iḥsâniyle şîrîn-kâm
Ki lezẕât-ı cihân ol mîve-i ümmîde mülḥaḳdur

9 Bi-ḥamdi'llâh cenâb-ı Ḥaḳ ocaġın ḳoymadı ḫâlî
Kerîmânuñ bekâ-yı neyli meşhûd u muḥaḳḳaḳdur

---

116 S2,91a ; S3,61b
(*)S2.
:Târîḫ Berây-ı Vilâdet-i Ḥasan Beg S3
2 İḥsân-kerde-i :iḥsân-mâye-i S2
4 devrân :devlet S3
7 naḫlüñ :mülküñ S2
8 S2'de yok.
9 meşhûd :meşhûr S2,S3

10 Ḫudâ bir şem' ile çeşm-i ümîdin eyledi rûşen
Ki mihr-i rûyına nisbet hilâl-i 'îd alçaḳdur

11 O şem'-i dûdmân-ı 'izz ü nâzı gird-i rûyında
Melekler ḥıfẓ içün pervânelik eylerse evfaḳdur

12 O ṭıfl-ı nâz-perverde kemâl-i iḫtirâmından
'Arûs-ı mihr inüp gehvâre cünbân olsa elyaḳdur

13 Giçer vaṣfında çok cevlân-ı dil-hvâhâne ḫâṭırdan
Ve-lâkin ḳâfiye hem tengdür hem ḫaylî muġlaḳdur

14 Żarûrî iḫtiṣâra raġbet itdüm kim bu vâdîde
Lisân-ı ḳâlden zîrâ lisân-ı ḥâl enṭaḳdur

15 Ḫudâ 'ömrin uzun 'ilmin füzûn câhın bülend itsün
Ḳabûlinde ricâmuñ i'tiḳâdum Ḥaḳḳa evṣaḳdur

16 İşitdüm ġaybdan Nâbî iderken fikr-i târîḫin
Didiler ḳudsiyân bu ârzûda senden esbaḳdur

17 Beşâretgûne taḥrîr itdiler târîḫin eflâke
Ḥasan Beg ṣadr-ı dânâ-yı kerîme dâde-i Ḥaḳdur

1122

117
TÂRÎḪ (*)

Mef'ûlü Fâ'ilâtün Mef'ûlü Fâ'ilâtün

1 Şehr-i Ḥaleb'de Nâbî sâl-i pesîn râḥat
Târîḫini ṣorarsañ eyyâm-ı istirâḥat 1122

118
TÂRÎḪ-İ TAMÂM-I NÜSḪA DER-TARZ-I LUĠAZ (*)

Fe'ilâtün Fe'ilâtün Fe'ilâtün Fe'ilün

1 Ḫâme bu nüsḫa-i pâkîzeter-i ġarrânuñ
İtdi itmâmına dek taḥliye-i çend ẓurûf

2 Düşdi târîḫi dahi nüsḫa gibi nâ-dîde
Böyle târîḫ ile olmaga sezâdur ma'rûf

3 Biri ẓâhir biri bâṭın iki târîḫ-i ġarîb
Bâṭınuñ feṭḥi velî diḳḳat-i ṭab'a mevḳûf

4 Âḫirîn saṭra irince didi Nâbî târîḫ
Bürce deh bâre hücûm eyledi sâlâr-ı ḥurûf 1122

---

17 ṣadr-dânâ-yı kerîme S2 :ḳadr-dânâ-yı kerîm S3.

117 S1,72a ; S3,69b

118 S1,73b ;S2,87a ;S3,72a;Ü,59b;A,196a;M,260a
(*)S1,S3,ÜM;S2'de başlıksız.
:Târîḫ Der-Tarz-ı Luġaz A
2 -S2
3 diḳḳat-i ṭab'a:diḳḳat-i fikre S2
4 -S2

119

TÂRÎḪ BERÂY-I ḲAḌÎ-İ ḤALEB-ŞUDEN-İ VAḤDÎ EFENDİ (*)

Fe'ilâtün Fe'ilâtün Fe'ilâtün Fe'ilâtün

1 Muḳtedâ-yı fużalâ faḫr-ı mevâlî-i kirâm
Ḥażret-i Vaḥdî Efendi o vaḥîd ü yek-tâ

2 Fâżıl-ı bî-ṭama' ü müttaḳî-i din-perver
Münṣif-i bî-ġaraż ü mu'tedil-i puḫte-edâ

3 Ṣâḥib-i zühd ü verâ' ṣâdıḳ-ı perhîz-sirişt
Vâḳıf-ı ḳadr-ı tevekkülkede-i istiġnâ

4 Olıcaḳ 'izzet ile maḥkeme-pîrâ-yı Ḥaleb
Yeñiden kesb-i 'uluv eyledi şân-ı Şehbâ

5 İncilâ buldı ḳudûmı ile merâyâ-yı ḳulûb
Oldı âṣâr-ı kesel maḥv u keder nâ-peydâ

6 İde aḥkâm-ı umûrında muvaffaḳ Bârî
İde dil-ḫvâhı ḳadar ḥüccet-i ḳadrin imżâ

7 Nâbî bî-ġâye du'â ile didi târîḫin
Ḥalebî Vaḥdî Efendi'ye ḳıla sa'd Ḫudâ 1122

---

119 S1,67b ; S2,100a ; S3,66a ;Ü,65a;M,61a;A,189a

(*)S1,S3
:Târîḫ-i Ḳadî-şuden-i Vecdî Efendi Be-Ḥaleb S2
:Târîḫ-i Monlâ-yı Ḥaleb Vaḥdi Efendi M
5 merâyâ-yı ḳulûb:mir'ât-ı ḳulûb S1,S3, merâmî-i ḳulûb Ü
6 ide dil-ḫvâhı ḳadar hüccet-i ḳadrin :
ide dil-ḫvâhı ḳadar niyyet-i ḳadrin S2,Ü,M

120

TÂRÎḪ BERÂY-I ḲAṢR-I CEDÎD-İ DÂMÂD-I ŞEHRYÂRÎ 'ALÎ PÂŞÂ (*)

Fe'ilâtün Fe'ilâtün Fe'ilün

1 Ḥażret-i âṣaf-ı bî-miṣl ü 'adîl
K'eylemiş faẓlı Ḫudâ ẕâtına ḥaṣr

2 Vâḥidü'l-vaḳt o vezîr-i yek-tâ
Ki vücûdiyle mübâhîdür 'aṣr

3 Yapdı bir ḳaṣr ki seyre çıḳsa
Dîde câ'iz ki ṣalâtın ide ḳaṣr

4 Fikr-i târîḫin iderken Nâbî
Cânib-i Ḥaḳdan irüp mevce-i naṣr

5 Ref' idüp dest-i du'âsını didi
'Alî Pâşâ'ya mübârek ola ḳaṣr 1122/1123

---

120 S1,62b ; S2,117a ; S3,61a ;A,201b
(*)S1,S3
:Târîḫ Berây-ı Ḳaṣr-ı Vezîr-i Müşârün-ileyh S2
3 seyre çıḳsa :çıḳsa seyre S2//
ṣalatın :namâzın S2

121
TÂRÎḪ BERÂY-I BÂRGÂH-I ṢADR-I A'ẒAM-I SÂBIḲ TEBERDÂR MUḤAMMED PÂṢÂ (*)

Mef'ûlü Mefâ'îlü Mefâ'îlü Fe'ûlün

1 Şâyestedür olsa bu serâ-perde-i devlet
Hem-sâye-i bâl ü per-i 'Anḳâ-yı 'inâyet

2 Bu bârgeh-i meymenet-endûza sezâdur
Ḥûrân-ı bihişt itse temâşâsına raġbet

3 Ḫurşîd-i cihân-tâb gibi şemselerinden
Eyler leme'ân pertev-i envâr-ı leṭâfet

4 Her şemse-i gül-dûḫtenüñ berg-i kemîni
Ṣûretkede-i Çîne geçer reng-i ḥacâlet

5 Bu bârgeh-i nev degül açmış per ü bâlin
Ṭâvûs-ı münaḳḳaş-beden-i gülşen-i cennet

6 Naḳşında olan lâle vü gül nergis ü sünbül
Hem-ṣûret-i evrâḳ-ı gülistân-ı ḥaḳîḳat

7 Mânend-i Hümâ sâye-i iḳbâlin idüp bast
Girmiş ḳanadı altına erbâb-ı sa'âdet

8 Ḫûbân-ı sehî-ḳad gibi zerrîn kemer ile
İtmiş se sütûn merkez-i ḫıdmetde iḳâmet

9 Üç ḳubbesi urmış felegüñ sînesine dâġ
Üç tûġ ile itmiş se sütûn 'aḳd-ı uḫuvvet

10 Evtâdları zaḫm-zen-i sîne-i a'dâ
Her medd-i ṭınâbı reg-i ebdân-ı metânet

11 Eylerse n'ola sâye-i luṭfında tefâḫḫur
Yoḳ ṣaḫn-ı zemîn giydügi bunuñ gibi ḫil'at

---

121 S1,60b ; S2,119b ; S3,59b ; Ü,61a
(*)S1,S3/:Ḳaṣîde-i Tebrîk-i Serâ-perde-i Muḥammed Pâşâ
Der-Żımn-ı Târîḫ-i Bî-naẓîr S2
:Târîḫ-i Bârgâh-ı Muḥammed Pâşâ Ü
1 devlet S1,S3:'izzet S2
4 Çîne S1,S3,Ü:ḥüsne S2

12 Pirâmenini dür idemez leşker-i endûh
Reh-yâb olamaz bâṭınına gerd-i ḳasâvet

13 Dünyâyı gezerse bulamaz bâd-ı sebük-ḫîz
Mânende-i zîr-i peri me'vâ-yı selâmet

14 Jengâr ḳomaz âyîne-i sînede jengi
Ḥâṭırda ḳomaz zevḳ-i temâşâsı küdûret

15 Hem râḥat u hem zevḳ u temâşâya olur ġarḳ
Cân atsa n'ola sâyesine devlet ü rif'at

16 Her kim ki gelür seyrine dir dîde-i bedden
Hem ḫaymesi hem ṣâḥibi Allâh'a emânet

17 Faḫrü'l-vüzerâ Ḥażret-i Pâşâ-yı keremkâr
Hem-nâm-ı Muḥammed şeref-efzây-ı vezâret

18 Ol âṣaf-ı memdûḥ ki buldı nice müddet
Żâtiyle şeref mesned-i 'ulyâ-yı ṣadâret

19 Olmış ezelî ṭıynet-i pâkinde muḫammer
İnṣâf u mürüvvet kerem ü 'adl ü diyânet

20 Olmış ḳalem-i ḳudret ile nüsḫa-i żâtı
Mecmû'a-i 'ilm ü 'amel ü ḥilm ü ṣadâḳat

21 Ta'cîzini hîç kimsenüñ itmez dili tecvîz
Virmez keremi kimsenüñ âżârına ruḫṣat

22 Ḥıfẓ eylesün Allâh vücûdını ḫaṭâdan
Olsun der-i iḳbâli nişîmengeh-i râḥat

23 Fikr eyler iken Nâbî-i dâ'î didi hâtif
Târîḫini sa'd ola serâ-perde-i 'izzet 1122

---

12 idemez :ide mi S2//reh-yâb olamaz baṭınına reh-yâb ola mı dâmenine S2
13 Mânende-i zîr-i peri me'vâ-yı selâmet :Mânendi anuñ bulmaya me'vâ-yı selâmet S2
16 ṣâḥibi:kendüsiS2
21 Ta'cîzini hîç kimsenüñ itmez dili tecvîz: Hîç kimsenüñ itmez dili ta'cîzini tecvîz S1,S3,Ü

122

TÂRÎḪ BERÂY-I 'AYN-I MÂHİR EFENDİ DER-'AYNTÂB (*)

Mefâ'îlün Mefâ'îlün Mefâ'îlün Mefâ'îlün

1 Zihî fikr-i ṣavâb u ḳaṣd-ı ḫayr u himmet-i 'ulyâ
Ki li'llâh Ḥażret-i Mâhir Efendi eyledi peydâ

2 Sevâd-ı ḫuṣksâr-ı 'Ayntâb'uñ ḳıllet-i mâ'dan
Yübûset sîne-i sükkânına itmişken istîlâ

3 İdüp ol şehri iḥyâya rıżâ-yı Ḥaḳ içün himmet
Ḫulûṣ-ı tâmm ile âṯâr-ı ḫayrın eyledi ibḳâ

4 İderdi âferînişden berü Sâcûr nâmında
Verâ-yı kûhsârından güẕer bir âb-ı cân-baḫşâ

5 Muḥâl idi velîkin kûh sedd olmaġla mâbeyne
Sevâd-ı şehre ol âb-ı zülâli eylemek icrâ

---

122 S1,57b ; S2,56b ; S3,109b ;A,206a
(*)S2
:Târîḫ-i Âb-ı 'Ayntâb S1,S3
1 ṣavâb u : ṣavâ'ib-i S2
2 mâ'dan :mâ'ı S2 // itmişken :itmişdür S2

6 Ne kûh ammâ ki kûh-ı Bîsütûn kemter perestârı
Ki cism-i saḫtı yek-seʼr seng-i zend ü ṣaḫre-i ṣammâ

7 O kuhuñ ẕirvesinde heşt-deh çâh eyleyüp kende
Büni her çâhuñ ammâ bist u çâr endâze-i bennâ

8 İdüp i'mâl ḥafr u ḫarḳ ile yek-dîgere peyvend
Derûn-ı sengden icrâya taḥṣîl eyledi mecrâ

9 Nice yıllarda ḳaṭ'ın ḫalḳ-ı 'âlem 'add iderken ṣa'b
Se mâhe müddet-i endekde teysîr eyledi Mevlâ

10 Tamâm-ı şehri sîr-âb itdüginden faẓla efẓâli
Ṣaḥârî vü besâtîn ü riyâżı eyledi irvâ

11 Bu âbuñ ṣafvet ü ṣîrînterinden olsa câ'izdür
Ġarîḳ-i mevc-i şerm âb-ı ḥayât-ı 'âfiyet-baḫṣâ

12 Ṣafâsı ṭab'-ı Nâbî'ye olup sârî didi târîḫ
Diyâr-ı 'Ayntâbı cûy-ı Sâcûr eyledi iḥyâ

123
TÂRÎḪ BERÂY-I VEZÂRET-İ ḤAẒRET-İ NU'MÂN PÂṢÂ EL-MERḤÛMÜ'L-MAĠFÛR (*)

Fâ'ilâtün Fâ'ilâtün Fâ'ilâtün Fâ'ilün

1 Ḥaẓret-i Nu'mân Pâşâ-yı kirâmiyyü'n-neseb
Vâriṣ-i sâḥib-yed-i 'ulyâsı ṣadr-ı devletüñ

2 Ṣadrı teşrîf eyledükde devlet ü iḳbâl ile
İtdi râh-ı 'adlden bâbın güşâde râḥatuñ

3 Müsterîḥ oldı beḳâda rûḥ-ı cedd ü 'amm ü eb
Cilvesin gördükde ṣadr üzre o 'alî-himmetüñ

4 Her umûrında muvaffaḳ eyleyüp Bârî Ḫudâ
İtsün âṣârı sirâyet nâsa ḥüsn-i sîretüñ

5 Nâbiyâ tebşîr ile hâtif didi târîḫini
Ṣâḥibü'l-ḥükm oldı hem-nâmı sirâc-ı ümmetüñ

---

6 kemter :andan S2
7 ẕirvesinde :ẕirvesinden S2//bist ü çâr :bist-çâr S1,S3
8 ḫarḳ ile :ḫarḳda S2
9 -A
10 itdüginden : eyledükden S2
11 ṣafvet ü :ṣafvet-i S1,S3,A

123 S2,98a ; S3,55a
(*)S2
:Târîḫ-i Dîger S3.
4 Bârî Ḫudâ S2 :Bâr-Ḫudâ S3

124
TÂRÎḪ BERÂY-I ṢADÂRET-İ KÖPRİLİ-ZÂDE NU'MÂN PÂṢÂ RAḤİMEHU'LLÂH (*)

Mef'ûlü Fâ'ilâtü Mefâ'îlü Fâ'ilün

1 Nâbî sirâc-ı ümmetüñ itdükde yümn ile
Hem-nâmı zîb-i ṣadr-ı bisâṭ-ı sa'âdeti

2 Târîḫ-i tâze ṭarḫ ẓuhûr itdi ġaybdan
Mekşûf ehl-i ḥâle cemâl-i melâḥati

3 Zâhirde bir ziyâde velî bâṭını tamâm
Ḥall itmedükçe ẓâhire çıḳmaz leṭâfeti

4 Tefvîż idince pâdişeh-i ma'delet-penâh
Bir fâżıl-ı yegâneye ṣadr-ı sa'âdeti

5 Târîḫ geldi ṭarz-ı cedîd üzre Nâbiyâ
Allâh mükerrem eyleye yevm-i 'adâleti

1122

---

124 S2,98a ; S3,55a
(*)S3
: Târîḫ-i Dîger Berây-ı Ân S2.

2 Târîḫ-i tâze ṭarḫ ẓuhûr itdi ġaybdan :
Târîḫi ṭarz-ı tâze ẓuhûr itdi ġaybdan S2

125
TÂRÎḪ-İ TÎR-ENDÂḪTEN-İ ÇERKES MUḤAMMED PÂŞÂ DER-ŞEHBÂ (*)

Fe'ilâtün Fe'ilâtün Fe'ilâtün Fe'ilün

1 Âṣaf-ı sâlifü'l-eyyâm-ı diyâr-ı Şehbâ
Ḥâfıẓ u Çerkesiyü'l-aṣl Muḥammed Pâşâ

2 Kendü eyyâm-ı şerîfinde bu menzilgehde
Tîr atup itmiş idi nâm-ı şerîfin ibḳâ

3 İdicek 'izz ü sa'âdetle bu şehri teşrîf
Ṣadr-ı 'âlî-i selef ya'nî Muḥammed Pâşâ

4 Ṣadrdan münfaṣıl olduḳda be-ḥükm-i taḳdîr
Olıcaḳ ḥâfız-ı tedbîr-i umûr-ı Şehbâ

5 Anlaruñ da ezelî olmaġ ile mu'tâdı
'Âdet-i remy ü talebkârî-i esbâb-ı ġazâ

6 Başup anlar dahı bu menzil-i ma'rûfa ḳadem
Ḳuvvet-i ḳabzasınuñ eyledi hükmin icrâ

7 Ḥarf-endâzluḳ idüp selefüñ menziline
Geçdi yigirmi sekiz kez o kemân-gîr-i veġâ

8 Lîk bu remyde bir ḥâlet-i dîger var kim
O şeref ġayri menâzilde bulunmaz ḳaṭ'â

9 Ḥâcı İsmâ'îl o üstâd-ı sanâdîḍ-i rumât
Ki bu fende o idi pîr-i ferîd-i yek-tâ

---

125 S1,55a ; S2,121a ; S3,54a
(*)S2
:Târîḫ-i Dîger S1
:Târîḫ Berây-ı Tîr-endâḫten Vezîr-i Müşârün-ileyh S3
1 Ḥâfıẓ u :Ḥâfıẓ-ı S2
2 kendü :şimdi S2
3 'âlî-i selef :'âlî-i şeref S2
7 veġâ : vefâ S1,S3
9 o üstâd-ı sanâdîd-i rumât:üstâd-ı sanâdîd-i rumât S2

10 Anuñ atduġı kemân ile atup bu tîri
Eyledi rûḥını ol pîr-i 'azîzüñ iḥyâ

11 Bulınan atıcılar şimdi anuñ cüllesini
Kimse taḥrîk idemez diyü iderler da'vâ

12 Nâbiyâ hâtif-i ġaybîye su'âl eyler iken
Ki ne vech ile bulur ṣûret ayâ bu ma'nâ

13 Basaraḳ birbirini müjdeciyân târîḫin
Didiler menzili sebḳ itdi Muḥammed Pâşâ

1122

126

TÂRÎḪ BERÂY-I TÎR-ENDAḪTEN-İ TEBERDÂR MUḤAMMED PÂŞÂ DER-ḤALEBÜ'Ş-ŞEHBÂ (*)

Fe'ilâtün Fe'ilâtün Fe'ilâtün Fe'ilün

1 Âṣaf-ı mekremet-endûz u vezîr-i ṣaf-der
Büyük imrâḫor iken tîrine buldurdı hevâ

2 Ḳâ'im oġlınuñ atup Edrene'de menziline
Bozdı geçdi otuz altı kez anı bî-pervâ

3 Pehlevân Aḥmed'i de Edrene'de itdi güẕer
Otuz altı kez anuñ itdi nişânını hebâ

4 Ṣâliḥ Aġâyı güẕer eyledi yitmiş dört kez
Eyledi anda daḫı seng-i nişânı ber-câ

5 Hem Sitanbul'da Emîn menzilin otuz beş kez
Giçüp itdi ṭaşını zîver-i rûy-ı saḥrâ

6 Aġalarda da giçüp seng-i raḥîḳi üzre
Tâ otuz beş kez anuñ eyledi keyfin yaġmâ

7 Ḥalebe itdi ḥükûmetle ḳaçan kim teşrîf
İtdi menzil yoġ iken anda da menzil peydâ

8 Oḳ atup seng dikince didi Nâbî târîḫ
Dikdi ṭâş belde-i Şehbâda Muḥammed Pâşâ

1122

---

126 S1,55a ; S2,120b ; S3,54a ;Ü,53b;M,47b
(*)S1,S3.
:Târîḫ-i Tîr-endâzî-i Ḥażret-i Muḥammed Pâşâ
Der-Ḥalebü'ş-Şehbâ S2,M,A
1 hevâ:rehâ Ü
2 kim:kez A

127
TÂRÎḪ BERÂY-I VEZÂRET-İ TEBERDÂR MUḤAMMED PÂŞÂ DER-DEF'A-İ SÂNİYE (*)

Fe'ilâtün Fe'ilâtün Fe'ilâtün Fe'ilün

1 Bir çerâġı k'ide luṭf ile fürûzân Mevlâ
Nefes-i serd ile itmek nice mümkin iṭfâ

2 Bir nihâli k'ide feyżâż-ı ezel perverde
Aña itsün mi żarar tîşe-i keyd-i a'dâ

3 Büsegâh eylese bir dâmeni Ḥaḳ efvâha
Pençe-i ḫâr u ḫas olmaḳ aña ḳâbil mi resâ

4 Men' u def' eylemege kimsede ḳudret mi olur
İstese ḥażret-i Ḥaḳ bir ḳulın itmek iḥyâ

5 Kim ki Allâh'a ider cümle umûrın tefvîż
Eylemez ġayret-i Ḥaḳ kimseye muḥtâc-ı recâ

---

127 S1,52b ; S2,92a ; S3,51b ;Ü,30a;M,30a;A,43a
(*)S1,S3 :Ḳaṣîde Der-żımn-ı Târîḫ-i Şadâret-i 'Uzmâ Der-Def'a-i Sâniye Teberdâr Muḥammed Pâşâ S2
:Tehniye-i Vezâret-i Şadr-ı A'ẓam Muḥammed Pâşâ Der-Żımn-ı Târîḫ M

6 Kim ki esbâb-ı mecâzîden ider ḳaṭ'-ı ümîd
Bî-ṭaleb eyler aña ḥażret-i Vehhâb 'aṭâ

7 Bî-ta'ab şâhid-i âmâli görür âmâde
Çeşm-i ümmîde olan sürme-keş-i istiġnâ

8 Kim ki ṣıdḳ ile olur künc-i tevekkülde mekîn
Getürür ayaġına devlet u iḳbâli Ḫudâ

9 Mâ-ḥaṣal cümle-i mefhûmı bu ta'bîrâtuñ
Naḳş-ı tafṣîli bu icmâl-i ḥafînüñ meşelâ

10 Ḳatı pâkîzedür idrâḳine bul râh-ı şu'ûr
Dîde-i 'aḳluña vir ḥüsnini teşḫîṣe cilâ

11 Ḥażret-i âṣaf-ı ṣâfî-dil-i pâkîze-nihâd
Ya'ni hem-nâm-ı Muḥammed güher-i kân-ı vefâ

12 Ṣâḥib-i a'ẓam u ekrem ḳamer-i çerḫ-i şeref
Âṣaf-ı aḳdem u a'lem şeref-i bürc-i 'alâ

13 Câlis-i mesned-i iclâl müşîr-i kâmil
Mâlik-i ḫâtem-i iḳbâl vezîr-i yek-tâ

14 Sâbıḳâ yümn ile bir def'a daḫi olmış iken
Zîb-i dîvân-ı şeref ṣadr-nişîn-i vüzerâ

15 Ḥükm-i taḳdîr-i İlâhiyle idüp bir ḳaç sâl
Bir nice manṣıb-ı 'âlîde daḫi ref'-i livâ

16 'Âḳibet olmış iken ẕât-ı kerîmine maḳarr
Ḫıṭṭa-i meymenet-endûz-ı diyâr-ı Şehbâ

17 Eşḳiyâ-yı 'Arabuñ def'-i şer u şûrı içün
Olıcaḳ bârgeh-efrâz-ı ḥavâlî-i Ḥamâ

18 Nâ-gehân cûşa gelüp lücce-i feyż-i ezelî
İtdi ḫurşîd-i 'inâyât-ı ezel basṭ-ı żiyâ

---

17 bârgeh-efrâz-ı : bârgeh-efrûz-ı M

19 Ya'nî sulṭân-ı selâṭîn-i cihân Ḫân Aḥmed
Pertev-i cebhe-i dîn ẓıll-ı żiyâ-baḫş-ı Ḫudâ

20 Ṣafvetü's-ṣafve-i ervâḥ-ı laṭîf-i ecdâd
Nuḫbetü'n-nuḫbe-i ecsâm-ı ṣerîf-i âbâ

21 Deheninden cereyân itmededür cûy-ı kerem
Cebhesinden leme'ân itmededür nûr-ı Ḫudâ

22 Mihr-i bürcü'ş-şeref-i tâze nihâl-i iḳbâl
Âftâb-ı felek-i salṭanat-ı 'izz ü 'alâ

23 Ḫâṣdur ẕât-ı hümâyûnına nûr-ı 'irfân
Bestedür ḳalb-i dil-ârâsına emvâc-ı hüdâ

24 Vüs'at-ı ḫulḳına nisbetle melek teng-mizâc
Ḫayme-i cāhına nisbetle felek köhne-binâ

25 Neyyir-i ṣa'ṣa'a-baḫşâ-yı semavât u zemîn
Pertev-i neyyir-i 'irfânına nisbetle sühâ

26 Olmış âraste-i terkîb-i hümâyûnında
Luṭf-ı ṭab' u şeref-i ṭıynet ü ḥüsn-i sîmâ

27 Ser-te-ser nûrdan âġişte vücûd-ı pâki
Mû-be-mû kālbüd-i rûḥa dökilmiş a'żâ

28 Nûr ile rûḥdan âmîḫte olmış ṣûret
Ṣûret-i aḥsen-i taḳvîme ḳonılmış ma'nâ

29 Şeref-i ẕât ile şöhret-dih-i eslâf-ı kirâm
Şevket u şân ile iḥyâ-kün-i nâm-ı ḳudemâ

30 Ṭûp-ı zerrîni ser-i ḫaymesidür fülke-i mihr
Naḳş-ı dâmân-ı serâ-perdesidür bâl-i Hümâ

---

22 nihâl-i ikbâl :bahâr-ı ikbâl S2,M,A
26 Luṭf-ı ṭab' şeref-i ṭıynet ü ḥüsn-i sîmâ :
Luṭf-ı ṭab'-ı şeref ü ṭıynet-i ḥüsn-i sîmâ S1,S3,Ü
30 fülke-i mihr :ḳıt'a-i mihr S2

31 Âşiyânında daḫi ḫᵛâb-ı ferâġat göremez
Ḳâfda nâm-ı hümâyûnın işitse 'Anḳa

32 Ḳıble-i ins u melek kişverine dâḫildür
Kim olur bu şeref u şevket-i iclâle sezâ

33 Kime maḫṣûṣ bu 'izzet bu şeref kim oḳuya
Ḫuṭbesinfe menber-i sulṭân-ı rüsülde ḫuṭebâ

34 Sâkin-i çîn ü Ḫıtâ vü Ḫoten u Hind ü 'Acem
Cümle elḳâb-ı hümâyûnın iderler ışġâ

35 Taḫt-ı ḥükmine 'aceb ḳanġı şehüñ daḫildür
Kûh-ı Ṭûr u Ḥarem-i Ka'be vü ṣaḥn-ı Aḳṣâ

36 Ḫâk-i mülkinde ne gûne şehüñ olmış medfûn
Beden-i aḳdes-i cân-perver-i maḥbûb-ı Ḫudâ

37 Kemterîn ḳullarınuñ cilvegeh-i rif'atidür
Taḫtgâh-ı ḫulefâ ḫıṭṭa-i ümmü'd-dünyâ

38 Böyle şâhenşehe bir kimse olunmaz tanẓîr
Buña benzer nic'olur pâdişeh-i bî-hem-tâ

39 Ḥükm-i taḳdîr-i İlâhiyle vezîr-i merḳûm
Ṣadrdan olmış iken tecribe vechiyle cüdâ

40 İtmeyüp çeşm-i 'inâyâtını ḳaṭ' üstinden
Keremin eyler idi râh-ı ḫafîden icrâ

41 Bir iki kimseyi lîk itmiş idi bir nice sâl
Nâ'il-i mertebe-i rif'at-ı ṣadr-ı 'ulyâ

---

31 göremez :görmez S2
33 'izzet :'izz ü S1,S3,Ü
35 ḥükmine :ḥükminde S2,M,A/daḫildür S1,S3:vâḳi'dür S2,M,A
37 cilvegeh-i :cilve-i S1 ; -Ü
40 ḳaṭ' üstinden :üstinden ḳaṭ' S1
41 'ulyâ : a'lâ S1,S2

42 Lîk olmadı muvaffaḳ biri bir ḥıdmete kim
Pâdişâha fuḳarâdan ide taḥṣîl-i du'â

43 Birisi salṭanata eylemedi ġam-ḫvârî
Eyledi her birisi kendü murâdın icrâ

44 Kimden ümmîd-i niẓâm itdi ise salṭanata
Oldılar ġaflet ile bâdiye-peymâ-yı ḫaṭâ

45 Kimi naṣb itdi ise ṣadr-ı mu'allâ-ḳadre
Bulmadı bûy-ı liyâḳat birisinden ḳaṭ'â

46 İtdi her çend şehinşâh-ı dil-âgâh u ḫabîr
'Âlem-i tecribede peyk-i ḫayâlin pûyâ

47 Añladı nûr-ı firâsetle bunı âḫir-i kâr
Ki olursa virecek daġdaġa-i ṣadre şifâ

48 Ṣâḥib-i evvel olan ṣadr-ı kerimü'ş-şândur
Zaḫm-ı mülke olacaḳ 'iffet ile merhem-sâ

49 Vüzerâ zümresi beyninde eger varsa odur
K'ola hem-ṭab'-ı hümâyûna vü hem ṣadra sezâ

50 O ider salṭanatuñ 'ırżın iderse tekmîl
O ider memleketüñ derdine eylerse devâ

51 Andan ümmîd olunur merḥamet-i rûḥânî
Umulursa yine andan umulur luṭf u 'aṭâ

52 İder eyyâm-ı şerîfinde ṣafâ ḫalḳ-ı cihân
Olur âsûde zamânında gürûh-ı fuḳarâ

53 Żâbıṭ-ı ḳâ'ide-i ma'rifet ü 'ilm ü hüner
Nüsḫa-i câmi'-i fenn-i edeb u ḥilm ü ḥayâ

---

42 bir :bu S2
43 -S2
46 ḫabîr :vaḥîd S1,S3
49 hümâyûna :hümâyûnına S1
53 ma'rifet ü :ma'rifet-i S1,S3,A

54 Bu ḳadar meşġale-i devlet ile dûr olmaz
Ḥâṭırından eṣer-i vâhime-i rûz-ı cezâ

55 Ṭurre-i himmetinüñ şânesidür dest-i niyâz
'Ârıż-ı va'desinüñ 'âşıḳıdur çeşm-i vefâ

56 Ḥulḳ-ı pâkîzesi ma'lûm-ı hümâyûn çoḳdan
Ṣafvet-i ṭıyneti meşhûd-ı ḥidîv-i dânâ

57 Yeñiden çünki bu ma'nâları da eyledi yâd
Oldı âṣâr-ı 'inâyât-ı ezel cilve-nümâ

58 Cünbiş-i şevḳe gelüp râbıṭa-i mihr-i ḳadîm
Oldı âṣâr-ı ta'alluḳ dil ü cândan peydâ

59 Gönderüp mühr-i hümâyûnı silâḥdârı ile
Eyledi ġâyet-i ta'ẓîm rüsûmın icrâ

60 Girdi ġayretle yine cîb-i dil-ârâsına mühr
Âşiyân-ı ezelîsin yine buldı 'Anḳâ

61 Mihr bürcü'ş-şeref-i aṣlîye itdi taḥvîl
'Âlemi sa'd-ı feraḥ eyledi lebrîz-i ṣafâ

62 Getürüp merkez-i aṣlîsine mânend-i ḳamer
Mesned-i sâbıḳ-ı 'âlîsine itdi i'lâ

63 Bu 'aṭiyye ṭaraf-ı ḳâdir-i bî-çûndandur
Kimse iḥsân-ı Ḥudâ'ya diyemez çün ü çerâ

64 Cezbe-i luṭf-ı şehinşeh naẓar-ı vâḥid ile
Ṣadrı da âṣafı da eyledi birden iḥyâ

65 Eyleyüp re'y-i hümâyûnda işâbet el-ḥaḳ
'Âlemüñ ḥâṭırını eyledi pür-nûr u ṣafâ

---

58 Oldı âṣâr-ı ta'alluḳ dil ü cândan peydâ :
Lutf-ı nev-ḳalb-i hümâyûndan oldı peydâ S1,S3,Ü
60 ġayretle :'izzetle M,A
61 ṣafâ : żiyâ S2,M,A
65 pür-nûr u ṣafâ :pür-nûr-ı ṣafâ S2,A

66 Oldı şâhenşeh-i devrâna bu iḥsâna bedel
Cümle erbâb-ı dilüñ dest ü lebi vaḳf-ı du'â

67 Ḥaḳ ta'âlâ vire şâhenşehe 'ömr-i câvid
Eyleye taḫt-ı sa'âdetde vücûdın ibḳâ

68 Bu beşâretle ṭolup gûş-ı felek ey Nâbî
İtdiler tehniyesin resm-i du'â ile edâ

69 Didi târîḫini erkân gidüp istiḳbâle
Çıḳdı ṣadre yine ṣıdḳ ile Muḥammed Pâşâ

1122

128
TÂRÎḪ-İ DİGER BERÂY-I ÂN (*)

Fe'ilâtün Fe'ilâtün Fe'ilâtün Fe'ilün

1 Mebde'inden berü bu devlet-i 'âlî-şânuñ
Böyle bir naḳş-ı ġarîb olduġı yoḳ cilve-nümâ

2 Sâbıḳân itdügi yoḳ kişver-i İslâma hücûm
Bu tezâḥüm bu tedârükle 'adû-yı bed-râ

3 Żâbıṭ-ı Mosḳov olan kâfir-i bî-dîn ü 'anûd
Başḳa sevdâya düşüp itmiş idi istîlâ

4 Ra'd-ı âvâze-i muvhişle ṭolup gûş-ı enâm
Berḳ-i ye's itmiş idi ḫırmen-i imdâdı hebâ

5 Rûz-ı ceng olduġı dem havl-nümâ-yı maḥşer
Çerḫ-sây olduġı dem şu'le-i âşûb-ı veġâ

6 Âṣaf-ı ṣâf-dile 'avn-ı İlâhî irişüp
Oldı berhem-zede-i tefriḳa ceyş-i a'dâ

7 Mü'minüñ dîde-i ümmîdini itdi rûşen
Ḥâsidüñ baġrını ḫûn itdi bu feṭḥ-i ġarrâ

---

128 S1,46b ; S2,103 a ; S3,45b ; M,62a;A,191b

(*)S2 / :Târîḫ-i Feṭḥ-i Mosḳov Muḥammed Pâşâ A
:Târiḫ-i Diger S1,S3
:Târîḫ-i Diger Der-feṭḥ-i Mosḳov M
7 -S2 ; M,A'da 8.beyit.

8 Luṭf-ı Ḥaḳ eyledi bir feṭḥ ü ẓafer iḥsân kim
Oldı sükkân-ı memâlik yeñi başdan iḥyâ

9 Böyle feṭḥ ü ẓafere itdi muvaffaḳ bî-şekk
Ṣıdḳ-ı niyyet dil-i ṣâfî-berekâtında Ḫudâ

10 Cümle maẕbûṭ-ı tevârîḫ-i zamân-ı pîşîn
Daḫı yoḳ olduġı bir böyle ġazâ-yı ġarrâ

11 Bu ḳasîde daḫı çoḳ söz götürür ammâ kim
Ḳomadı tengî-i vaḳt itmege maḳṣûdı edâ

12 İderüz mevsim-i teşrîfde inşâ'allâh
Fevt olan ma'nî-i pâkîzeleri cümle ḳaẓâ

13 Nâbiyâ yazdı bu târîḫi melekler felege
Mâlik-i nâm-ı fütûḥ oldı Muḥammed Pâşâ

1122

---

8 M,A'da 7.beyit.
11 daḫı :ḳatı A

129
TÂRÎḪ-İ TEŞRÎF-İ ŞÂHENŞÂH BÂ-CEBE-ḪÂNE (*)

Fâ'ilâtün Fâ'ilâtün Fâ'ilâtün Fâ'ilün

1 Pâdişâh-ı baḥr ü ber şâhenşeh-i 'âlî-güher
Ya'nî sulṭân Aḥmed-i dîn-perver-i kişver-güşâ

2 Luṭf ile bir gün cebe-ḫânesini teşrîf idüp
Bu ocaġı gördi çeşm-i iltifâtına sezâ

3 Bendegânınuñ görüp âdâb u ḥüsn-i ḫıdmetin
İtdi ilbâs-ı ḫila'dan ġayri çoḳ luṭf u 'aṭâ

4 Ḳulları teẕhîb u tezyîn itdiler ta'ẓîm içün
Bu maḳâmı itmegin ẕât-ı kerîmi mütteḳâ

5 Güş idince Nâbî-i dâ'î didi târîḫini
Pâdişâhuñ öpdi pâyın bu maḳarr-ı dil-güşâ

1122

---

129 S1,46a ; S2,116b ; S3,45a

(*)S2
:Târîḫ Berây-ı Cebe-ḫâne S1,S3.
2 Bu ocaġı gördi çeşm-i iltifâtına sezâ :Bendegâna eyledi envâ'-ı iḥsân ü 'atâ S1,S3.
3 -S1

Fe'ilâtün Fe'ilâtün Fe'ilâtün Fe'ilün

1 Âṣaf-ı ṣâf-derûn ṣâḥib-i pâkîze-likâ
Ya'nî ṣadrü'l-vüzerâ ḥażret-i Yûsuf Pâşâ

2 İdicek devlet ile ṣadr-ı sa'âdetde ḳarâr
Ḥalḳ-ı 'âlem didiler cümle mübârek bâdâ

3 O ḳadar ḥüsn-i sülûk eyledi kim devletde
Medḥ-i evṣâfını vird eyledi a'lâ ednâ

4 Eyleyüp ḥażret-i Ḥaḳ cümle umûrın teshîl
Eyleye ṣadr-ı sa'âdetde vücûdın ibḳâ

5 Köhne Nâbî-i ṣenâkâr didi târîḫin
Ṣadr-ı iḳbâlde maḳâm eyledi Yûsuf Pâşâ

131

Mefâ'îlün Mefâ'îlün Mefâ'îlün Mefâ'îlün

Ola maḳbûl-ı Yezdân çeşme-i pâk-i Yûsuf Pâşâ

132

TÂRÎḪ-İ DİGER BERÂY-I ÂN (*)

Mef'ûlü Mefâ'ilün Fe'ûlün

1 Bu sâl-i sa'âdet-iştimâlüñ
Kim naḳş-ı cebînidür selâmet

2 Târîḫini kim ṣorarsa Nâbî
Eyler sene-i ġazâ kifâyet 1123

130 S2,95a
(*)Başlıksız.
4.beytin birinci dizesi eksik.

131 S2,97a

132 S2,100b
(*)S2

133
TÂRÎḪ (*)
Fe'ilâtün Fe'ilâtün Fe'ilâtün Fe'ilün

1 Devlet-i ḥażret-i ḫân Aḥmed-i 'alî-şânda
Mülke Fettâḥ-ı kerîm itdi 'aceb iḥsânı

2 Moskov az ḳalmış iken itmege mülki ber-bâd
İtdi ta'yîn şeh-i dîn Âṣaf-ı ṣâḥib-şânı

3 Mâlik-i aḥsen-i aḫlâḳ Muḥammed Pâşâ
Fâ'iz-i rütbe-i ḥıfẓ-ı ṣuver-i Ḳur'ânı

4 Eyleyüp himmet-i şâhenşeh-i 'âlem imdâd
Himmete oldı 'ilâve kerem-i Yezdânî

5 Düşmen-i dîni şikest eyledi bir mertebe kim
Görmedi miṣlini sâbıḳda cihân-ı fânî

6 Cezm-i maġrûr cihân-gîrlige 'âzim iken
Zillete oldı bedel debdebe-i 'ünvânı

7 Çâr-ı bî-çâre amân istedi çâr ü nâ-çâr
Eyledi mâşıṭa 'afv-ı günehe erkânı

8 İtdi 'unf ü 'azimet şekl-i taẓri'de ḳarâr
Oldı sermâye-i idbâr ser u sâmânı

9 Bir nice maṣlaḥat-ı müşkil ü çend emr-i ḫaṭîr
Ki henüz her birisi bir şefere erzânî

10 Eyledi cümlesini pîş-keş-i 'ahd u amân
( ) bir ḳâ'ide-i âsânî

11 Şeref ü şânını bu feṭḥ-i celîlü'l-ḳadre
Ḥaḳḳ-ı ta'bîre ne ḳâdir ḳalem-i insânî

---

133 S2,94b
10.beytin ikinci dizesi eksik yazılmıştır.

12 Geldi bu şevḳ ile Nâbî ni'am-ı taḥdîṯe
Ki yudı mevceleri rûy-ı meh-i raḫşânı

13 Bî-ḥâ'il iki târîḫ-i ġarîb itdi ẓuhûr
Ki olur birbirine ancaḳ olursa ṯânî

14 Ḳıldı İslâma meded taḳviye-i Rabbânî
Din ü devlet yeñiden buldı 'uluvv-ı şânı

134
TÂRÎḪ BERÂY-I ḲAṢR-I VAHHÂB ÇELEBİ (*)

Mefâ'îlün Mefâ'îlün Mefâ'îlün Mefâ'îlün

1 Zihî ḳaṣr-ı dil-ârâ cây-gâh-ı rûḥ-baḫşâ kim
Zebân-ı ḫâme ile ḥüsninüñ mümkin degül medḥi

2 Binâ-yı ḫoş-nümâsın gûş idüp Nâbî didi târîḫ
Mübârek eyleye Vehhâb ḳaṣr-ı nâzenîn-ṭarḥı

---

134 S2,116a ; S3,68a
(*)S3
:Târîḫ-i Dîger Berây-ı Ḳaṣr-ı Mezbûr S2

135

TÂRÎḪ BERÂY-I NAḲŻ-I 'AḤD-I MOSḲOV

Mefâ'îlün Mefâ'îlün Mefâ'îlün Mefâ'îlün

1 Şehinşâh-ı mu'aẓẓam ḥażret-i Sulṭân Aḥmed Ḫân
Ki ẕâtın dest-i ḳudret mâye-i rüşd ü sedâd itdi

2 Cihân âsûde iken sâye-i zîr-i cenâḥında
Ḳażâ bir ġayrı gûne naḳşa tertîb-i sevâd itdi

3 Budur tafṣîli icmâlüñ ki Çâr-ı ḫâ'in-i Mosḳov
Muḳaddem Çâr-ı İsvecle veġâ bâbın güşâd itdi

4 Bulup ol kavm-i bî-tedbîre bir ṭaḳrîb ile fırṣat
Biri birisinüñ me'vâların بس المهاد itdi

5 Binâ-yı 'ahd ü peymâna muḫâlif vaż' ü cünbişle
Miyân-ı zümre-i müste'menânda infirâd itdi

6 Bu cânibden tesâmuḥ gördügince ḥaml idüp 'acze
Teraḳḳî buldı evżâ'-ı fesâdâtın ziyâd itdi

7 Budur nâmûs u 'ırż-ı salṭanat kim bildüre ḥaddin
O bed-ḫûy u siyeh-dil naḳż-ı 'ahd üzre 'inâd itdi

8 Teġâfül ġayrı ḫüsrân olduġın bu rütbeden ṣoñra
Gelüp bir yire aṣḥâb-ı feżâ'il ittiḥâd itdi

9 Vücûb-ı feṭḥ-i ebvâb-ı cihâdı ictihâd itdi
Sülûk-ı ehl-i küfr îcâb-ı icrâ-yı cihâd itdi 1123

---

135 S2,98b
بس المهاد:Kur'ân-ı Kerim,Âl-i İmrân Suresi,13.âyet.

T.C. YÜKSEKÖĞRETİM KURULU
DOKÜMANTASYON

136
TÂRÎḪ-İ VEFÂT-I ŞEYḪ ŞERÎF EFENDİ (*)

Mef'ûlü Fâ'ilâtü Mefâ'îlü Fâ'ilün

1 Żât-ı Şerîf Efendi ki żât-ı şerîf idi
Ḥüsn-i sülûki olmış idi şöhre-i enâm

2 Sinn-i ṣıbâdan olmış idi şeyḫ-i Ḳâdirî
Olmışdı ḥüsn-i ḥâl ile ma'rûf-ı ḫâṣṣ u 'âmm

3 Olduḳda sâlik-i reh-i iḳlîm-i uḫrevî
'Ömr-i 'azîzi defteri bulduḳda iḫtitâm

4 Târîḫin itdi hâtif-i ġaybî du'â ile
Ola Şerîf Efendi'ye kûy-ı 'adn maḳâm 1123

---

136 S1,72b ; S2,95a ;S3,70b

(*)S1,S3 / :S2'de başlıksız.

137

TÂRÎḪ BERÂY-I ḲÂḌÎ-İ ḤALEB-ŞUDEN-İ KEBÎRÎ-ZÂDE EFENDİ (*)

Mefâ'îlün Mefâ'îlün Mefâ'îlün Mefâ'îlün

1 Kebîrî-zâde maḥdûm-ı mükerrem efżal-i eyyâm
İdince mevleviyyetle naẓîr-i ḥuld Şehbâ'yı

2 Ḥaleb bir güne reşk-i Cennet oldı maḳdeminden kim
Ki ḳaldı ḥalḳ tercîḥ itmeden imrûza ferdâyı

3 Kemâl-i hüsn-i aḫlâḳ ile 'ilm ü fażl ü dânişle
Dimek câ'iz Ḥaleb yoḳ gördügi bir böyle mollâyı

4 Nihâdında hüveydâ 'adl ü ḥaḳḳâniyyete niyyet
İrişdürmiş kemâl-i ittiḥâda fażl ü taḳvâyı

5 Ṭama' yoḳ nîm-żerre ṭab'-ı istiġnâ pesendinde
Görür aḥkâm-ı Rabbânîye tevfîḳ üzre da'vâyı

6 Niẓâm-ı nâsa ṭab'ında teveccüh öyle râsiḫ kim
Terâzû-yı tesâvîde ṭutar a'lâ vü ednâyı

7 Leb-i âmîn ile Nâbî didi târîḫ-i teşrîfin
Kebîrî-zâde'ye yâ Rab mübârek eyle Şehbâ'yı

1123

---

137 S1,67a;S2,99b(derkenar); S3,66a;Ü,64a;M,61a;A,203b

(*)S1,S3,A
:Târîḫ-i Ḳaḍî-i Ḥaleb-şuden-i Kebîrî-zâde S2
:Târîḫ-i Kebîrî-zâde Monlâ-yı Ḥaleb M
3 mollâyı :monlâyı M,A

138
TÂRÎḪ-İ BİNÂ-KERDEN-İ ḲAṢR-I ḤAẒRET-İ VEZÎR-Í MÜKERREM 'ALÎ PÂṢÂ (*)

Fe'ilâtün Fe'ilâtün Fe'ilâtün Fe'ilün

1 Bâreka'llâh zihî ḳaṣr-ı ḫoş-âyende-zemîn
Ki hevâ-hᵛâh-ı gül-i revzenidür ḫuld-ı berîn

2 Mihr tâvân-ı zer-endûdesinüñ reşkinden
Rûy-ı zerd ile ider sâḥasına vaż'-ı cebîn

3 Görüp ârâyişini saḳf-ı zer-ender-zerinüñ
Zînetin itdi ferâmûş sipihr-i ḫod-bîn

4 Naḳş-ı rengînine nisbetle kemîn ma'nâdur
İdemez naḳş dimek miṣlini ṣûretger-i Çîn

5 Bâbveş cîbini çâk eyler idi şerminden
Ṭarḥ-ı mevzûnını seyr eylese ḳaṣr-ı Şîrîn

6 Ḥıfẓ içün olmadadur çeşm-i bedinden ḫalḳuñ
Micmer-i çerḫ ile gerdîde sipend-i pervîn

7 Feyż-i te'ṣîri hevâ-yı çemen-efrûzı ider
Çâr-faṣlın senenüñ hem-nefes-i ferverdin

8 Mühr ḫurşîdden urur ḥüccet-i eflâke ḳażâ
Ki bu ḳaṣra yaḳışur dinse eger faṣṣ-ı nigîn

9 Naḳşına nisbet ile naḳş-ı Ḫıtâ naḳş-ı ḫaṭâ
Güline nisbet ile ṣûret-i Çîn ṣûret-i çîn

---

138 S1,62b ; S2,116a ; S3,61a ;A,201b
(*)S2
:Târîḫ-i Binâ-kerden-i Ḳaṣr-ı Ḥażret-i Vezîr-i Mükerrem 'Alî Pâşâ S2
:Târîḫ-i Dîger S1,S3
4 kemîn :nigîn S2/ma'nâdur :ma'nâda S2
8 S2'de 9.beyt. faṣṣ-ı nigîn:ḳaṣr-ı nigîn S1,S3,A
9 S2'de 11.beyit.
Güline nisbet ile ṣûret-i Çîn ṣûret-i çîn :
Gülleri âyîne-i ḥayret-i ṣûretger-i Çîn S2

10 Ṭarḥına ṣubḥ ü mesâ rûḳ'a-nüvîs-i tebrîk
Naḳşına mihr ile meh çeşme-güşây-ı taḥsîn

11 Dîde-i 'aḳlı gibi ṣâḥibinüñ her revzen
'Âlem-i nûra baḳar her biri bir çeşm-i yaḳîn

12 Cûş-ı envâr-ı żamîrinden alur mâlikinüñ
Naḳşınuñ sünbüli hem-reng-i libâs-ı rengîn

13 Sürḫî-i naḳşı peyâm-âver-i rûy-ı ḫûbân
Siyeh-i resmi nümâyende-i zülf-i müşgîn

14 Dâḫil-i naḳşı peyâm-âver-i rûy-ı ḫûbân
Eṣer-i luṭf-ı hevâsından olurlar nemgîn

15 Ḥükm-i şâhenşeh-i tevfîḳ ile âvîḫtedür
Çâr dîvâresine emti'a-i şehr-âyîn

16 Lânenüñ her biri pervâzgeh-i murġ-ı neşâṭ
Câmlar her biri bir ṣâf-dil-i gûşe-nişîn

17 Bulsa tevfîḳ-i temâşâsına ruḫṣat Rıḍvân
Naḳd-i gencîne-i Firdevsi virürdi pîşîn

18 Ṣadrı şâhenşeh-i devrâna maḳarr olmadadur
Ġayre şâyeste degül tesmiye-i şâh-nişîn

19 Ṣaḥnı bûs itmek ile pâyını ẓıllu'llâhuñ
Olsa cârûbı sezâ nâṣiye-i ḥûrü'l-în

20 Bu şeref çoḳ mıdur ol âṣaf-ı bî-miṣle k'ola
Ḥażret-i pâdişeh-i 'âleme dâmâd-ı güzîn

21 Eylemiş luṭfına ol gevher-i pâki taḫṣîs
Nazar-ı dâver-i devrâna hezârân taḥsîn

---

10 S2'de 8.beyit
12 mâlikinüñ :ṣubḥ u mesâ S2//rengîn:nesrîn S1,S3
20 'âleme :a'ẓama S2

22 Sâye-i ẕât-ı Ḫudâ ḥażret-i Sulṭân Aḥmed
Ki vücûdındadur esrâr-ı tılısm-ı tekvîn

23 Ẕâtı bir âyet-i ṣun'-ı ezelîdür k'itmiş
Münşî-i kevn 'ibârât arasında taẕmîn

24 Gelmedi silsile-i sâbıḳa-i neslinden
Böyle bir kâmil ü ġayret-keş ü dindâr ü metîn

25 Lebi nev-bâve-ḫor-ı mezra'-ı tefsîr ü ḥadîṣ
Dili ġavvâṣ-ı bün-i lücce-i Ḳur'ân-ı mübîn

26 Ḳalb-i âgâhına pûşîde degül sırr-ı umûr
Ṭab'-ı derrâkine mestûr degül ma'nî-i dîn

27 Âfitâb-ı felek-efrûz-ı ḫıred k'itmişdür
Mülk-i İslâma Ḫudâ sâyesini ḥışn-ı ḥaṣîn

28 Pertev-i ṭab'-ı hümâyûnı olınca lâmi'
Fülke-i ḳurṣa-i ḫurşîdi olur dâġ-ı cebîn

29 O şehüñ cümle kerâmât-ı vücûdındandur
K'itdi bu âṣafı dâmâdlığında temkîn

30 Gevher-i lücce-i aḫlâḳ 'Alî Pâşâ kim
Eylese faḫr sezâ ẕâtı ile devlet ü dîn

31 Ebr-i feyyâż-ı 'aṭâdur yem-i istiġnâsı
Baḥr-ı pür-cûş-ı ḫıred kûh-ı veḳâr u temkîn

---

31 Ebr-i feyyâż-ı 'aṭâdur yem-i istiġnâsı:
Öyle feyyâż-ı 'aṭâ dürr-i yem-i istiġnâ S1,S3,A

32 Bî-vefâ şânına mîzân-ı ḳıyâs ü ta'dâd
Nâ-resâ câhına endâze-i fikr ü taḫmîn

33 Ḫâne-zâd-ı ḥarem-i ṭıynetidür nûr-ı ḫıred
Rîze-ḫᵛâr-ı ni'am-i fikretidür re'y-i rezîn

34 Nâbiyâ öyle du'â eyleyelüm ṣıdḳile kim
Ḥażret-i Ḥaḳḳuñ ola ḥüsn-i ḳabûline ḳarîn

35 Yaluñuz ins ü melek olmaya şevḳiyle ola
Sidreden Rûḥü'l-emîn zemzeme-senc-i âmîn

36 Żât-ı 'âlîsini aḥbâb ile etbâ'ı ile
Eylesün ḥażret-i Allâh ḫaṭâlardan emîn

37 İde dil-ḫᵛâhı ḳadar żevḳ ü ṣafâ 'ıyş ü neşâṭ
Her umûrında ḫudâvend-i cihân ola mu'în

38 Sâl-i târîḫini iṣbâta dü şâhid lâzım
İḳtirân itse se şîne yine sülṣ-i aḫ-ı şîn

1123

---

32 mîzân-ı ḳıyâs ü ta'dâd :mîzân ü ḳıyâs-ı ta'dâd S2,A
35 A,S1,S3'te 36.beyit. Şevḳiyle :şermende S2
36 A,S1,S3'te 35.beyit.
38 İḳtirân itse se şîne yine sülṣ-i aḫ-ı şîn :
İḳtirân eylese şîne yine sülṣ-i aḫ-ı şîn S1,S3

139
TÂRÎḪ-İ DÎGER (*)

Fe'ilâtün Fe'ilâtün Fe'ilâtün Fe'ilün

1 Her kimüñ itse cihâd âletine ṭab'ı heves
Ele girmez tüfekâsâ meded-i çâpük-res

2 Ṣâḥib-i cevher ü ehl-i nefes ü dûr-endiş
Rind-i germ-ülfet ü dil-sûz u şefîḳ-i heme-kes

3 Yek işâret gözedür saḥibinüñ çeşminden
Düşmenüñ cânına itdürmege taḫrîb-i ḳafes

4 Bûs ider destini Ḫân Aḥmed-i 'âlî-şânuñ
Zer-nişân olmadan efzûn bu sa'âdet aña bes

5 Râh-ı gûşından irer ḳalbine nâr-ı ġayret
Ḫırmen-i düşmene der-dem ider ilkâ-yı ḳabes

6 Sen de târîḫine tevcîh-i żamîr it Nâbî
Bu tüfengüñ demine hû didi erbâb-ı nefes

1123

140

TÂRÎḪ-İ DÎGER (*)

Fâ'ilâtün Fâ'ilâtün Fâ'ilâtün Fâ'ilün

1 Eyledi iṣbât iki şâhidle târîḫin felek
Keff-i Sulṭân Aḥmed'e lâyıḳ ne nâzende tüfek

1123

---

139 S1,59b ; S3,58a;A,198b
(*)S1,S3,A

140 S1,59b;Ü,56b;A,199a
(*)S1

141

TÂRÎḪ BERÂY-I TÜFENG ENDÂḪTEN-İ SULTÂN AHMED ḪÂN-I SÂLİS (*)

Fâ'ilâtün Fâ'ilâtün Fâ'ilâtün Fâ'ilün

1 Ġâziyân beyninde yoḳ ṣâḥib-nefes merd-i güzîn
Düşmeni ber-bâd ider illâ tüfeng-i âteşîn

2 Ḫaylî yirden düşmenüñ râz-ı derûnın keşf ider
Dîde de elde olursa böyle olsun dûr-bîn

3 Raġbet eylerse cihâd erbâbı beyninde sezâ
Şehryâr-ı baḥr ü ber ṣâḥib-ḳırân-ı mâ' ü ṭîn

4 Ḥażret-i Sulṭân Aḥmed âftâb-ı salṭanat
Dâver-i taḫt-ı ḫilâfet ẓıll-ı Rabbü'l-'âlemîn

5 Bu tüfengüñ küştesi itdükçe 'arż-ı iftiḫâr
Ehl-i dûzaḫ âteş-i reşk ile olsun şermgîn

6 Bu tüfeng-i ḫoş-nümânuñ şânına şâyestedür
İki târîḫ-i dil-ârâ olmaġa naḳş-ı cebîn

7 Birbirinden tâzeter biri birinden ḫûbter
Nâbiyâ naḫl-ı tecellî âşiyân-ı âteşîn
1123 1123

---

141 S1,59a ; S3,58a ;A,199a
(*)S1,S3,A
2 olsun : olsa S1,S3

142

TÂRÎḪ BERÂY-I İḪRÂC-I SANCAḲ-I ŞERÎF BE-SÛY-I ĠAZÂ (*)

Mef'ûlü Fâ'ilâtü Mefâ'îlü Fâ'ilün

1 Ḫıżr-ı delîl-i râh-ı sefer sancaḳ-ı şerîf
Naḫl-ı riyâż-ı feṯḥ ü ẓafer sancaḳ-ı şerîf

2 Devlet anuñ ki nâ'il ola rûy-mâline
Maḥṣûṣ-ı dest-i ḫayr-ı beşer sancaḳ-ı şerîf

3 Ol şem'e oldı cân ile pervâne bir zamân
Hep çâr-yâr-ı pâk-güher sancaḳ-ı şerîf

4 Ṣıdḳ ile aldılar anı âġûş-ı raġbete
Ṣıddîḳ ile 'Alî vü 'Ömer sancaḳ-ı şerîf

5 Virür lisân-ı ḥâl ile 'aṣr-ı Resûl'den
Bu 'aṣrda ġuzâta ḫaber sancaḳ-ı şerîf

6 Ol leşkerüñ muḥâfıẓıdur ġayret-i Ḫudâ
K'ola aña refîḳ-i sefer sancaḳ-ı şerîf

7 Her ḳande kim ḳıyâm ide ol naḫl-i ser-firâz
Olur semer-feşân-ı ẓafer sancaḳ-ı şerîf

8 Ol ḫâk-ı râhı tâc-ı ser-i rüzgâr ider
Her ḳanġı râha itse güẕer sancaḳ-ı şerîf

---

142 S2,101a ; S3,47b (derkenar)

(*)S2 :Der-Medḥ ve Târîḫ-i Sancaḳ-ı Şerîf S3

9 Eyler ta'alluḳ itdüginüñ dest ü düşını
Vâ-reste-i ḫaṭâ vü ḫaṭar sancaḳ-ı şerîf

10 Eyler anuñ ki çeşmi ta'alluḳ ide aña
Sermâyedâr-ı nûr-ı baṣar sancaḳ-ı şerîf

11 Pîrâmenine uġrayamaz yüz sürenlerüñ
Dünyâ vü âḫiretde keder sancaḳ-ı şerîf

12 Olmaz ḫasâyis-i eşeri sa'd ü yümnde
Güncîde-i lisân-ı beşer sancaḳ-ı şerîf

13 Ey âṣaf-ı yegâne Ḥaḳ'a eyle şükrler
Kim düş-ı ṣıdḳuñ itdi maḳar sancaḳ-ı şerîf

14 Nâbî-i nâ-tüvânada ey ṣadr-ı kâm-baḫş
Olsun medâr-ı ḥüsn-i nazar sancaḳ-ı şerîf

15 Târîḫini lisân se tûġ ile didi feṯḥ
Açdı cihâda bâl ile per sancaḳ-ı şerîf

1123

---

10 S2'de 11.beyit.
13 ṣıdḳuñ S2 :medḥüñ S3

TÂRÎḪ-İ NUṢRET BERÂY-I MOSḲOV (*)

Mefâ'îlün Mefâ'îlün Mefâ'îlün Mefâ'îlün

1 Zihî naḳş-ı ġarîbü'ṭ-ṭarḥ-ı ṣûret-ḫâne-i 'âlem
Ki eyler fikri insânuñ żamîrin kûreveş pür-tef

2 'Adû ḳasd eylemişken kişver-i İslâmı taḫrîbe
Hirâs olmış iken ḳulûb-ı nâsda muż'af

3 Miṣâl-i ḳâfiye çeşm-i ümîde teng iken 'âlem
Feraḫ-âbâd-ı kevnüñ eylemişken vehm-i neşrin lef

4 Bu lu'betgâhda göstermege yek cüz'i ḳalmışken
Ḳażâ bâzîçe-i tâze felek manṣûbe-i maṣraf

5 Cenâb-ı sâye-i Ḥaḳ ḥażret-i Ḫân Aḥmed-i 'âdil
Ḫidîv-i a'lem ü a'ẓam melik-i ekmel ü eşref

6 O bahr-ı ġayret itdi leşker-i enbûh ile ta'yîn
Vezîr-i a'ẓamın mânende-i emvâc-ı kef-der-kef

7 Cenâb-ı âṣaf-ı ekrem Muḥammed ṣâḥib-i a'ẓam
Mu'ayyen ḫıṭṭa-i îmân semiyy-i râkib-i Refref

8 O serdâr-ı mükerrem olduġından ḥâfıẓ-ı Kur'ân
O leşkergâhda olmış idi gûyâ żâtı bir muṣḥaf

9 O ṭûfân-ı ḫurûşânuñ miṣâl-i sedd-i İskender
Rehin sedd eyleyep itdi ḥavâle ṣârim-i murhaf

10 Gelürken dûrdan mânend-i tabl âvâzı bâlâter
Ṭabânçe-ḫʷâr-ı dest-i ġâziyân oldı miṣâl-i def

11 İdüp berhem-zede ṭâbûr-ı nâ-maḥṣûr-ı menḥûsa
İdüp ḳalbin şikeste itdiler mu'tell iken ecvef

12 Olup maġlûb u 'âciz dest-bürd-i ṣadr-ı ġâzîden
Niyâz ü ma'zeretlerle amâna geldiler ṣaf ṣaf

13 Mühimmât ü ḳılâ' ü kâḫlar teslîmi şarṭiyle
Ḳalemden nâme-i ṣulḥ üzre vâḳi' oldı ḥarf be-ḥarf

14 Bu müjdeyle mübeşşirler getürdi Nâbiyâ târîḫ
'Adûyı bozdı hem ḥak aldı hem ṣulḥ itdi hem âṣaf

---

143 S3,46a (derkenar)
2 Bu beytin ikinci dizesi vezne uymamaktadır.

144

TÂRÎḪ-İ MUVAFFAḲ-ŞUDEN-İ ṢADR-I A'ẒAM TEBER-DÂR MUḤAMMED PÂṢÂ BE-HEDM-İ ṬÂBÛR-I MOSḲOV-I MAḲHÛR (*)

Fâ'ilâtün Fâ'ilâtün Fâ'ilâtün Fâ'ilün

1 Li'llahi'l-ḥamd eyleyüp imdâd-ı ġaybî feṯḥ-i bâb
Müjde-i feṯḥiyle oldı ḳalb-i 'âlem neşve-yâb

2 Çıḳdı terkîb-i müferriḥ ḥoḳḳa-i taḳdîrden
Kâ'inâtuñ ḫâṭırından itdi def'-i ıżṭırâb

3 Żâbıṭ-ı Mosḳov olup zu'mınca bir ṣâḥib-ẓuhûr
Dûzaḫ-ı iḳbâline virmişdi ḫaylî iltihâb

4 Bulduġından bir zamân ser-ḥadd-i İslâmı tehî
Bir iki maḥrûsaya açmışdı dest-i intihâb

5 Eylemişdi kişver-i İslâma su'-i ḳaṣd ile
Çoḳ fesâd îcâd ü gün-â-gün ḫıyânet irtikâb

6 Heybet-i ṣît ü ṣadâ-yı havlnâk-ı saṭveti
Kârgâh-ı râḥatı itmişdi vaḳf-ı ıżṭırâb

7 Nev-be-nev muḫiş ḫaberlerle ṭolup gûş-ı bilâd
Bir ramaḳ ḳalmışdı İslâm olmaga yek-ser ḫarâb

8 Şu'le-i aḫbâr-ı havl-engîzi bulmağla şüyû'
Sîḫ-i ḥayret eylemişdi ḳalb-i İslâmı kebâb

---

144 S1,47a ; S2,102a ; S3,45b ;M,61b;A,46a
(*)S2 / :Târîḫ-i Feṯḥ-i Mosḳov M,A
:Târîḫ-i Dîger S1,S3
2 ḫâṭırından : ḫâṭırın S2
6 heybet :rü'yet S2

9 Aḳmaġa vâdî-i ye'se az ḳalup cûy-ı ümîd
'Aksine devr itmege çoḳ ḳalmış idi âsiyâb

10 Çeşm-i dilden âşinâlıḳ rişte sin itmişdi ḳaṭ'
İḥtimâl-i istirâḥat ârzû-yı câme-ḫ^vâb

11 Mâ-ḥaşal cûş-ı ġurûr leşker-i pindâr ile
Tâ Ṭuna sâḥillerinde eyledi medd-i ṭınâb

12 İtdi serḥadde hücûm üç kerre yüz bin ḫûk ile
Âteşîn âlât ile mânend-i âşâr-ı 'aẕâb

13 'Âḳibet olduḳda vâḳıf ṣûret-ı aḥvâline
Pâdişâh-ı mülk ü millet mâlik-i evc-i riḳâb

14 Şehryâr-ı baḥr ü ber ṣâḥib-ḳırân-ı şarḳ ü ġarb
Dâver-i İslâm Sulṭân Aḥmed-i 'âlî-cenâb

15 Ol pelîd-i bed-rege bildürmek içün ḥaddini
Tîġ-i ġayret bâṭınından eyledi terk-i ḳırâb

16 Ṣâḥib-i ekrem Muḥammed nâm ṣadr-ı a'ẓamın
İtdi ta'yîn def'ine ol dâver-i şevket-me'âb

17 Leşker-i İslâm ile ol âṣaf-ı ṣâfî-żamîr
Ol gürûh-ı bî-şümâruñ cengine itdi şitâb

18 Ġayretinden itdi îmâ pâdişâh-ı dîn-penâh
İltizâmından du'â-yı ḫayrı terk-i ḫurd u ḫ^vâb

19 Eyleyüp âḫir du'â-yı ẓıll-ı Yezdânî eṣer
Oldı seyf-i ġâziyândan düşmenüñ ḥâli ḫarâb

20 İtdi bir gûne perîşân leşker-i küffârı kim
Leşker-i deycûra eyler anı ancaḳ âftâb

21 Ol ḳadar bâd-ı bürûdetle 'adû-yı ḫâksâr
Ḥufre-i 'acze düşüp başına ṣavurdı türâb

---

13 evc-i riḳâb :mülk-i riḳâb S1,S3,M,A
18 terk-i ḫurd u ḫ^vâb :içün terk-i ḫ^vâb S2

22 Oldı bir fetḥe muvaffaḳ kim idüp taḥsîn felek
Rûy-ı mihrin sürdi ḫâke çekdi gûşın mâh-tâb

23 İtmedi bir pâdişâha böyle ḫıdmet bir vezîr
Virmedi bir ḫaṣma bir serdâr böyle bir cevâb

24 Kimsenüñ levḥ-i ḫayâlinde degüldür mürtesem
Böyle bir resm-i muvâfıḳ böyle naḳş-ı intiḫâb

25 Dest-bürdinden ġuzâtuñ teng olup meydân-ı ceng
Ḳalmayup kâfirlerüñ gencîne-i vus'ında tâb

26 Kâm ü nâ-kâm eyledi dergâh-ı 'afve ilticâ
Ḥᵛâh ü nâ-ḫᵛâh eyledi ol bî-ḥayâ terk-i ḥicâb

27 İderek cürm-i sefihkârânesine i'tirâf
Kendü nefsin iderek âmâc-ı ta'zîr ü 'itâb

28 Destmâlin gerdenine eyleyüp âvîḫte
Oldı cûy-ı 'afv-ı şâhenşâhdan cûyâ-yı âb

29 Ol pelîdüñ itdügi cürminden iġmâz itmegi
Kâr-dânân-ı 'asâkir görmegin râh-ı ṣavâb

30 Virdi maḳbûżâtın istirdâd şarṭiyle emân
Ol vekîl-i cürm-baḫş ol âṣaf-ı 'izzet-me'âb

31 Buldı 'âlem müjde-i feṭḥ ü ẓaferden tâze cân
Gülsitân-ı mülk ü dîne geldi tâze âb u tâb

32 Didi bî-ġâye senâ ile mübeşşir Nâbiyâ
İki târîḫ iki mıṣra' her biri dürr-i ḫoş-âb

33 Ḳıldı Sulṭân Aḥmed'üñ Allâh du'âsın müstecâb
Düşmenüñ ṭâbûrını yıḳdı vezîr-i kâm-yâb 1123

---

26 bî-ḥayâ :nâ-ḥayâ S2
27 iderek :eyleyüp S2
28 şâhenşâhdan :şâhenşehden ol S2
29 itmegi :itmegin S2,itdügi A//râh-ı ṣavâb:
re'y-i ṣavâb S1,S3,M,A
30 'izzet-me'âb :'iffet-me'âb S1,S3,M,A

145

TÂRÎḪ BERÂY-I İNHİZÂM-I MOSḲOV (*)
Fe'ilâtün Fe'ilâtün Fe'ilâtün Fe'ilün

Nâbiyâ ṭarz-ı cedîd üzre bilâ-mâye-i harf
Tâze târîḫ tamâm oldı zihî feṯḥ-i mübîn

1123

146

TÂRÎḪ-İ İḪRÂC-I ṬÛĠ-I PÜR-FÜRÛĠ-I SULṬÂNÎ BE-ḲAṢD-I CİHÂD(*)

Mef'ûlü Fâ'ilâtün Mef'ûlü Fâ'ilâtün

1 Naṣb eyledükde tûġın ḳaṣd-ı cihâda Allâh
Ṣadr-ı kerîm-i ekrem hem niyyet-i Muḥammed

2 Rûḥâniyân bu 'azmüñ hep âsmânda Nâbî
Târîḫini didiler ṭûġuñ ola mü'eyyed

1123

---

145 S1,46b ; S3,45b

(*)S3
:Târîḫ-i Diger S1

146 S2,101b ; S3,45b
(*)S2
:Târîḫ Der-nişânden-i Tûġ-ı Şâhî S3

147

TÂRÎḪ-İ MUṢANNA' BERÂY-I FETḤ-İ TÂBÛR-I MOSKOV (*)

Fe'ilâtün Fe'ilâtün Fe'ilâtün Fe'ilün

1 Bu ġazâya gelicek ġaybdan üç bin ġâzî
Mest olup tîġleri câm-ı siperden geçdi

2 Oldı ṭûfân-ı tevârîḫe cihân müstaġraḳ
Lîk hep ṭarz-ı ḳadîm üzre naẓardan geçdi

3 Bedr-i ḥüsnüñde olan cünd-i ricâlullahuñ
Eserin gördi 'adû fikr-i ẓaferden geçdi

4 Biri Nâbî didi ammâ ki lüġaz şeklinde
Ki leṭâfetde ḥalâvetde şekerden geçdi

5 Didi târîḫini üç biñ görinür ammâ kim
Oldı ancaḳ se hezâruñ biri serden geçdi

6 Ḥall-i eşkâli bedel 'add olunur câ'izeye
Bunda dil dâ'iye-i sîm ile zerden geçdi 1123

148

TÂRÎḪ-İ DÎGER (*)

Mefâ'îlün Mefâ'îlün Mefâ'îlün Mefâ'îlün

Mizâc-ı ṣulḥı ifsâd eyledi küffâr-ı bed-kirdâr

---

147 S1,46a ; S2,103b ; S3,45a ;Ü,57b;A,185a
(*)S1.
:Târîḫ Berây-ı Ṭâbûr-ı Mosḳo S3.
:Târîḫ-i Diger Berây-ı An Ber-Ṭarîḳ-i Luġaz S2.
3 -S1,S2,Ü,A
5 A'da 1.mısra yok.

147 S1,102a ; S3,45b
(*)S3
:Târîḫ-i Diger Berây-ı Ân S2.

149

DÎGER (*)

Mef'ûlü Mefâ'ilün Fe'ûlün

1 Bu sâl-i ḥuceste-fâla Nâbî
Reh-yâb olamaz melâl u hestî
Bî-naḳṣ u ziyâde geldi zîrâ
Târîḫine lafz-ı ten-dürüstî

150

TÂRÎḪ-İ ḤAṬṬ-NİHÂDEN-İ EBU'L-ḤAYRÜ'L-MEZBÛR (*)

Fe'ilâtün Fe'ilâtün Fe'ilâtün Fe'ilün

1 Ḥâṣıl-ı 'ömrüm Ebu'l-ḫayruñ idince ḫaṭṭın
Perde mânend keşîde ruḫına ṣâḥib-i ṣun'

2 Ola mes'ûd u mübârek bula 'ömr-i bisyâr
İde hem-reng benüm liḥyem ile Vâhib-i ṣun'

3 Fikr-i târîḫin iderken didi hâtif Nâbî
Arama anda nihân itmiş anı ṣâḥib-i ṣun'

4 Kendü maẓmûn-ı ḫaṭından oḳunur târîḫi
Oldı vechinde nümâyân raḳam-ı kâtib-i ṣun' 1124

---

149 S2,96a

150 S2,121b ; S3,68a
:Târîḫ Berây-ı Ḫaṭṭ-ı Ebu'l-ḫayr S3

151

TÂRÎH BERÂY-I DÎDEN-İ İHSÂN GUFTE (*)

Mef'ûlü Mefâ'îlü Mefâ'îlü Fe'ûlün

1 Üç gûne lübb-i beyyine ile didi Nâbî
Târîh ḳabûl eyleye Allâhu ta'âlâ

152

TÂRÎH-İ HATT BE-TARÎK-İ MU'AMMÂ (*)

Fe'ilâtün Fe'ilâtün Fe'ilatün Fe'ilün

1 Haṭṭ-ı nev-âmedenüñ görmek içün târîhin
Meger ol şûh ḳıyâmetde baḳa âyineye

153

DÎGER (*)

Mefâ'ilün Fe'ilâtün Mefâ'ilün Fe'ilün

Kitâb-ı cifrden itmiş birisi istihrâc
Sinîn-i âtiye aḥvâline maḳâl-i laṭîf
Hurûc-ı Mehdî vü sâl-i nüzûl-ı 'Îsâ'ya
İder nümâyiş-i târîh Mesnevî-i şerîf

---

151 S2,121a ; S3,63a
(*)S3 / :Dîger S2

152 S1,70b ; S2,121a ; S3,69a ;Ü,65a;M,57b;A,203a
(*)S2
:Târîh-i Dîger Be-Tarz-ı Mu'ammâ S1,S3,M
:Târîh-i Muṣanna' A

153 S2,124a

(*)S3,41b ve A,203a'da "Târîh-i Dîger" başlıklı ve "Genc-i Ġayb"(1084) şeklinde bir tarih bulunmaktadır.

154
DİĞER (*)
Fâ'ilâtün Fâ'ilâtün Fâ'ilâtün Fâ'ilün

1 Virdüginde ṣadr-ı fetvâya şeref-yâb ( )
Ẕât-ı 'Abdu'llâh Efendi fâżıl-ı 'âlî-cenâb

2 Ṣafḥa-i âfâḳa taḥrîr itdiler târîḫini
Ḳudsiyân-ı 'arş Nâbî müftî-i ( )

155
Mefâ'îlün Mefâ'îlün Mefâ'îlün Mefâ'îlün

1 ( ) yegâne ṣadr-ı a'ẓam aṣaf-ı ekrem
'Alî şîr-i zamâne kâr-dân-ı ma'dilet-pîrâ

2 Vezâret ḳadr-i isti'dâdına şâyeste bir ḫil'at
Saḫâvet dest-i istiḥḳâḳına vâ-beste bir dîbâ

3 'Adâletde müsellem 'ırḳ-ı luṭfı ser-be-ser 'âlem
Umûr-ı devlete a'lem fünûn-ı himmete evfâ

4 Çıḳup dîvâna 'adl üzre umûr-ı nâsı gördükçe
İder rûḥ-ı Niẓâmü'l-mülki dest-i 'adl ile iḥyâ

(*)S3

154 S2,96a
1.beytin ilk mısraı eksik yazılmıştır.
2.beytin ikinci mısraı eksik yazılmıştır.

155 S2,88b
(*)Başlıksız.
1 Bu beytin ilk kelimesi silinmiştir.

I

MESNEVÎ DER-NA'T-I ŞERÎF-İ MEFHAR-I MEVCÛDÂT 'ALEYHİ EFDALİ'S-SALÂVÂT (*)

Fe'ilâtün Mefâ'ilün Fe'ilün

1 Oldı hem-ḳadr-i leyle-i isrâ
Leyle-i mevlid-i ḥabîb-i Ḫudâ

2 Nice şeb ṣubḥgâh-ı 'îd ü sürûr
Feverân-ı tenûr-ı nûr-ı ẓuhûr

3 Nice şeb nûr-baḫş oldı o şeb
K'oldı ṭâli' içinde ol kevkeb

4 Ne mübârekdür ol şeb-i târîk
K'oldı âfâḳa mûcib-i tebrîk

5 Ne ḳavî-baḫt imiş o şeb ẓulumât
K'oldı peydâ içinde âb-ı ḥayât

6 İtdi ol şâm-ı bî-'aded-berekât
Şeb-i ḳadr ü berâta baḫş-ı zekât

7 O sevâd-ı şeb içre buldı vücûd
Levḥ-i ḫilḳatde ma'nî-i maḳṣûd

8 Oldı ol şeb fürûġ-güster-i ḫâk
Sırr-ı mestûr-ı ma'nî-i لولاك

9 Oldı ol tîre şâm-ı kuḥlîfâm
Sürme-i nûr-baḫş-ı çeşm-i enâm

10 Oldı ol şâm içinde cilve-nümâ
Kevni tertîbden murâd-ı Ḫudâ

I S1,78b ; S3,76b;S2,4a(derkenar);A,51b
(*)S1
:Mesnevî Der-Na't-ı Şerîf S3

لولاك:Hadîs-i Kudsî olduğu rivayet edilen "Levlâke lemâ halaktu'l-eflâk"(Sen olmasaydın âlemleri yaratmazdım) cümlesinin bir parçası.

11 Virdi ol şâm içinde 'âleme zîb
Ma'nî-i aṣl-ı 'âlem-i terkîb

12 Oldı ṣaḥnında ol şebüñ ber-pâ
Bârgâh-ı risâlet-i 'uẓmâ

13 İtdi pür ol şeb-i ḥuceste-eṣer
Ṭabla-i çerḥi sükker-i aḫter

14 Ol seḥergehde oldı çihre-nümâ
Âftâb-ı nübüvvet-i kübrâ

15 Oldı zîb-i ḳılâde-i tekrîm
Nüh ṣadefden o şebde dürr-i yetîm

16 O şeb içre o şem'-i bezm-i hüdâ
Virdi fânûs-ı kâ'inâta ṣafâ

17 Başdı ol şebde ṣaḥn-ı mülke ḳadem
Sebeb-i âferînîş-i 'âlem

18 O mübârek şeb içre oldı bedîd
Nâvdân-ı siḳâye-i ümmîd

19 O şeb olduḳda sırrın itdi 'ıyân
Cünbiş-i gâhvâre-i îmkân

20 Oldı âvîze heft seyyâre
Keh-keşân nîm-ṭâḳ-ı gehvâre

21 Pîş-gîr-i sefîd açup meh-tâb
Ebr-i raḥmet-feşân da itdi gül-âb

22 Devr idüp micmer-i sipihr-i eṣîr
İtdi ḫalḳuñ dimâġını ta'ṭîr

23 Olınup zeyn mülk-i 'ılliyyîn
İtdiler nüh felekde şehr-âyîn

24 Girdi ol şevḳ ile semâ'a felek
Cebhe-sây oldı ḫâk-ı şükre melek

---

16 hüdâ:Hudâ S2,A

19 **îmkân:îmân S1,S3,A**

25 Şîr-i envâre oldı ġark cihân
Oldı pistân-ı mihr ü meh cûşân

26 İtdi ol zâde-i ne-dîde naẓîr
Çeşm-i âbâ vü ümmehâtı ḳarîr

27 Görmedi âferiniş içre tamâm
Öyle mevlûdı mâder-i eyyâm

28 Görmedi çeşmi olalı gerdân
Öyle ma'şûmı dâye-i devrân

29 Anuñ olındı 'aşḳına bünyâd
Raḥmet-âbâd-ı 'âlem-i îcâd

30 Toġmaḳ içün o âftâb-ı münîr
Çerḫe çoḳ girdi çerḫ-i dâ'ire-gîr

31 Bulmaḳ içün vücûd o gevher-i pâk
Ḳatı çoḳ şekle girdi ma'den-i ḫâk

32 Açılınca o ġonce-i maḳṣûd
Çoḳ ḫazân çekdi gülistân-ı vücûd

33 Bulınınca o gevher-i nâ-yâb
Baḥr çoḳ gerdiş eyledi gird-âb

34 O şeb-i nûr-zâye olsa sezâ
Ṣad hezârân hezâr rûz fedâ

35 Oldı ol şâm-ı mevhibet-encâm
Matla'-ı ẕât-ı pâk-i ḫayr-ı enâm

36 Aña münzel kitâb-ı vaḥy-ı mübîn
Ḫalḳa oldur veliyy-i ni'met-i din

37 İbtidâ ol getürmese miftâḥ
Ḫalḳ ḳanda bulurdı bâb-ı felâḥ

38 Ḳanda neşv-nemâ bulurdı tamâm
Kişt-i îmân ü mezra'-ı İslâm

---

37 -S1,S3
38 Kişt-i:Toḫm-ı S2/mezra'-ı :zirâ'at-ı A

39 İdicek sâḥa-i vücûda ḫırâm
Nüsḫa-i ṣun'ın oldı ḥüsni tamâm

40 İdüp itmâm nüsḫa-i ḫilḳat
Ketebe yazdı kâtib-i ḳudret

41 Maṭbah-ı kâ'ināta virdi nemek
انا املح 'ibâreti bî-ṣek

42 Evvelîn ṣun'-ı kârgâh-ı ezel
Maṭlab-ı Kirdgâr-ı 'azze ve cel

43 İntiḫâb-ı cerîde-i ma'nâ
Nûr-ı yek-tâ sütûde-i Mevlâ

44 Maḳṣad-ı kâr-ḫâne-i hestî
İftiḫâr-ı bülendî vü pestî

45 Rehber-i ṣâh-râh-ı fevz ü felâḥ
Ḳâ'id-i kârvân-ı zühd ü ṣalâḥ

46 Şem'-i meclis-fürûz-ı ما اوحى
Şeb-çerâġ-ı serîr-i اوادنى

47 Bâ'iṣ-i cûşiş-i ma'âdin-i ṣun'
Dürr-i yek-dâne-i maḫâzin-i ṣun'

48 Hükm-fermây-ı ḫıṭṭa-i nâsût
Nâmiye-baḫş-ı gülşen-i melekût

49 İdicek sâha-i vücûda ḫırâm
Nüsḫa-i sun'uñ oldı hüsni tamâm

50 Dest-i luṭfiyle itdi küfri tebâh
Ḫançer-i لا اله الا الله

51 Fâtiḥ-i ḫıṭṭa-i müselmânî
Râyet-efrâz-ı dîn-i Yezdânî

---

39 -S1,S3,A
43 Nûr-ı :Dürr-i A

انا املح:"Ben güzelim" anlamında Arapça bir söz.
ما اوحى:Kur'ân-ı Kerim,Necm Suresi,10.âyet.

اوادنى:Kur'ân-ı Kerim,Necm Suresi,9.âyet.
:Kur'ân-ı Kerim,Bakara Suresi,255.âyet;
لا اله الا الله:Enbiyâ Suresi,87.âyet.

52 Evvelîn fâtiḥ-i ḳalem-rev-i nûr
Naḳş-ı pîşîn-i kârgâh-ı zuhûr

53 Aṣl-ı taḫmîr-i ṭıynet-i eşbâḥ
Nûr-ı ebdân-ı ḫulâṣa-i ervâḥ

54 Seyyidü'l-enbiyâ ḥabîb-i Vedûd
Bihterîn naḳş-ı kârgâh-ı vücûd

55 Şâfi'-i müznibîn ḫazîne-i cûd
Ya'nî Aḥmed Muḥammed ü Maḥmûd

56 Kim ki maḳbûl-ı ḥażret-i Ḥaḳ olur
O şebüñ ḳadrine muvaffaḳ olur

57 Kim ki eyler o leyleye ikrâm
İder aḥkâm-ı 'izzetin iḥkâm

58 Kim ki o leyleye ider ta'ẓîm
İder esbâb-ı rif'atin tanẓîm

59 Anda ta'ẓîm içün yanan 'anber
Micmer-i mâhı nâr-ı reşke yaḳar

60 O şeb içre sebîl olan şerbet
İder işrâb kevṣer-i Cennet

61 Anda ṣarf olunan nebât u şeker
Renc-i cürme olur şifâ-âver

62 Şem' olunsa o leylede îḳâd
Ẓulmet-i naḳżdan ider âzâd

63 Li'llâhi'l-ḥamd bir vezîr-i şefîḳ
Buldı icrâ-yı ḫıdmete tevfîḳ

64 Ṣıdḳ u iḫlâṣ ile idüp niyyet
İtdi tertîb-i meclise himmet

---

52 naḳş-pîşîn-i:naḳş-nişîn-i S2
53 eşbâḥ:esfâḥ S2
62 naḳżdan:naḳşdan S2

65 İtdi bu ḥıdmet-i şerîfe ḳıyâm
Şarṭ-ı iḥlâṣın eyledi itmâm

66 Leyle-i mevlide idüp ta'ẓîm
İtdi cümle levâzımın tetmîm

67 Nice yirde yakup çerâġ-ı münîr
İtdiler ṣaḥn-ı meclisi tenvîr

68 Ḳadd-i ḥûbânda şem'-i kâfûrî
İtdi tahrîk lücce-i nûrı

69 Çıḳdı çerḥe buhûr-ı 'anber u 'ûd
İtdi râh-ı neẓâreyi mesdûd

70 Ḳaplayup çerḥi dûd-ı 'anber-bâr
Zuḥale döndi seb'a-i seyyâr

71 İtmedi bezmi bûy-ı 'anber u 'ûd
Ḥâṭır-ı ehl-i 'aşḳveş pür dûd

72 Çıḳdı eflâke dûd-ı (.....)
Zuḥalin rengin itdi dîgergûn

73 Şerbet-i reng reng ü nuḳl-ı nebât
Virdi ezvâḳa çâşnî-i ḥayât

74 Olunup 'aḳd-i bezm-i rûḥânî
Oldı ser-şâr-ı zevḳ-i vaḥdânî

75 Oldı her bir dehân-ı nâṭıḳa-zâ
Ḥoḳḳa-i gevher-i şenâ-yı Ḥudâ

76 Oldı her bir zebân-ı mercânfâm
Mâhî-i lücce-i ṣalât u selâm

---

66 tetmîm:taḳdîm S2,A
67 S2'de : Oḳunup anda mevlîd-i Nebevî
İtdi ta'ẓîm-i zât-ı Muṣṭafavî
68 nûrı :şûrı S1,S3,A ;S2'de birinci dize yok.
74 vaḥdânî:vicdânî S2,A

77 İde ḫayruñ ḳabûl Îzid-i pâk
Ola marżiyy-i server-i "levlâk"

78 Oldı ḥaḳḳâ o żât-ı nîk-ḫiṣâl
Faḫrü'l-aḳrân zübde-i emṣâl

79 Fâżıl u kâmil ü ḥalîm ü selîm
'Âlim ü 'âmil ü ġayûr u kerîm

80 Ya'nî dâmâd-ı şehryâr-ı cihân
'Alî Pâşâ-yı kâmilü'l-'irfân

81 O ḳadar ehl-i 'iffet ü perhîz
Renciş-i mûrı eylemez tecvîz

82 Ḥüsn-i ḫulḳı verâ-yı ḥadd-ı beyân
Luṭf-ı ṭab'ı ḳıyâsdan güzerân

83 Çün degül vaṣfı ḳâbil-i ta'dâd
Eyle Nâbî du'âsını îrâd

84 'Ömri efzûn ola zamânı mezîd
Her umûrında Ḥaḳ ide te'yîd

85 Ḥaḳ ta'âlâ ḥayâtın ide mezîd
İde esbâb-ı rif'atin temhîd

86 Görmeye ṭab'-ı ṣâfı gird-i keder
Olmaya dâmen-i dili muġber

87 Seri üstinden olmaya zâ'il
Sâye-i pâdişâh-ı deryâ-dil

88 Ya'ni sulṭân Aḥmed-i yek-tâ
خلد الله ملكه ابدا

89 Şehryâr-ı yegâne-i İslâm
Ẓıll-ı Yezdân-ı nizâm-baḫş-ı enâm

---

82 ḥadd-ı beyân:ḥadd u beyân S2
83 vaṣfı : vaż'ı S1
84 -A

خلد الله ملكه:"Allah'ın mülkünü ebedi kıldı" anlamında Arapça bir söz.

90 Âfitâb-ı sipihr-i sulṭânî
Ḳurre-i dîde-i müselmânî

91 Nüsḫa-i bî-'adîl-i fenn-i kemâl
Pâdişâh-ı serîr-i istiḳlâl

92 Eylemiş 'âlem-âferîn-i Ḳadîr
Ṭıynetin dest-i luṭf ile taḥmîr

93 Yâ İlâhî be-ḥaḳḳ-ı dîn-i mübîn
Eyle esbâb-ı devletin temkîn

94 Yâ İlâhî bi-ḥaḳḳ-ı Faḫr-ı cihân
'Avn-ı naṣruñla ḳalbin it şâdân

95 Yâ İlâhî bi-ḥaḳḳ-ı dîn-i mübîn
Eyle esbâb-ı devletin temkîn

96 Yâ İlâhî bi-ḥaḳḳ-ı nûr-ı dühûr
Eyle a'dâ-yı devletin maḳhûr

97 Bi-ḥaḳ-ı şâm-ı mevlid-i Nebevî
Ḳıl mebânî-i devletini ḳavî

98 Eyle yâ Rab muradın âmâde
Ḳalb-i pâkin kederden âzâde

---

93 -A
94 'Avn-ı naṣruñla ḳalbin it şâdân:Naẓar-ı 'avnuñ ile ḳıl şâdân A
97 Bi-ḥaḳ-ı şâm-ı mevlîd-i Nebevî :Yâ İlâhî be-mevlîd-i Nebevî A

II

VÂḤİDÜ'L-BEŞER ŞÂNİYÜ'L-MAṬAR ŞÂLİŞÜ'Ş-ŞEMS VE'L-ḲAMER ḲUṬB-I FELEK-SALṬANAT ḤÂRİS-İ MÜLK Ü MİLLET ŞEHİNŞÂH-I DEVRÂN ĠÂZÎ SULṬÂN AḤMED ḪÂN ḤAẒRETLERİ O GENC-NİŞÎN-İ İNZİVÂYA GENCİNE-İ CÛDINDAN İ'ṬÂ VÜ İRSÂL BUYURDUḲLARI ZER-İ MESERRET-EŞER VÜŞÛLİNDE DEST-İ SU'ÂLİ DERGÂH-I ḲÂḌİ'L-ḤÂCÂTA BÂZ VE BU 'AṬİYYE-İ ĠAYBİYYE ŞÜKRİNE ZEMZEME-PERDÂZ OLDUĠI NAẒM-I BELÂĠAT-Şİ'ÂRDUR (*)

Mef'ûlü Mefâ'ilün Fe'ûlün

1 Ser-rişte-nümâ-yı gevher-i râz
Maḳṣûda bu yüzden eyler âġâz

2 Kim bir dem-i ḥayret-âzmâde
Kim râh-ı dil idi nâ-güşâde

3 Pejmürdelemişdi bâġ-ı ümmîd
İtmişdi berât-ı ye's-i tecdîd

4 Ḫuşk olmış idi riyâż-ı âmâl
Âyîne-i dil ġubâra pâ-mâl

5 Oldı göze nâ-gehân nümâyân
Bir ebr-i sefîd-i 'anber-efşân

II S1,80b ; S2,61b ; S3,78b ;Ü,84a;M,73a;A,54a
(*)S1,A
(Başlık)zemzeme perdâz olduġı S1:zemzeme-perdâz olduġıdur S3
:Fireştâde Der-muḳabele-i hezâr dinâr 'atiyye-i sulṭân-ı zamân Aḥmed Ḫân S2
:Şevketlü kerâmetlü pâdişâhumuz Sulṭân Aḥmed Ḫân ḥaẓretlerinden sa'âdetlü Silâḥdâr 'Ali Aġâ mektûbiyle Ḥaleb'de Nâbî Efendi'ye irsâl buyurulan şurre-i zer cevâbında Nâbî Efendi'nüñ Silaḥdâr Aġâ ḥaẓretlerine irsâl eyledügi teşekkür-nâmedür M

3 Pejmürdelemişdi :Pejmürdelenmiş A

6 Bir ebr-i sefîd lîk merḳûm
Bir ḳaṭre-i feyż sırr-ı mektûm

7 Her lafẓı meşîme-i leṭâfet
Ma'nâsı le'âlî-i belâġat

8 Mânend-i seḥâb-ı faṣl-ı nîsân
Bâġ-ı dile oldı ḳatre-efşân

9 Ammâ ki ne ḳaṭre ḳaṭre-i zer
Her ḳaṭresi âftâb-ı enver

10 Ḥaşâ nice âftâb-ı enver
Mihr aña nice olur ber-â-ber

11 Ṣalmış mı cebîn-i mihre sâye
Ṭuġrâ-yı ḫidîv-i 'arş-pâye

12 Hîç nâm-ı şerîf ẓıll-ı Yezdân
Olur mı cebîn-i mihre mihmân

13 Bu rif'ate ḳandan oldı şâyân
Pîşânî-i âftâb-ı tâbân

14 Çün oldı o ebr-i feyż-perver
Bu ḫâk-i ḥaḳîre ḳaṭre-güster

15 Lîk itdi beni bu ṭurfe-ṣûret
Ġarḳ-âbe-i cûybâr-ı ḥayret

16 Kim bu ne seḥâb-ı cân-fezâdur
Kim ḳaṭreleri naẓar-rubâdur

17 Pîrâhen-i Yûsuf-ı dil-âşûb
Nûr-âver-i çeşm-i târ-ı Ya'ḳub

---

11 'arş-pâye : 'arş-mâye M
17 -A

18 Devr eyleyeli sipihr-i devvâr
Meşhûr degül seḥâb-ı zer-bâr

19 Dil olmış iken bu ḥâle medhûş
Oldı bu ṣadâ resîde-i gûş

20 K'ey pîr-i füsürde-i kem-endîş
Olmaḳ ne bu pây-mâl-i teşvîş

21 Bu ebr-i sipihr-i mekremetdür
Ârâyiş-i evc-i 'âṭıfetdür

22 Feyyâże-i 'âlem-i digerdür
Yagdurduġı dürr ile güherdür

23 Ol ebr mi ẓann idersin anı
Kim ola her ebr añа müdânî

24 Mektûbıdur ol bülend-câhuñ
Kim maḥremidür cihân-penâhuñ

25 Bu ol varaḳ-ı kerem-nümâdur
Kim evc-i 'inâyete hümâdur

26 Ammâ ne hümâ hümâ-yı gül-per
Her beyżası reşk-i mihr-i enver

27 Şâhenşehe akreb u ḳafâdâr
Hem kâtib-i sırr u hem silaḥdâr

28 Seyf ü ḳalemi be-hem ber-âver
Destinde dü żıdd olur ber-â-ber

29 Hem-nâm-ı 'Alî ṣadîḳ-i fâżıl
Bâlâter-i rütbe-i efâżıl

30 Dânişver-i fâżıl-ı yegâne
Ma'rûf-ı ma'ârif-i zamâne

---

27 aḳreb u ḳafâdâr :aḳreb-i ḳafâdâr S2,M //
kâtib-i sırr u S1,S3,İ:kâtib-i sırra

31 Fahr-ı ḳudemâ vü reşk-i eslâf
Âvâze-fürûz-ı ḥüsn-i evṣâf

32 Ṣâfî-dil ü hayr-hvâh-ı devlet
Dânâ-yı mesâ'il-i ḥaḳîḳat

33 Dârende-i nüh-ḳıbâb-ı gerdûn
Me'mûlin ide ḥuṣûle maḳrûn

34 İtdi bu ḥaḳîre ġâ'ibâne
Tezkîr-i 'aṭiyye-i şâhâne

35 Ammâ nice şeh halîfe-i dîn
Âb-ı ruh-ı gülşen-i selâṭîn

36 Ya'nî melikü'l-mülûk-ı 'âlem
Ser-tâc-ı şehân hidîv-i a'ẓam

37 Hurşîd-i vücûd-ı rûḥ-ı eyyâm
Şâhenşeh-i taḫtgâh-ı İslâm

38 Ârâyiş-i mesned-i hilâfet
Fermân-dih-i manṣıb-ı şerâfet

39 Şûyende-i nâm-ı Husrev ü Cem
Şâhenşeh-i ekrem ü mu'aẓẓam

40 'Anḳâ-yı cihân hümâ-yı devrân
Kürsî-i amân ü 'arş-ı îmân

41 Şâyeste-i taht-ı pâdişâhî
Nûr-ı Ḥaḳ u sâye-i İlâhî

42 Hân Aḥmed-i 'âdil-i yegâne
Sulṭân-ı yegâne-i zamâne

43 Allâh mu'ammer ide zâtın
Medd eyleye rişte-i ḥayâtın

44 İḥsân ile ol ḫidîv-i yek-tâ
Dâ'î-i ḳadîmin itdi iḥyâ

45 Sî sâlden ol şehenşeh-i dîn
İtmişdi bir iltifât-ı zerrîn

46 Şimdi eṯeri gelüp ẓuhûra
Ġark itdi beni yem-i sürûra

47 Âḫir olup ol eṯer hüveydâ
Âṯâr-ı kerâmet oldı peydâ

48 'Aṣr-ı pederindeki silâḥdâr
Olmışdı delîl-i luṭf-güftâr

49 Gör ḥikmeti yine bir Silâḥdâr
Oldı sebeb-i ẓuhûr-ı âṯâr

50 Anuñla da ḥubba ġā'ibâne
Oldı selefi yine bahâne

51 Mektûbı ile vezîr-i Şehbâ
Ser-rişte-i ülfet itdi peydâ

52 Bu luṭfa cenâb-ı Rabbü'l-erbâb
Ol rütbe ricâlin itdi esbâb

53 Oldı leme'âna bu cemîle
Aṣḥâbı o merkezüñ vesîle

54 Oldı bu kirâm eliyle cârî
Bu ḥâke 'aṭâ-yı şehryârî

55 Olmaġa bu 'âṭıfet bedîdâr
Hep oldı sebeb birer silâḥdâr

56 Şâyestedür olmaġa bu iḥsân
Sermâye-i iftiḫâr-ı aḳrân

57 Ref' itdi göge bu ḥâk-ı râhı
Tefrîḥ-i neval-i pâdişâhî

58 Bu şevk ile sığmayup cihâna
İrdi ser-i faḫrüm âsmâna

59 Yoḳ olduġı kimseye müyesser
Bî-renc ü ṭaleb 'aṭiyye-i zer

60 Olmadı mülûkden nümâyân
Bir kimseye ġâ'ibâne iḥsân

61 Yoḳ geldügi 'âdeten ẓuhûra
İrsâl-i 'aṭâ bilâd-ı dûra

62 İm'ân olunursa kâ'inâta
Kim oldı sezâ bu iltifâta

63 Bu da baña bir 'aṭâ-yı Ḥaḳdur
Eslâfda miṣli nâ-sebaḳdur

64 Bu luṭf ki oldı miṣli nâdir
Kim olur edâ-yı şükre ḳâdir

65 Luṭf ide 'ale'l-ḫuṣûṣ o yek-tâ
Kim miṣli degül cihânda peydâ

---

63 Bu da bana:Bu daḫı baña A // nâ-sebaḳdur :mâ-sebaḳdur S2,Ü,M

64 Bu luṭf ki oldı miṣli nâdir : Bu luṭfa ki ola miṣli nâdir S2,M ;-A

65 Luṭf ide 'ale'l-ḫuṣûṣ o yek-tâ :Ne luṭf 'ale'l-ḫuṣûṣ o yek-tâ M ;-A

66 Bir vechle aña nisbetüm yoḳ
Bu 'âṭıfete liyâḳatüm yoḳ

67 Ben mûr-ı naḥîf ü ol Süleymân
Ben ḫâk-i ḥaḳîr o ẓıll-ı Yezdân

68 Yâ Rabbi bi-ḥaḳḳ-ı faḫr-ı 'âlem
Peyveste derûnın eyle ḫurrem

69 Olsun dil-i feyż-güsteri şâd
Mir'ât-ı żamîri ġamdan âzâd

70 Yâ Rab ola ṭurduġınca 'âlem
Bâlâ-yı serîrde mükerrem

71 A'dâsı ola zebûn u ḫaste
Bed-ḫᵛâhı zelîl ü dil-şikeste

72 Şalsun şafaḳ olduġınca gül-gûn
'Âlemlere sâye-i hümâyûn

73 Ol rûḥ-ı cihânuñ it İlâhî
Ḥıfẓuñ sırrı üzre sır penâhî

74 İt dest-i 'inâyetüñle Yâ Rab
Dil-ḫᵛâhı ne ise hep müretteb

75 Dâ'î-i kemîn faḳîr Nâbî
Dergâh-ı refî'inüñ türâbı

76 İḥsânına dâ'im ola maẓhar
Ḳalmaya kef-i du'âsı bî-zer

---

66 -A ;
67 naḥîf : ża'îf A
71 S2,Ü,M'de 72.beyit ; Bed-ḫᵛâhı zelîl ü dil-şikeste : Bed-ḫᵛâhı zelîl ola şikeste S2,Bed-ḫᵛâhı zelîl hem şikeste A
72 S2,Ü,M'de 71.beyit.

III

MESNEVÎ DER-VAŞF-I BÂRGÂH-I NEV-DUḤTE-İ ḤAZRET-İ SULṬÂN MUḤAMMED ḤÂN (*)

Fe'ûlün Fe'ûlün Fe'ûlün Fe'ûl

1 Ḥoşâ bârgâh-ı felek-destgâh
Ki nuṣret ider sâyebânın penâh

2 Ḥoşâ bârgâh-ı ḥidîv-i cihân
Ki deh oldı anuñla nüh âsmân

3 Ḥoşâ bârgâh-ı mu'allâ-ḳıbâb
Ki her ṭûb-ı zerrîni bir âftâb

4 Zihî bârgâh-ı muraṣṣa'-sütûn
Sütûnı urur çerḫe dâġ-ı derûn

5 Ḥoşâ bârgâh-ı Mesîḥâ-nişîn
Görenler ṣanur ṭârem-i çârümîn

6 Ḥoşâ bârgâh-ı sipihr-irtifâ'
İder ṭûbı ḫurşîdveş iltimâ'

7 Ḥoşâ bârgâh-ı birîşim-ṭınâb
Ki her bir ṭınâbı 'adûya şihâb

8 Ḥoşâ bârgâh-ı sipihr-i berîn
Olur sâyesinde kederden emîn

9 Ḳılur seyr-i naḳşını Rıḍvân recâ
İder sâyesinde bihişt iltiçâ

10 Sevâbitdür evtâdı kendü felek
Nüḳûş-ı sitâre içinde melek

III S1,82b ; S2,64a ; S3,80b ;Ü,71;M,59a;A,39b
(*)S2 :Mesnevî Der-vaṣf-ı Bârgâh-ı Nev-duḫte-i Sulṭân Muḥammed Ḫân S1,S3
:Mesnevî Der-vaṣf-ı Bârgâh-ı Nev-duḫte-i Sulṭân Muḥammed Ḫân-ı Ġâzî M
8 bârgâh-ı :bârgeh-i M

11 Nedür bu nüḳûş-ı zamân ü zemîn
Virür seyri zevḳ-i bihişt-i berîn

12 Ne deñlü baḳılsa alınmaz nigâh
Olur pây-ı nezẓâreye dâmgâh

13 Nüḳûşın görenlerde ḳalmaz şekîb
Olur güllerin seyr iden 'andelîb

14 O güller ki pîçîde şimşâdına
Hezâr âferîn olsun üstâdına

15 Nüḳûş-ı derûnından almış haber
Derûnına eflâk egilmiş baḳar

16 İder servi şermende vü ser-nigûn
Derûnında ber-pâ o mevzûn sütûn

17 Bu elvân-ı hoş-naḳş-ı perväza baḳ
Budur dâmen-i âsmâna şafaḳ

18 Öper rûy-ı hurşîdi ṭûb-ı zeri
Olur itse erzân felek mihteri

19 Bunuñ saḳfı saḳf-ı felekden refî'
Derûnı girîbân-ı dilden vasî'

20 Sipihr idemez devr pîrâmenin
Zemîn bûsa ḳâdir degül dâmenin

21 Budur heykel-i gerden-i iftihâr
Müşemma'la şaḳlar anı rûzgâr

22 Budur ejder-i sîne-sûz-ı 'adû
Ki zencir ile bestedür sû-be-sû

---

17 perväza :perväzına S2
18 Olur itse erzân felek mihteri :Olur erzân itse felek mihteri S1,S3,Ü,M,Olur âsmânda melek manẓarı A

23 Bu bir bârgâh-ı felek-sâ mıdur
Güşâde yâ hod bâl-i 'Anḳâ mıdur

24 Ham itdi sipihrüñ ḳadin rif'ati
Cinânı nihân eyledi zîneti

25 Bunuñ rif'atine naẓar çerḫ pest
Dü çeşm-i meh ü mihr seyriyle mest

26 'Aceb ḳıṭ'ası ḫûb ṭarzı ḥasen
Mübârek ide ḥażret-i ẕü'l-minen

27 Olur mı bunuñ gibi bir bârgâh
Ki anda mekîn ola ẓıll-ı İlâh

28 Olur mı bunuñ gibi bir sâyebân
K'ola müsteẓil sâye-i Müste'ân

29 Ḫidîv-i cihân dâver-i nîk-baḫt
Ṭırâzende-i devlet ü tâc u taḫt

30 Cihân-gîr ḫâḳân-ı 'âlî-neseb
Dil-âgâh sulṭân-ı vâlâ-ḥaseb

31 Vasî'ül-eyâdî keşîrü'n-nevâl
Müẕillü'l-e'âdî kerîmü'l-ḫiṣâl

32 Şehinşâh-ı sulṭân Muḥammed-nihâd
Ḫidîv-i ġazâ-cûy-ı pâk-i'tiḳâd

33 Ferîdûn u Dârâ kemîn çâkeri
Sikenderle Cem bende-i kemteri

---

29 cihân :takî S2,Ü,M,A
30 cihân-gîr :cihân-gîr ü S2

34 Anuñ ẕâtını eylemiş Kirdgâr
Selâṭîne sermâye-i iftiẖâr

35 Ṣalâḥ u diyânetle ârâste
Fünûn-ı faẓîletle pîrâste

36 Zamâne zamân-ı şerîfinde şâd
Cihâna güşâde der-i 'adl ü dâd

37 Elinde keremle 'alemdür ḳalem
Recâ sîr-çeşm ârzû muġtenem

38 Şehinşâh-ı dervîş-ṭab' u ḥalîm
Ḫudâvend-i 'âlî-nijâd u kerîm

39 Rikâbında nuṣret ṣitâbân ġulâm
Ẓafer pîşgâhında eyler ḫırâm

40 Sümüvvü'l-cenâb-ı ekârim-fi'âl
'Uluvv-ı me'âb-ı e'âlî-ḫıṣâl

41 Nişânende-i râyet ü tâc u taẖt
Güşâyende-i şukka-i yümn-i baẖt

42 Ola bârgâhı İlâhî sa'îd
Füzûn devleti 'izzeti ber-mezîd

43 Hemîşe ola baẖt ü devlet ḳarîn
Sefer ḫayre maḳrûn ẓafer hem-nişîn

---

40 -S1,S3,Ü,M,A
41 -S1,S3,Ü,M,A

IV
MESNEVÎ BERÂY-I BÂRGÂH-I VEZÎR-İ A'ẒAM-I SÂBIḲ TEBERDÂR MUḤAMMED PÂŞÂ (*)

Fe'ilâtün Fe'ilâtün Fe'ilün

1 Ey ḫoşâ bârgeh-i tâze-zemîn
Sâyesi ḫâki ider müşg-âgîn

2 Ḳubbesi ḳubbe-i gerdûn mânend
Günbed-i ṭâreme olmış peyvend

3 Ḳıṭ'ası faṣṣ-ı zümürrüdâsâ
Çeşm-i a'dâyı ider nâ-bînâ

4 Sûy-ı pür-reng-i zümürrüdvârı
Sîne-i mehde olan jengârî

5 Ṭûb-ı zerrîni bıraḳmış pertev
Bûs ider 'ârıż-ı ṭûbın meh-i nev

6 Dâmeninden yire peyveste ṭınâb
Âsmândan atılan ḫâke şihâb

7 Se sütûn üzre müzeyyen endâm
Şâṭır-ı zer kemeri tâbe-ḳıyâm

8 Naḳş-ı nev-ṭarzı virür dîdeye nûr
Ṭarḥı eyler dili leb-rîz-i sürûr

9 Şemseler bâl ü per-i ḫûr-sirişt
Naḳş-ı rengîni hem-âġûş-ı bihişt

10 Oldı saḳfında kitâbe gûyâ
Seyr içün revnaḳını dîde-güşâ

IV S1,83b ; S2,63b ; S3,81b ;Ü,69b
(*)S2 :Bâltacı Muḥammed Pâşâ'nuñ Ḥaleb'de Duḫte Olan Ḫaymesine Yazılmışdur S1,S3,Ü
2 ḳubbesi :ḳubbeler S2
3 çeşm-i :mâr-ı S1,S3,Ü

11 Güli dâġ-ı dil-i gülzâr-ı İrem
Nergisi dîde-i âhû-yı ḥarem

12 Devresinde o münaḳḳaş pervâz
Şevḳden uçmaġa itmiş peri bâz

13 Naḳş-ı saḳfında 'ıyân cilve ider
Ḫâḳda mużmer olan ma'den-i zer

14 Gösterür âyineveş saḳfı 'ıyân
Naḳş-ı ḳâlîçesin olsañ nigerân

15 Çoḳ degül olsa bu gûne dil-şâd
Bu serâ-perde-i 'âlî-bünyâd

16 K'eyledi ṣadr-ı refî'ini maḳarr
Bir vezîr-i sipeh-ârâ-yı hüner

17 Sâbıḳan ṣadr-ı ṣudûr-ı ekrem
Hükm-fermây-ı umûr-ı 'âlem

18 Âṣaf-ı 'ârif ü pâkîze-edâ
Revnaḳ-ı dehr Muḥammed Pâşâ

19 Aḥsenü'l-ḫulḳ kibâr-ı 'uẓemâ
Eṣdaḳü'l-ḳavl gürûh-ı vüzerâ

20 'Ârif-i ma'rifet-endûz ü fehîm
'Âḳil u kâmil ü ḫoş-ḫûy ü kerîm

21 Devlet ile o vezîr-i aḥsen
Arż-ı Rûm'a olıcaḳ sâye-figen

22 İtdi emriyle bu çetri peydâ
Ḫayme-dûzân-ı diyâr-ı Şehbâ

---

12 Devresinde :Zirvesinde S2,Ü
13 ma'den-i zer:ma'ni-i zer Ü

23 Oldı ḥaḳḳâ bu serâ-perde-i ḫûb
Ġâyetü'l-ġâye laṭîf ü merġûb

24 İde mes'ûd ü mübârek Mevlâ
Sâyesinde ide envâ'-ı ṣafâ

25 Ḫayr ile ola güşâde Nâbî
Ḫayme-i dil-keşinüñ ebvâbı

26 Ki odur Ka'be-i ḥâcetmendân
Se sütûn üzre n'ola olsa 'ıyân

V
ĠILMÂNÂN-I ENDERÛN-I HÜMÂYÛNDAN ḤÜSEYN PÂŞÂ-ZÂDE NA'TÎ BEGÜÑ VAṢF-I AṢḤÂB-I KİRÂM İLE ḤİLYE-İ ḪÂḲÂNÎ ZEYLİNE TAḲRÎŻİDÜR (*)

Fe'ilâtün Fe'ilâtün Fe'ilün

1 Âferîn Na'tî-i ẕîbende-güher
Levḥa-pîrâ-yı nev-âyîn-eṣer

2 Merd-i dânişver-i pâkîze-nihâd
Tâze naḳḳâş-ı ḳumâş-ı üstâd

3 Mehd-cünbân-ı şeker-ḫây-ı dehen
Terbiyet-baḫş-ı mevâlîd-i suḫan

4 Cilve-fermây-ı kümeyt-i ma'nâ
Reh-rev-i vâdi-i şi'r ü inşâ

5 Tâze-cevlân-ı meyâdîn-i ḫayâl
Nev-şikârî-i şaḥârî-i maḳâl

V S1,84a ; S3,96b
(*)S1,S3

6 Beytinüñ her biri bir sünbül-i ter
Mıṣra'uñ her birisi bir gevher

7 Ser-be-ser ṣûḫ u laṭîf ü ġarrâ
Naẓm-ı rengîn-eṣer-i müsteṣnâ

8 Ḥüsn-i ta'bîrleri siḥr-i mübîn
Naẓmına nâẓımına ṣad taḥsîn

9 Tâze vü mîr ü ḥarem-perver iken
Zevḳ hengâmı hevâ der-ser iken

10 Sâlik-i meslek-i 'irfân olmaḳ
Daḫı nev-sâl iken insân olmaḳ

11 Ḥaḳ budur herkese olmaz rûzî
Olmasa ṭâli'inüñ fîrûzı

12 Bâ-ḫuṣûṣ ola medâr-ı efkâr
Midḥat-ı ḥilye-i aṣḥâb-ı kibâr

13 Ne 'aceb olsa sezâvâr-ı ḳabûl
K'oldı maḳbûl-ı ḫudâvend ü Resûl

14 Budur ümmîd Ḫudâ'dan Nâbî
Kim ki medḥ eyler ise aṣḥâbı

15 Ola böyle suḫan-ı pür-berekât
Nâẓıma vâsıṭa-i ṭûl-ı ḥayât

VI

MESNEVÎ-İ MA'RÛŻ BÂ-ḤAŻRET-İ RÂMÎ PÂŞÂ EZ-ZEBÂN-I ŞEYḤ ḤAYDAR-İ ÜSKÜDÂRÎ (*)

Fe'ilâtün Mefâ'ilün Fe'ilün

1 Mihr-i maşrıḳ-fürûz-ı evc-i kemâl
Nûr-baḫş-ı ma'âric-i iḳbâl

2 Mekremet-perverüm şerefmendüm
Nûr-ı çeşm-i 'azîz-i ferzendüm

3 Pîşgâh-ı sa'âdet-endûde
Ḳılınup çihre-i senâ sûde

4 Olıcaḳ ḥâme-i hezâr-nümâ
Âşiyân-gîr-i şâhsâr-ı du'â

5 Bu sıyâḳ üzre keşf-i ḥâl eyler
Basṭ-ı ḳâlîçe-i maḳâl eyler

6 Ki peyâm-âver-i vefâdârî
Bâ'iṣ-i ruḳ'a-i ḳalemkârî

7 Rind-i dil-zinde-i Şeyḫ Ḥayder'dür
Ḥayder ammâ 'aceb ḳalenderdür

8 Defter-i kâ'inâtdan âgâh
Vâḳıf-ı sırr-ı 'ârif-i billâh

9 Berzaḫ-ı ictimâ'-ı 'ilm ü 'amel
Merkez-i inḳıṭâ'-ı ṭûl-ı emel

VI S1,84b ;S2,68a ;S3,82a;M,56b
(*)S2
:Tavşiye-i Şeyḫ Ḥaydar S1,S3
1 iḳbâl :iclâl S2
3 sa'âdet-endûde :sa'âdet-âlûde S2
7 A'da 2.mısra yok.

10 Şekli u'cûbe vü nihâdı ḫafîf
Naḳşı uṭrûfe vü meẕâḳı laṭîf

11 Vaż'ı me'nûs ü resmi bigâne
'Aḳlı vâfir bir özge dîvâne

12 Sâye-i südde-i sa'âdetden
Ḥırmen-i pür-nevâl-i devletden

13 Mürveş dâne-keşlik itmek umar
Kendü ḥaddince ol da etmek umar

14 Vaḳt-ı furṣatda şâd-kâm eyle
Al du'âsını iġtinâm eyle

---

10 u'cûbe vü :u'cûbedür S2,u'cûbe-i A // uṭrûfe vü :
uṭrûfedür S2,A /laṭîf :naẕîf S1,S3
11 vaż'ı :vaṣfı S2

VII

MESNEVÎ DER-SENÂ-KÂRÎ-İ SULṬÂN MUḤAMMED ḤÂN MÜZEYYEL BE-MEDḤ-İ MUṢÂḤİB MUṢṬAFÂ PÂŞÂ (*)

Fe'ilâtün Mefâ'ilün Fe'ilün

1 Minnet-i bî-ḳıyâs Yezdân'a
K'itdi i'ṭâ-yı dâniş insâna

2 Naẓar it eylemiş o zî-ḳudret
Ṣafḥa-i kevni nusḫa-i ḥikmet

3 Eyleyüp bir ġarîb ṣun' îcâd
Ḳoymış adın cihân-ı kevn ü fesâd

4 İtmiş ol Rabb-ı a'lem ü aḥkem
Cümle eşyâ içün vücûd u 'adem

5 Faḳre ḫalḳ eyleyüp ġınâyı naẓîr
Hem-'inân eylemiş ḳalîle keşîr

6 Ye'se ümmîd hem yaḳîne gümân
Âteşe âb u vuṣlata hicrân

7 İḫtiyâca bedel refâhiyyet
Şiddet ü miḥnete daḫı râḥat

8 Kimisi ehl-i nâz ü kimi niyâz
Kimi şâdân ü kimi ġam-enbâz

9 Kiminüñ bâbın eylemiş Ḫallâḳ
Nice muḫtâca maḳsimü'l-erzâḳ

10 Ḥâṣılı iki nev' olup eşyâ
Vaḥdet-i Ḫâlîḳı ider îmâ

VII S1,85b ;S2,48a ;S3,82b ;Ü,72a;M,63a;A,40b
(*)S1,S3.
:Meşnevî Der-vaṣf-ı Şenâ-kârî-i Sulṭân Muḥammed Ḫân Müzeyyel Be-medḥ-i Muṣâḥib Pâşâ S2
6 ümmîd :ümmîd ü M,Ü,A
10 Ḫâlîḳı :Ḫâliḳa M

11 Cümlesinüñ birer mu'âdili var
Bî-'adîl olduġın ider ıẓhâr

12 Her mesânuñ ṣabâḥı ṣâhiddür
Ki dü kevnüñ ilâhı vâḥiddür

13 Rengden 'ârî idügin Yezdân
Ṭurma ıẓhâr ider bahâr u ḫazân

14 Gülḫan ü gülşen ü zemîn ü semâ
Cilveger her birinde ṣun'-ı Ḫudâ

15 Ḳudret-i Ḥaḳḳ'ı itmede iş'âr
Girye-i ebr u ḫande-i gülzâr

16 Eylemiş zîb-i lehçe-i ḫûbı
Bir müvaḥḥid bu beyt-i merġûbı

17 هر گیاهی که از زمین روید (*)
وحده لا شریك له گوید

18 Seyr ḳılsañ nuḳûş-ı evrâḳı
Görinür ṣûret-i "hüve'l-bâḳî"

19 Her varaḳdan saña olur ẓâhir
Ṣûret-i ma'nî-i "hüve'l-ḳâhir"

20 Lîk ḳıldı ḫiṭâba erzânî
Cümle maḫlûḳ içinde insânı

21 Ḫalḳ idüp ḫâk-ı tîreden âdem
Eyledi nâmın eşref-i 'âlem

22 Oldı luṭfiyle zümre-i insân
Ḳâbil-i 'aḳl u lâyıḳ-ı 'irfân

23 Cism-i insân ki naḳş ber-pâdur
Zînet-i kârgâh-ı dünyâdur

---

12 İlâhı :Ḫudâsı S2,M,A
15 Ḥaḳḳı :Ḥayyı S2,Ü,M,A

17 Yerde biten her bitki,"O birdir,onun ortağı yoktur" der.

24 Dikḳḳat ile olunsa kevne naẓar
Görinür âdemî çü nûr-ı baṣar

25 Murġ-ı 'arş-âşiyândur âdem
Ḳālib-i kevn-i cândur âdem

26 Ḳalb-i insân şerîf-i ḫilḳatdür
Cilvegâh-ı cenâb-ı 'izzetdür

27 Dil ki âyîne-i İlâhî'dür
Nûr-ı îmân anuñ güvâhıdur

28 Eylese bir dili biri mesrûr
Aña ilḳâ ider hezâr sürûr

29 Eylemek bir dile sürûr idḫâl
Çün buyurmışlar efḍalü'l-a'mâl

30 Nâbiyâ dilden iste maḳṣûduñ
Bulasın tâ anuñla ma'bûduñ

31 Olmasa dilden uramazsın dem
Şeref-i na't-ı seyyid-i 'âlem

32 Gele ey ḫâme-i şikeste-zebân
Vâ'dî-i na'ta ol biraz pûyân

33 Başla na't-ı Habîb-i Yezdân'a
Ẕevḳ-i vaṣfiyle rûḥ vir câna

34 Nâmını cevher-i zebân eyle
Na'tin ârâyiş-i beyân eyle

35 Ya'nî sulṭân-ı mürselîn Aḥmed
Bende-i muḳbil-i Ḫudâ-yı ṣamed

36 Maḥrem-i ḥażret-i Ḫudây-ı ta'âl
Mażhar-ı ḥubb-ı Îzid-i müte'âl

37 Âḫirîn 'aṣr ü evvelîn fıṭrat
Mühr-i ḫoş-naḳş-ı nâme-i ḫilḳat

38 Ṣadr-ârâ-yı ḫâne-i لولاك
Mest-i câm-ı ḫiṭâb-ı لسلناك

39 Zînet-efzây-ı gülşen-i 'âlem
Bâ'iṯ-i ḫilḳat-i benî âdem

40 Gül-i ḫoş-bûy-ı gülşen-i raḥmet
Serv-i ser-sebz-i ravża-i ḥikmet

41 Faṣṣ-ı rengîn ḫâtem-i tekvîn
Şem'-i fânûs-ı âsmân u zemîn

42 Ehl-i 'iṣyâna müttekâ-yı ḫalâṣ
Bezm-i ḳurba nedîm-i ḫaṣṣü'l-ḫaṣṣ

43 Zîb-i ṣadr-ı bisâṭ-ı 'âlemdür
Evvelîn mevc-i baḥr-ı a'ẓamdur

44 Nâme-i ẕâtın idicek inşâ
Aña mühr-i nübüvvet urdı Ḫudâ

45 İtdi ol mühr ile anı Ġaffâr
Sûḳ-ı ḥüsne metâ'-ı tamġâdâr

46 Eylemiş hem anuñ cenâb-ı Ġafûr
Ẕâtını bir ḫazîne-i memhûr

47 Olıcaḳ mihmân Rabb-ı Celîl
Oldı pîşinde Cebre'îl-i delîl

48 Süllem-i 'azmi oldı heft felek
Ḫâk-rûb-ı ṭarîḳı perr-i melek

---

42 ḫalâṣ: iḫlâṣ M

لولاك: Hadîs-i Kudsî olduğu rivayet edilen "Levlâke lemâ halaktu'l-eflâk"(Sen olmasaydın âlemleri yaratmazdım) cümlesinin bir parçası.

لرسلناك: Kur'ân-ı Kerim, Enbiya Suresi, 107.âyet.

49 Zât-ı pâki vücûda virdi nûr
'Ademi itdi sâyesi ma'mûr

50 Ya'nî zât-ı Muḥammedîden hem
Behre-yâb oldılar vücûd u 'adem

51 Ey şehinşâh-ı enbiyâ-'asker
V'ey zemîn-âşiyân ü 'arş-maḳarr

52 Dâver-i mülket-i şefâ'atsin
'Âleme raḥmet u hidâyetsin

53 Eylemişdür mü'ellif-i ḳudret
Hilḳat-i kevne zâtını 'illet

54 Nâbî-i haste bir faḳîrüñdür
Silk-i ümmîde bir ḥaḳîrüñdür

55 İşi hep cümle cürm ü 'işyândur
Her zamân kârı sehv ü nisyândur

56 Kendü taḳṣîr ü cürm mûy-be-mû
Defteri ḫod günâh ile memlû

57 Şefḳatüñ defterinden eyleme ḥakk
Al elin sâye-i şefâ'ata çek

58 İtmesün nâr-ı ḥaşr âzürde
Olmasun berg-i cismi efsürde

59 Daḫı ey ḫâme eyle medḥ ü senâ
Rûḥ-ı pâk-i çehâr yâra sezâ

60 Cümlenüñ biri yâr-ı ġâr-ı ṣadîḳ
Efḍalü'n-nâs ḥażret-i Ṣıddîḳ

61 Yâr-ı ṣânîsi bâġ-ı 'adle semer
Serv-i bustân-ı şer' ya'nî 'Ömer

62 Hem üçincisi ḥażret-i 'Oṣmân
Ṣâḥibü'l-'ilm câmi'ü'l-Ḳur'ân

63 Çârümîn yârı sâḳî-i kevṣer
Ḳâmi'ü'l-küfr ḥażret-i Ḥayder

64 Dahı ol iki merdüm-i dîde
Ol iki żât-ı pâk-i sencîde

65 Birinüñ nâm-ı pâki ya'nî Ḥasan
Gülşen-i fer'a ġonce-i aḥsen

66 Birinüñ şöhret-i şerîfi Ḥüseyn
Ḥażret-i Muṣṭafâ'ya ḳurratü'l-'ayn

67 Eyle bizden nice ṣalât ü ṣenâ
Cümlenüñ rûḥ-ı pâkine ihdâ

68 Eyle ey ḥâme-i ṣabâ-reftâr
Raḍiya'llâhu 'anhüm ile ḳarâr

69 Başla ey ḥâme zîb-i 'ünvâna
Miḍḥat-ı pâdişâh-ı devrâna

70 Ḥâmî-i dîn mu'în-i şer'-i mübîn
Ḥażret-i şehryâr-ı rûy-ı zemîn

71 Dâver-i Cem-ġulâm u gerdûn-bâb
Şâh-ı kişver-sitân-ı sütûde-cenâb

72 Şâh-ı kâmil şehinşeh-i fâżıl
Baḥr-ı iḥsân ḥidîv-i deryâ-dil

73 Bâ'iṣ-i ber-ḳarârî-i 'âlem
Bâdî-i râḥat-ı benî âdem

74 Vâriṣ-i mülket-i Süleymânî
Âb-ı rûy-ı gürûh-ı 'Oṣmânî

69.beyitten önce,A'da başlık var:"Der-Evṣâf-ı Cemîl-i Şevket ü Salṭanat-ı Sulṭân-ı Selaṭîn-i Cihân Sulṭân Muḥammed Ḫân Ġâzî Bin İbrâhîm Ḫân El-merḥûm"

75 Rûy-ı arżuñ ḫidîv-i mümtâzı
Ya'nî sulṭân Muḥammed-i ġâzî

76 Pâdişâh-ı zamâne ẓıll-ı Ḫudâ
خلد الله ملكه ابدا

77 Ol ki şâhân derinde bendesidür
Mihr ü meh şâṭır-ı devendesidür

78 Dergehine iderse erzânî
Nice Nûşirrevân'ı derbânı

79 Ol ki devri zamân-ı emn ü emân
'Aṣrı faṣl-ı bahârdan nîsân

80 Mihr ü meh çihre-sây-ı dergâhı
Heft eflâk tûde-i râhı

81 Eylemiş anı Ḳâdir-i müte'âl
Salṭanat gülsitânına gül-i âl

82 Bâ'iṯ-i intiẓâm-ı 'âlemdür
Nâmı şâhenşeh-i mu'aẓẓamdur

83 İtmege dergehinde eyler 'âr
Nice ṣâḥib-serîri ḫıdmetkâr

84 Dâ'imâ luṭf-ı Ḥaḳ ẓahîridür
Âsmân pâye-i serîridür

85 Eylemiş devletin Ḫudây-ı ġafûr
Ḫıdmet-i âstânına me'mûr

86 Âstânı penâh-ı maẓlûmân
Dergehi bûsegâh-ı ehl-i cihân

---

79 Ol ki devri zamân-ı emn ü emân :Ol ki devr-i zamânı emn ü emân S2,M,A
85 ġayûr :ġafûr S2,Ü,M,A

خلد الله ملكه ابدا:"Allah'ın mülkünü ebedî kıldı" anlamında Arapça bir söz.

87 İder olduḳça ḥāk-bûsı naṣîb
'İzz ü devlet biribirin ta'ḳîb

88 Şîrler lerzenāk-i pençesidür
Ḳahramān 'āşıḳ-ı ṭabancasıdur

89 Tîġı bir cûybār-ı ḫûnîdür
Kim memerri 'adû derûnıdur

90 İtmiş ol cûyı ḥażret-i Bârî
Bāġ-ı 'ömr-i 'adûsına cārî

91 Tîġı âteş 'adûsıdur ḫāşāk
Eyler anuñla rûy-ı arżı pāk

92 Eylemiş ḥaşmına Ḫudā-yı celîl
Tîġ-ı ḳahruñ vekîl-i 'Azrā'il

93 Gelür ol demde ḥaşma k'ide nigāh
Āsmāndan عونك عليك

94 Her işinde 'ināyet-i Bârî
Oldı tedbîrinüñ ḳafādārı

95 Gerden-i ḥaşma itmede taḥrîr
Ḫāme-i ḳahrı ṣûret-i zencîr

96 Tîġı sevgendgāh-ı Rüstem'dür
Cevher-i rûyı ḳaṭre-i demdür

97 İtdi telḫî-i 'ālemi devrān
Ḫançer-i āb-dārına ḳurbān

98 Lāzım olsa rikāb içün ibrîz
Çerḫ ider āftābı dest-āvîz

---

88 şîrler :şîr-i ner S2

عونك عليك:"Allah'ın yardımı üzerine olsun" anlamında du'a cümlesi.

99 Eylese luṭfı ḳaṣd-ı dil-cûyı
Rûḥ-ı ḥâtemdür âferîn-gûyı

100 Ġayret-i luṭfı baḥrı ḫâk eyler
Keremi ebri germnâk eyler

101 Ne zamân gördi dîde-i devrân
Böyle bir pâdişâh-ı 'âlî-şân

102 Hem saḫî hem şecî' ü hem fâżıl
Hem ma'ârif-şinâs ü hem 'âdil

103 Żâtı mecmû'a-i mürüvvetdür
Ser-be-ser nüsḫa-i saḫâvetdür

104 Allâh Allâh nedür bu şevket ü şân
Şâneka'llâh nedür bu emn ü emân

105 Oldı 'aṣrında resm-i ġam ber-bâd
Oldı kem-yâb ḫâṭır-ı nâ-şâd

106 Ṭoldı âvâz-ı 'adl ile gülzâr
Bister-i râḥat oldı bülbüle ḫâr

107 Buldı ol deñlü kâr-ı dehr niẓâm
K'oldı ḳânûn içinde nâle ḥarâm

108 Ṭolalı şît-ı 'adl ile âfâḳ
Mâr aġzında gezdürür tiryâḳ

109 Her ḳaçan itse ârzû-yı şikâr
Eblaḳ-ı bâd-pâya olsa süvâr

110 Gûyiyâ ḥażret-i Süleymân'dur
Zîr-i rânında bâd pûyândur

111 Âsmân ḳâmetin dü-tâ eyler
Rif'at-i câhına du'â eyler

112 İder ol demde eyleyüp i'zâz
Çihre-i âftâbı pây-endâz

113 Olur ise ḳaçan şikâre revân
'İzz ü devlet yanınca peyk-i devân

114 İstese ḥükmin âşikâr eyler
Şîri âhû ile şikâr eyler

115 Ne zamân itse ârzû-yı ġazâ
İdemez farḳ dîde-i bînâ

116 Gökde aḫter midür sipâh mıdur
Ser-i a'dâ mı seng-i râh mıdur

117 Ebr-i nîsân ki pür-le'âlîdür
Köhne-kirpâs kâse-mâlîdür

118 Ṭurmayup kâse-i sipihri siler
Maṭbaḫından meger nevâle diler

119 Ḳalemi 'âleme ḥayât virür
Pençe-i faḳrdan necât virür

120 Eylemiş ḥâkim-i 'ale'l-ıṭlâḳ
Dergehin ḫalḳa maḳsimü'l-erzâḳ

121 Dâ'imâ dergehi güşâde ola
Ḳuvvet ü nuṣreti ziyâde ola

122 Dilerüz ide bâġbân-ı ḳader
Gül-i 'ömrin hemîşe tâze vü ter

123 İde mir'ât-ı ḫâṭırını mu'în
Ġamdan âsûde vü kederden emîn

124 Gülşen-i 'ömrinüñ ide Yezdân
Bergini tâze güllerin ḫandan

125 Her işinde Ḫudâ mu'înî ola
Her umûrında Ḥaḳ ḳarînî ola

126 Vire her demde ḥażret-i Bârî
Düşmen-i ḫâksârına ḫ^vârî

127 Ola dâ'im 'adû-yı iḳbâli
Pây-mâl-i semend-i iclâli

128 'Andelîb-i çemenistân-ı suḫan
Murġ-ı ḫoş-naġme-i cihân-ı suḫan

129 Ehl-i derdüñ faḳîr ü bî-tâbı
Bende-i nâ-güşâde-dil Nâbî

130 Ḫâk-ı dergâha rûy-mâl eyler
Bu ṭarîḳ ile 'arż-ı ḥâl eyler

131 'Arż idüp ḥâl-i ḳalb-i nâ-kâmın
Böyle taḥrîr ider ser-encâmın

132 Çünki ḥükm-i meşiyyet-i Bârî
Oldı inşâ'-ı żâtuma cârî

133 Ṣafḥa-i ḫilḳatümde oldı celî
Muḳteżâ-yı nüvişte-i ezelî

134 Ol zamân k'itdi Ḥaḳ beni îcâd
Eyledi himmeti bañа hem-zâd

135 Oldı himmet bañа hevesde şerîk
Ṭurmayup itmede beni taḥrîk

136 Ne ṭursuñ 'azîmet eyleseñ e
Kendü kendüñe himmet eyleseñ e

137 Varsañ a âstâne-i şâha
Yüzüñi sürseñ e o dergâha

138 Anda 'âlî-cenâblar bulunur
Âsmân gibi bâblar bulunur

139 Ehl-perver nice keremver var
Nice himmet-şi'âr server var

140 Anda çoḳdur mürüvvet erbâbı
Bulunur anda himmet aṣḥâbı

141 Nice ḳıymet-şinâs 'irfân var
Nice ṣâḥib-hüner suḫan-dân var

142 Olasın belki birine maḳbûl
Eyleye saña luṭfını mebzûl

143 Belki saña nigâh-ı himmet ide
Ḫâkdan ref' idüp ḥimâyet ide

144 Şâyed ol pür-kerem idüp himmet
Saña bir nân-pâre-i râḥat

145 Saña ḥâṣıl olup sürûr u şafâ
İdesin 'ömrüñ olduġınca du'â

146 Ġurbeti iḫtiyâr idüp nâ-çâr
Eyledüm himmet ile terk-i diyâr

147 İtdüm âḫir 'azîmete niyyet
Ḳandesin diyü dergeh-i devlet

148 Eyleyüp şedd-i raḥl-i sûz ü güdâz
Armaġân eyledüm recâ vü niyâz

149 Cânda hᵛâhiş derûn-ı dilde heves
Sözlerüm ârzû nefes-be-nefes

150 Ḥâṣılı bu ümîd ü hᵛâhiş ile
Bârgâh-ı Ḫudâ'ya nâliş ile

---

140 aṣḥâbı :erbâbı A

151 İrdüm ârâmgâh-ı sulṭâna
Taḫtgâh-ı ḫidîv-i devrâna

152 Seyr idüp kârgâh-ı iḳbâli
Ṭavr-ı erbâb-ı 'izz ü iclâli

153 Ġâlib oldı vücûduma ḥayret
Dâmenüm ṭutdı pençe-i ġayret

154 Oldum ol deñlü vâlih ü ḥayrân
Ki gören ṣandı ṣûret-i bî-cân

155 Ḳaldum idrâk-ı ḥâlden ġâfil
Aldı cânum telâş-ı bî-ḥâsıl

156 Ne enîsüm ne yâr-ı ġam-ḫvârum
Ne teselli virür vefâdârum

157 Ne ḳabîle ne âşinâ vü ne ḫvîş
Ne nemek-rîz-i ḫaṭır-ı pür-rîş

158 Eşk-rîzân ü vâlih ü ġamgîn
Sîne-sûzân ü dil-figâr ü ḫazîn

159 Görüp aḳrânumı sa'âdetde
Nice ebnâ-yı cinsi rif'atde

160 Dem-be-dem ḥasret ile âh iderek
Ḳubbe-i 'âlemi siyâh iderek

161 Başladum çün nesîm-i faṣl-ı bahâr
İtmege sersemâna geşt ü güzâr

162 Arayup çâre ben dil-i nâ-şâd
Kimi gördümse itdüm istimdâd

163 Ḳanda bir gülşen olsa aña hezâr
Ḳanda bir âteş olsa aña şerâr

---

155 ḳaldum :ḳaldı S2,Ü

164 Ḳanda bir şem' añа pervâne
Ḳanda zencîr añа dîvâne

165 Ẕikr-i dil yâ müfettiḥe'l-ebvâb
Fikr-i dil yâ müsebbibe'l-esbâb

166 Kime itdümse ḥâlümi i'lâm
Kimden oldumsa çâre-hᵛâh-ı merâm

167 Olmadı hîç kimse çâre-resân
İtmedi kimse derdüme dermân

168 Görmedüm hiç birinde rûy-ı ümîd
Cümleden oldum âḫiri nevmîd

169 Ṭutdum eñ şoñra bulmayup çâre
Yüzümi bârgâh-ı Settâr'a

170 Eyledüm bâ-ümîd 'avn-ı İlâh
Ḫâk-ı dergâh-ı kibriyâyı penâh

171 Didüm ey pâdişâh-ı kevn ü mekân
Âferînende-i zemîn ü zamân

172 Dest-gîr-i fütâdegân sensin
Kâr-fermây-ı ins ü cân sensin

173 Senden olur şikestegâna 'ilâc
Sen virürsin metâ'-ı 'acze revâc

174 Yâ İlâhî baña meded senden
Luṭf u iḥsân-ı bî-'aded senden

175 Pençe-i ġamdan it beni âzâd
Ḫâṭırum ḫurrem eyle göñlüm şâd

176 Nâleler eyleyüp bu ḥâlet ile
Âh u feryâd idüp melâlet ile

---

166 Kimden :Kime S2,M,A/çâre-hᵛâh-ı :çâre-sâz-ı S2

177 Aġlar iken bu sûz ile nâ-gâh
Üstüme sâye ṣaldı feyż-i İlâh

178 Gördüm ol demde ẕât-ı nûrânî
Bir 'azîz-i cihân-ı rûḥânî

179 Nûr-ı rûyında luṭf-ı Ḥaḳ ẓâhir
Cebhesinde muẓâheret bâhir

180 Deheni müjde-âver-i devlet
Sözleri dâfi'-i ġam ü ḥayret

181 Destini vaḳf-ı bî-kesân itmiş
Nuṭḳ-ı pâkin feraḥ-resân itmiş

182 Laḳabı feyż ü şöhreti tevfîḳ
Peyk-i sulṭân-ı 'âlem-i taḥḳîḳ

183 'Acizânuñ enîs ü ġam-ḫvârı
Nâm-ı pâki 'inâyet-i Bârî

184 Didi ey Nâbî-i perîşân-ḥâl
Ey tehî-gerd-i kûçe-i âmâl

185 Ey ġarîbü'd-diyâr ey bî-kes
Ey nesîm-i ṣabâ-yı bâġ-ı heves

186 Ne bu üftâdegî bu ḥayrânî
Ne bu dil-teşnegî bu nâlânî

187 Saña n'oldı ḥużûr yoḳ sende
Ża'file tâb ḳalmamış tende

188 Neden oldı şikeste endâmuñ
Saña n'oldı ki yoḳdur ârâmuñ

189 Ne bu sûziş bu nâl gibi vücûd
Ne bu ẓârî bu eşk-i ḫûn-âlûd

---

177 -S1,S3

190 Ser-te-ser âh-ı ḥasret olmışsın
Pây-mâl-ı melâmet olmışsın

191 Eyledi bu ḫaber beni ḫandân
Tâzelik buldı bu suḫandan cân

192 Didüm ey şâh-ı mülk-i ma'mûrî
Baḫtum âyînesi gözüm nûrı

193 Ḥâl-i zârum ḳatı perîşândur
Üstüme ceyş-i ġam şitâbândur

194 Bî-kesüm 'âcizüm perişânum
Hedef-i tîr-i cevr-i devrânum

195 Nice bir laḥẓa itmeyem feryâd
Nice gerdûnı itmeyem ber-bâd

196 Dâr-ı ġurbetde ġam-güsârum yoḳ
Müşfiḳum yoḳ enîs ü yârum yoḳ

197 Ne mu'înüm ne dil-nevâzum var
Ne refîḳum ne çâre-sâzum var

198 Rûzgârum siyâh u baḫtum dûn
Ṭâli'üm tîre ḫâṭırum maḥzûn

199 Dilde esbâb-ı ârzû ḳatı çoḳ
Bir kerem ṣâḥibi efendüm yoḳ

200 Pençe-i faḳrdan girîbânum
Ḫâr-ı iflâs elinde dâmânum

201 Vaṭana varsam iḳtidârum yoḳ
Bunda ṭursam medâr-ı kârum yoḳ

---

195 bir :her S2,M,A

202 Dikdi ḫayyâṭ-ı baḫt neyleyüm âh
Ḳâmet-i ḥâlüme ḳabâ-yı siyâh

203 Eşkden ġayrı mihrbânum yoḳ
Âhdan ġayrı hem-zebânum yoḳ

204 Gûş idüp ol 'azîz bu suḫani
Oldı leb-rîz-i merḥamet deheni

205 Didi ey ġâfil-i ṭarîḳ-ı murâd
İdeyüm gel seni bu ġamdan şâd

206 Saña maḳṣûddan ḫaber vireyüm
Ṭaraf-ı kâmdan eṣer vireyüm

207 Eşk-rîz-i taḥayyür olma yiter
Pây-mâl-ı taḥassür olma yiter

208 Saña yüz ṭutdı devlet ü iḳbâl
Ba'd ez-în olma âşinâ-yı melâl

209 Olma ġamgîn ḫâṭıruñ ḫoş ṭut
Aġlama mâ-cerâ-yı derdi unut

210 Gitdi ol 'ahd-ı düşmen-i merdân
Tevbe itdi günâhına devrân

211 Devr-i erbâb-ı ma'rifet geldi
Ehl-i 'irfâna 'âṭıfet geldi

212 Saña bir dergehe delîl olayum
Sâ'iḳ-ı ni'met-i cezîl olayum

213 İntisâb eyleyen o dergâha
Ḫande-i ṭa'n ider nice şâha

---

202 ḥâlüme :baḫtuma S1
211 Devr-i :Devlet-i S2,Ü,M,A
212 Sâ'iḳ-ı ni'met-i cezîl :Sâbıḳ-ı ni'mete cezîl S2,Ü,M,A

214 Ṣâḥibi bir vezîr-i 'âlî-şân
Rüstem-i 'aṣr u Ḳahramân-ı cihân

215 Nice maḥzûnı eyledi mesrûr
Nice vîrânı eyledi ma'mûr

216 Nice bî-keslere ẓahîr oldı
Nice me'yûsa dest-gîr oldı

217 Nicesin itdi ḫâkdan berter
Niceṣin itdi luṭfına maẓhar

218 Ehl-i 'irfâna himmeti vardur
Bu gürûha maḥabbeti vardur

219 Germdür ma'rifetle bâzârı
Bu metâ'uñ odur ḫarîdârı

220 Andadur şimdi diñle icmâlâ
Nefes-i pâk-i ḥaẓret-i 'Îsâ

221 Ya'nî dergâh-ı ḥaẓret-i Pâşâ
Âb-ı rûy-ı mecâmi'-i vüzerâ

222 Pâdişâhuñ vezîr-i muḥteremi
Vüzerânuñ şecî'-i pür-keremi

223 Muṣṭafâ nâm ü Murtaẓa-kirdâr
Pâk-ṭıynet muṣâḥib-i ḫünkâr

224 Maḥrem-i pâdişâh-ı heft-iḳlîm
Ṣâḥib-i ṭab'-ı pâk ü ḳalb-i selîm

225 Ol ki itmiş Ḫudâ aña iḥsân
Hüner ü faẓl ü dâniş ü 'irfân

226 İftiḫâr-ı kerem şi'âr-ı himem
Bendesi Muḥteşem kemînesi Cem

---

224 Ṣâḥib-i ṭab'-ı pâk ü ḳalb-i selîm :
Sâḥib-i ṭab' u pâk-ḳalb-i selîm S2,A
226 Bendesi :Bende-i S1,S3,Ü

227 Ḳadr-dân-ı hüner sütûde-güher
Naḫl-ı bâġ-ı seḫâ mürüvvet-ber

228 Meşrebi luṭf u pîşesi iḥsân
Ḥâtim-i vaḳt ü Ca'fer-i devrân

229 Merd-i çâlâk-i 'arṣa-i iclâl
Şeh-süvâr-ı feżâ-yı istiḳlâl

230 Ḳahramân-heybet ü 'alî-ṣavlet
Şem'-i bezm-i serâçe-i devlet

231 Naẓarı pâk ü himmeti 'âlî
'Aṣrınuñ derd ü ġussa pâ-mâli

232 Kûh temkînin eylese seyrân
Ġayret ile olur şu gibi revân

233 Âṣafı dergehinde ḳul itmez
Belki tedbîrini ḳabûl itmez

234 Dergehi mültecâ-yı ehl-i niyâz
Revzeni mihr gibi dâ'im bâz

235 Cîbi ümmîdgâh-ı ehl-i recâ
Desti mîz-âb-ı ḳısmet-i şu'arâ

236 Çerḫ ḫıdmet-güẕâr-ı kemteridür
Bermekîler keremde çâkeridür

237 Cins-i 'irfâna 'aṣrı vaḳt-i revâc
Derd-i ḥırmâna nuṭḳ-ı pâki 'ilâc

238 Şeh-süvâr-ı feżâ-yı pehn-i hüner
Ya'nî çâpük-süvâr-ı ṣaḥn-ı hüner

239 Olur ol deñlü cilvesi berter
Ki olur mîḫ-i na'li aḫterler

---

230 Ḳahramân-heybet :Ḳahramân-hey'et S2,Ü,M

240 Sür'at-ı pâyine ḫayâl irmez
Rif'at-ı na'line hilâl irmez

241 Cevher-i tîġı ḫaṭṭ-ı rûşendür
Gûyiyâ ser-nüvişt-i düşmendür

242 Kâmkârâ vezîr-i pâk-dilâ
Ey şeref-baḫş-ı cümle-i vüzerâ

243 Dehri envâr-ı devletüñ ṭutdı
Câm-ı reşk ile ḫaşm ḳan yuṭdı

244 Eylemişdür ol Îzid-i müte'âl
Seni şâhin-i bâzû-yı iḳbâl

245 Kebk-i 'izz ü şeref şikâruñdur
'Avn-ı Bârî refîḳ ü yâruñdur

246 Bir faḳîrüm saña ṣenâ-ḫᵛânum
'Âcizum pây-mâl-i devrânum

247 Dâd ṣad dâd ey ferîd-i zamân
Baḫt-ı bed-çihreden amân amân

248 Beni pâ-mâl-i nâ-kesân itdi
Meges-i ḫᵛân-ı dîgerân itdi

249 Oldı ser-cümle câme vü destâr
İḳtiżâ ile zînet-i bâzâr

250 Nice demdür ki bî-kesüm bî-kes
Olmasun kimseler esîr-i heves

251 Bir ġarîbüm cenâbuña geldüm
Biñ ümîd ile bâbuña geldüm

252 Keremüñden zamâne sîr oldı
Faḳr devrüñde bir faḳîr oldı

253 Beni de eyleme ḳapuñdan red
Meded ey âṣaf-ı kerîm meded

254 Seni buldum eyâ kerem-kânı
'Arż-ḥâl-i faḳîre erzânî

255 Dâmenüñ ṭutdum ey şikeste-nevâz
Eyleme çihre-i niyâzumı bâz

256 Ne var it ey vezîr-i 'âlî-şân
Beni maḥsûd-ı cümle-i aḳrân

257 Gerçi ey zîb-baḫş-ı ṣadr-ı kerem
Nesḫ-fermây-ı ḫâne-i Ḥâtem

258 Diyemem naẓmumı ki rengîndür
Lâyıḳ-ı âferîn ü taḥsîndür

259 Bilürem ḫâk-pâye 'arż idicek
Ne şekil naẓm-ı ber-güzîde gerek

260 Gerçi esbâb-ı naẓm vâfirdür
Mâni'üm lîk ż̇a'f-ı ḫâṭırdur

261 Basṭ idüp bir nice şikeste kelâm
Eyledüm ḥâl-i zârumı i'lâm

262 Tâ ki zülf-i saḫâya şâne ola
Ya'nî iḥsâna bir bahâne ola

263 Nâbiyâ eyleme kelâmı dırâz
Yiter itdüñ bu deñlü 'arż-ı niyâz

264 Elüñi aç du'â-yı devletine
Ḫâliḳ'uñ bârgâh-ı 'izzetine

253.beyitten itibaren S2,A,Ü ve M'de yok.

265 Yâ İlâhî be-ḥaḳḳ-ı ḫaste-dilân
Be-niyâz-ı dil-i şikeste-dilân

266 Dâ'imâ dergehin güşâd eyle
Devlet ü 'ömrini ziyâd eyle

267 Żât-ı pâkin ḫaṭâdan eyle maṣûn
'İzz ü iḳbâlin eyle rûz-efzûn

268 Yâ İlâhî 'adûsını zâr it
Luṭfuñı kendüye ḳafâdâr it

VIII
MEŞNEVÎ EL-MÜSEMMÂ BE-GÜLŞEN-İ DEVLET BÂ-IŞṬILÂH-I DÎVÂN-I HÜMÂYÛN (*)

Fe'ilâtün Mefâ'ilün Fe'ilün

1 Pâdişâhâ bülend-menziletâ
Şehriyârâ sütûde-ma'deletâ

2 Dâver-i dâverân-ı 'adl-âyîn
Hüsrev-i ḫüsrevân-ı rûy-ı zemîn

3 'Arż-ḥâl-i faḳîri gûş eyle
Ḳulzüm-i cûdsın ḫurûş eyle

4 Lâyıḳ oldur ola bu tâze zemîn
Gûşe-i çeşm-i iltifâta ḳarîn

VIII S1,91b ; S2,56b ; S3,88b ;Ü,79a;M,69a;A,47a
(*)S1,S3,Ü
:Meşnevî-i Dîger Müsemmâ Bâ-Gülşen-i Devlet Be-ışṭılâḥât-ı Dîvân S2,M,A
3 faḳîri :ḥaḳîri S2,M

5 Böyle bir nev-zemîn ü tâze-edâ
Olmamışdur ḳalem-rev-i ḳudemâ

6 Ol zamân kim bu bende-i nâ-kâm
Eyledüm 'arṣa-i vücûda ḥırâm

7 Çeşmüme ẓâhir oldı bir gülşen
Sâḥası nûr-ı feyż ile rûşen

8 Sebzeler tâze cûylar pür-cûş
Sâye-güster nihâller hem-dûş

9 Gül tebessüm-fürûş-ı naḥvet ü nâz
'Andelîbân esîr-i sûz ü güdâz

10 Ḥâneler çerḫlerle hem-pâye
Şeh-nişînler burûca hem-sâye

11 Ṭâḳlar ṭâḳ-ı çerḫe pâ-beste
Ḳaṣrlar âsmâna peyveste

12 Hep müheyyâ levâzım-ı şevket
Hep müretteb merâsim-i devlet

13 Oldum ol bâġzâra nice zamân
Ḥayret ile kenârdan nigerân

14 Didüm âyâ nedür bu ṭurfe çemen
Ki ider seyr-i dîdeyi rûşen

15 Bu nişîmen kimüñ nişîmenidür
Ki ṣabâ vaḳf-ı çeşm-i revzenidür

16 Kime maḫṣûṣdur 'aceb bu maḳarr
Ki ider naḳşı çeşmi ġarḳ-ı güher

17 Bir zamân oldı mâye-i zînet
Şîşe-i dîdeye gül-i ḥayret

18 Nâ-gehân bir delîl-i rûḥânî
İtdi 'arż-ı cemâl-i nûrânî

19 Didi bilmez misin nedür bu maḳâm
Ki cinândan virür nesîmi peyâm

20 Buña dirler riyâż-ı câh u celâl
Çemen-i 'izz ü gülşen-i iḳbâl

21 Budur ârâmgâh-ı sulṭânî
Taḫtgâh-ı mülûk-ı 'Oṯmânî

22 Bu çemen gülsitân-ı devletdür
Berg ü şâḫı şükûh u şevketdür

23 Ṣaḥn-ı 'âlîsi 'arṣa-i İslâm
Meyvesi hep şerâyi'-i aḥkâm

24 Ḥükm-i nâfiẕ nesîm-i rûḥ-efzâ
Şer' ü ḳânûn medâr-ı neşv ü nemâ

25 Anda ḫaṭṭ-ı şerîf-i dâver-i dîn
Sünbül-i çeşme-sâr-ı ḫuld-ı berîn

26 O ḫaṭ-ı 'anberîn müşg-efşân
Beden-i mülke ḥırz-ı emn ü emân

27 Ḥarfler ḫaṭṭ-ı 'ârıż-ı âmâl
Noḳṭalar ḫâl-i çihre-i iḳbâl

28 Menba'-ı feyżden virür o devât
Teşnegân-ı niyâza âb-ı ḥayât

29 Olmış ol ḫâme-i sütûde-ḫırâm
Nâvdân-ı siḳâye-i in'âm

30 Anda ṭuġrâ-yı dâver-i 'âlem
Şer'-i ġarrâya ḳaṣr-ı müstaḥkem

---

22 devletdür :devletidür S2//şevketdür :şevketidür S2

31 Her elif bir nihâl-i müstesnâ
Sâyesi ilticâgeh-i fuḳarâ

32 Ḳafes-i dil-pezîrin itdi maḳâm
Ṭâ'ir-i nâm-ı dâver-i İslâm

33 Mevc-i deryâ süṭûr-ı fermândur
Ḳafes üstinde ḳaṣr-ı sulṭândur

34 Zülfesi zülf-i 'ârıż-ı aḥkâm
Beyżası 'ayn-ı beyża-i İslâm

35 O ḳafesle o beyżadan her ân
Murġ-ı aḥkâm-ı şer' ider ṭayerân

36 Ṣaḥn-ı gülşen ki ṣaḥn-ı dîvândur
Cûybâr anda pençe-fermândur

37 Ṭolanur cûy gibi gülzârı
Heft iḳlîme ḥükmidür cârî

38 İder ıẓhâr o pençe mihrâsâ
Memleket żabṭına yed-i beyża

39 Ṣafḥaya başdı pençe-i rengîn
Kûdek-i ḫâne-zâd-ı devlet ü dîn

40 Birbiri üzre gösterüp derecât
Ḳaṣr-ı aḥkâma oldı bir mirḳât

41 Ṣaḥḥ-ı âṣaf benefşe-i terdür
Ki dimâġ-ı cihân mu'aṭṭardur

42 İder ol ṣaḥḥ mizâc-ı mülki ṣaḥîḥ
'İllet-i ṭab'-ı devleti taṣḥîḥ

43 Olmış ol ṣaḥḥ-ı 'anberîn-sîmâ
Dîn ü devlet metâ'ına tamġâ

44 O hümâyûn-rü'ûs-ı müşg-sevâd
Bende-i deyne ḥüccet-i âzâd

45 Düm-keşîde o 'anberîn-imżâ
Necm-i düm-dâr-ı âsmân-ı 'aṭâ

46 Dümi şâḫ-ı ḥamîde-i güldür
Naḳş-ı ism-âşiyân-ı bülbüldür

47 Olmış ol nusḫa-i sütûde-nişân
Ḥırz-ı bâzû-yı manṣıb-ı dîvân

48 Levḥ-i ta'vîẕ-i 'âlem-i esbâb
Nüsḫa-i vefḳ-i zümre-i küttâb

49 O resîd oldı murġ-ı müşgîn-bâl
Zîr-i bâlinde nâme-i iḳbâl

50 Naḳşı ẓahr-ı ẓahîr-i emr ü berât
Eseri neşve-baḫş-ı ḳayd-ı ḥayât

51 Sebzeâsâ ḫaṭ-ı celîdür hem
Ol ḫaṭ üstinde rîkdür şebnem

52 Ṣaḥn-ı dîvân dâver-i 'âlem
Bâġ-ı dil-keş nişîmen-i ḫurrem

53 Hep güşâde defâtir-i ezhâr
Ḫ^{v}âcelerdür ḫalîfelerle hezâr

54 Açılup rûznâme-i nev-rûz
Geldi taḥvîle mihr-i 'âlem-sûz

55 Alıcaḳ mihr destine taḥvîl
Eyledi mâl-i şeb-nemi taḥṣîl

56 Ṣâḫlar itdi 'arż-ı ḥâle şitâb
Eyledi der-kenâr-ı sebzeyi âb

57 İltizâm eyledi nevâyı hezâr
İtdi der-'uhde bülbüli gülzâr

58 Bâde-i şeb-nem ü piyâle-i gül
Oldı vech-i ma'îşet-i bülbül

59 Neşr-i gül-berg idüp zemîne nesîm
Naḳdin eyler ḫazîneye teslîm

60 Varaḳ-ı berg ile nesîm-i seḥer
Ṭolaşur görmege muḥâsebeler

61 Oldı pür-jâle sünbül ü sûsen
Ṭoldı mâl-i muḳâṭa'ât-ı çemen

62 Bitmege naḳd-i 'ömrden maḥṣûl
Çâr taḳsîṭ olındı çâr füṣûl

63 Şâḫlardur çemende mültezimîn
Ki virürler şüküfesin pîşîn

64 Zeyn olup ṭarf-ı bâġa tâze ḳalem
Ḳalemiyye virür seḥâb-ı kerem

65 Câ-be-câ berg-i bâd-bürd-i semen
Oldı maḥsûb-ı iltizâm-ı çemen

66 Cûy ile berg-i gül giderse ne ġam
Olınur aṣlına girîḫte żamm

67 Sebzeler bâġda re'âyâdur
Şeb-nem üstindeki baḳâyâdur

68 Tâk-ı maḳṭû'-ı mülk-i gülşendür
Ḫûşeler gûne gûne ḫırmendür

69 Cûybâr üzre 'aks-i sünbül-i ter
Oldı tuġralı ṣûret-i defter

70 Nuḳre-i encümi muḥaṣṣıl-ı Şâm
Eyledi ḫarc-ı rûznâme-i bâm

---

63 şüküfesin :şüküfeveş S2,M
65 Câ-be-câ berg-i bâd-bürd-i semen : Câ-be-câ berg-i bâd ü berg-i semen S1,S3,Ü,A

71 Cûda 'aksi ile gül-i rengîn
Geldi taṭbîḳa ṣanki naḳṣ-ı nigîn

72 İtdi resm-i müşâherâtı ḥisâb
Aşaġı vardı mihr-i 'âlem-tâb

73 Gülsitâna vaẓîfe virdi ṣabâ
Oldı ẓahriyyesi gül-i ra'nâ

74 Olmadı naḳd-i berg-i gül taḥṣîl
Eyledi bâd-ı ṣubḥ-dem tenzîl

75 Gülşene mâl-i jâle giçse mezîd
Ḳaldurur hep edâ ile ḫurşîd

76 Semen-i kevkebi virür eyyâm
Mâh-ı bedrüñ ġurûşı olmasa tâm

77 Maẓhar olsa küsûf mühresine
Ẓâhir olur tefâvüt-i ḥasene

78 Kefe-i mihr ü mâh olup mîzân
Kesr-i mîzân ṭutar mehi vezzân

79 Lâne-i murġı yıḳdı bâd-ı seḥer
Hâneler der fürû-nihâde ider

80 Ḳonduġın bâġa gördi beççe-i zâġ
Buldı nev-yâfte muḥarrir-i bâġ

81 Lâlede naḳṣ-ı ebrû-yı ḫoşter
Oldı gûyâ siyâḳat-ı defter

82 Dâġ ile berg-i lâle-i rengîn
Varaḳ-ı cizye üzre naḳṣ-ı nigîn

---

71 -S1,S3,Ü,M
75 giçse :giçdi S2,M,A

83 Dest-ber-destdür dıraḫt-ı çenär
Ṭurma eyler mübâye'a her bâr

84 Teng-i gül bâd-ı ṣubḥa virmese bâc
Bulamaz âl-gün metâ'ı revâc

85 Bâcgâh-ı çemende urdı nemâ
Âl-i vâlâ-yı lâleye tamġâ

86 Naṣb olunsa bu bâġda eşcâr
Giyinür ḫil'at-ı münaḳḳaş-târ

87 'Azlde berg ile gidüp bârı
Ḫil'at-ı câhdan olur 'ârî

88 Ṣaḥn-ı bâġ oldı nâ'il-i tîmâr
Ḳaṣr-ı yed eyleyince şâḫ-ı çenâr

89 Ġoncalardur ze'âmet-i ser-best
Eylemiş şâḫ-ı gül anı der-dest

90 Ḥiṣṣelerden birikdürüp gülzâr
Sûseni eyledi ḳılıç tîmâr

91 Mâh olup gâh bedr ü gâh hilâl
Ele alur mufaṣṣal u îcmâl

92 Güle bâd-ı ḫazândan irdi zübûl
Oldı ṣad-pâre ḳaryesi maḥlûl

93 'Arż ile bülbül eyledi inhâ
Bozdı ḳaydın nesîm-i çâpük-pâ

94 Eylemişler muḳâbele ezhâr
Kimi olmış piyâde kimi süvâr

95 Virmek içün mevâcib-i ḫuddâm
Nuḳre dökmiş şüküfe-i bâdâm

96 Bergıdur sîm pâreden aḫter
Devr ider ṭâs gibi cürm-i ḳamer

97 Surḫ-bayraḳ sipâḫîdür güller
Veledeşdür yanınca ġonce-i ter

98 Varaḳ-ı güldür ibtidâ-yı bahâr
Añа virmiş teraḳḳî bâng-i hezâr

99 Heft eyyâm ile leyâlî-i heft
Birbirine be-câyiş âmed ü reft

100 Şâḫsär üzre nâlesi ḫoşdur
Murġ-ı gülşen gedikli çâvuşdur

101 La'l-gûn berg ile pür oldı çemen
Defterin açdı ḫᵛâce-i ma'den

102 Ḳalem-i nev-nişânda buldı rüsûḫ
İtdi eşcâr-ı köhneyi mensûḫ

103 Giymege her nihâl-i teşrîfât
Maḳdem-i nev-bahâra mevḳûfât

104 Ġoncaya çoḳ ḳırıntı 'â'iddür
Enderûnı emîn-i kâġıddur

105 Âlet-i ḫaṭṭ ile pür oldı riyâż
Berg-i bîd oldı âhenîn-miḳrâż

106 İtdi zanbaḳ devâtını sîmîn
Pür-varaḳ oldı kîse-i nesrîn

107 Şâḫ-ı gül aldı deste ḫâme-i cûd
Rîkdân şundı destine emrûd

108 Virdi nergis sepîd-gûn ḳırṭâs
Ḳırmızı bal mumı getürdi kirâs

109 Mühre-i âbgînedür âlû
Oldı la'lî devâtı şeftâlû

---

97 yanınca :yanında S2

110 Sebz-gûn ẓarf ile gül-i ṣad-berg
Çuḳadur nice ḳat ḳalem silecek

111 Mâ-ḥaṣal destgâh-ı devlet ü dîn
Ḫoş müretteb miṣâl-i ḫuld-ı berîn

112 Cümle bu kâr-ḫâne-i iḳbâl
Bu niẓâm ü nasaḳ bu câh u celâl

113 Şîve-i dâr u gîr ü dâd ü sited
Reṣm-i ḳânûn şerî'at-ı sermed

114 Mülk-i vâsi' ḫızâne-i pür-zer
Ḳuvvet-i baḫt ü keṣret-i leşker

115 Cümle baḫşâyiş-i İlâhî'dür
Zîr-i fermân-ı pâdişâhîdür

116 Bâġ-ı 'adlüñ nihâl-i mümtâzı
Ya'ni sulṭân Muḥammed-i Ġâzî

117 Pâdişâh-ı zamâne ẓıll-ı Ḫudâ
خلد الله ملكه ابدا

118 Ḥâmî-i dîn mu'în-i şer'-i mübîn
Çâre-sâz-ı umûr-ı devlet ü dîn

119 Çünki virdi o pîr-i râst-kelâm
Silk-i güftârına bu gûne ḫitâm

120 Didüm ey mürşid-i sütûde-nefes
Süḫanuñdan derûna düşdi heves

121 Ki o sulṭân-ı 'âlem-ârânuñ
O mühim-sâz-ı şer'-i ġarrânuñ

122 Vaṣf-ı ẕâtında dür niṣâr ideyüm
Mâye-i ṭab'um âşikâr ideyüm

خلدالله ملكه ابد: "Allah'ın mülkünü ebedî kıldı" anlamında Arapça bir söz.

123 Dökeyüm ṣafḥaya o deñlü güher
K'ola ṣermende gevher-i ḫâver

124 Döndi ol mürṣid-i ḫuceste-maḳâl
Didi ey berg-i bûstân-ı kemâl

125 Sen degül cümle nâẓımân-ı sühan
Ḳazsalar nevk-i fikr ile ma'den

126 Ḳomasa hîç ṣinâverân-ı kemâl
Ṣadef-i ġaybda le'âl-i maḳâl

127 Çekseler silk-i naẓma la'l-i teri
Ṭâġlar gibi yıġsalar güheri

128 İtseler tâ sipihre dek mâlî
Ṣaḥn-ı medḥi yine ḳalur ḫâlî

129 Sen bu deñlü zamândur ey Nâbî
Medḥe ṣarf eyledüñ dür-i nâbı

130 Eyledüñ çoḳ ḳaṣîde-i ġarrâ
Nice naẓm-ı laṭîf ü müstesnâ

131 Yapsalar pâdişâha ḳanda maḳâm
Suḫanuñ itdi revnaḳın itmâm

132 Bârgehler binâ-yı 'âlîler
Buldı hep sözlerüñle zînet ü fer

133 Naẓm-ı târîḫüñ ile sûr-ı sürûr
Mihrveş ṣaldı dehre lema'a-i nûr

134 İtdi destüñde ḫâme-i ma'nâ
Ḳamanîçe veḳâyi'in inşâ

---

131 pâdişâha ḳanda :ḳanda pâdişâha S1,S3,Ü,M,A

135 Yâ o târîḫ-i nâ-şinîde-edâ
Geldi maġbût-ı fırḳa-i şu'arâ

136 Sîne-i senge eyleyüp te'sîr
İtdiler bâb-ı ḳal'aya taḥrîr

137 Eser-i pâk-i Tuḥfetü'l-Ḥarameyn
Mülk-i inşâya oldı mâye-i zeyn

138 Oldı mânend-i neyyir-i raḥşân
Güher-i tâc-ı münşiyân-ı cihân

139 Şimdi kimdür iden bir öyle eser
Eş-şalâ işte reh-revân-ı hüner

140 Eserüñ 'âleme müsellemdür
Cümle medḥ-i ḥidîv-i 'âlemdür

141 Olsa manẓûr-ı dîde-i inṣâf
Çoḳ zamân oldı olalı vaṣṣâf

142 'Âleme dâġ-ı reşkdür sühanuñ
Yoḳ naẓîrüñ bu 'aṣr içinde senüñ

143 Gül-fürûşân-ı gülsitân-ı hüner
Ḥâmenüñ ḥûşe-çînidür ekser

144 Mülk-i ṭab'uñ mezâri'-i ma'nâ
Ḥâṣṣ-ı ḥâmeñ ḳalem-rev-i inşâ

145 Naẓmuñ ârâyiş-i zamân ü zemîn
Sühanuñ gûşvâr-ı çerḫ-i berîn

146 Medḥe ṣarf eyledüñ bu deñlü edâ
İtmedüñ yine medḥin istîfâ

---

135 yâ :tâ S1,A//Geldi :K'oldı M,A
138 münşiyân-ı cihân :münşe'-ı cihân S2,M,A

147 Vaṣf-ı ẕâtında 'aczüñ iẓhâr it
Ba'd ez-în 'arż-ı ḥâli der-kâr it

148 Ey şehinşâh-ı merḥamet-güster
V'ey cihân-bân-ı ma'rifet-perver

149 Bendeñüñ 'arż-ı ḥâlini gûş it
Nâleden 'andelîbi ḫâmûş it

150 Bu ḳadar demdür ey ḫidîv-i cihân
Evc-i medḥüñde bülbülem nâlân

151 Girmedüm gülsitân-ı iḳbâle
Ḳonmadum şâhsâr-ı âmâle

152 Geçdi 'ömrüm firâḳ u ḥasret ile
Olmadum ser-firâz ḫil'at ile

153 Ne ze'âmet ne manṣıb oldı naṣîb
Neyl-i maḳṣûda bulmadum taḳrîb

154 Ḳalbüme oldı mâye-i ḫafaḳân
Ârzû-yı menâṣıb-ı dîvân

155 Ḫ^vâceler 'azm idince dîvâna
Olurum ḥasret ile dîvâne

156 Ḫ^vâceler giyse câme-i dîvân
Beni ḳaplar sirişk-i şu'le-feşân

157 Ḫ^vâceler deftere virince güşâd
Çâk idüp cismüm eylerüm feryâd

158 Ḫ^vâceler şaḥ çeküp başınca nigîn
Cigerüm dâġ ü şerḥa-i ḫunîn

159 Maḥberem eşk-rîz-i şevḳ-i ḳalem
Ḳalemüm çâk-ı ârzû-yı raḳam

147.beyitten sonra A'da şu başlık bulunmaktadır :
"Nâbî Efendi'nüñ İstânbul'a Gelüp Dîvân Ḫ^vâceligi Ṭaleb Eyledügi 'Arż-ı ḥâl Ṣûretidür."
158 dâġ ü :dâġ-ı S1,S3,Ü

160 Ârzû-yı mücevveze serde
Ḥalḳaveş ḳaldı dîde defterde

161 Geçdi 'ömrüm kitâb ile ekşer
Dest-i ümmîde girmedi defter

162 Ḫatm-ı efvâh-ı nas iken hünerüm
Olmadı ṣaff-ı ḫᵛâcegânda yirüm

163 Ġayre dîvân-ı devlet oldı mekân
Bana dîvân-ı şi'r ḳaldı hemân

164 Ḫᵛâceler yazmada ḥisâb-ı raḳam
Alurum ben ḫayâl-i şi're ḳalem

165 Eyledüñ ey ḫidîv-i 'adl-penâh
Beni bir kez muḳîm-i Beyt-i İlâh

166 Bir daḫı eyle ḫᵛâce-i dîvân
Ḥâṣıl olsun sa'âdet-i dü-cihân

167 Uḫrevî kâmum eyledüñ vâṣıl
Dünyevî maṭlabum da it ḥâṣıl

168 Himmetüñden eger olursa mesâġ
Beni bir manṣıb ile eyle çerâġ

169 Eyledüm bâ-vücûd şerm ü ḥicâb
Ḫâk-ı dergâha 'arż-ı ḥâle şitâb

170 Ḳoma me'yûs ey kerem kânı
Ḥüzn ile Nâbî-i perîşânı

171 Yâ İlâhî ḫidîv-i devrânuñ
O kerem-kâr-ı 'adl-pîrânuñ

172 Ola zâtı miṣâl-i pertev-i hûr
Dîde-i 'âleme vesîle-i nûr

---

167 kâmum :kâma S2,Ü,A//it :ḳıl S1,S3,Ü

173 Hâk-i pâyiyle dâ'im ola ḳarîr
Çeşm-i câh u celâl u tâc u serîr

174 Çeşmesâr-ı mürüvvet âṣârı
Ola gülzâr-ı 'âleme sârî

175 Devletinde ola resîde-i kâm
Ṣad hezârân benüm gibi nâ-kâm

Z E Y L (*)

Fe'ilâtün Mefâ'ilün Fe'ilün

1 Lillahi'l-ḥamd o şehr-yâr-ı be-nâm
İtmedi ḳalb-i bendesin nâ-kâm

2 Ḳurtarup inkisârdan bâli
Ḳomadı 'arż-ı ḥâlümi ḥâlî

3 İtdi yek mâhe olmadın güzerân
Ḍarb-ḫâne neẓâretin iḥsân

4 İtdi takdîr Kirdgâr-ı kerîm
Pây-ı ṭab'a niṣâr-ı nuḳre-i sîm

5 Himmeti altun eyleyüp kârum
Sikke-dâr oldı naḳd-ı âṣârum

6 Kendü żâtı gibi ḫidîv-i kerîm
Nâmı da ola taḫt-ı zerde muḳîm

7 Ola meftûḥ luṭf ile bâbı
Nâsa iḥsân ide zer-i nâbı

ZEYL ; S1,95b ; S2,61b ; S3,92b ;Ü,83b
(*)S1,S2,S3,Ü

173 Hâk-i pâyiyle dâ'im ola ḳarîr
Çeşm-i câh u celâl u tâc u serîr

174 Çeşmesâr-ı mürüvvet âşârı
Ola gülzâr-ı 'âleme sârî

175 Devletinde ola resîde-i kâm
Ṣad hezârân benüm gibi nâ-kâm

Z E Y L (*)

Fe'ilâtün Mefâ'ilün Fe'ilün

1 Lillahi'l-ḥamd o şehr-yâr-ı be-nâm
İtmedi ḳalb-i bendesin nâ-kâm

2 Ḳurtarup inkisârdan bâli
Ḳomadı 'arż-ı ḥâlümi ḥâlî

3 İtdi yek mâhe olmadın güzerân
Ḍarb-ḫâne nezâretin iḥsân

4 İtdi takdîr Kirdgâr-ı kerîm
Pây-ı ṭab'a nişâr-ı nuḳre-i sîm

5 Himmeti altun eyleyüp kârum
Sikke-dâr oldı naḳd-ı âşârum

6 Kendü zâtı gibi ḫidîv-i kerîm
Nâmı da ola taḫt-ı zerde muḳîm

7 Ola meftûḥ luṭf ile bâbı
Nâsa iḥsân ide zer-i nâbı

ZEYL ; S1,95b ; S2,61b ; S3,92b ;Ü,83b
(*)S1,S2,S3,Ü

11 Bir daḫı manẓûme-nüvîs-i maḳal
Nâbî-i ṣâfî-dil ü rengîn-ḫayâl

12 Biri daḫı nâ'ib-i şehrî-nijâd
Ṭab'ı iderdi süḫanı intiḳâd

13 Birisi de kâtib-i dîvân idi
'Ârif idi rind-i süḫan-dân idi

14 Faẓl ü ma'ârifden idi baḥṣ-ı fen
Zevḳ ile pür olmış idi encümen

15 Her ne ki zîb-i leb-i taḳrîr idi
Dürr-i ḥadîṣ ü zer-i tefsîr idi

16 Ber-ḥaseb-i ḥükm-i بحر الكلام
Ma'rifete mün'aṭif oldı zimâm

17 'Arṣa-i ṣoḥbetde kümeyt-i zebân
Vâdî-i 'irfâna çevürdi 'inân

18 Devr iderek ṣubḥa-i rengîn-medâr
İtdi 'Aṭâyî eserinde ḳarâr

19 Rişte-i ṣoḥbet bulıcaḳ imtidâd
Ḫamsesinüñ lezzeti olındı yâd

20 Genc-i kitâbı arasında meger
Var idi bir nüsḫa-i pâkîzeter

21 Emr idüp iḥżârına anuñ hemân
Geldügi dem açdı tefe''ül-künân

22 Ṣafḥa-i ülâsına urduḳda dest
Çıḳdı hemân vaḳ'a-i meczûb-ı mest

23 Gelmegin ol vâḳı'a bî-kem ü kâst
Nâẓım-ı te'lîf-i 'Aṭâyî'ye râst

24 İkisine birden idüp i'tiḳâd
Eylediler ḫayr du'â ile yâd

---

16 بحر الكلام : غجر الكلام S1,S3,Ü

25 Bende dahı olmag̈ ile sâbıḳâ
Böyle nice vaḳ'a-i 'ibret-nümâ

26 Birisini bende idüp der-miyân
Eyleyicek riṣte-güẕâr-ı zebân

27 Ẕevḳ idüp ol âṣaf-ı 'âlî-maḳâm
Didi n'ola eyleseñüz iltizâm

28 İtse bu maḥbûbe-i şîrîn-me'âl
Câme-i manẓûmede g̈unc u delâl

29 Eyler idüm eylese 'arż-ı 'iẕâr
Ḥâşiye-i Ḥamse'ye zîb-i kenâr

30 Ḥamse'ye virürdi bu rengîn-güher
Ḥâtem-i elmâs ḳadar zîb ü fer

31 Bende idüp dest-i ḳabûlı baṣar
Ḥâmeye itdüm göz ucıyla naẓar

32 Ḳıssa-güzâr-ı ḳalem-i ḫoş-edâ
Eyledi bu şîve ile ibtidâ

33 Ġazne'de Maḥmûd şeh-i kâm-kâr
Olmış iken pâdişeh-i nâmdâr

34 Var idi bezminde anuñ bir nedîm
Nâmı Senâyî vü mizâcı Ḥakîm

35 Olmış idi baḥr-ı fünûn içre nûn
Ḥikmet-i ṭab'ında Arisṭo zebûn

36 'Ömrin idüp ṣarf-ı ḥuṣûl-ı 'ulûm
Olmış idi ḫ^{v}âce-i 'ilm-i rüsûm

37 Bir nefes itmezdi anı şâh dûr
Aralıġa girmese ḫ^{v}âb ü ḥuẓûr

---

36 ṣarf-ı ḥuṣûl-ı:ṣarf-ı fünûn-ı Ü

38 Şubḥ namâzında gelüp ṣoḥbete
Nîm-şebân varur idi râḥata

39 'Âdeti üzre yine vaḳt-i seḥer
İtmiş iken dâ'iye-i 'azm-i der

40 Esterine şevḳ ile olup süvâr
Şâh sarâyına iderken güẕâr

41 Biñdügi ol dâbbe-i râhvâr
Eyledi bir gülḫan öñinde ḳarâr

42 Çün şikem-i esteri zaḫm-ı rikâb
Eyledi her çend ki pür-ḫûn-ı nâb

43 Olmadı yek ḫaṭve-i cünbiş bedîd
Oldı tütünlükde aṣılmış ḳadîd

44 Ḫâdimi itdiyse ne deñlü 'amel
Olmadı imkân-ı 'ubûr-ı maḥal

45 'Âciz olup 'âḳibet indi yire
Tâ ki nedür aṣl-ı tevaḳḳuf göre

46 Gördi ki geçmiş yire zânûya dek
Çâr-sütûn ḳaṣrına olmış direk

47 Ester içün ḳalbi olurken ḥazîn
Kendü daḫı oldı esîr-i zemîn

48 'Aynı ile oldı nişân-dih diraḫt
Oldı dü-pâyı güẕerân ḫâke saḫt

49 Dest-ḫoş-ı ḥayret iken nâ-gehân
Çeşmine oldı der-i gülḫan 'ıyân

---

45 nedür :ne var S2

50 Gördi ki bir gülḫan-ı dûzaḫ-me'âb
Çerḫ-i esîr aña naẓar cûy-ı âb

51 Lâne-i pür-tâb-ı semender-ṣıfât
Hem-ser-i âteşkede-i Sûmenât

52 Bûy-ı bed ü tûde-i sergîn ü dûd
Eylemiş eṭrâfı cehennem-nümûd

53 Lîk bir âteş-dem ü 'İsâ-naẓar
Gûşesinüñ birini itmiş maḳarr

54 Mest-i ḫarâbâtî-i nâ-hûşyâr
Nâmı anuñ gülḫanî-i Lây-ḫ^{v}âr

55 Dâ'ire-i 'aḳldan olmışdı güm
Aña ġıdâ olmış idi lây-ı ḫum

56 Ḫum dibine irkilicek mühmelât
Aña virürlerdi berây-ı zekât

57 Rûz u şeb ol mest-i melâmet-zede
İtmiş idi gülḫanı 'işretkede

58 Gülḫana ḳanda yaḳışur nuḳl u câm
Köhne sifâl ile çekerdi müdâm

59 Oldı Senâyî göricek deng ü lâl
Kendü de ester gibi âşüfte-ḥâl

60 Gördi hemân ol şeh-i 'âlî-cenâb
Eyledi gülḫancıya böyle ḫiṭâb

61 Raġmına Maḥmûduñuñ ey ḫoş-ḫışâl
Ṭoldur a nûş eyleyelüm bir sifâl

---

51 semender-ṣıfât :ḳalender-ṣıfât S1,S3
53 âteş-dem ü :âteş-dem-i S1,S3,Ü,M,A

62 Didi aña gülḫanî ey nâ be-hûş
Zevḳüñi gör lâyuñı çek ol ḫamûş

63 'Ârif ü ġâzî o şeh-i bî-bedel
Bu didügüñ lafẓa degüldür maḥal

64 Ḫande ile didi o ser-mest-i nâz
Añladuġuñ gibi degüldür bu râz

65 Dâver odur k'olmaya nefse zebûn
Olmaya âlûde-i dünyâ-yı dûn

66 Eyler idi 'aḳlı olaydı eger
Bâr-ı cihân daġdaġasından güẕer

67 Didi getür bir daḫı ol merdeküñ
Raġmına pâ-beste Senâyî Beg'üñ

68 Didi yine gülḫanî ol ḫoş-nihâd
'Âlim ü fâẓıldur o ṣâḥib-sedâd

69 Aña ne lâyıḳ bu maḳûle-edâ
Eyleme böyle süḫana ictirâ

70 Didi yine ḫande ile ey faḳîr
'Âlim ü fâẓıl mıdur ol nâ-ḫabîr

71 K'eyleye dünyâ içün ol bî-nevâ
Kendü gibi bî-mededе ilticâ

72 Olmayıcaḳ iẕn-i ḫudâvendgâr
'Âciz-i maḫlûḳuñ elinde ne var

73 İtmeyicek ṣâḥib-i sâye meded
Sâye ne ḳadar ki ide nîk ü bed

74 Didi ki var kendüye ṣor bî-güẕâf
Faẓlına eyler mi o da i'tirâf

75 Didi ki ḳanda bulayum ben anı
Ḳande girer deste anuñ dâmeni

76 Didi ki var ara degüldür ba'îd
Gülḥan öñiñde ṭurur ol nâ-ümîd

77 Bâbın açup çıḳduġı dem gülḥanî
Gördi Senâyî-i füsürde-teni

78 Perde-i sâmânı olup çâk çâk
Pây ı giriftâr ü teni lerzenâk

79 Nâ-geh o sulṭân-ı refî'ü'l-cenâb
Gel içerü gir diyü itdi ḫiṭâb

80 Nâ-geh olup reste-i ḳayd-ı zemîn
Geldi ḥużûra ḳodı ḫâke cebîn

81 Eyleyüp ol sâḳî-i feyż-iltifât
Şundı hemân destine câm-ı ḥayât

82 Aldı Senâyî anı çün itdi nûş
Ḳaṭre iken baḥr olup itdi ḫurûş

83 Yek-ser idüp ḥal'-i libâs-ı ṣıfât
Oldı ġarîḳ-i yem-i envâr-ı żât

84 Resm-i enâ'iyyeti olup hebâ
Buldı o bî-çâre beḳâ der-fenâ

85 Merd-i ḫarâbâtdan aldı naẓar
Eyledi nüh ṭâḳ-ı sipihri güẓer

86 Oldı miṣâl-i meh-i müşgîn-niḳâb
Ġarḳa-i nûr-ı kerem-i âftâb

87 Urdı mîs-i nefsine bir kîmiyâ
İtdi zerîn sikke-i şâha sezâ

---

75 S1,S2,S3'te : "Olsa da girer mi ele dâmeni" şeklinde olan 2.dize,Ü'de çizilerek yukarıda yazıldığı biçimiyle düzeltilmiştir.

84 enâ'iyyeti :enâniyyeti S2,A

88 Oldı çü ma'bûdı ile âşinâ
Ḳalmadı Maḥmûd'a żamîrinde câ

89 Kendü olup vâṣıl-ı câh-ı 'aẓîm
Eyledi iḥyâ nicesin ol Ḥakîm

90 Çoḳ süḫanın itdi şeh-i Mevlevî
Zîver-i tesbîḥ-i dür-i Meṣnevî

91 Nâmı Ḥadîḳa o mübârek kitâb
Nicelere andan olur feṯḥ-i bâb

92 Öyle 'azîzüñ eṣer-i pâkidür
Mâ-ḥaṣal-ı mezra'-ı idrâkidür

93 Böyledür işte naẓar-ı kâmilân
Ġureyi engûr ider der-zamân

94 Feyżi ider sengi 'aḳîḳ-i Yemen
Ḳaṭre-i kem-pâyeyi dürr-i 'Aden

95 Naḳṣı ider nâ'il-i evc-i kemâl
Bürke-i çirk-âbeyi ḥavż-ı zülâl

96 Ḥaḳ 'amel ü ṣûrete itmez naẓar
Manẓar-ı Ḥaḳdur dil-i rûşen-güher

97 Ekṣer olur ẕirve-nişîn-i kemâl
Öyle ḫarâbâtî-i âşüfte-ḥâl

98 İtme naẓar ẓâhir-i ef'âline
Eyle nigeh bâṭın-ı aḥvâline

99 Ḳışrda yoḳ maġzdadur sırr-ı kâr
Sîretedür ṣûrete yoḳ i'tibâr

100 Eyleme zinhâr leb-i ṭa'nı bâz
Anları inkârdan it iḥtirâz

101 Aña gerekdür dil-i rûşen-revân
Cübbe vü destâr ile olmaz hemân

---

90 çoḳ :çün:S2
95 naḳṣı : naḳżı S1,S3

X

MAḲÂLE-İ DİĞER (*)

Müfte'ilün Müfte'ilün Fâ'ilün

1 Nây-ı maḳâmât-nevâz-ı ḳalem
Urdı bu güne naġam-ı râza dem

2 Edrene'de çâr ḥarîf-i laṭîf
Zübde-i ḫoş-meşreb u rind ü ẓarîf

3 Her birisi bende-i dergâh-ı şâh
Kimi silâḥdâr idi kimi sipâh

4 Bâdeye meşrebleri meyyâl idi
Anlara mey nuḫbe-i âmâl idi

5 İsm ile Mîrim Çelebî birisi
Nâm ile Bâḳî Çelebi birisi

6 Biri Süleymân biri Aḥmed Aġâ
Her birisi nâzik ü şîrîn-edâ

7 Aḥmed Aġâ cümlesinüñ eşheri
Rütbe ile şân ile bâlâteri

8 Olmaġ ile vaḳt-i 'ulûfe ḳarîb
Oldılar ol dâ'iyeden bî-şekîb

9 Olmaġ ile hem-dem-i şâm ü seher
İtdiler İstanbul'a birden sefer

10 'İşret ile eyleyerek ṭayy-ı râh
Oldılar âsûde-i dergâh-ı şâh

X S1,98a ; S3,95a

2 laṭîf :ẓarîf S1,S3 //rind ü ẓarîf :rind-i ẓarîf S1,S3

11 Şehr-i Sitanbul ise ma'rûf-ı 'âm
Her ne murâd eyleseñ anda tamâm

12 Ḫaṭıruña her ne iderse ḫuṭûr
Anda müheyyâ bulunur bî-ḳuṣûr

13 Zâhide esbâb-ı ṣalâḥ u sedâd
Fâsıḳa sermâye-i fısḳ u fesâd

14 Gördiler âmâde bisâṭ-ı ṭarab
Başladılar 'işrete her rûz u şeb

15 Eylediler her gün o âlüftegân
Bir Ġalaṭa meykedesinde mekân

16 Şîşe-i cânı pür idüp sâġara
Ṣu ḳodılar dûde-i derd-i sere

17 Girmedi çün daḫı 'ulûfe ele
Künc-i ḫumı eylediler meşġale

18 Bunlar iderken bu siyâḳ üzre nûş
Anda ẓuhûr eyledi bir ḫırḳa-pûş

19 'Aşḳ ola yârân diyerek nâ-gehân
Bezme yaḳın bir yire çökdi hemân

20 Ârzû-yı sâġar ile ditrer el
Çâre ne meyḫâneci almaz ġazel

21 Ne meze vü ne mey ü ne nânı var
Eşk-i taḥassür dil-i büryânı var

22 Ẓâhir olup merḥamet iḫvândan
Virdiler aña meze vü nândan

23 Bâde-fürûşa daḫı idüp ḫiṭâb
İçdügi deñlü didiler vir şarâb

24 Nâ'il olup kâmına ol bî-dijem
Eyledi peymâne ile def'-i ġam

25 Ḥâtime-i bezme dek ol sîne-rîş
Anlaruñ iḥsânı ile itdi 'ıyş

26 Söylemeyüp kimseye ḳaṭ'â kelâm
Bâdeyi ḥâmûş çekerdi müdâm

27 Cem' olıcaḳ meclis-i ferdâ yine
Geldi o âlûde-i sevdâ yine

28 Bir nice gün mâ-ḥaṣal-ı bî-nevâ
Eyledi çün sâyelerinde ṣafâ

29 Bir gün o dîvâne-i ber-geşte-ḥâl
Nâ-geh idüp ḥall-i 'iḳâl-i maḳâl

30 Didi ki ey zümre-i ṣâfî-nihâd
Luṭfuñuzı eylesün Allâh ziyâd

31 Çoḳ görüp iḥsânuñuz in'âmuñuz
Çoḳ yidük içdük mey-i gül-fâmuñuz

32 Oldı aramuzda ḥuḳûḳ üstüvâr
İtdi bizi ni'metüñüz şermsâr

33 Biz de size eyleyelüm bir nefes
Ḥâṣıl ola her ne ise mültemes

34 Şimdi güşâde der-i luṭf-ı Ḫudâ
Fırṣatı fevt itmeyüp eyleñ recâ

35 Ḳalmadı dergâh-ı İlâhî'de sed
Şimdi urılmaz ṭalebe dest-i red

36 Bu nefesi idicek ol merd-i pâk
Oldı anuñ bir ikisi handenâk

37 Didiler oldı gör e dervîş mest
Neş'e ile urdı kerâmâta dest

38 Sîne-i dervîşe virüp mey hurûş
Başladı olmaġa kerâmet-fürûş

39 Lîk idüp Aḥmed Aġâ i'tiḳâd
Didi n'ola eyleyelüm inḳiyâd

40 İsteyelüm ey Dede Sulṭân n'ola
Belki Ḫudâ vire nefes cân bula

41 Didi Süleymân dilerem ey nedîm
Tevliyet-i câmi'-i Sulṭân Selîm

42 Didi mübârek ide Allâh saña
Oldı pezîrüfte-i Bârî du'â

43 Mîrîme de oldı murâd ü me'âb
Edrene şehrinde olan iḥtisâb

44 Didi mübârek ide Ḥayy-ı Vedûd
İstedügüñ mertebe buldı vücûd

45 Bâḳî didi isterem ey merd-i kâr
Ḫâliṣ ü meskûk zer-i çil hezâr

46 Didi aña oldı müyesser murâd
Var yüri ol zevḳ şümârıyla şâd

47 Nevbet-i ḫvâhiş gelicek Aḥmed'e
Aña ḫiṭâb itdi bu güne Dede

48 Aḥmed Aġâ olma saḳın dün-himem
Sen daḫı bunlar gibi ey muḥterem

49 Öyle murâd eyle Hudâ'dan recâ
Ola niyâz itmege bârî sezâ

50 İt kerem-i Ḥaḳdan ümîd-i sütürg
Birdür o dergâhda hurd u büzürg

51 Ġâlib olup lîk taḥayyür aña
Ḫâṭırına gelmedi bir müdde'â

52 Didi ki ey zinde-dil ü zinde cân
Bende temeyyüz ṭalebe yoḳ tüvân

53 Ḫaṭıruma gelmedi bir mültemes
Himmetüñe layıḳın eyle nefes

54 Cûş idüp ol mest-i şarâb-ı ṭahûr
Eyledi bu nuṭḳ lebinden ẓuhûr

55 Nâmuñı nâm-ı pederüñle müdâm
Nâm-ı hidîv ü peder ile tamâm

56 Eylesin ṣafḥaya naḳş ü nigâr
Bu nefesüm oldı saña yâdigâr

57 İtdi lebinden bu suḫan iltimâ'
Eyledi yârâna o sâ'at vedâ'

58 Bir daḫı olmadı nişânı bedîd
Oldı hemân Ḫıżr-ṣıfat nâ-bedîd

59 Gâh ta'accüb iderek ḥâline
Geh gülerek vaż'ına aḳvâline

60 Geldiler İstanbul'a yine o şeb
Naġme-künân ḫande-zenân pür-ṭarab

61 Çünki ṣabâḥ oldı şeh-i aḫterân
Perde-i gülfâm-ı ufuḳdan 'ıyân

62 Ârzû itdükleri naḳş-ı ḫayâl
Anlara nisbet görinürken muḥâl

63 Ẓâhir olup Mîrim'e ednâ sebeb
Maṭlabına buldı ẓafer bî-ta'ab

64 Düşdi Süleymân'a da bir râh-ber
Buldı sühûletle murâda ẓafer

65 Bâḳî'ye de ṭâli' olup yâveri
Oldı az eyyâmda baş defterî

66 Tâ añа dek kim zer-i kâmil-'ıyâr
Bulduġı sâ'at 'aded-i çil hezâr

67 Nâ-geh olup ṣadme-ḫor-ı çerḫ-i dûn
Oldı çeh-i 'azlde zâr u zebûn

68 Aḥmed'e de baḫtı idüp yâveri
Oldı vezâretle o da defterî

69 Lîk anuñ müddeti olup medîd
Kevkebe-i devleti oldı mezîd

70 Rükni olup devlet-i Ḫân Aḥmed'üñ
Mültefitiydi o şeh-i emcedüñ

71 Zâ'id olup şöhreti eslâfdan
Nice eserler ḳodı evḳâfdan

72 Buldı o ser-defter-i 'âlî-vaḳâr
Zâde-i Etmekçi ile iştihâr

73 Kendinüñ ismiyle çü ism-i peder
Düşmiş idi dâver ile ser-be-ser

74 Çekdügi dem emr ü berâta nişân
Eyleyüp ol meclisi ḫaṭır-nişân

75 Dirdi hep ol sâliküñ âşârıdur
Mâ-ḥaṣal-ı gevher-i güftârıdur

---

65 olup : idüp S3

ĠAZELİYÂT

Rubâ'î (*)

Elfâẓa beden ma'ânîye cândur bu
Mîzân-ı kemâl-i ehl-i 'irfândur bu
Ta'bîr-i zebân-ı 'Arab u Rûm u 'Acem
Cem' olsa 'aceb mi ṣaḥn-ı dîvândur bu

DER-BEYÂN-I SEBEB-İ TERTİB-İ DÎVÂN (*)

Fâ'ilâtün Fâ'ilâtün Fâ'ilâtün Fâ'ilün

1 Bu faḳîrüñ cümle âṯârı dil-i zârum gibi
Bulmamışdı câme-i yek-reng ile hüsn-i niẓâm

2 Ceste ceste ba'ż evrâḳ-ı perîşânda ḳalup
Görmemişdi ṣûret-i cem'iyyet üzre ḥüsn-i tâm

3 Bir hünermend eylemişdi gerçi İstanbûl'da
Ḥadd-i imkânda olan eczâyı cem'e ihtimâm

4 Lîk ṣoñra kisvet-i naẓma giren eczâsınuñ
İtmemişdi cem' ü tertîbin kimesne iltizâm

5 Âṣaf-ı ṣâḥib-faż̂îlet 'ârif-i künh-i süḫan
Dûdmân-pîrây-ı devlet faḫr-ı âbâ-yı kirâm

6 Âṣaf İbni âṣaf İbrâhîm Pâşâ-yı kerîm
Keṯhudâ-yı genc-i sulṭânî silâḥdâr-ı be-nâm

7 Olduġında devlet ile ḫıṭṭa-pîrâ-yı Ḥaleb
İtdi yümn-i himmeti tertîb ü tedvîne ḳıyâm

8 Rütbe-i taḳdîm ü te'ḫîrin murâ'ât eyleyüp
Eyledi bi'z̲-z̲ât her bir nev'e ta'yîn-i maḳâm

Rubâ'î :S1,100b ;S2,126b ;S3,97b ;Ü,88b;M,75b;A,60b
Der-beyân-ı.....dîvân:S1,100b ;S2,126b ;S3,97b ;
Ü,88b;M,75b;
:Sebeb-i Tertîb-i Dîvân S2.
4 tertîbin kimesne :tertîbini kimse A

9 Eyledi cümle tevârîḫ ü ḳaṣâyidde bile
Rütbe-i memdûḥına şâyeste tertîb-i niẓâm

10 Böyle tertîb-i dil-ârâ üzre hîç bir kimsenüñ
İtmedi âṯârı dîvân-ı ma'âlîde ḥırâm

11 Revnaḳ-ı dîvân-ı 'âlem va'ż olaldan itmedi
Kimsenüñ âṯârına bir böyle âṣâf iḥtirâm

12 Li'llâhi'l-ḥamd öyle bir 'ünvân-ṭırâz-ı 'izzetüñ
Buldı nâmiyle eṯer-ârâyiş-i naḳş-ı ḫitâm

13 Gerçi eş'âr-ı heves-kârî-i eyyâm-ı şıbâ
Ḫaylî var ma'nâsı nâ-sencîde lafẓı nâ-tamâm

14 Lîk nâ-pûşîdedür aṣḥâb-ı ṭab' u dânişe
Kim bu dîvândur olur dîvân içinde ḫâṣṣ ü 'âm

15 Olmasa şâyi' anı taḫrîre virmezdüm rıżâ
'Özrüm ümmîdüm budur maḳbûl ola 'inde'l-kırâm

16 Bir ṭabaḳ mîve gelürse meclise 'âdet budur
Olur elbette anuñ ba'żısı puḫte ba'żı ḫâm

17 Her ḳaçan gelse şumâra kîse kîse sîm ü zer
Ba'żı kâmil ba'żı nâḳışdur degüldür cümle tâm

18 Olsa ebr-i raḥmet-i Ḥaḳ 'âleme rîzân olur
Ḳaṭrenüñ ḫurd u büzürg olduġı meşhûd-ı enâm

19 Nev'-i insân ü cemâdât u nebâtâtuñ daḫı
İḫtilâf-ı şekl ü aḥvâli degül cây-ı kelâm

20 Ser-be-ser tertîb-i âṯâr-ı İlâhî böyledür
Ḥikmet-i Ḥaḳ ḫalḳa tedrîc üzre virmişdür niẓâm

---

10 ma'âlîde :ma'ânîde S2,Ü,M,A
12 'ünvân-tırâz :dîvân-tırâz S2
18 meşhûd :meşhûr S2

21 Her ne varsa puḫte vü nā-puḫte vü ġaṣṣ u semîn
Eyledi çeşm-i ḳabûle lâyıḳ ol 'âlî-maḳâm

22 İrmeyüp âyîne-i iḳbâline gerd-ı keder
Olsun eyyâmı füzûn ḳalb-i şerîfi şâd-kâm

23 Ola maḳṣûdı müretteb kâr u bârı muntaẓam
Nâbiyâ itsün Ḫudâ dîvân-ı câhın ber-devâm

Rubâ'î fî kâfiyeti'l-elif (*)
Ahreb

Ey ẕâtumı câmi' eyleyen Bâr Ḫudâ
Ḳıl ṭâ'atüñe cemâ'atüm pâ ber-câ
Eyle nefesüm menâre-i cismümde
Şâyeste-i vaḳf-ı nâle-i yâ Mevlâ

---

22 A'da 23.beyit.
23 A'da 22.beyit.

Rubâ'î :S1,101a ; S2,127a ;S3,98a ;Ü,89a;M,76a;A,61b
(*)S2.
:Rubâ'î S1,S3,Ü,M
1 bâr :bârî S2,M

ḤARFÜ'L - ELİF (*)

1

Mef'ûlü Fâ'ilâtü Mefâ'îlü Fâ'ilün

1 Nûr-ı Ḫudâdur âyîne-i cân-ı enbiyâ
Aḥkâm-ı şer'dür güher-i kân-ı enbiyâ

2 Çirk-i ḍalâli âb-ı hidâyetle maḥv ider
Ḫâṣṣiyyet-i vücûd-ı Ḫudâ-dân-ı enbiyâ

3 'Âlem ḳalurdı ẓulmet-i ġafletde itmese
İmdâd nûr-ı sâye-i eyvân-ı enbiyâ

4 Pîşânî-i bihişte urur dâġ-ı imtinân
Naḳş-ı ḳudûm-ı südde-i dîvân-ı enbiyâ

5 Her kim olursa pey-siper-i ittibâ' olur
Ser-menzilinde nâ'il-i iḥsân-ı enbiyâ

6 Efsûs 'ömr-i telḫ-mezâḳân-ı 'âleme
Cîbrîl iken nevâle-keş-i ḫᵛân-ı enbiyâ

7 Hem-seng-i istiḳâmet-i mîzân-ı ḥaşrdur
Vezn-i şerî'at itmede mîzân-ı enbiyâ

8 İtmez ḳabûl seddine dâd u siteddedür
Bâzâr-ı rüstehîzde dükkân-ı enbiyâ

9 Nâbî egerçi her biri bir nûr-ı maḥżdur
Ammâ ki pîşvâları sulṭân-ı enbiyâ

---

1 S1,12a ;S2,127b ;S3,98a ;Ü,89a;M,76b;A,61b
(*)Ü (Aynı gazel Ü,12a'da mükerrer yazılmış.)
:İbtidâ-yı Ġazeliyât-ı Elifiyye S2
:Der-sitâyiş-i Enbiyâ-yı 'İẓâm Ṣalavâtullahi 'Alâ Nebiyyinâ 'Aleyhimü's-selâm S1,S3
:Fî-ḥarfi'l-elif M
5 -Ü ; A'da 6.beyit ;nâ'il-i :mâ'il-i S2
6 A'da 7.beyit.
7 A'da 8.beyit.
8 A'da 5.beyit.

2

Mef'ûlü Fâ'ilâtü Mefâ'îlü Fâ'ilün

1 Maşrıḳ-fürûz-ı feyżdür envâr-ı evliyâ
Ser-mâye-i şuhüddur âs̱âr-ı evliyâ

2 Şad kârvân-ı gürsine-i 'aşḳı sîr ider
Râh-ı Ḥudâ'da rîze-i esrâr-ı evliyâ

3 Dil-ḥastegân-ı 'aşḳa virür neş'e-i ḥayât
Kemter-gıdâ-yı dârû-yı aḥbâr-ı evliyâ

4 Çeşm-i 'amâ-yı cehli ider sürme-rîz-i nûr
Keyfiyyet-i ta'alluḳ-ı dîdâr-ı evliyâ

5 İdrâk-ı çeşm mertebesinden ziyâdedür
Şân-ı bülend-ẕirve-i dîvâr-ı evliyâ

6 Çekmek sa'âdet-i dü-cihânuñ esâsıdur
Behr-i rıżâ-yı Bârî Ḥudâ bâr-ı evliyâ

7 Ancak yine mürettib-i bâzâr-ı kevndür
Ḳıymet-şinâs-ı gevher-i güftâr-ı evliyâ

8 Vech-i kerîm-i ḥüsn-i İlâhîden özgeye
Olmaz güşâde dîde-i bîdâr-ı evliyâ

9 Ümmîd odur ki ḳoymayalar pây-mâl-i ye's
Nâbî-i zârı feyż-i meded-kâr-ı evliyâ

---

2 S1,15a ; S2,127b ;S3,15a ;Ü,89a;M,76b;A,61b
(Ü,12b'de mükerrer yazılmış.)

:Der-medḥ-i Evliyâ-yı 'İẓâm Ḳaddesa'llâhu Esrârehüm S1,S3
2 'aşḳı :envârı S1,S3

3 .

Fâ'ilâtün Fâ'ilâtün Fâ'ilâtün Fâ'ilün

1 Terk-i maṭlabdur bu maṭlabgâhda maṭlab bañа
Eyle luṭfuñdan müretteb maṭlabum yâ Rab bañа

2 Ben pür olsam ol tehîdür ol pür olsa ben tehî
Sâġar-ı meydür bu bezm-i ġamda hem-meşreb bañа

3 İtmege aḥkâmın istiḫrâc devr-i 'işretüñ
Asmân-ı naḫl-i gülde jâledür kevkeb bañа

4 Kimse bilmez ol mehüñ teşrîfine rû-pûş olur
Rûz-ı rûşenden füzûn feryâd-resdür şeb bañа

5 Günde bir âzâdelik şevḳi muḳarrerdür hele
Ṭıflveş cây olsa bârî bir daḫı mekteb bañа

6 Zîb-i gûş itdüm şarîrinden bu râzı ḥâmenüñ
Bir devât u bir varaḳdur meşreb u meẓheb bañа

7 Leb midür Nâbî k'ola ney gibi leb-rîz-i hevâ
Ḥâmeveş gevher-feşân ola olursa leb bañа

4

Mef'ûlü Fâ'ilâtü Mefâ'îlü Fâ'ilün

1 Ḫaṭ 'azl-i ḥüsn virmedi ey nâzenîn sañа
Oldı berât-ı tâze ḫaṭ-ı 'anberîn sañа

2 Müşkil ṭılısmdur dil-i âhen-sirişt-i yâr
Ey âh ḥall iderseñ eger âferîn sañа

3 Bir âftâbı eyledi ser-germ-i inḳıyâd
Ey vaḳt-ı ṣubḥ bir nefes-i âteşîn sañа

---

3 S1,101a ; S2,128a ; S3,98b ;Ü,89b;M,77a;A,62b
5 şevḳi :zevḳi S2,M,A
6 râzı :remzi S1,S3
7 k'ola :ola S2,M,A
4 S1,101b ; S2,128a ; S3,98b ;Ü,89b;M,77a;A,62a
3 vaḳt-i ṣubḥ :vaḳt-i ṣabr A,bâd-ı ṣubḥ S2
bir :bu S2,Ü,M,A

4 Terk itdürür çemende bu feryâdı 'âḳibet
Ey 'andelîb güldeki çîn-i cebîn saña

5 Nâbî senüñle eyleyelüm ḥiṣṣe dil-beri
Ẕevḳ-i viṣâl bana figân u enîn saña

5
Fe'ilâtün Fe'ilâtün Fe'ilâtün Fe'ilün

1 Nedür ey şûḫ bu bîhûde ġażab n'oldı saña
Meşrebüñ düşmen-i nâz idi 'aceb n'oldı saña

2 Virmemişsin ṭutalum ruḫṣat-ı âġûş-ı viṣâl
Varmaġa meclis-i aġyâra sebeb n'oldı saña

3 Câme-ḫᵛâb içre bıraḳduñ beni ey mihr-i münîr
Ṭurmaduñ çâk olıcaḳ perde-i şeb n'oldı saña

4 Ne girersin araya yâre niyâz itdükçe
Ḳanı ey girye mürâ'ât-ı edeb n'oldı saña

5 Olduñ ey ḫâme-i Nâbî ḳatı çoḳdan ḫâmûş
Bilmem ey zemzeme-pîrây-ı ṭarab n'oldı saña

6
Mefâ'îlün Mefâ'îlün Mefâ'îlün Mefâ'îlün

1 Olaldan ẕevḳ-yâb-ı âb-ı ṣaḥrâ meşreb-i deryâ
Dem-â-dem bûs ider dâmân-ı ṣaḥrâyı leb-i deryâ

2 Ḥabâb-engîz olup gâhî idince mevceler ẓâhir
Alur çerḫ-i berîni zîr-i pâya kevkeb-i deryâ

3 Yazar emvâcdan geh râst geh kec ḫaṭṭ-ı gûn-â-gûn
'Aceb ta'lîmgâh olmış ṣabâya mekteb-i deryâ

---

5 S1,101b ; S2,128a ; S3,98b ;Ü,90a;M,77a;A,63a
6 S1,101b ; S2,128b ; S3,99a ;Ü,90a;M,77b;A,63a
2 A'da 4.beyit.

4 Reg-i efsürdedür cisminde gûyâ pençe-i mercân
Ki teb-lerzeyle anuñçün giçer her rûz u şeb deryâ

5 Biri birin kenâra gelmede emvâc ider pâ-mâl
Meger Nâbî şikâyetdür ṣabâdan maṭlab-ı deryâ

7

Mefâ'îlün Mefâ'îlün Mefâ'îlün Mefâ'îlün

1 Firûzân oldı gülşende dilâ pirâhen-i mînâ
Gül-i ḫoş-reng ile olmış gibi pür dâmen-i mînâ

2 Bahâr olsa yine tâb-efken olsa sâḳî-i gerdûn
Ki ḳalmış dest-i 'ismetde dirîġâ gerden-i mînâ

3 O deñlü neş'e-yâb-ı bezm-i saḥbâ oldı 'âlem kim
Ki olmaz şimdi zühhâd-ı cefâ-cû reh-zen-i mînâ

4 O câm-ı dil-güşâdan toḫm-ı 'işret eyle deryûze
K'olupdur ḫûşe-çîn-i feyż-baḫş-ı ḥırmen-i mînâ

5 İder mi ser-fürû her dûn-meşreb ṭıfla ey Nâbî
Kenâr-ı dâye-i rif'at olupdur mesken-i mînâ

---

4 A'da 2.beyit.
7 S1,101b ; S3,99a ;Ü,89b;A,63a

8

Mefâ'îlün Mefâ'îlün Mefâ'îlün Mefâ'îlün

1 Ruḥında bâdeden yâruñ ki âb u tâb olur peydâ
Derûnumda benüm bir ma'den-i sîm-âb olur peydâ

2 Ḫayâl-i ḫalḳa-i zülfüñle eşküm düşse deryâya
Zamân-ı ḥaşre dek gird-âb ber-gird-âb olur peydâ

3 Ne dem olsa ḫayâlüñ cilve-rîz-i âsmân-ı dil
Feżâ-yı 'âlem-i endîşede meh-tâb olur peydâ

4 Serüñ sen âşinâ-yı secde-i 'aşḳ eyle de seyr it
Göñül ebrû-yı ḫubândan saña miḥrâb olur peydâ

5 İrâde itse bir emrüñ taʻalluḳ feṯḥine Nâbî
Aña eṯrâf-ı nâ-me'mûldan esbâb olur peydâ

9

Fe'ilâtün Fe'ilâtün Fe'ilâtün Fe'ilün

1 Nice mümkin ki taḫallüf ide te'sîr-i du'â
Ḥalḳa-i ṣıdḳdan olduḳça cehân tîr-i du'â

2 Olur elbette nişânek-zen-i meydân-ı ḳabûl
Pençe-i maʻṣiyet olmazsa 'inân-gîr-i du'â

3 Olmasa olmaz idi ṭâḳ-ı ḳabûle peyvend
Lafẓ-ı âmîndeki nûn ḫalḳa-i zencîr-i du'â

4 Vechi var eyleseler ehl-i du'â şerminden
Rûyına destlerin perde-i taḳṣîr-i du'â

---

8 S1,102a ;S2,128b;S3,99a;Ü,90a;M,77b;A,62b
1 ma'den-i :sâġar-ı A

9 S1,102a ;S3,99a ;M,76a;A,62a
S1,S3'te bu gazelin başlığı şu şekildedir:"Yigirmi üç târîḫinde Mosḳov kâfiriyle ceng esnâsında Oḳ Meydânı du'âsında eser-i icâbet-i du'â żımnında leme'ân iden ġazeldür"
1 Ḥalḳa-i : Çile-i M , Ca'be-i A
2 nişânek-zen-i :sinângîr-zen-i A,şitâbek-zen-i M

5 İtse mânend-i güvâre n'ola pür-şehd-i ḳabûl
Günbed-i 'âlemi feryâd-ı zenâbîr-i du'â

6 Âşiyân eyler ise evc-i icâbetde n'ola
Lâne-i lebden uçan murġ-ı hevâ-gîr-i du'â

7 Nâbiyâ ṣaḥn-ı ẓaferde ider inşâ'a'llâh
Küleh-i düşmeni endâḫte şemşîr-i du'â

10

Fâ'ilâtün Fâ'ilâtün Fâ'ilâtün Fâ'ilün

1 Rind-i mey-nûşem ki sâġar sâġar-ı güldür bana
Fenn-i mey-ḫ^vârîde ġam üstâd-ı kâmildür bana

2 Miḥnet-âbâd-ı dile gelse sürûr itmez ḳarâr
Bir nefes gûyâ meserret ḍayf-ı râḥildür bana

3 Oldı dîvân-ı ezelde ser-nüviştüm derd-i 'aşḳ
Terk-i sevdâ-yı maḥabbet ġayr-ı ḳâbildür bana

4 Da'vâ-yı üstâdî-i 'aşḳ u maḥabbet itdügüm
Gûş iderse rûḥ-ı Mecnûn ol da ḳâ'ildür bana

5 Nâbî-i ḫam-geşte-ḳadveş geşt-i ṣaḥn-ı bâġdan
Rûy-ı dil-dâr olmasa bilmem ne ḥâṣıldur bana

---

5 Günbed-i :Ḳubbe-i A

10 GM,23a,Ü1,89b

T.C. YÜKSEKÖĞRETİM KURULU
DOKÜMANTASYON MERKEZİ

11

Fâ'ilâtün Fâ'ilâtün Fâ'ilâtün Fâ'ilün

1 Olalı mesken dilâ çâh-ı zenaḫdânı bâña
Künc-i zindân eyledi ṣaḥn-ı gülistânı bâña

2 Ḳumrîveş çoḳ âh u efġân eyledi murġ-ı dilüm
Tâ hem-âġûş itdi ol serv-i ḫırâmânı bâña

3 Var iken la'l-i lebüñ ġayrı temennâ eylemem
Ḫıżr eger ṣunsa pey-â-pey âb-ı ḥayvânı bâña

4 Yûsuf-ı güm-geşteden çün almadı peyġâmı dil
Reh-nümâ itdi dem-â-dem çeşm-i giryânı bâña

5 Nâbî dünyâ devletinden herkes aldı ḥiṣṣesin
Devr-i gerdünüñ ser-â-ser ḳaldı devrânı bâña

12

Mefâ'ilün Fe'ilâtün Mefâ'ilün Fe'ilün

1 Muḥâsebe ḳalemi itmedi o güne vefâ
Ki bî-elif ide cilve şebih-i ḳalb-i edâ

2 Olınca zehr-çeş-i firḳati muḥâsebenüñ
O zaḫme itdi telâfî muḳâbeleyle Ḫudâ

3 Birisi ebr-i perâkendede ḳamerde bedîd
Biri ḳamerde ṣarîḥ oldı ḳâbil-i îmâ

4 Muḳâbele ḳaleminde ġarîb ḥâlet var
Ki nâmı żâtına olmış raḳam-keş-i iḫfâ

5 Yine muḳâbeleye ḥâṣdur bu ṣûret kim
Ḳalem çıḳarsa miyândan olur vücûdı hebâ

6 Hümâ-yı devletüñ aḳlâm-ı bâl ü perleridür
Cem'îsin ide ma'mûr Nâbiyâ Mevlâ

---

11 **GM,23a**

12 S1,290b;S3,276b;Ü,226b

Rubâ'î fî-kafiyeti'l-bâ (*)
Ahreb

Çeşmüm çemen-i vaḥdete bâz it yâ Rab
Vâreste-i sürme-i mecâz it yâ Rab
Pîşânî-i ḥâlüm olsa da nâ-şüste
Şâyeste-i secde-i niyâz it yâ Rab

13
ḤARFÜ'L-BÂ' (*)

Mef'ûlü Mefâ'îlü Mefâ'îlü Fe'ûlün

1 Dâġum nemek-âlây-ı ḥasân eyleme yâ Rab
Bâġum sipeh-ârây-ı ḥazân eyleme yâ Rab

2 Tîrân-ı kemân-zâd-ı leb-i 'acz u niyâzum
Maḥrûm-ı mülâḳât-ı nişân eyleme yâ Rab

3 Taḥşîlini her maṭlab-ı nâdîde-ḥuşûlüñ
Vâ-beste-i feryâd u fiġân eyleme yâ Rab

4 Dil-bend-i ümîd olduġum evḳât-ı neşâṭı
Hem-reng-i ṣabâḥ-ı ramażân eyleme yâ Rab

5 Ol tâze nihâl-i ufuḳ-efrûz-ı cemâle
Ḥasretle uzaḳdan nigerân eyleme yâ Rab

6 Yek-loḳma-i rûḥânî ile nefsümi sîr it
Ḥasret-keş-i bûs-ı leb-i nân eyleme yâ Rab

7 Gencîne-i luṭfuñ var iken Nâbî-i zârı
Muḥtâc-ı 'aṭâ-yı digerân eyleme yâ Rab

Rubâ'î,S1,102a ;S2,128;S3,99b;Ü,90b;M,77b;A,63a
(*)S2 / :Rubâ'î S1,S3,Ü,M
13 S1,102b;S2,129a;S3,99b;Ü,90b;M,77b;A,63b
(*)S1,S3,Ü,M,A
:İbtidâ-yı Ġazeliyât-ı Bâ'iyye S2
5 ufuḳ-efrûz-ı cemâle :çemen-efrûz-ı viṣâle A //
uzaḳdan : ıraḳdan A

14

Mef'ûlü Mefâ'îlü Mefâ'îlü Fe'ûlün

1 Hûşum keder-âmîz-i cünûn eyleme yâ Rab
Esrâr-ı dilüm perde-birûn eyleme yâ Rab

2 Engüşti kimüñ degdi diyü ġabġab-ı yâre
Destüm zenâḫ-i fikre sütûn eyleme yâ Rab

3 Teh-cür'adan olmaz yine ümmîd güsiste
Birden ḳadeḥ-i kâmı nigûn eyleme yâ Rab

4 İtsün nem-i eşk ol güle tedrîc ile te'sîr
Erḳâm-ı mükâfâtı yekûn eyleme yâ Rab

5 Maḳṣûd temâşâ-yı ruḫ u çeşm u dehendür
Rûy-ı emelüm âyîne-gûn eyleme yâ Rab

6 Pejmürdelik oldı olacaḳ cism-i nizâre
Bârî hele pejmürde-derûn eyleme yâ Rab

7 Nâbî'ye çün itdüñ dil-i pâkîzeter iḥsân
Ser-pençe-i miḥnetde zebûn eyleme yâ Rab

---

14 S1,102b ; S2,129a ; S3,99a ;Ü,90b;M,78a;A,63b

2 A'da 3.beyit.
3 Teh-cür'adan : Bir cür'adan A ;A'da 2.beyit.
5 A'da 6.beyit.
6 A'da 5.beyit.
7 miḥnetde :zaḥmetde A

15

Fâ'ilâtün Fâ'ilâtün Fâ'ilâtün Fâ'ilün

1 Va'de-i hâṭır-firîbüñ düzd-i hvâb itdüñ bu şeb
Târ u pûd-ı câme-hvâbum sûz u tâb itdüñ bu şeb

2 Oldı târîkî-i şeb âhumla ḳat ḳat lîk sen
Ṭal'atüñle ḳanġı bezmi mâh-tâb itdüñ bu şeb

3 Belki eylerdüm saña şâyeste hıdmetde ḳuṣûr
Ben günâh eylerdüm ammâ sen sevâb itdüñ bu şeb

4 Ben esîr-i derd-i ser ammâ ruhuñ 'aksiyle sen
Dîde-i aġyârı mînâ-yı gül-âb itdüñ bu şeb

5 Ben hayâlüñle ṣabâḥ olınca itdüm güft-gû
Sen kimi şâyeste-i luṭf-ı hiṭâb itdüñ bu şeb

6 Nâz u istiġnâ degüldür mâni'-i teşrîf-i bezm
Ġâlibâ ey mâh-rû bizden ḥicâb itdüñ bu şeb

7 Tâbe-gerden ġarḳa-i eşk oldı tâb-ı hicr ile
Nâbî'yi hem-ḥâlet-i rûz-ı ḥisâb itdüñ bu şeb

---

15 S1,102b ; S2,129a ; S3,100a ;Ü,91a;M,78a;A,63b
2 -A
3 Belki eylerdem saña şâyeste hıdmetde ḳuṣûr :
Ḥüsnüñe şâyeste i'zâz itmege taḳṣîr ider A
5 S2,M'de 6.beyit.
6 S2,M'de 5.beyit.

16

Mefâ'îlün Mefâ'îlün Mefâ'îlün Mefâ'îlün

1 Siper dûşında hâle şu'lesin şemşîr ider meh-tâb
O âlât ile şâm iḳlîmini teshîr ider meh-tâb

2 Degüldür hâle çıkmış câmi' içre kürsî-i va'ẓa
Gürûh-ı encüme nûr âyetin tefsîr ider meh-tâb

3 Degül hâle tutup hırmengeh-i çerh üzre bir ġırbâl
Ḥubûbât-ı nücûmı şeb-be-şeb ta'şîr ider meh-tâb

4 İdüp bir sâġar-ı zerrîni zîb-i süfre-i hâle
Felekde Cem gibi bir bezm-i mey taṣvîr ider meh-tâb

5 Eşi''a zer-ḳalem Nâbî devât-ı sîmdür hâle
Anuñla Enverî dîvânını taḥrîr ider meh-tâb

17

Mef'ûlü Fâ'ilâtü Mefâ'îlü Fâ'ilün

1 Ḥubân olurlar encümen-âşûb şeb-be-şeb
Tertîb-i bezm-i vuṣlat olur hûb şeb-be-şeb

2 'Uşşâḳa rûzlarda olan nâzlar olur
Bûs u kenâr zevḳine maḥsûb şeb-be-şeb

3 Derhem olursa kâkül-i cânân 'aceb degül
Olur tekellüfât çü meslûb şeb-be-şeb

4 Aġûşı yaḳdı âteş-i nâz ile rîşümi
Resm oldı sûz-ı kûşe-i cârûb şeb-be-şeb

5 Nâbî ḫayâl-i şi'r dahı şeb bulur niẓâm
Her bezm-i râz çün bulur üslûb şeb-be-şeb

---

16 S1,103a ; S2,129b ; S3,100a ;Ü,91a;M,78b;A,64b
O âlât ile : Bu üslûb ile A

17 S1,103a ; S2,130a;S3,100a;Ü,91a;M,78a;A,64a
4 rîşümi : sînemi A

18
Mefâ'ilün Fe'ilâtün Mefâ'ilün Fe'ilün

1 Derûn-ı ġamzede de neş'e-i şarâb ġarîb
Ḥarâbede görinür şem'-i bezm-tâb ġarîb

2 Nedür o silsile-i ḥalḳadâr ruyuñda
Bihişt içinde olur âlet-i 'aẕâb ġarîb

3 O ḥû-girifte-i cürm-i pey-â-peyüm ki olur
Girerse defter-i a'mâlüme ṣevâb ġarîb

4 Olur mı nev' müfîd olmayınca tâ yek-reng
Ḳalur miyâne-i ṣahbâ-keşânda âb ġarîb

5 Dilüñ düşürme ṣaḳın meh-ruḥân-ı kem-sâle
Ki câhilân arasında ḳalur kitâb ġarîb

6 Miṣâl-i gülbin-i gül-rîḫte şeb-i hicrân
Ḳalur liḥâf-ı ḥacâletde câme-hvâb ġarîb

7 Kelâmı nâ-şinevâyân-ı ḥarfe ṣarf itme
Kerân içinde olur Nâbîyâ ḫiṭâb ġarîb

19
Fe'ilâtün Fe'ilâtün Fe'ilâtün Fe'ilün

1 İtse sencîde kimi ḫaslet-i nîkû-yı edeb
Ref' ider ḫâkdan elbette terâzû-yı edeb

2 Mesnedi zirve-i destâr-ı ser-i raġbet olur
Sünbül-i ter gibi her kimde ki var bûy-ı edeb

---

18 S1,103a ; S2,129b ; S3,100a ;Ü,91b;M,78b;A,64a
4 A'da 5.beyit.
5 A'da 4.beyit.
7 ḥarfe : ḥurûfa A

19 S1,103a ; S2,130a ; S3,100b ;Ü,91b;M,78b;A,64a

3 Şad zebân-ı dehen-i şâne güşâyiş viremez
Öyle muḥkemter olur 'uḳde-i gîsû-yı edeb

4 Ḥamle-i ṭûb-ı ta'arrużdan olur âsûde
Her kim olursa penâh-âver-i bârû-yı edeb

5 Pîş-i Bârîde olur nâ'il-i iḳbâl-i ḳu'ûd
Her kim olmazsa terabbu'-dih-i zânû-yı edeb

6 Her kime olsa mülâḳî şeref-i iḳbâli
Cezb ider cânibine ḳuvvet-i bâzû-yı edeb

7 Pest ider ḥüsnini güstâḫ-nigâhân Nâbî
Herkese keşf-i niḳâb eylese bânû-yı edeb

20

Mefâ'ilün Fe'ilâtün Mefâ'ilün Fe'ilün

1 Şarâba şerm virür âb-ı cân-fezâ-yı Ḥaleb
Şemîm-i Cenneti maḥcûb ider hevâ-yı Ḥaleb

2 Leb-i bütâna olur ḫande-rîz-ı istihzâ
Nemek-sirişte leb-i piste-i feżâ-yı Ḥaleb

3 Buña hevâda 'Irâḳ u 'Acem muḫâlifdür
Ki çâr faṣlı da nev-rûz ider ṣabâ-yı Ḥaleb

4 Esâsı kâv-ı zemînüñ şikest ider şâḫın
O deñlü ser-be-ser-i çerḫdür binâ-yı Ḥaleb

5 Bihişt ḳanda görür ḥüsninüñ temâşâsın
Ṭururken âyîne-i âb-ı dil-güşây-ı Ḥaleb

6 Sezâdur olmaġa zeyn-i mevâlî-i 'ulemâ
Naṣîb olursa kime manṣıb-ı ḳażâ-yı Ḥaleb

7 Nesîm-i 'âfiyetüñ desti şell olur Nâbî
Meded-res olmasa tedbîrine ṣafâ-yı Ḥaleb

---

6 ikbâli :ikrâmı S2,Ü,M,A

20 S1,103b ; S2,130a ; S3,100b ;Ü,91b;M,79a;A,64b
4 Ü,S1,S3'te 5.beyit.
7 'afiyetüñ :'âṭıfetüñ A

21

Mef'ûlü Fâ'ilâtü Mefâ'îlü Fâ'ilün

1 Zülf-i siyâhı şalsa 'iẕâr üzre bî-niḳâb
Eylerdi 'âlemi dil-i 'âşıḳ gibi ḫarâb

2 Luṭfıyla bir piyâle şunaydı o dil-rübâ
Bezm-i ṭarabda eyler idüm kendümi kebâb

3 Çün şâm irişdi meclis-i rindâna sâḳîyâ
Göster maḳâm-ı ḫıdmet içün nice âftâb

4 Kim teşne-i zülâl-i lebüñ oldı ey ṣanem
Ṭufân-ı Nûḥ'ı görse olur çeşmine serâb

5 Şubḥ-ı viṣâl oldı damen-mest bî-ḫaber
Nâbî olur mı dîde-i 'âşıḳda bunca ḫᵛâb

Rubâ'î fî-ḳâfiyeti't-tâ (*)

Nâbî o gül-i bihişt-zîb-i nev-rüst
Olmış çemen-ârâ-yı gülistân-ı nuḫust
Vâ-beste-i re'yi fetḳ ü retḳ-i 'âlem
Kim mâhı şikest eyledi hem itdi dürüst

---

21 **GM,25a**
Rubâ'î:
S1,103b ; S2,130b ; S3,100b ;Ü,92a;M,79a;A,64b
(*)S2
:Rubâ'î S1,S3,M,A
:Ḥarfü't-tâ Ü

22
HARFÜ'T-TÂ

Mef'ûlü Mefâ'îlü Mefâ'îlü Fe'ûlün

1 Dâmânını bast itmededür hırmen-i rahmet
Döndükçe ser-i 'âleme pervîzen-i rahmet

2 Retk itmededür fetk-i girîbân-ı günâhı
Envârdan ibrîşim ile sûzen-i rahmet

3 Ne gâyeti var ne kapanur ne ider imsâk
Kasr-ı kerem-i Hak'da olan revzen-i rahmet

4 Çokdan kurumışdı bu hıyâbângeh-i hestî
Bilseydi hazân n'olduğını gülşen-i rahmet

5 Hâk olsa da Nâbî nice mümkin k'ola mahrûm
Her kim ki ola dest-zen-i dâmen-i rahmet

23
Mef'ûlü Fâ'ilâtü Mefâ'îlü Fâ'ilün

1 Reng-i günâhı eyleyen ebrû-yı magfiret
İtmiş hatâyı şâne-i gîsû-yı magfiret

2 Kâlâ-yı nûra zulmet olur bâ'is-i revâc
Ârâyiş-i günâh iledür kûy-ı magfiret

3 Hâdis mukarin olsa kadîme 'adîm olur
Olmaz güneh mukâbil-i gîsû-yı magfiret

---

22 S1,103b ; S2,130b ; S3,101a ;Ü,92a;M,79a;A,65a
(*)S1,S3,M,A
:İbtidâ-yı Gazeliyât-ı Tâ'iyye S2

23 S1,104a ;S2,130b ;S3,101a;Ü,92a;M,79b;A,65a
2 A'da 5.beyit.
3 A'da 2.beyit.
4 A'da 3.beyit.
5 A'da 4.beyit.

4 Olmaḳda cüst u cûlar yine nâfe-rîz-i şevḳ
Ehl-i Ḥıṭâya teşnedür âhû-yı maġfiret

5 Mevlâ naṣîb iderse görürsin ne neş'edür
Ma'cûn-ı 'afv u raḥmet-i dârû-yı maġfiret

6 Çeşminde cürm ḥüsn-i 'amelden 'azîzdür
Nâbî budur ben añladuġum ḫûy-ı maġfiret

24

Mef'ûlü Fâ'ilâtü Mefâ'îlü Fâ'ilün

1 Bî-ḫâr cürm olurdı gül-i rûy-ı maġfiret
Żımnında olmasa eşer-i bûy-ı maġfiret

2 Eyler cihân-ı ma'ṣiyeti hem-per-i ḥabâb
Emr itse mevc-i kemterine cûy-ı maġfiret

3 İtmez tenezzül olsa cihân ser-be-ser günâh
Vezne 'uluvv-ı ṭab'-ı terâzû-yı maġfiret

4 Yoḳdur gümân-ı cürm dükân-ı vücûdda
K'ola ḥarîf-i ḳuvvet-i bâzû-yı maġfiret

5 Maḥv olmadur vazîfe-i nâ-maḥremân-ı cürm
Keşf eylese niḳâbını bânû-yı maġfiret

6 Aḳdâm-ı küşt-gîr-i kühenden muḫâldür
Olmaḳ güşâde 'uḳde-i zânû-yı maġfiret

7 Nâbî taḥaşşün eyle ki olmaz ḫalel-peẕîr
Çirk-âbe-i ẕünûb ile bârû-yı maġfiret

---

24 S1,104a ; S2,131a ; S3,101a ; Ü,92a;M,79b;A,65a

25

Mef'ûlü Mefâ'îlü Mefâ'îlü Fe'ûlün

1 Bî-cünbiş-i dest ü leb-i destûr-ı 'inâyet
Ḳâbil mi temâşâ-yı ruḥ-ı ḥûr-ı 'inâyet

2 Elbette murâ'ât olunur şarṭ-ı liyâḳat
Mebzûl degül herkese semmûr-ı 'inâyet

3 Olmış ṭutalum çerḥe resâ kûh-ı me'âṣî
Ṣaḥrâ-yı bihişt eyler anı zûr-ı 'inâyet

4 Çoḳ müflis olur rîze-ḫor-ı lezzet-i Mûsâ
Basṭ-ı ni'am-ı nûr idicek Ṭûr-ı 'inâyet

5 Ḳâdir midür iṣbât-ı sevâd itmege 'iṣyân
Ta'yîn-i sipâh eyleyicek nûr-ı 'inâyet

6 A'mâl olamaz baḥre göre ḳaṭre-i nâ-çiz
Ta'dâd ḳabûl eylese maġfûr-ı 'inâyet

7 Nâ-puḫte ḳomaz maṭbâḫ-ı âfâḳda Nâbî
Der-kâr olıcaḳ germî-i tennûr-ı 'inâyet

---

25 S1,104a ; S2,131a ; S3,101b ; Ü,92b;M,79b;A,65b
3 zûr-ı :rûz-ı Ü
4 A'da 6.beyit.
5 sevâd :mevâd S1;A'da 4.beyit.
6 A'da 5.beyit.

26

Mef'ûlü Mefâ'îlü Mefâ'îlü Fe'ûlün

1 Kâsid görinür gerçi ki dükkân-ı ḳanâ'at
Der-kârdur ammâ yine mîzân-ı ḳanâ'at

2 Tercîḥ olınur ni'met-i elvân-ı kibâra
Bir pâre nemeksizce iken ḥân-ı ḳanâ'at

3 Ol bûse-i lebden ki ola renc ile ḥâṣıl
Şîrînter imiş bûs-ı leb-i nân-ı ḳanâ'at

4 İtdüm ḳatı çoḳ 'arṣa-i iḳbâl ile taḥmîn
Geldi bañа vâsi' yine meydân-ı ḳanâ'at

5 İtme heves-i sâye-i bâl ü per-i 'Anḳâ
Güsterde iken sâye-i eyvân-ı ḳanâ'at

6 Hep mes'ele-i mebḥaṣ-ı âsâyiş-i dildür
Taḥṣîl olunan fenn-i debistân-ı ḳanâ'at

7 Teng-i şekeristâna urur ṭa'ne-i telḫi
Żevḳin alana rîze-i enbân-ı ḳanâ'at

8 Ögretdi reh-i cennet-i âsâyiş-i cânı
Pây-ı ṭalebe gûşe-i dâmân-ı ḳanâ'at

9 Bir kenz ki vâ-reste ola dest-i fenâdan
Nâbî degül illâ ki girîbân-ı ḳanâ'at

---

26 S1,104b ; S2,131b ; S3,101b ;Ü,92b;M,80a;A,65b

7 urur :varur S1

27

Mef'ûlü Mefâ'îlü Mefâ'îlü Fe'ûlün

1 Pîşânî-i şevḳuñ ḳadem-i râh-ı necât it
Müjgânuñı cârûb-ı ġubâr-ı 'Arafât it

2 Ṭayy eyle cebînüñle reh-i kûy-ı Ḫudâyı
Ebrûlaruñ âmâde-i feyż-i ḫaṭavât it

3 Dîvân-ı İlâhîde döküp naḳd-i sirişküñ
Ma'mûre-i İslâmuña tecdîd-i berât it

4 Virsün saña 'ömr-i ebedi girye-i ḥasret
Ḫûn-ı dili hem-ḫâṣṣiyyet-i âb-ı ḥayât it

5 Nâbî neye geldüñ ne ṭursun bu maḳâma
Var bârgeh-i Ḫâliḳ'a kesb-i derecât it

28

Fe'ilâtün Fe'ilâtün Fe'ilâtün Fe'ilün

1 Ẓâhir ü bâṭına baḳ hây ile hûyı seyr it
Vaḥdet ü keṡreti gör rûy ile mûyı seyr it

2 Mülk içinde melekûtı göreyüm dirseñ eger
Lafẓda ma'nîye baḳ nâfede bûyı seyr it

3 İmtiyâzuñ sebebin aṣldan isterseñ eger
Ḫâke baḳ dîde-i 'ibretle sebûyı seyr it

4 Bilmek isterseñ eger ḫalḳ-ı cedîdüñ sırrın
Gülşenüñ nâmiyesin gör leb-i cûyı seyr it

5 Noḳṭadan dâ'irenüñ gerdişin it istişhâd
Toḥmınuñ ża'fını gör cirm-i gedûyı seyr it

---

27 S1,104b ; S2,132a ; S3,102a ;Ü,93a;A,66a
5 Ḫâliḳa :Bârîye Ü,A

28 S1,104b ;S2,131b ;S3,102a ; Ü,93a;M,80a;A,65b
5 A'da 6.beyit.
6 A'da 5.beyit.

6 Bâd-pây-i nefes üzre sipeh-i ṣavt-ı ḥurûf
Ṣayd-ı ma'nâ içün eyler tek u pûyı seyr it

7 Mâverâ-yı felege eyle güẕer ey Nâbî
Ḫam-ı çevgân-ı irâdetdeki gûyı seyr it

29
Mef'ûlü Mefâ'îlü Mefâ'îlü Fe'ûlün

1 Evvel dilüñi sîḫ-i ṣadâḳatde kebâb it
Bu meykededen ṣoñra temennâyı şarâb it

2 Eyler çü güẕer naḳş-ı ṣuver-ḫâne-i hestî
Bîdârlıġuñ nâmını ḥâk eyle de ḫᵛâb it

3 Âdâb-ı 'ubûdiyyeti eşcârdan ögreñ
'Aksüñ bile ṭâ'atver-i seccâde-i âb it

4 Âyîne-i idrâküñi ṣâf eyle sivâdan
Mihmân mı gelür ḫâne-i nâ-pâke ḥicâb it

5 Taḥtından olur çehre-nümâ ma'nî-i iḫlâṣ
A'mâlüñe baḳ ḥakk-i emânî-i ṣevâb it

6 Ref' eyle du'â niyyetine destüñi ammâ
Taḳṣîr-i 'ibâdetde ruḫ-ı ṣerme niḳâb it

7 Nâbî birine biñ getirür toḫm-ı ümîdüñ
Teslîm-i tevekkülkede-i cîb-i türâb it

---

6 Bâd-pây-i : Bâd-nây-ı M

29 S1,105a ; S2,131b ; S3,102a ;Ü,93a;M,80b;A,66a

30

Mef'ûlü Mefâ'îlü Mefâ'îlü Fe'ûlün

1 Ne dâde-i mahlûka ne sîm ü zere minnet
Dîvân-ı ezelde yazılan deftere minnet

2 Kaṭ' itmişüz ümmîd-i 'aṭâyâ-yı felekden
İḥsân-ı hudâvend-i cihân-pervere minnet

3 Pâyında bulur şaydını 'Anḳâ-yı tevekkül
İtmez heves-i ṣayd ile bâl ü pere minnet

4 Maḳṣûdları feṯḥ-i der-i ḳal'a-i dildür
İtmez şeh-i iḳlîm-i fenâ leşkere minnet

5 Ümmîd-i nevâl aṣldan it fer'den itme
Âteş var iken eyleme ḥâkistere minnet

6 Âyînedeki 'aksine nâz eyleyen âfet
Bir haftada eyler iki kez berbere minnet

7 Ol bî-ser ü bî-pâya ḥased kim seferinde
Ne pâye ider lâbe ne eyler sere minnet

8 Mestân-ı ser-endâzı ḳomaz itmege Nâbî
Zevḳ-i küleh-i faḳr u fenâ-efsere minnet

---

30 S1,105a ; S2,132a ; S3,102b ;Ü,93b;M,80b;A,66b
6 A'da 7.beyit.
7 A'da 6.beyit ; ḥased kim:ḥüsn kim A

31

Fâ'ilâtün Fâ'ilâtün Fâ'ilâtün Fâ'ilün

1 Emr-i künden olmaġın ṣâdır cemî'-i kâ'inât
Kâf u nûnı eylemiş Ḥaḳ nefs-i ṣun'a beyyinât

2 Virmiş ammâ beyyinâtuñ beynini tevfîḳ içün
Żât-ı bî-'illet 'aceb 'illetle te'nîṣ-i ṣebât

3 Tâ ide ḥâṣṣiyyeti te'ṣîr ṭab'-ı âdeme
Göstere cümle mevâlîd añа rûy-ı iltifât

4 Ya'nî kim insânda ola müctemi' ḥâṣṣiyyeti
Eyleye insânı ḥayvân hem cemâd u hem nebât

5 Kim bu remz-i ḥikmet-âmîzüñ ṭılısmın Nâbîyâ
Feṭḥ iderse çerḥ añа ta'ẓîmen ola iki ḳât

32

Mef'ûlü Mefâ'îlü Mefâ'îlü Fe'ûlün

1 Ḥam itdi ḳadüm hem-çü kemân bâr-ı melâmet
Çün tîr-i hedef tende 'ıyân ḥâr-ı melâmet

2 Ey bülbül-i ṣeydâ n'ideyüm gülşen-i dehri
Besdür bаña sînemdeki gülzâr-ı melâmet

3 Çün lâle-ṣıfat yaḳdı derûnum dil-i şîrîn
Bismilgehüm olsa n'ola kûhsâr-ı melâmet

4 Feryâduma mâni' mi olur ṭa'ne-i aġyâr
Efzûnter ider ṣevḳumı güftâr-ı melâmet

5 Âzâde iken serv-ṣıfat dehrde Nâbî
Ḥam itdi ḳadüm hem-çü kemân bâr-ı melâmet

---

31 S1,290b;S3,101b;Ü,227a;A,238a
(Bu gazel S3 276b'de lugazlar arasında tekrar yazılmıştır.)
5 olur :ola S1,A

32 GM,28a

Rubâ'î fî-ḳâfiyeti's-sâ (*)
Ahreb
Terk-i edeb itme yâr ile eyleme baḥs
Ey reng-i ḥazân bahâr ile eyleme baḥs
Eyler seni de perde-i bülbül gibi çâk
Ey dâmen-i ġonce ḥâr ile eyleme baḥs

ḤARFÜ'S-SÂ (*)

33
Fâ'ilâtün Fâ'ilâtün Fâ'ilâtün Fâ'ilün

1 İtmesün göñlümle mihr-i âsmân merdâne baḥs
Ḥiffet-i endîşedür ḥırmenle itmek dâne baḥs

2 Ḥall-i işkâlinde andan ġayrı yoḳdur mû-şikâf
Gîsû-yı yâr ile şâyânterdür itmek şâne baḥs

3 Perr ü bâlin itmeden ġayrı hevâ-gîr-i fenâ
Sûdmend olmaz iderse şem' ile pervâne baḥs

4 Ḥarf-ı teslîm-i rıżâdur meşreb-i mestân-ı 'aşḳ
İtmez aṣlâ lâ-nüsellimden leb-i peymâne baḥs

5 ḤVâhiş-i sîmîn-berâna pîrlik ma'nî degül
Gencden ġayrı yaḳışmaz itmege vîrâne baḥs

6 Âşinâlıḳ şarṭ-ı fenn-i güft-gû-yı 'aşḳdur
Âşinâlıḳsız getürmez ma'nî-i bîgâne baḥs

7 Ne su'âl ü ne cevâb ü ne delîl ister göñül
Hîç degül Nâbî ṭarîḳ-i merdüm-i dîvâne baḥs

RUBÂ'Î S1,105b ; S2,132b ; S3,102b ;Ü,93b;M,81a;A,66b
(*)S2
:Rubâ'î S1,S3,M,A

33 S1,105b ; S2,132b ; S3,102b ;Ü,93b;M,81a
(*)S1,S3,M,A
:İbtidâ-yı Ġazeliyât-ı Sâ'iyye S2

34

Mef'ûlü Mefâ'îlü Mefâ'îlü Fe'ûlün

1 Dil itse n'ola zülf-i perîşâna teşebbüs
Zencîre ider itse de dîvâna teşebbüs

2 Rûy-ı siyeh ü çirk-i yedidür ḳalan ancaḳ
Gîsûsına itmiş ṭutalum şâne teşebbüs

3 Bî-'aşḳ ḥayât-ı dü-cihân nâ-mutaṣavver
Bî-mâye-i derd eyleme dermâna teşebbüs

4 Engüşt-i girih-beste-i ye's olması yegdür
İtmekden ise zeyl-i le'îmâna teşebbüs

5 İt dest-i çenârı saña âyîne-i irşâd
Bî-berg geçin eyleme dâmâna teşebbüs

6 Reh-yâb olamaz kûr-dilân râh-ı Ḫudâ'ya
Tâ itmeyicek rişte-i Ḳur'ân'a teşebbüs

7 Bûs-ı leb ü deste neden olurdı sezâvâr
Dâmân-ı meye itmese peymâne teşebbüs

8 Terḫîṣ-i duḫûl itmeyicek ṣâḥib-i dîvân
Bî-fâ'idedür va'de-i derbâna teşebbüs

9 Luṭfı 'uḳalâ ṣâḥib-i ẓıldan ider ümmîd
Nâ-dandur iden sâye-i bî-câna teşebbüs

10 Bâzâr-ı emel nâ-sere sermâyesi nâ-yâb
İtsek ne 'aceb dâmen-i ḥırmâna teşebbüs

11 Nâbî ide görsün der-i iḥsân-ı Ḫudâ'da
Erbâb-ı güneh perde-i ġufrâna teşebbüs

---

34 S1,105b ; S2,132b ; S3,103a ;Ü,93b;M,81a;A,67a
5 dâmâna : nâdâna A
6 -Ü
10 -M

35

Mef'ûlü Fâ'ilâtü Mefâ'îlü Fâ'ilün

1 Olmaz ruḥ-ı bütâna raḳam-keş ḳalem 'abes
Çekmez beyâża kâtib-i ḳudret raḳam 'abes

2 Tefhîme miḥnet-i şeb-i hicri nümûnedür
Gîsû-yı mehveşânda degül pîç ü ḫâm 'abes

3 Ḳanda ḳonardı ḫâne be-dûşân-ı kûy-ı ġam
Vaḳf itmemiş ribâṭ-ı ḫarâbâtı Cem 'abes

4 Bir kârvân-ı 'ıyş ü neşâṭuñ ġubarıdur
Olmaz nişeste ḫâṭıruña gerd-i ġam 'abes

5 Aḳvâ-yı şarṭ-ı luṭf maḥallin gözetmedür
İtmez kerîm-meşreb olanlar kerem 'abes

6 Bî-sikke zer ra'iyyet ü meskûk-ı 'askerî
Olmaz bu kâr-ḫânede naḳş-ı direm 'abes

7 Ehl-i hevesle ẓâhir olur farḳı 'âşıḳuñ
Ṣanmañ o şûḫı 'âşıḳa eyler sitem 'abes

8 Gör çıkduġın sühan dehen-i teng-i yârdan
Ẓann itme k'ola ḥarf-i vücûd ü 'adem 'abes

9 Nâbî dökerse böyle güher dökse yâdigâr
Evrâḳ-ı ḫâme dökmese naḳş-ı ḳadem 'abes

36

Gazel-i Nâḳıs (*)

Mefâ'ilün Fe'ilâtün Mefâ'ilün Fe'ilün

1 Nigâh-ı ḫışmına efġân u âh olur bâ'iş
Fiġân-ı vâha da tâb-ı nigâh olur bâ'iş

2 Nigâh-ı germ ile nerm oldı ḳalbi bir miḳdâr
Yaḳînüm oldı ki luṭfa nigâh olur bâ'iş

---

35 S1,106a ; S2,133a ; S3,103a ;Ü,94a;M,81b;A,67a
2 nümûnedür :nümûdedür S2 ;A'da 3.beyit.
4 nişeste-ḫâṭıruña :nişeste-ḫâṭırına S2 ;A'da 4.beyit.
6 'askerî :emrdür S2,emîrdür M,A (Ü'de önce emîrdür yazılmış,sonra da üstü çizilerek "'askerî" şeklinde düzeltilmiş.) 36 S2,133a

Rubâ'î fî-ḳâfiyeti'l-cîm (*)
Ahreb
'Âlem didügin bu nüsḫa-i pür-ḫam u pîc
Kimdür 'acaba me'âlin itmiş taḫrîc
Ben añladugum budur ki her ḥarfinde
Biñ sırrı var ammâ yine hîc ender-hîc

37
ḤARFÜ'L-CÎM (*)
Mefâ'ilün Fe'ilâtün Mefâ'ilün Fe'ilün

1 'Aceb mi şerbet-i dînâr ile iderse 'ilâc
Ṭabi'at-ı emele 'ârıż oldı sûy-ı mizâc

2 Ḥubûb-ı aḫter ile penbe-i seḥâbı gören
Bilür sipihr ne çenberden olduġın ḫallâc

3 Naẓar ḥaḳîḳatedür yoḫsa kim perestiş ider
Girerse câme-i zer-târe ṣûret-i dîbâc

4 Kemîne şarşar-ı idbâra pâydâr olamaz
Çenâr-ı çerḫe çıḳarsa gedû-yı istidrâc

5 Ḳosun sitâreyi Nâbî müneccim âdem ise
Me'âl-i aḥsen-i taḳvîmi itsün istiḫrâc

RUBÃ'Î S1,106a ; S2,133a ; S3,103b ;Ü,94;M,81b;A,67b
(*)S2
:Rubâ'î S1,M,A

37 S1,106a ; S2,133b ; S3,103b ;Ü,94b;M,81b;A,67b
(*)S1,S3
:İbtidâ-yı Ġazeliyât-ı Cimiyye S2
3 Girerse câme-i zer-târe :Girse câme-i nev-târe A
4 Çenâr-ı :Kenâr-ı A

38

Mefâ'îlün Mefâ'îlün Mefâ'îlün Mefâ'îlün

1 Nevâzişkârî-i bîgâne cevr-i âşinâdan geç
Gel ey şûḫ-ı vefâ-düşmen bu vaż'-ı nâ-revâdan geç

2 Degüldür kâr u bâr-ı câh mâni' ḳurb-ı Yezdâna
Ḥaṣîri âlet-i ḳurb itme zâhid bu riyâdan geç

3 Teber-hîzümden alur intiḳâmın âteşüñ ammâ
Sen âhen-dillük itme sebḳat itmiş mâ-cerâdan geç

4 Olursun dâver-i fermân-revâ-yı mülk-i âsâyiş
Hele bir kerre ser-ḥadd-i cedel-hîz-i recâdan geç

5 Ṭutarsañ pendümi ḳalsın şikest-i ḫâṭıruñ ber-câ
Tefâḫur-gûne vaż'-ı imtinân-ı mûmiyâdan geç

6 Füzûndur ma'de-i 'ömr-i 'azîze ḍarrı nef'inden
Nevâl-i devlet-i pâ der-rikâb-ı iştihâdan geç

7 Ṣaḳın dârû-yı teslîm u rıżâdan geçme ey Nâbî
Geçerseñ bâde-i ġavġâ be-dûş-ı iddi'âdan geç

---

38 S1,106a ; S2,133b ; S3,103b ;Ü,94b;M,81b;A,67b
1 cevr-i âşinâdan :vaż'-ı nâ-be-câ A//vaż'-ı: ṭavr-ı A
5 ḳalsın :ṭursun A
6 ḍarrı nef'inden :nef'i ḍarrından A//pâ der-rikâb-ı : pâ der-rikâbe S2,Ü,M

39

Mef'ûlü Fâ'ilâtü Mefâ'îlü Fâ'ilün

1 Şevḳ-i teniyle cûda olup pâre pâre mevc
Âġûşın açdı ḥasret ile ḳadd-i yâra mevc

2 Başṣañ kenâr-ı cûya ḳadem pây-bûs içün
Birbirini başup gelür ey meh kenâra mevc

3 Âġûşa çekdi cû seni ammâ ki reşkden
Cûy-ı sirişk-i dîdede gelmez şümâra mevc

4 Zevḳ-i viṣâl-cûlara âmed-şud itdürür
Ṭurmaz hevâ-yı vaṣluñ ile bir ḳarâra mevc

5 Düşmiş hevâ-yı cism-i laṭifiyle Nâbiyâ
Leyl ü nehâr keş-me-keş-i intiẓâra mevc

40

Mef'ûlü Mefâ'îlü Mefâ'îlü Fe'ûlün

1 Her ḥafta k'ider çünki ḫaṭ-ı yâr temevvüc
İtse n'ola müsevvede-i eş'âr temevvüc

2 Bir şem'-i ḥaḳîḳat ki fürûzân ola dilde
Ṭûr üzre ider lem'a-i dîdâr temevvüc

3 Gösterse o gül-ġonce eger nîm-tebessüm
Şebnemveş ider çeşm-i ḫarîdâr temevvüc

4 Besdür dil-i 'âşıḳda olan sûziş-i endûh
Hîç eylemesün cephe-i dil-dâr temevvüc

5 Yâr inmeyicek zirve-i nâz ü siteminden
İtmiş ṭutalum dîde-i ḫûn-bâr temevvüc

---

39 S1,106b ; S2,133b ; S3,103b ;Ü,94b;M,82a;A,67b
2 ey meh :ey dil S2,M,A

40 S1,106b ; S2,134a ; S3,104a ;Ü,95a;M,82b;A,68a
2 Bir şem'-i ḥaḳîḳat ki firûzân ola dile :
Bir şem'-i firûzân ki ider ḥaḳîḳatle dilde A
5 -S1,S3,Ü

6 Vaṣf-ı dehen-i bûd u ne-bûdında o şûḫuñ
İḳrâra müşâbih ider inkâr temevvüc

7 Nâbî yine cûş eyledi âşâr-ı ma'ânî
Geh böyle ider ḳulzüm-i zehhâr temevvüc

41

Mef'ûlü Fâ'ilâtü Mefâ'îlü Fâ'ilün

1 Mâdâm nâ-güşâde degül perr ü bâl-i mevc
Ḳalmaz nühüfte kevkeb-i câh ü celâl-i mevc

2 Ta'lîm-i inḳiyâddur emr-i iṭâ'ate
Fermân-ı rûzgâra olan imtişâl-i mevc

3 Maḥrûm olur ruṭûbet-i feyż-i bahârdan
Her ḫâk-ı tîre-dil ki degül pây-mâl-i mevc

4 Ser-tâbe-ser süṭûr-ı kitâb-ı ḥayâtdur
Ma'nâ-yı ṣâf-ı luṭf u keremdür me'âl-i mevc

5 Zehhâr nâmı ile olunmazdı baḥr yâd
Dûşında olmayaydı eger peştemâl-i mevc

6 Âsûde ol muḥîṭde tâ olmaġa ḫâlâş
Redd ü ḳabûl keş-me-keşinden mişâl-i mevc

7 Sen ḳanġısını eyler iseñ eyle iḫtiyâr
Birdür bu baḥr içinde yemîn ü şimâl-i mevc

8 Âmed-şudı netîce virür nef'-i bî-şümâr
Olmaz 'abeş sevâḥil ile ittişâl-i mevc

9 Nâbî küdûret-i âyîne ṭab'-ı ṣâfdur
Ḫâk iledür müdâm cevâb ü su'âl-i mevc

---

41 S1,106b ; S2,134a ; S3,104a ;Ü,94b;M,82a;A,68a
4 ser-tâ-be-ser :ser-tâ-ser S2
7 eyler iseñ :ister iseñ M,A

Rubâ'î fî-kâfiyeti'l-hâ (*)

Ahreb

Düşmez ser-i her nâ-sereye sâye-i rûḥ
Her nâ-kese şâyeste degül mâye-i rûḥ
İdrâk-ı ḫired gerdine olmaz vâṣıl
Ber-terdür o deñlü rif'at-ı pâye-i rûḥ

ḤARFÜ'L-ḤÂ (*)

42

Fâ'ilâtün Fâ'ilâtün Fâ'ilâtün Fâ'ilün

1 Bestedür dil gâh ḫandân gâh ceng ü gâh ṣulḥ
Böyledür aḥvâl-i devrân gâh ceng ü gâh ṣulḥ

2 Dehr bâzigâh-ı nerd ü sufre-i şaṭrancdur
Gâh cünbân geh ten-âsân gâh ceng ü gâh ṣulḥ

3 Şâhid-i ṣun'uñ temâşâsında her leyl ü nehâr
Dîdede aḥvâl-i müşgân gâh ceng ü gâh ṣulḥ

4 Fitneye bûd u ne-bûd-ı loḳma bâ'iṡdür k'ider
Bir dehende ṣaff-ı dendân gâh ceng ü gâh ṣulḥ

5 Baḥṡde ġavġa-güẕâr ü terkde râḥat-güzîn
Zeyd ü 'Amr-ı naḥv-ḫᵛânân gâh ceng ü gâh ṣulḥ

6 Ḫalḳ Nâbî gizlik-i ḫâme gibi geh ḫaşm olur
Gâh hem-ḫᵛâb-ı ḳalemdân gâh ceng ü gâh ṣulḥ

Rubâ'î,S1,107a;S2,134b;S3,104a;Ü,95a;M,82b;A,68b
(*)S2
:Rubâ'î S1,S3,Ü,M,A
42 S1,107a;S2,134b;S3,104a;Ü,95a;M,82b;A,68b
(*)S1,Ü,M,A
:İbtidâ-ı Ġazeliyât-ı Ḥa'iyye S2
3 -S2,Ü,M,A
5 S2'de 3.beyit;Ü,M,A'da 4.beyit ;baḥṡde:baḥṡden A

43

Mef'ûlü Mefâ'îlü Mefâ'îlü Fe'ûlün

1 İmdâda irüp ḳâfile-i zûd-res-i ṣubḥ
Emvât-ı ṣebi eyledi iḥyâ nefes-i ṣubḥ

2 Zâġ-ı ṣebi ṣayd itmek içün perveriş eyler
Bir ṭâ'ir-i zerrîn-per ü bâli ḳafes-i ṣubḥ

3 Anı nefes-i haclet ile münkesif itme
Senden budur ey mihr-cebin mültemes-i ṣubḥ

4 Ol rîş-i sepîd ile yine eylemeyüp şerm
Bir beyża uçurmaḳdan uṣanmaz heves-i ṣubḥ

5 Olmazdı aña zîr-i nigîn ser be-ser âfâḳ
Ṣıdḳ olmasa Nâbî nefes-i bâz-pes-i ṣubḥ

---

43 S1,107a;S2,134b;S3,104b;Ü,95b;M,82b;A,68b
1 Zûd-res-i :zûd-ceres-i S1,S3,Ü,A
2 zerrîn-per:zerrîne-per S3
3 Anı :İbni S2,Ü,M /nefes-i :nefesüñ S2,
nefesin M/münkesif :münkeşif Ü,A

44

Fe'ilâtün Fe'ilâtün Fe'ilâtün Fe'ilün

1 Dehrden oldı meger ṭay-şude eyyâm-ı feraḥ
Gerdişe geldügi yoḳ ḫaylî zamân câm-ı feraḥ

2 Yoḳ vücûdı arasañ meclis-i devrânda meger
Ḳonula ba'żı perestârlara nâm-ı feraḥ

3 Öyle ṭâ'ir midür ol kim ola âsânca şikâr
Ḳurmışuz biz ṭutalum dâne döküp dâm-ı feraḥ

4 Görmedük neydügini olduġını gûş itdük
Bir zamân faṣl-ı bahâruñ adı hengâm-ı feraḥ

5 Var mı görmiş 'acabâ olmaduġın ey Nâbî
Mâye-i ṣubḥ-ı keder ḫâtime-i şâm-ı feraḥ

Rubâ'î fî-kâfiyeti'l-ḫâ
Ahreb

Nâ-müşbi' ü bî-devâm iken ni'met-i çerḫ
Bilmem ki nice haẓm olunur minnet-i çerḫ
Elbette bülendi pest ider pesti bülend
Bilsem ki bu gerdişde nedür niyyet-i çerḫ

---

44 S1,107b ;S2,135a;S3,104b;Ü,95b;M,83a;A,68b
2 vücûdı :vücûdın S2,Ü,M
5 olmaduġın:olduġını A

RUBÂ'Î. S1,107b ; S2,135a ; S3,104b ;Ü,95b;M,83a;A,69a

ḤARFÜ'L-ḪÂ (*)

45
Mef'ûlü Mefâ'îlü Mefâ'îlü Fe'ûlün

1 Dil-hᵛâha muvâfıḳ nice mümkin kerem-i çerḫ
Kâmil görinür bir gice ancaḳ direm-i çerḫ

2 Bir zerre penâh eyleyecek sâyesi yoḳdur
Farż eyleyelüm zerden imiş zer-'alem-i çerḫ

3 Mîzân-ı ḥaḳîḳat eger vezn olunursa
Hem-seng olamaz luṭfına cevr ü sitem-i çerḫ

4 Remmâl-ṣıfat bir nice nîlî varaḳ üzre
Çoḳ noḳṭası ammâ ki görinmez raḳam-ı çerḫ

5 Âteşvâre beñzer gibi zîr-i ḳademinde
Bir yirde ḳarâr itdügi yoḳdur ḳadem-i çerḫ

6 Ref'-i ser-i peyvend-i heves çoḳca hünerdür
Dil-düzd iken ârâyiş-i beytü's-ṣanem-i çerḫ

7 Bir daġdaġa-i miḥneti tertîbe sebebdür
Mesmû' degül bî-ġarażâna ni'am-ı çerḫ

8 Perverde idüp ṣoñra nigûn itmeden özge
Bir ġayrı görülmiş mi 'aceb mültezim-i çerḫ

9 Nâbî kime eyler 'aceb iḥsânını itmâm
Mâhında nümâyânter iken bîş ü kem-i çerḫ

---

45 S1,107b ; S2,135a ; S3,104b ;Ü,95b;M,83a;A,69a
(*)S1,S3,M,A
:İbtidâ-ı Ġazeliyât-ı Ḥâ'iyye S2
5 A'da 6.beyit.
6 A'da 5.beyit.
7 miḥneti :miḥnete S1,S3,M,miḥnet-i A //
bî-ġarażâna :ṣufre-i hᵛân-ı A

46
Mef'ûlü Fâ'ilâtü Mefâ'îlü Fâ'ilün

1 Gördüm o şûḫı lebleri rengîn zebânı şûḫ
Güftârı şûḫ nâṭıḳası ḫoş dehânı şûḫ

2 Ser-tâbe-pây nüsḫa-i endâmı dil-nişîn
A'żâsı mu'tedil leb-i şekker-feşânı şûḫ

3 Engüşt-i i'tirâża sezâ bir ḳuṣûrı yoḳ
Ḳaddi güzel sürini münâsib miyânı şûḫ

4 Aḥbâb meclisinde ḥużûr-ı raḳîbde
Ta'rîz-i âşikâresi nâz-ı nihânı şûḫ

5 Şâ'ir olursa ola senüñ gibi Nâbiyâ
Ta'bîri ḫoş nikâtı muḫayyel beyânı şûḫ

47
Fe'ilâtün Fe'ilâtün Fe'ilâtün Fe'ilün

1 'Aks-i âyîne baḳar yâre dem-â-dem küstâḫ
Bu ḳadar görmemişüz olduġın âdem küstâḫ

2 Fikr-i yâr ile ben âmîḫte-i ṣoḥbet iken
Başladı girmege ol ḫalvete de ġam küstâḫ

3 Neş'e-i sâġar-ı Cemdür sebeb-i terk-i edeb
Ḫalḳı böyle niçün ögretdi 'aceb Cem küstâḫ

4 Yâr ile güft ü şenîd içre hirâsânum kim
Gele mâbeyne gire dîdedeki nem küstâḫ

---

46 S1,107b ; S2,135b ; S3,105a ;Ü,96a;M,83b;A,69b
47 S1,108a ; S2,135b ; S3,105a ;Ü,96a;M,83b;A,69b
3 niçün :nice S1

5 Yine vâreste degüldür girih-i hâṭırdan
Pâyuña düşse bile perçem-i pür-ham küstâh

6 Zahm-ı bâṭın yine bâṭından olur vâye-pezîr
Giremez hâne-i zahm-ı dile merhem küstâh

7 Nâbiyâ olmasa maġrûr ḳafâdârî-i mihr
Güllerüñ düşmez idi üstine şebnem küstâh

Rubâ'î fî-kâfiyeti'd-dâl (*)
Ahreb
Eşküm gibi mevc-i derd olmazdı bedîd
Âhum gibi şâm-ı hicr olmazdı medîd
Destâr-ı siyâh-ı şâm-ı hicrüñ ucına
Atılmış olaydı bir iki târ-ı sefîd

Rubâ'î,S1,108a ; S2,135b ; S3,105b ;Ü,96b;M,83b;A,69b
(*)S2 /:Rubâ'î S1,S3
1 bedîd :mezîd S2 /medîd :bedîd S1,Ü,M

HARFÜ'D-DÂL (*)

48

Mefâ'îlün Mefâ'îlün Mefâ'îlün Mefâ'îlün

1 Sipihr-i himmete devr-i ḳamerdür ḥalḳa-i tevḥîd
Riyâż-ı cennete ḥavż-ı şekerdür ḥalḳa-i tevḥîd

2 Gelen mihmânın eyler sîr-çeşm-i ni'met-i vaḥdet
Fenâ şaḥnında ḫ^vân-ı mâ-ḥażardur ḥalḳa-i tevḥîd

3 Ten-i zerrîn ü sîm-i eşkden yapmış yed-i ḳudret
Miyân-ı şâhid-i feyże kemerdür ḥalḳa-i tevḥîd

4 N'ola maḥfûẓ olursa âteş-i 'âlemden eṣḥâbı
Cihâd-ı ekber-i nefse siperdür ḥalḳa-i tevḥîd

5 Virür zîver ḫitâm-ı nâme-i a'mâl-i 'uṣṣâḳa
Nigîn-i dil-nişîn-i nâmverdür ḥalḳa-i tevḥîd

6 'Araḳ her bergine mânend-i şebnem olmış üftâde
Nesîm-i âh açmış verd-i terdür ḥalḳa-i tevḥîd

7 Dimâġ âşufte-i 'aşḳuñ meşâmın itmege ta'ṭir
Medâr-ı micmer-i 'ud-ı eserdür ḥalḳa-i tevḥîd

8 Teṣâvîr ile tezyîn eylemiş ṣûretger-i ḥikmet
Döner şem'-i maḥabbetle fenerdür ḥalḳa-i tevḥîd

9 Olur pâ-kûp-ı câm-ı mâsivâ mest-i ser-endâzı
Leb-i peymâne-i ḫûn-ı cigerdür ḥalḳa-i tevḥîd

10 Miyân-ı âteş-i ṭaḳat-güdâz-ı ġamda cûş eyler
Miṣâl-i pûte-i pür-cûş-ı zerdür ḥalka-i tevḥîd

---

48 S1,108a ; S2,135b ; S3,105b ;Ü,96b;M,83b;A,70a
(*)S1,S3,Ü,M
:İbtidâ-yı Ġazeliyât-ı Dâliyye S2
8 A'da 9.beyit.
9 A'da 8.beyit.

11 Sevâd-ı çâr-sû-yı cân-fürûşân-ı maḥabbetdür
Anuñ'çün dest ber-dest-i digerdür ḥalḳa-i tevḥîd

12 Girilmez girmeyince mesned-i vâlâ-yı 'irfâna
Serây-ı 'âlem-i ma'nâya derdür ḥalḳa-i tevḥîd

13 Feżâ-yı feyżde burc u bedenle bânî-i taḳdîr
Binâ itmiş ḥiṣâr-ı mu'teberdür ḥalḳa-i tevḥîd

14 Dür-i ma'nâ ile cîbi olur ġavvâṣınuñ memlû
Meger gird-âb-ı baḥr-ı pür-güherdür ḥalḳa-i tevḥîd

15 Zemistân-ı riyâ vü zühd-i bârid def'ine Nâbî
Tenûr-ı âteşîn-i pür-şererdür ḥalḳa-i tevḥîd

49

Mef'ûlü Mefâ'îlü Mefâ'îlü Fe'ûlün

1 Âyîne-i rûyına olup 'âşıḳ-ı nâ-şâd
Gül ṣûret-i bülbülden ider nâle vü feryâd

2 Âzâr virür câna velî nef'i muḳarrer
Gûyâ ki naṣîḥat dilidür neşter-i faṣṣad

3 Bî-çeşm-i ḥased leẕẕeti yoḳ ni'met-i câhuñ
Devletlinüñ ârâyişidür dîde-i ḥussâd

4 Şeh leşker ile itmez idi feṭḥ-i memâlik
Ednâdan eger olmasa a'lâlara imdâd

5 Bulmaz ẓafer eṭfâl-i nev-âmûza tekâsül
İtdükçe ḳafâdârlıġın sille-i üstâd

6 Çâk olmaz idi dâmeni nâsuñ nefesinden
Iṭlâḳ feżâsında iken pîrehen-i bâd

---

13 burc u beden :burc-ı beden S2,Ü,M,A /taḳdîr :ḳudret A ; A'da 14.beyit.
14 Ü,M'de 15.beyit;A'da 13.beyit.
49 S1,108b ;S2,136a ; S3,105b ;Ü,97a;M,84a;A,70a

7 Vaḳf itmiş anı Bânî-i nüh-bâm-ı semâvât
Bir kimseye mülk olduġı yoḳ süllem-i a'dâd

8 Bir âhen iken şöhreti ġâlib zer ü sîme
'Aşḳ ehline yâr olmaġ ile tîşe-i Ferhâd

9 Ṣarrâflıḳ itmek gibidür ceng yanında
Bâzîçe-i ṣaṭranca göre bâzî-i nerrâd

10 Ol rû-siyehüm kim yazıcaḳ ḥarf-i vücûdum
Şerm eyledi ref'-i serine hâme-i îcâd

11 Şimden girü düşmez saña vaṣf-ı mey ü maḥbûb
Nâbî dehen-i hâmeñi ḳıl ḥikmete mu'tâd

50

Fâ'ilâtün Fâ'ilâtün Fâ'ilâtün Fâ'ilün

1 İnşirâḥ-ı sînedür gül-geşt-i ṣaḥrâdan murâd
İnkişâf-ı 'uḳde-i dildür temâşâdan murâd

2 'Acze ḥaml itmek hişâl-i 'afv u ḥilmi cehldür
Lezzet-i âsâyiş-i dildür müdârâdan murâd

3 Luṭf u ḳahr-ı yar cümle 'âşıḳa yeksân iken
Yâ nedür ey sâde-dil bilsem bu ġavġâdan murâd

4 Ḥaddi deñlü itmedür sîr-âb ber-vefḳ-i murâd
Herkesüñ cûy-ı murâdın böyle icrâdan murâd

5 Mevcler saṭr ü şikenler lafẓ ü ḳaṭre noḳṭadur
Lû'lu-yı mefhûmdur te'lîf-i deryâdan murâd

6 Noḳṭa her ṣûretde ḥarfe olduġın mebde' bilen
N'olduġın idrâk ider sırr-ı süveydâdan murâd

---

7 nüh-bâm-ı :nüh saḳf-ı S1;A'da 9.beyit.
8 A'da 10.beyit.
9 A'da 7.beyit.
10 A'da 8.beyit.

50 S1,109a ; S2,136b ; S3,106a ;Ü,97a;M,84b;A,70b

7 İntifâ'-ı berg ü şâḫ ü mîve-i a'mâldür
Mezra'-ı imrûz u ḫirmengâh-ı ferdâdan murâd

8 Ḥüsnini bî-gâneden ḥıfẓ âşinâya 'arżdur
Ehl-i nefse ḫᵛân-ı kevni iẕn-i yaġmâdan murâd

9 Cismden rûḥ u ṣadefden dür şecerden mîvedür
Ṣanmañ ey ẓâhir-perestân lafẓı ma'nâdan murâd

10 'Aḳl ü nefsüñ keşf-i sırr-ı perde-i taḥḳîḳdür
Çâk-i zeyl-i Yûsuf u dest-i Züleyḫâdan murâd

11 Bir ġalat ta'bîrdür kim Nâbiyâ ma'nâsı yoḳ
Kim ki taḥṣîl-i ṣafâdur dirse dünyâdan murâd

51

Fâ'ilâtün Fâ'ilâtün Fâ'ilâtün Fâ'ilün

1 Nev-bahâruñ maḳdeminden geşt-i gülşendür murâd
İ'tidâl-i faṣldan âsâyiş-i tendür murâd

2 Ârzû-yı dâġ iderse sîne-i 'âşıḳ n'ola
Reh-güẕâr-ı yâra feth-i çeşm-i revzendür murâd

3 Dil midür ol dil k'ola maḥrûm-ı sûz u tâb-ı 'aşḳ
Kim alur zeytûn-ı ḫâmı deste revġandur murâd

4 Tengdür vâdî-i ye's ü pehn meydân-ı ümîd
Nâ-mûrâdî kûçe-i tarîk ü rûşendür murâd

5 Anda istiġnâ var ammâ bunda züll-i bendegî
Nâbiyâ terk-i murâd itmekden aḥsendür murâd

---

7 imrûz:imrûza S2
8 Ehl-i nefse:Ehl-i gürsine M
9 cismden:cismdür S1
51 S1,109a ; S2,137a ; S3,106a ;Ü,97b;M,84b;A,70b
3 ol dil k'ola :dil ki ola S2,Ü
4 tarîk ü :tarîk-i S1,S3,Ü,A

52

Fe'ilâtün Fe'ilâtün Fe'ilâtün Fe'ilün

1 Ye'sdür vâsıṭa-i cünbiş-i mîzân-ı ümîd
Ye'sden ġayrı nedür mâye-i dükkân-ı ümîd

2 Satr-ı evvelde ẓuhûr eyledi lafẓ-ı âmid
Olıcaḳ fâl-güşâyende-i dîvân-ı ümîd

3 Bir gün olur ki olur çâşnigeh-i çeşn-i neşâṭ
Ḍaḥve-i rûzeye hem-reng ise de ḫ^vân-ı ümîd

4 Gîsû-yı re's-i terâşîdeden aḥsen görinür
Olsa berhem-zededen zülf-i perîşân-ı ümîd

5 Evvelâ vesvese-i ye'sden ol müsta'viz
Besmeleyle olasın ṣoñra sebaḳ-ḫ^vân-ı ümîd

6 Yine medḫal bulur âmîziş-i gerd-i teşvîş
Olsa da zâd-ı tevekkülle pür-enbân-ı ümîd

7 Ḳanı ol gün ki ola dest-zed-i kîse-berân
Ṭoldı naḳdîne-i ḥırmân ile cüzdân-ı ümîd

8 Nüsḫa-i ye's ü ümîd olduġın añla 'âlem
Yâ ser-i ye's ü elifdür ser ü sâmân-ı ümîd

9 Meges-i ye'sden ey Nâbî keder-yâb olma
Dest-i cûd-ı ḥaḳ iken mirvaḥa cünbân-ı ümîd

---

52 S1,109a ; S2,137a ;S3,106b;Ü,98a;M,85a;A,71a

4 ahsen :ehven S2//ber-hemzededen :ber-hemzedede S2,M, ber-hemzede-i A
6 âmîziş-i :âmîzişe S2,Ü,M
8 Yâ ser-i ye's ü :Tâ ser-i ye's-i A

53

Mefâ'ilün Fe'ilâtün Mefâ'ilün Fe'ilün

1 Peyâm-ı müjde-i luṭfa güşâde gûş-ı ümîd
Libâs-ı himmete âmâde püşt ü dûş-ı ümîd

2 Urur sefîne-i ârâmı sâḥil-i ye'se
Bir iki gün daḫı limânlamazsa cûş-ı ümîd

3 Nümûne oldı derûnum tenûr-ı ṭûfâna
Nefes nefes feverân itmedin ḫurûş-ı ümîd

4 Dem-â-dem itmede germ-âbe-i ḫayâlümde
Ten-i bürehnesini ye's câme-pûş-ı ümîd

5 Ḳarâr gördügi yoḳ gûsfend-i evḳâtum
Remîde eylemeden Nâbiyâ vuḥûş-ı ümîd

---

53 S1,109b ; S2,137a ; S3,106a ;Ü,97b;M,85b;A,71b

54

Mef'ûlü Mefâ'îlü Mefâ'îlü Fe'ûlün

1 Ma'mûre-i dilde olamaz cân müte'addid
Bir taḫtda ne mümkin ola sulṭân müte'addid

2 Ne menzil alur ne olur âsârı be-dîdâr
Olursa ser-i tîrde peykân müte'addid

3 Ḫubânuñ olur merḥamet-i ṭab'ına şâhid
Olmazsa eger çâk-ı girîbân müte'addid

4 Gir gerdişe ṭullâbveş ey çeşm-i hevesnâk
Gül-geşte ḫırâm eyledi ḫûbân müte'addid

5 Ḳalmaz yine düzdîde-nigeh maṣlaḥatından
Olmış ṭutalum çeşm-i nigehbân müte'addid

6 Âşûbgeh-i miḥnet olur kûçe-i dilber
Böyle olıcaḳ 'âşıḳ-ı nâlân müte'addid

7 Nâbî olamaz her güle bir bülbül-i maḥşûş
Cânân olur ammâ olamaz cân müte'addid

---

54 S1,109b ; S2,137b ; S3,106b ;Ü,97b;M,85a;A,71a
1 Bir :Bu S1,S3 /ne mümkin :mümkin mi S1,S3,Ü,M,A

55

Mef'ûlü Mefâ'îlü Mefâ'îlü Fe'ûlün

1 Olmazdı bu gûne dil-i ḥayrân müterediddid
Vaż'ında eger olmasa cânân müterediddid

2 Leb zikrde ammâ ki göñül fikr-i cihânda
Ḳaldı arada subḥa-i mercân müterediddid

3 Sâ'atdeki raḳḳâṣ gibi dil ṭapış eyler
Olmaz da n'olur ṭab'-ı peşîmân müterediddid

4 Ne lüccede var emn ne sâḥilde 'aceb mi
Mânende-i mevc olsa dil ü cân müterediddid

5 Ṣâḥib-güher-i genc-i denî düzd-i tehî-dest
Ġafletde teyaḳḳuẓda nigehbân müterediddid

6 'Afvuñda 'azâbuñ daḥı aḥkâmı muḥaḳḳaḳ
İbrîḳ-i vużû kûze-i mestân müterediddid

7 Fikr eylemede keşme-keş-i redd ü ḳabûlı
Nâbî süḥan-ı nâdire-sencân müterediddid

Rubâ'î fî-ḳâfiyeti'z-zâl (*)

Dil var ki olur ṭûl-i emelden mültez
Dil var ki olur ḥüsn-i 'amelden mültez
Yek-ṭavr degül maḳâṣıd-ı ḫalḳ-ı cihân
Kimisi ṭaleb kimi keselden mültez

---

55 S1,109b ; S2,137b ; S3,107a ;Ü,98a;M,85a;A,71b
3 A'da 5.beyit.
4 A'da 6.beyit.
5 A'da 3.beyit.
6 A'da 4.beyit.
S1,110a ;S2,138a ;S3,107a ;Ü,98a;M,85b;A,71b
(*)S2 /:Rubâ'î S1,S3,Ü,M

ḤARFÜ'Ż-ŻÂL (*)

56

Mefâ'ilün Fe'ilâtün Mefâ'ilün Fe'ilün

1 Egerçi bî-şek olur żevḳ-i vaṣl-ı yâr leżîż
Velîk baña gelür andan intiẓâr leżîż

2 Dem-i viṣâl girîzân olursa yâr ne ġam
Ne hoş meseldür olur ṭu'me-i şikâr leżîż

3 'Uluvv-ı rütbe bize i'tibârsızlıḳdur
Gelürse pâye-perestâna i'tibâr leżîż

4 Şeb-i firâḳda feryâd telhdür yohsa
Olur mecâlis-i vuṣlatda âh u zâr leżîż

5 Remîde-dillerüñ el gölgesiyle ḳâni'dür
Müsâfirâne gelür sâye-i çenâr leżîż

6 Benüm mizâcuma ma'cûn-ı ṣabr nâfî'dür
Gelürse ġayre eger câm-ı hoş-güvâr leżîż

7 Nihâdı pâk olan erbâb-ı ṭab'uñ ey Nâbî
Gelür meżâḳına eş'âr-ı âbdâr leżîż

---

56 S1,110a ; S2,138a ; S3,107a ;Ü,98a;M,85b;A,71b
(*)S1,S3,Ü,M
:İbtidâ'-ı Ġazeliyât-ı Żâ'iye S2

57

Mef'ûlü Mefâ'îlü Mefâ'îlü Fe'ûlün

1 Hûbân-ı sitemkâr cefâdan müteleẕẕiẕ
'Uṣṣâḳ-ı dil-figâr rıżâdan müteleẕẕiẕ

2 Esbâb-ı teḥâlüfle bulur ḥalḳ tesellî
Her birisi bir gûne ṣafâdan müteleẕẕiẕ

3 Yek-laḥt meger ḥalḳ-ı cihân ehl-i hevâdur
Yoḳ görmedügüm bâd-ı hevâdan müteleẕẕiẕ

4 Ekṣer görilen ḥalḳ giriftâr-ı ḫodîdür
Nâdir bulunur nâm-ı Ḥudâdan müteleẕẕiẕ

5 Dûr eylemesün sâyesin erbâb-ı recâdan
Her naḥl k'ola neṣv ü nemâdan müteleẕẕiẕ

6 Dünyâya idüp dâ'iye-i aḫẕ sirâyet
Kem-yâftedür ẕevḳ-i 'aṭâdan müteleẕẕiẕ

7 Râżıyuz eger olsa da her şehrde Nâbî
Bir kes k'ola feryâd-ı gedâdan müteleẕẕiẕ

Rubâ'î fî-kâfiyeti'r-râ (*)

Ahreb

'Âlem ki Ḥaḳuñ ṣanâyi'-i muṭlaḳıdur
Her ẕerre bir âftâbınuñ mülḥaḳıdur
Ẓulmet ki ġıyâb-ı şemsden ḥâṣıl olur
Şemsüñ yine âyînesidür revnaḳıdur

---

57 S1,110a ; S2,138a ; S3,107b ;Ü,98b;M,86a;A,72a
5 A'da 6.beyit.
6 A'da 5.beyit.

RUBÂ'Î. S1,110b ; S2,138b ; S3,107b ;Ü,98b;M,86a;A,72a
(*)S2 / :Rubâ'î S1,S3,Ü,M,A
2 şemsden :şafaḳdan A

HARFÜ'R-RÂ (*)

58

Mef'ûlü Fâ'ilâtü Mefâ'îlü Fâ'ilün

1 Mevc-i murâd bâde-i cân-perverümdedür
Ḥarf-ı neşâṭ zîr-i leb-i sâġarumdadur

2 Bâz-ı şikâr-gîr-i çerâgâh-ı himmetüm
Kâm-ı dü-kevn cünbiş-i bâl ü perümdedür

3 Benden şoruñ ḥaḳâyıḳ-ı esrâr-ı 'âlemi
Te'lîf-i râz-nâme-i dehr ezberümdedür

4 Âhumdadur kilîd-i ṭılısmât-ı genc-i rûḥ
Âb-ı ḥayât lücce-i çeşm-i terümdedür

5 Nâbî ider şükûfeleri dehri 'ıṭrnâk
Bâġ-ı bihişt ḫâṭır-ı nâzikterümdedür

59

Mef'ûlü Fâ'ilâtü Mefâ'îlü Fâ'ilün

1 Şevḳ-i ruḫuñla dîdeye feyż-i seḥer gelür
Fikr-i ḫaṭuñla murġ-ı dile bâl ü per gelür

2 Ey meh leyâl-i vesvese-ḫîz-i firâḳda
Sen gelmeyince ḫâṭıra görseñ neler gelür

3 Bir 'arṣada muraḫḫaṣ-ı pervâzdur göñül
Kim murġ-ı bî-ḳarâr-ı nigeh beste-per gelür

4 Lezzetden olma telḫî-i ẓâhirle nâ-ümîd
Deryâ ile sefîne sefîne şeker gelür

5 Bu kârgâh-ı 'adl-ı İlâhîde Nâbiyâ
'Iyş ü keder muḥasebede ser-be-ser gelür

---

58 S1,110b ; S2,138b ; S3,107b ;Ü,98b;M,86a;A,84b
(*)S1,S3,Ü,M,A /:İbtidâ-yı Ġazeliyât-ı Râ'iyye S2
2 A'da 3.beyit.
3 A'da 2.beyit

59 S1,110b ; S2,138b ; S3,108a ;Ü,103b;
M,87a;A,82a

60

Mefâ'îlün Mefâ'îlün Mefâ'îlün Mefâ'îlün

1 Ne hoşdur 'âşıḳa aġyâr beyninde ḥimâyetler
Nihânîce nevâziş âşikârâca nikâyetler

2 İder îrâş-ı vaḥşet ḥubb-ı ca'lî ṣoḥbet-i resmî
Nemek-sây-ı kebâb-ı üns ü ülfetler ẓarâfetler

3 Egerçi vaż'-ı sengîndür düşen meh-rûlara ammâ
Virür çoḳ ḥüsn vaż'-ı lâ'übâlîler sefâhetler

4 Ele evḳât-ı 'ömrüñ girdügiyle çıḳduġı birdür
Degül zencîrlerle żabṭa ḳâdir vaḳti sâ'atler

5 Ḫaṭ-ı nev-ḫîzinüñ maẓmûnını isterseñ ey Nâbî
Zevâle yüz ṭutar iḳbâl ile geçmiş ḥikâyetler

61

Mefâ'îlün Mefâ'îlün Mefâ'îlün Mefâ'îlün

1 Cihânda kalmamaġla şekveye şâyeste ḥâletler
İderler şimdi dîvânda zemistândan şikâyetler

2 O deñlü şaldı berf-i bî-emân kevne bürûdet kim
Miyân-ı 'âşıḳ u mâ'şûḳa yol bulmaz maḥabbetler

3 Cihânı incimâd itdi iḥâṭa ḫavfum andandur
K'ide żımn-ı cevâhirde olan âba sirâyetler

4 O gûne eyledi âsâr-ı sermâ 'âleme te'sîr
Ki virmez ṭoñdurur şimdi kime virseñ emânetler

---

60 S1,110b ; S2,138b ; S3,108a ;Ü,117a;M,87a;A,77b
1 beyninde:yanında A // nikâyetler :şikâyetler A
2 Ü,A'da 3.beyit.
3 Egerçi vaż'-ı sengîndür düşen meh-rûlara ammâ : Egerçi vaż'-ı sengîn ḫûb-rûyâna sezâ ammâ S2,M ; Ü,A'da 2.beyit.
4 ele : ola Ü,A

61 S1,111a ; S2,139a ; S3,108a ;Ü,104b;M,87b;A,78a
2 maḥabbetler : mürûdetler S1
3 Ü'de 4.beyit.
4 Ü'de 3.beyit; o gûne :o deñlü A

5 Binâ-yı 'ahd-ı hûbân gibi te'sîr-i bürûdetden
Buz üstinde ṭurur hep şimdi bünyân-ı ṣadâḳatler

6 Ṣular üstinde reftâr itmeden ġayre degül ḳâdir
Bu demde şeyhlerden olsa da şâdır kerâmetler

7 Yah üzre berf püşt-i âyine göstermeden Nâbî
Bürûdetden ider rû gerdiş-i halḳa işâretler

62

Mefâ'ilün Fe'ilâtün Mefâ'ilün Fe'ilün

1 Ne çerh-i ḥüsne senüñ gibi mâh-pâre gelür
Ne kûy-ı 'aşḳa benüm gibi nâbe-çâre gelür

2 Ne dem ki fikr-i nevâziş derûn-ı yâre gelür
Hayâli müjde-i tab'-ı ümîdvâre gelür

3 Bisâṭ-ı mâliş-i rûyiyle cânib-i pâdan
'Akîb-i bezmde çârûb i'tizâre gelür

4 Olur sebük-seri-i cûda farḳ-ı naḳş u ziyâd
Ferâh ḥavṣaladur baḥr bir ḳarâra gelür

5 Ḥicâb-ı 'ârıż-ı ma'nî olan ḥurûf u nuḳaṭ
O lüccenüñ has u hâṣâkidür kenâre gelür

6 Münâfıḳâne yürür nîm-hand-i istihzâ
Ṣadâ-yı hande-i ihlâṣ âşikâre gelür

7 Atar kenâreye baḥr-ı muḥîṭ-i raḥmetden
O mevc-i ye's ki ṭab'-ı günâhkâre gelür

8 Degül me'âli tecezzî-pezîr ey Nâbî
Egerçi ṣûret-i elfâẓ pâre pâre gelür

---

62 S1,111a ; S2,139a ; S3,108a ;Ü,98b;M,87b;A,82a
1 -S2,M,A
2 -Ü
4 olur :gelür Ü/naḳṣ : naḳż S1,S3
7 kenâreye :kenâre-i S2,M

63

Fe'ilâtün Fe'ilâtün Fe'ilâtün Fe'ilün

1 Görmedük görmişi bir zevḳ u ṣafâdur ki gider
Görenüñ ġâyeti yoḳ renc u 'anâdur ki gider

2 Bâġ-ı kevn olmaya âmâde-i târâc-ı ḫazân
Naẓar-ı ḫalḳda bir neşv ü nemâdur ki gider

3 Birbirin ṭurma te'âḳubda celâl ile cemâl
Sâḥa-i devrde bir ṣubḥ u mesâdur ki gider

4 Mümkinüñ faḳrı ile vâcibüñ istiġnâsın
Gösterür 'âleme bir faḳr u ġınâdur ki gider

5 Cümle eczâ-yı cihân 'âşıḳ-ı yek-dîger iken
Gül ü bülbül diyü bir ṣıyt u ṣadâdur ki gider

6 Ṭurfe bir lafẓ ki ma'nâsını ḥall itmiş yoḳ
Dehen-i ḫalḳda bir luṭf u 'aṭâdur ki gider

7 Aṣl u fer'üñ ider esrârını Nâbî iş'âr
Mezra'-ı kevnde bir berg ü nevâdur ki gider

---

63 S2,139a (der-kenâr)

64

Mefâ'îlün Mefâ'îlün Mefâ'îlün Mefâ'îlün

1 Benüm ṣarrâf-ı şehr-i râz dükkânum dehânumdur
Devâtum kîse taḫtam ṣafḥa engüştüm zebânumdur

2 Ben ol meşşâte-i dûşîze-i ḥüsn-i beyânum ki
Sevâd-ı dîde-i âhû-yı ma'nâ sürmedânumdur

3 Süveydâ gibi çıḳmaḳ ṣafḥa-i dilden ne mümkindür
Benüm ol ḥâl-i müşgîn ḫayliden ḫâṭır-nişânumdur

4 Sipâh-ı ġamla peykâr itmege yoḳ niyyetüm yoḫsa
Benüm gülşende her şâḫ-ı ḫamîde bir kemânumdur

5 Olaldan nâ'il-i gencîne-i esrâr-ı insânî
Kevâkib dîdebânumdur melekler pâsbânumdur

6 Taḥammül zillet-i hicrâna güçdür yoḫsa cânândan
Şeref-yâb-ı 'itâb-ı girye-ḫîz olmaḳ ne cânumdur

7 Tenezzüldür teraḳḳî ġurfe-i ḳaṣr-ı ḥayât üzre
Nefes pâyumdur evḳât-ı ḥayâtum nerdübânumdur

8 Ḳuvâya geldi ża'f u cism muḫtellü'n-niẓâm oldı
Perîşânî-i pîrî fitne-i âḫir zamânumdur

9 Cihânı ben gülistân-ı ḥaḳîḳat bilmişüm Nâbî
Benüm her gird-bâd-ı deşt bir serv-i revânumdur

---

64 S1,111a ; S2,139b ; S3,108b ;Ü,99a;M,88a;A,74a
1 taḫtam safḥa :taḫta safḥam S2
3 A'da 4.beyit.
4 A'da 3.beyit.
6 -A

65

Mef'ûlü Fâ'ilâtü Mefâ'îlü Fâ'ilün

1 Sittîn irişdi ey dil inâbet zamânıdur
Ser-germî-i hevâdan ifâḳat zamânıdur

2 Fırṣat giçer telâfî-i mâ-fât vaḳtidür
Nefs-i hevâ-perestî melâmet zamânıdur

3 Dök cûy-bâr-ı eşküñi ḥâk-i ḍarâ'ate
Sîr-âbî-i nihâl-i nedâmet zamânıdur

4 Bâzûlaruñda ḳalmadı âġûşa iḳtidâr
Sâde müşâhedeyle ḳanâ'at zamânıdur

5 Aḥlâṭ-ı ma'ṣiyetle 'alîl oldı cân-ı zâr
Ey 'afv-ı çâre-sâz 'inâyet zamânıdur

6 Oldı beyâż-ı ṣubḥ gibi mûy-ı ser sefîd
Ey ḥurfe-çeşm uyan ki 'ibâdet zamânıdur

7 Tâ key sefer mesâlik-i 'işyâna Nâbiyâ
Seccâde-i 'amelde iḳâmet zamânıdur

66

Mefâ'îlün Mefâ'îlün Mefâ'îlün Mefâ'îlün

1 Serüm üstinde ḳat ḳat dûd-ı âh eflâke dönmişdür
Ġubâr-ı ġam göñülde tûde tûde ḥâke dönmişdür

2 Ḳurutdı tâb-ı ġam cismüm yem-i eşk itdi ser-gerdân
Tenüm gird-âb içinde devr ider ḥâşâke dönmişdür

---

65 S1,111b ; S2,139b ; S3,108b ;Ü,99a;M,88a;A,94a
5 zâr : nizâr M
66 S1,111b ; S2,139b ; S3,109a ;Ü,99a;M,88b;A,93a

3 Dile resm itmeden naḳş-ı ḫayâlin gördügi şuḫuñ
Derûn-ı pür-heves mecmû'a-i ḥakkâke dönmişdür

4 Revâc-ı zühdi gör taṣvîr iderken meclis-i 'işret
Muṣavvirler elinde ḳıl ḳalem misvâke dönmişdür

5 Ser-engüştümdeki nâḫundan özge nuḳre girmez hîç
Benüm cîb-i ümîdüm kîse-i dellâke dönmişdür

6 Ḥaḳîḳat üzre aġlar inler ey Nâbî 'aceb nâ-yâb
Sirişk-i 'aşḳ şimdi gevher-i idrâke dönmişdür

67
Mefâ'îlün Mefâ'îlün Mefâ'îlün Mefâ'îlün

1 Hevâ-yı dil-berân ḫûy-ı dil-i bî-iḫtiyârumdur
Ḳapılmaḳ pençe-i ḫurşîde şebnem gibi kârumdur

2 Kemân-ı ḳısmet olursa müsâ'id bâzû-yı baḫta
Ne deñlü ḳaçsa da ol âhû-yı vaḥşî şikârumdur

3 Şeb-i dûr u dırâz u teng ü târ-ı ye's ü hicrândan
Bana viren tesellî ḫâṭır-ı ümmîdvârumdur

4 Ne mümkin pençe-i bâd-ı bahâra pâydâr olmaḳ
Benüm pîrâhen-i gül perde-i nâmûs u 'ârumdur

5 Ḳarâr itmem dıraḫt-ı bîḫdâr olsam da ey Nâbî
Benüm ebrû-yı ḫûbân tîşe-i kûh-ı vaḳârumdur

---

3 şuḫuñ:mâhuñ S2,M//derûn-ı pür-heves:dil-i pür-ârzû
5 -S1,S2,S3,Ü,M
6 aġlar : añlar Ü,M,A

67 S1,111b ; S2,140a ; S3,109a ;Ü,99b;M,88b;A,95a

443

68

Mefâ'ilün Fe'ilâtün Mefâ'ilün Fe'ilün

1 Tenüm ki dest-ḫoş-ı pîç ü tâb-ı 'illetdür
Firâş-ı saḥa-i germ-âbe-i ḥarâretdür

2 Ġurûr-ı cünbiş-i Buḳrâtiyânesi ṭursun
Faḳaṭ likâsı ḥakîmüñ marîże sıḳletdür

3 Ne ḥâl ise çekilür vaż'-ı cân-ḫırâş-ı ṭabîb
Ol ârzû ile kim 'aḳıbet selâmetdür

4 Bir elde kâse-i şerbet bir elde neşter-i faṣd
Nedür bu aḫz u 'aṭâ bu ne ṭurfe 'âdetdür

5 Mizâclarda ẓuhûr-ı 'ilel gehî Nâbî
Lisân-ı ḥâl ile tefhîm-i ḳadr-i ṣıḥḥatdür

69

Fe'ilâtün Fe'ilâtün Fe'ilâtün Fe'ilün

1 Ruḫ-ı zîbâsını vaṣf eyler isem şem' utanur
Ḳad-i bâlâsını yâd eyler isem söz uzanur

2 Ṣafvet-i sîne-i sîmînin idersem taḳrîr
Ma'desi âb-ı ḥayâtuñ ḥasedinden bulanur

3 Çerḫ kec-revlügi terk itdi disem kim diñler
Dil-berân meyl-i vefâ itdi disem kim inanur

4 Gird-i lebde ḫaṭ-ı nev-ḫîzini taḥrîr itsem
Ḥâmenüñ lezzet-i taḥrîrden aġzı ṣulanur

5 Dil-şikenliklerini muḥtesibüñ naḳl itsem
Ḳorḳusından ḫum-ı ser-beste-i mey ḳan ḳaşanur

---

68 S1,112a ; S2,140a ; S3,109a ;Ü,99b;M,88b;A,73b
1 Firâş-ı : Ḫırâş-ı A

69 S1,112a ; S2,140b ;S3,109a ;Ü,116a;M,89a;A,85b

6 Nev-bahâr-ı ruḥı bulduḳça terakkî o gülüñ
Şerm ile mihr-i cihân-tâb uzaḳdan ṭolanur

7 Ḥᵛâbda bûsesin almaḳ nice mümkin zîrâ
Bûsenüñ sâyesi ruḥsârına düşse uyanur

8 Ḳalmaz ebrûda girih terk-i 'itâb eylese yâr
Resmdür ceng ḥitâmında kemânlar yaṣanur

9 O ḳadar nâzik ü nerm iken o ṣûḥuñ bedeni
Bu ḳadar sûz u niyâza ne 'aceb pek ṭayanur

10 Ehl-i 'aşḳ olmaġ ile ṭab'ları sâzlaruñ
Biri âvâz idicek cümlesi birden boşanur

11 Her ne bu sa'at-i mînâ-yı cihânda var ise
Dikḳat itseñ bir ucı gerdiş-i çerḫe ṭayanur

12 Ṭıfl-ṭab' olmadadur pîr-i felek gitdükçe
Tâze bâzîçeye tîz mâ'il olur tîz uṣanur

13 Lebi bî-ḫande ḳalur ḫaṭṭı gelen ḫubânuñ
Bir sarâyuñ gidicek devleti bâbı ḳapanur

14 Cismden her biri 'ârî vü ne-dâniste iken
'İlm-i ma'nâyı hemân gördügi sâ'atde tanur

15 Çoḳ fedâ eylese 'uṣṣâḳını ol ṣûḥ n'ola
Anda ol ḥüsn ki var 'âṣıḳını tîz ḳazanur

16 Ney nefes ṣevḳi ile dâ'ire-i 'âlemde
Ḳuşaġın künc-i 'ademde nice yirden ḳuşanur

17 Beytler yapmada mi'mâr-ı ḳalem ey Nâbî
Bu fenâ ṣafḥasını cây-ı iḳâmet mi ṣanur

---

17 yapmada mi'mâr-ı ḳalem :yapmadadur turma ḳalem S2,M,A

70

Fe'ilâtün Fe'ilâtün Fe'ilâtün Fe'ilün

1 Gerçi gencîne-i 'âlemde cevâhir bulunur
Cevher-i zât ile ârâste nâdir bulunur

2 Hünerüñ var ise bir şehrde bir 'ârif bul
Yohsa her ḳaryede bir nice bahâdır bulunur

3 Sâḥa-i sîne bir endîşeden olmaz ḫâlî
Tekyedür tekyede elbette müsâfir bulunur

4 Her zamân ḫâṭıra endîşe-i râḥat gelmez
'Âdet-i şehr budur mü'min ü kâfir bulunur

5 Güç neşâṭuñ ḳademin ḳalbe alışdurmaḳdur
Yohsa ġam her ne zamân istese ḥâżır bulunur

6 Var ise dâ'ire-i meclis-i 'âlemde neşâṭ
Yine peymâne-i merd-efkene dâ'ir bulunur

7 Ṣâf-dil bir faḳaṭ âyîne iken 'âlemde
Naẓar itseñ aña da 'uḳde-i ḫâṭır bulunur

8 Yaġsa bârân gibi gökden ḳaṭarât-ı âmâl
Yine bed-ṭâli' olan ḫâ'ib ü ḫâsır bulunur

9 Dest-res ma'nî-i nâ-güfteye müşkil yohsa
Nâbîyâ köhne suḫan bizde de vâfir bulunur

---

70 S1,112b ; S2,141a ; S3,109b ;Ü,115b;M,90a;A,85b
6 dâ'ir :nâzir S2 ;-A
7 -A

71

Mefâ'îlün Mefâ'îlün Mefâ'îlün Mefâ'ilün

1 Eger ḳaldumsa nâ-âlûde dâmânsuzlıġumdandur
Girîbân-çâksuzluklar girîbânsuzluġumdandur

2 Tekâsülden degül terk-i şitâbum râh-ı gülşende
Benüm reftâr-ı bî-cânâne cânânsuzlıġumdandur

3 Gehî bî-ihtiyâr üftâdelikler pây-ı dildâre
Degül küstâhlıḳdan lîk dermânsızluġumdandur

4 Baña böyle perestişkârlıḳ aṣḥâb-ı 'ünvândan
Benüm peyġûle-i 'uzletde 'ünvânsızluġumdandur

5 Zebân-ı bülbül ü ṭûṭî bilür nâ-yâbdur Nâbî
Sükûtum ṣanma 'aczümden zebân-dânsuzlıġumdandur

72

Fe'ilâtün Fe'ilâtün Fe'ilâtün Fe'ilün

1 Ḥiṣṣeme ḳanda ki bir dilber-i meh-pâre çıḳar
Ṭâli'ümdür yâ sitemkâr ü yâ âvâre çıḳar

2 Ḳanda bir fitne-i düzdîde ẓuhûr eyler ise
Yine baḳsañ bir ucı ġamze-i mekkâra çıḳar

3 Gice kimlerle şarâb içdügin ol mest-i ġurûr
Evvel inkâr ider ammâ ṣoñı iḳrâre çıḳar

4 Gelse mîzân-ı cemâl ortaya ey Yûsuf-i ḥüsn
Ḳatı çoḳ kimselerüñ ipligi bâzâre çıḳar

5 Olma meftûn-ı riyâkârî-i ehl-i tezvîr
Subḥasınuñ neseb-i riştesi zünnâre çıḳar

6 Çâre-hvâhâne kime derdümi açsam Nâbî
Benden efzûn o da ser-geşte vü bî-çâre çıḳar

---

71 S1,112b;S2,141b;S3,110a;Ü,100a;M,90a;A,92a
72 S1,112b;S2,142a;S3,110a;Ü,100b;M,91a;A,91b
6 bî-çâre :âvâre A

73

Fe'ilâtün Fe'ilâtün Fe'ilâtün Fe'ilün

1 Rûz-ı maḥşer olur âzâde-i züll-i zencîr
Bâzû-yı ṭav'ın iden beste-i ḳayd-ı tekbîr

2 Dürdden ṣâfını tefrîḳa veli-ni'met-i ṣun'
Eylemiş maṭbaḫ-ı ḳudretde sipihri kef-gîr

3 Naḥv-ı rindî ne güzel fenn-i ḥasendür k'anda
Râci' olmaz idi cânib-i te'nise żamîr (*)

4 Ma'nî-i tâze ciger-gûşe-i ṣulbî gibidür
Olur evlâd gibi besleme ḥüsn-i ta'bîr

5 Saḫtlar nermlere vâsıṭa-i râḥat olur
Olmasa sûzen eger menzilin almazdı ḥarîr

6 İder erbâb-ı naẓar gördügi sâ'at teşḫîṣ
Şâh-ı ma'nî ne ḳadar itse libâsın taġyîr

7 Baḥr-ı eş'âra güzel ism ḳomışlar Nâbî
Ḳıṭ'alardur aṭa mıṣra'ları ḫod mevce naẓîr

---

73 S1,113a;S2,142a;S3,110a;Ü,110a;M,91b;A,80b
2 ṣun' :sulḥ S2
5 râḥat :raḥmet S2

(*) Bu mısra vezne uymamaktadır.

74

Mefâ'îlün Mefâ'îlün Mefâ'îlün Mefâ'îlün

1 Bu ma'nâ ittiḥâd-ı 'âşıḳ u ma'şûḳa şâhiddür
Maḥabbetle meveddet lafẓ u ma'nâ 'ayn-ı vâḥiddür

2 İki güldür yüzi ol mâh-rûy-ı 'âlem-efrûzuñ
Bu ma'nâya gül-i ra'nâ dü vechile müsâ'iddür

3 Ḳalem tâ olmaya der-kâr ma'nâ rû-nümâ olmaz
Maḳar ḫaṭṭ-ı siyâha anuñ içün rûy-ı kâġıddur

4 Bu mevsimlerde ümmîd-i ṭama' luṭf-ı edânîden
Nişâr-ı âb-rûy itmekden aḳdem re'y-i fâsiddür

5 Eger ṭard-ı ġama zûr-ı mey-i gül-fâmdan ġayrı
Riyâkârân-ı 'âlem i'tirâż eylerse vâriddür

6 'Aṭâya bi'ż-żarûre münceẕibdür meyl-i dil ammâ
Kerîm ammâ ki nîme ṣad fedâ itmezse kâsiddür

7 Mu'ammâ-gûne bu nâme sabâdan gelmedür Nâbî
Zihî ṭarz-ı nevîn kim ma'nî-i şi'r üzre zâ'iddür

---

74 S1,113a ; S2,142a ;S3,110a ;Ü,116b;M,91b;A,836
2 'âlem-efrûzuñ :meclis-efrûzuñ S2,Ü,M,A

75

Mef'ûlü Fâ'ilâtü Mefâ'îlü Fâ'ilün

1 Ḫaṭ gird-i 'ârıżında ki gâhî 'ıyân olur
Diller ġubâr-ı ḥayret ile rîkdân olur

2 Ṣorduḳça çeşmi ḥâl-i esîrân-ı ġamzesin
Bîm ü ümîd araya girer tercemân olur

3 Mevzûn-ḳadân u sîm-tenân u şeker-lebân
Pîre 'aṣa faḳîre ġınâ cisme cân olur

4 Lâzım degül kitâb-ı Gülistân o âfete
Ne nüsḫa ḳorsa sînesine gülsitân olur

5 Şehr-i Sitânbuluñ ne güzel merdümânı kim
En sâde levḥi nâzik olur nükte-dân olur

6 Bî-ḥarf-i telḫ kim var ise ḫâk-i şehrdür
Ebnâ-yı şehr cümlesi şîrîn-zebân olur

7 Ḥüsn-i nemek be-dûş bulunmaz kenârda
İstanbul içre Nâbî o da râygân olur

---

75 S1,113a ; S2,142b ; S3,110b ;Ü,117a;M,93a;A,81b
2 A'da 3.beyit.
3 A'da 6.beyit.
4 A'da 2.beyit.
5 A'da 4.beyit.
6 A'da 5.beyit.
7 kenârda :zamânede A // İstanbul içre Nâbî :
Nâbî Sitanbul içre A

76

Mef'ûlü Fâ'ilâtü Mefâ'îlü Fâ'ilün

1 Yâruñ ḫaṭ-âver olduġına pîç ü tâbı var
'Arż-ı cemâlden ḳaçar oldı ḥicâbı var

2 Ḫûbânı câme-ḫvâb-ı ḫayâlüñde eyle bûs
Mihmânlara nevâziş iderseñ ṣevâbı var

3 Mestâneliklerüñ sebebin çeşm-i yâre ṣor
Anuñ da belki 'aḳla muvâfıḳ cevâbı var

4 Bîgâne yoḳ arada ṣorarsañ ḥaḳîḳatin
Anuñ da evvelîn pedere intisâbı var

5 Nâbî şumâr-ı naḳd-i rıżâdur behâ-yı vaṣl
Zîrâ ki her mu'amelenüñ bir ḥisâbı var

77

Mefâ'îlün Mefâ'îlün Mefâ'îlün Mefâ'îlün

1 İdüp def'-i keder sâġarla mesrûr olmamuz yegdür
Ḫarâbât içre lây-ı meyle ma'mûr olmamuz yegdür

2 Kemânâsâ elinde keşmekeşde ḳalmadan yâruñ
O bed-ḫûdan miṣâl-i tîr mehcûr olmamuz yegdür

3 Sipihrüñ ḥoḳḳasından itmeyüp deryûze-i merhem
Gülâsâ ser-te-ser pür-zaḫm-ı nâsûr olmamuz yegdür

4 Hilâl eyler vücûd-ı 'âşıḳı ḳurb-ı viṣâl ey dil
O mihr-i ḥüsnden mânend-i meh dûr olmamuz yegdür

5 Bahâruñ zîr-i bâr-ı minnet-i nev-rûzı olmaḳdan
Ḫarâret-dîde-i eyyâm-ı bâḥûr olmamuz yegdür

---

76 S1,113b ; S2,143a ; S3,110b ;Ü,117b;M,93a;A,84b

77 S1,113b ; S2,142a ; S3,110b ;Ü,101a;M,92b;A,85a
2 yâruñ :bârî S1,S3,M

6 Bize ṣaffü'n-ni'al meclisinde yer bulunmazsa
Varup ser-defter-i hicrâna masṭûr olmamuz yegdür

7 Fürûġ-ı naẓm ile memlû idüp dünyâyı ey Nâbî
Miṯâl-i mihr-i 'âlem-tâb meşhûr olmamuz yegdür

78
Mefâ'ilün Fe'ilâtün Mefâ'ilün Fe'ilün

1 Ḥużûr-ı yârda ġayb u ṣuhûdumuz birdür
O bezm-i ḫâṣda bûd u ne-bûdumuz birdür

2 Miṯâl-i mâh televvün degül ṣi'âr bize
Felekde mihr-i kemâlüz nümûdumuz birdür

3 Bu 'arṣada iki şehrüz ḥaḳîḳat ile mecâz
Muvâfıḳ âb u hevâmuz ḥudûdumuz birdür

4 Resîde-i çemen-i 'aşḳ râh-hemvâruz
Miṯâl-i cûy firâz u füzûdumuz birdür

5 Cihâna eylemede Nâbiyâ niṯâr-ı güher
Dehân-ı ḫâme ile dest-i cûdumuz birdür

---

6 hicrâna :hicrânda S2,A,hicr ile M

78 S1,113b ; S2,143b ; S3,111a ;Ü,101b;M,92b;A,91a
5 eylemede : itmedeyüz A

79

Mefâ'ilün Fe'ilâtün Mefâ'ilün Fe'ilün

1 Şikestelik dile gîsû-yı yârumuzdandur
Bize bu şîve yine rûzgârumuzdandur

2 Ṭulû' itmedi ḥayfâ o âftâb-ı ümîd
Dırâzî-i şeb-i hicr intiẓârumuzdandur

3 Şikest-i kâse-i dildür fiġâna mâni'olan
Bu deñlü ketm-i nefes inkisârumuzdandur

4 Düşürmek ol büti fikr-i tehallüf-i vaṣla
Yine telâş-ı dil-i bî-ḳarârumuzdandur

5 Gören bu naẓm-ı teri şübhe itmez ey Nâbî
Ki âb-ı Ḫıżr bizüm çeşmesârumuzdandur

80

Mef'ûlü Mefâ'îlü Mefâ'îlü Fe'ûlün

1 Yârüñ bilürüz bezmümüze raġbeti vardur
Ammâ ki zamânın gözedür sâ'ati vardur

2 Bî-mihrî-i çerḫ itse de îrâṣ-ı mezellet
Kem-yâbdur erbâb-ı hüner 'izzeti vardur

3 Tebden bulamam farḳını sıḳletde raḳîbüñ
Ancaḳ o ḳadar var ki tebüñ nevbeti vardur

4 Pîrâmenini eylemiş aġyâr iḥâṭa
Dil-dâra niyâz itme göñül sıḳleti vardur

5 Bîmâr ise de her ne ḳadar çeşm-i siyâhı
'Uşşâḳı perîşân idecek ṭâḳati vardur

6 Çoḳ mı süḫan-ı Nâbîye bu neşve-i te'sîr
Rindân-ı ḫarâbât ile çoḳ ṣoḥbeti vardur

---

79 S1,114a ; S2,143b ; S3,111a ;Ü.101b;M,93b;A,92b

80 S1,114a;S2,144a;S3,11a;Ü,101b;M,93b;A,89b
5 ṭâḳati :ḳudreti S2,M,A

81

Fe'ilâtün Fe'ilâtün Fe'ilâtün Fe'ilün

1 Saña beñzer felegüñ mihr-i dırahşânı mı var
Mihrüñ añılmaġa yanuñda meger cânı mı var

2 Âh idersin diyü incinme dil-i bîmâre
Derdmendüñ meger âh itmege dermânı mı var

3 Girih-i mû dil alur gerden-i kâfûr üzre
Baḳalum ṣaḥlı beyâż üstine fermânı mı var

4 Ceng-cûyâne o ser-mesti gören yollarda
Siper-endâz-ı niyâz olmadan âsânı mı var

5 'Âzim olmış gileye 'âṣıḳ-ı giryân ṭutalum
Çâk çâk itmege şâyeste girîbânı mı var

6 Âhı âteş getürür dîdesi ṣu baġrı kebâb
Dil-i ġam-dîdenüñ âyâ yine mihmânı mı var

7 Aña göñlüm gibi âyîne gerekdür Nâbî
Şehr içinde meger ol âfetüñ aḳrânı mı var

82

Mefâ'ilün Fe'ilâtün Mefâ'ilün Fe'ilün

1 Ḥayâtı dehr meger ḥalḳa râygân mı virür
Edâ-yı naḳd-ı ḥayât itmeyince cân mı virür

2 Ḥesâblaşmayıcaḳ ücretin nefes-be-nefes
Bu çârsûda meger kimseye dükân mı virür

3 Bu köhne bâġdan ümmîd-i şîre eylemese
Meger aşılmaġa engûre rîsmân mı virür

4 Bu sûḳda kime virdiyse mâye-i enfâs
Gelince va'desi ḳabża emân zamân mı virür

---

81 S1,114a ; S2,144a ; S3,111b ;Ü,102a;M,93b;A,94a
5 -A
82 S1,114b ; S2,144a ; S3,111b ;Ü,102a;M,94a;A,76b

5 Ra'iyyet itmeyicek terk-i kişver-i ebdân
Mu'âf-nâme-i teklîf-i sâliyân mı virür

6 Ribâṭ-gûne ḳonan kârvân-ı imkâna
İçinde seng nihân itmedükçe nân mı virür

7 Nevâl-i 'ayşı bu miḥnet-serâda ey Nâbî
Felek virürse de bî-ḳayd-ı imtinân mı virür

83

Mef'ûlü Fâ'ilâtü Mefâ'îlü Fâ'ilün

1 Dîvâne eyler âdemi zencîr-besteler
Dest-i uṣûl pây-ı hevâyı gidesteler

2 Göstermesin o ḳaḥṭ-ı suḥan meclisin Ḫudâ
K'alûde-i tenaḥnuḥ ola lafẓ-ı nesteler

3 Merhem gibi yapışmaġa muḥtâcdur kerem
Olmaz dürüst vâ'de ile dil-şikesteler

4 Żımnında olmasa eger ümmîd-i 'âfiyet
Hażm eylemezdi vaż'-ı eṭibbâyı ḥasteler

5 Der-mândesüz ne leẕẕeti var şân u şevketüñ
Rûyını baḳlavanuñ aġardur nişesteler

6 Ḳande sifâl-i meykede vü ḳande câm-ı şeh
Var bâdelerde de nice baḫtı-ḫucesteler

7 Nâbî kerîmüñ añlar ise luṭfını 'uṣât
'Arża cerîde-i günehin kendi desteler

---

83 S1,114b ; S2,144b ; S3,111b ;Ü,104b;M,94a;A,89b
1 gidesteler :güẕeşteler M
2 nesteler : besteler M
3 A'da 4.beyit.

84

Mefâ'îlün Mefâ'îlün Mefâ'îlün Mefâ'îlün

1 Senüñçün ḫᵛâb u râḥat çeşm-i giryânumla düşmendür
Bisâṭ-ı istirâḥat cism-i sûzânumla düşmendür

2 Gidelden sûzen-i müjgân u târ-ı kâkülüñ elden
Rüfû-yı 'âfiyet çâk-i girîbânumla düşmendür

3 Ten-i sîmînüñe ḫamyâze-rîz olmaġla âġûşum
Sirişk-i dil-nişîn âġûş-ı müjgânumla düşmendür

4 Zen-i gerdûndan olduḳça dâmen-çin-i istiġnâ
Benüm dest-i Züleyḫâ gibi dâmânumla düşmendür

5 Benüm Nâbî ḳanı ḫû-kerde-i vaṣl olduġum demler
O vuṣlat şimdi firḳatdür dil ü cânumla düşmendür

85

Fe'ilâtün Fe'ilâtün Fe'ilâtün Fe'ilün

1 Dil-i hicrân-keş-i vîrânda ġam olmaz da n'olur
Çeşm-i ḥasret-keş-i cânânda nem olmaz da n'olur

2 Ġam-ı dünyâ çekenüñ lebleri mânende-i mûm
Ḥâfıẓ-ı kîse-i naḳd-ı elem olmaz da n'olur

3 Serini secde-i Bârî'ye fürû itmeyenüñ
Ḳâmeti pîş-i edânîde ḫam olmaz da n'olur

4 Zîr-i kefş olmaġa nâz eylese cirm-i maġrûr
Ṭabla-i nâvek-i cevr ü sitem olmaz da n'olur

5 Ser-tereffu' şatar ammâ ki gelince seyre
Yine muḥtâc-ı 'aṭâ-yı ḳadem olmaz da n'olur

---

84 S1,114b ; S2,145a ; S3,112a ; Ü,102b;M,94b;A,90b
85 S1,114b ; S2,145a ; S3,112a ; Ü,101a;M,95a;A,82b

6 Kesb-i nâm-ı kerem itmekde sahî sâ'ilden
Çeşm-dârende-i luṭf u kerem olmaz da n'olur

7 Zirve-i şâhda dâmen-keş olan mîve-i nâz
Âhir üftâde-i ḥabs-ı şikem olmaz da n'olur

8 Naḳd-ı âsâyişini reh-zen-i ġam ġârret ide
Çihre-sây-ı der-i dîvân-ı Cem olmaz da n'olur

9 'Aks-i da'vâ-yı vücûd eyler ise ey Nâbî
Maḥfil-i âyinede rû be-hem olmaz da n'olur

86

Fâ'ilâtün Fâ'ilâtün Fâ'ilâtün Fâ'ilün

1 Her gürûhuñ pîş-i ṣaffı ġayrıdan şöhretlüdür
Saṭr-ı evvel nâmede 'izzetlüdür rif'atlüdür

2 Ehl-i mâtem giryede küttâb-ı ḳısmet handede
Cân-sitânuñ virdügi ma'cûn dü-haşiyyetlüdür

3 Gevher-i kem-yâb-ı vuṣlat ey tehî-dest-i ümîd
Çoḳ dahı girmez sühûletle ele ḳıymetlüdür

4 Ṣûret ister ḥarf-i ma'nîdâre yoḳdur ḳudreti
Hâme-i müyin-ḳalemden gerçi cem'iyyetlüdür

5 Ġam yıḳarken âdemi bu ikisin birden yıḳar
Bâde-i ġam-şûy-ı merd-efgen 'aceb ḳuvvetlüdür

6 Def' ider seng-âsyâ gibi girânuñ sıḳletin
Âb nâzik-ṭab'dur ammâ ki çoḳ ġayretlüdür

7 Çeşm-i 'ibretle baḳan añlar fenâ-yı 'âlemi
Nüsha-i şeh-nâme Nâbî mev'iẓe ṣûretlüdür

---

8 ġâret ide :raḥat iden A
9 -Ü

86 S1,115 ; S2,145b ; S3,112a ; Ü,102b;M,95b;A,73a
1 'izzetlüdür :'izzetlü ve S2

87

Mefâ'ilün Fe'ilâtün Mefâ'ilün Fe'ilün

1 Hadengi menzile îṣâle çünki âletdür
Kemânuñ egriligi 'ayn-ı istiḳâmetdür

2 Kemân u nâveki gör kecden añla râst haber
Ki iḳtiżâsı kecüñ müstaḳîme râḥatdur

3 Bir âferîdeden itme leb-i şikâyeti bâz
Ki naḳṣdan gile naḳḳâṣdan şikâyetdür

4 Hayâl-i ebrû-yı rûyuñla gerdiş itmededür
Derûn-ı sînede dil aylu günlü sâ'atdür

5 Ne ḳayd-ı dâd u sited var ne ḳâl ü ḳîl-i ḥisâb
Bihişt żevḳi ki var kûşe-i ferâġatdür

6 Kelâm-ı ṣıdḳa bedel irtikâb-ı lafẓ-ı durûġ
Muḫâṭaba ne żarar kendüye iḫânetdür

7 Peyâm-ı müjde-i teşrîfi Nâbiyâ o mehüñ
Ṭulû'-ı kevkeb-i iḳbâlden 'ibâretdür

---

87 S1,115a ; S2,145b ; S3,112b ; Ü,103a;M,96a;A,81b
4 ebrû-yı S1,S3:ebrû vü S2,Ü,M
6 "kendüye iḫânetdür" ifadesi,S2'de yazılmamış.

88

Müstef'ilün Fe'ûlün Müstef'ilün Fe'ûlün

1 Ḥâṭır-fürûz-ı ḥüsnüñ ẕevḳ-i bahârı n'eyler
Âhû-perest-i çeşmüñ ṣayd u şikârı n'eyler

2 Yâruñ güẕergehidür 'uşşâḳa cây-ı râḥat
Rindân-ı ḫâne ber-dûş dâr u diyârı n'eyler

3 Düşmez gürûh-ı meste olmaḳ ḥicâba beste
Rüsvâylıḳ ṭururken nâmûs u 'ârı n'eyler

4 İtmez cüdâ raḳîbi mânend-i sâye ol meh
Bilmem o şûḫ-ı pür-kâr ol nâbe-kârı n'eyler

5 Pest ü bülend birdür ṣît ü ṣadâ-yı 'aşḳa
Nevbet-zen-i maḥabbet evc-i ḥiṣârı n'eyler

6 Naḳşuñ girince câna maḥv oldı ârzûlar
Dîvâr-ı künc-i gülḫan naḳş-ı nigârı n'eyler

7 Ḳayd-ı rüsûmdur hep tesbîḥ ü tâc ü ḫırḳa
Dervîş-i bî-ser ü pâ vaż' u veḳârı n'eyler

8 Merkezle âşinâ ol itme muḥîte raġbet
Müstaġrıḳ-ı ḥaḳîḳat meyl-i kenârı n'eyler

9 Ẓıll olsa da çekilmez bâr-ı girân-ı minnet
Seyyâḥ-ı bî-'alâyıḳ pây-ı çenârı n'eyler

10 Yek nefḫa-i 'inâyet eyler kenâre vâṣıl
Nâbî sefîne-i dil çoḳ rûzgârı n'eyler

---

88 S1,115b ; S2,14a ; S3,112b ;Ü,102b;M,95a;A,76b

7 vaż' u :vaż'-ı Ü,A

89

Mef'ûlü Fâ'ilâtü Mefâ'îlü Fâ'ilün

1 Haṭṭuñ ki gerd-i çihre-i terden ẓuhûr ider
Bir fitnedür ki devr-i ḳamerden ẓuhûr ider

2 Gördüm elinde hançer-i üryânın ol mehüñ
Bir âb-ı ṣâfdur ki kemerden ẓuhûr ider

3 Âhir kilîd-i güm-şüde-i maḥzen-i ümîd
Seyr it ki cîb-i âh-ı seḥerden ẓuhûr ider

4 Varduḳça rûy-ı yâre nigeh remz ider bunı
Kim devlet irtikâb-ı seferden ẓuhûr ider

5 Bu sûz-ı 'aşḳa merdümek-i dîdedür sebeb
Her âteş ibtidâda şererden ẓuhûr ider

6 Olmaz resîd gerdine nev'-i melâ'ike
Çendîn hüner ki nev'-i beşerden ẓuhûr ider

7 Eş'âr içinde ma'nî-i bârîk Nâbiyâ
Bir riştedür ki zîr-i güherden ẓuhûr ider

90

Mefâ'îlün Mefâ'îlün Mefâ'îlün Mefâ'îlün

1 Lebüñ endîşesiyle maḥzen-i la'l oldı dâmânlar
Nigâhuñ şevḳine bâzâr-çâk oldı girîbânlar

2 Cigerden germî-i hicrânı bi'l-ḥâsiyye def' eyler
Girüp şekl-i enâra dilde ḫûn-âlûde peykânlar

3 Ṭayansun ḳalbgâh-ı inkisâr-âlûde-i 'uşşâḳ
Nigâh-ı tîġ-ı der-deste ḳafâdâr oldı müjgânlar

---

89 S1,115b ; S2,146a ; S3,113a ;Ü,103a;M,95b;A,97b
6 resîd :resîde S2

90 S1,115b ; S2,146b ; S3,113a ;Ü,103b;M,96a;A,77a

4 İderler ol ḳadar 'acz ile kesr-i leşker-i ẓulmet
Fetîl-i mûmâsâ ittifâḳ itse perîşânlar

5 Serinde olmayınca sâyesi kim i'tibâr eyler
'Aceb mi dâmen-i tuġrâya rû-mâl itse fermânlar

6 Siyeh-dillik mü'eddî-i ġurûr olmaġla devr eyler
Miyân-ı dest-i lebde kefş-i sîmîn üzre fincânlar

7 Binâgûşını başdurdı sipâh-ı zülfi ey Nâbî
Müselmâna tefevvuḳ itdi ḥayfâ nâ-müselmânlar

91
Mef'ûlü Fâ'ilâtü Mefâ'îlü Fâ'ilün

1 Şevḳ-i ruḫuñla rûy-ı heves lâle-reng olur
Fikr-i dehânuñ ile reh-i ṣabr teng olur

2 Böyle ḳalursa serdî-i evżа'-ı rûzgâr
Naḳd-ı şerâr-ı gūy-ı girîbân seng olur

3 Her kirm k'ola berg-ḫor-ı şâḫsâr-ı 'aşḳ
İbrîşimi fiġâna gelür târ-ı çeng olur

4 Cûyende-i necât olan emvâc-ı fitneden
Fâriġ-nişîn-i gûşe-i kâm-ı neheng olur

5 Ol şûḫuñ âb-ı tâb-ı cemâliyle Nâbiyâ
Âyîne ġarḳ-ı sebze-i ḫod-rûy-ı jeng olur

---

91 S1,115b ; S2,146b ; S3,113a ;Ü,103b;M,96b;A,83b

92

Fe'ilâtün Fe'ilâtün Fe'ilâtün Fe'ilün

1 Felegüñ ṣanma ki ḫurşîd żiyâ-güsteridür
'Âlemüñ çirk-i şebin silmek içün süngeridür

2 Ḳayddur ehl-i dile dâ'iye-i ehl ü 'ıyâl
Ehl-i beyt-i şu'arâ ma'ni-i nâzikteridür

3 Lafẓsız eyleyemez murġ-ı ma'ânî pervâz
İki mıṣra' ṭarafeynindeki bâl ü peridür

4 Kâküli şâm-ı zemistân o perînüñ ammâ
Rûyı taḳvîm-i cemâlinde meh-i âzerîdür

5 Añladum âyinenüñ râz-ı dilinden bunı kim
Ṭıyneti ṣâf olanuñ ehl-i naẓar yâveridür

6 'Ömr şâhenşehinüñ naḳd-ı 'azîz-enfâsı
Ṣarf u îrâdına gencîne-i bâd-âveridür

7 Ḳalur olduḳça tehî mürde-ṣıfat cünbişden
Sâġara rûḥ ḥulûl-i mey-i cân-perveridür

8 Şevḳ-i cismüñle yanup çerḫde âh-ı serdüm
Berf şeklinde olan rıḫte-i ḫâkisteridür

9 Dil-berüñ ḥüsni ḳıyâmetdür egerçi Nâbî
Lîk hengâm-ı ḫaṭı dağdağa-i maḥşeridür

---

92 S1,116a ;S2,147a ; S3,113b ;Ü,103b;M,96b;A,78a
2 dâ'iye-i :ġâ'ile-i S2,Ü,M,A
4 A'da 5.beyit.
5 A'da 4.beyit.

93

Mefâ'îlün Mefâ'îlün Mefâ'îlün Mefâ'îlün

1 Ne sendendür ne bendendür ne çerḫ-i kîneverdendür
Bu derd-i ser ḫumâr-ı neş'e-i câm-ı kederdendür

2 Dehân-âlûde olmaz ni'met-i elvân-ı 'âlemle
Dimâġ-ı dilde leẕẕet ḫ^{v}ân-ı yaġmâ-yı seḥerdendür

3 Düşen saña teġâfüldür baña âh-ı teġâfül-sûz
Degül senden şikâyet şekve âh-ı bî-eṯerdendür

4 Saña iṯbât-ı taḳṣîr eylemek bî-vechdür ey dil
Bu taḳṣîr-i eṯer senden degüldür çeşm-i terdendür

5 Bu ta'bîrât vüs'inde degüldür ḳuvvet-i ṭab'uñ
Bu feyż-i ma'nevî Nâbî'ye mecrâ-yı digerdendür

94

Mef'ûlü Fâ'ilâtü Mefâ'îlü Fâ'ilün

1 Vaṣf-ı femüñde câme-i ta'bîr teng olur
Fikr-i miyânuñ itmede tedbîr teng olur

2 Böyle ḳalursa silsile-i zülf-i müşk-bîz
Dîvâneler ziḥâmına zencîr teng olur

3 Kâr-ı şikâra başlasa ol çeşm-i şîr-mest
Diller miṯâl-i dîde-i naḫcîr teng olur

4 Bâzûlarum miyânuña şâyân degülse de
Esb-i ḫayâl-i vaṣla hele zîr teng olur

5 Çeşm-i siyâhı dilden ider ġâret-i ḳarâr
Âhû görince ḫavṣala-i şîr teng olur

6 Dilden çıḳar sarây-ı cihânuñ ḫayâlini
Bisyâr olursa ḫânede ta'mîr teng olur

---

93 S1,116a ; S2,147a ; S3,113b ;Ü,104a;M,97a;A,87a
1 kederdendür :ḳaderdendür M,A

94 S1,116b ; S2,147b ; S3,113b ;Ü,99b;M,97b;A,84a
1 câme-i :ḫâme-i A

7 Nâbî hilâf-ı vüs'at-ı meydân-ı iltifât
Vaḳt-i 'itâb sâḥa-i taḳrîr teng olur

95

Mefâ'ilün Fe'ilâtün Mefâ'ilün Fe'ilün

1 'Adem ki ġarḳ-ı 'aṭâyâ-yı âferînişdür
Müdâm bûse-zen-i pây-ı âferînişdür

2 'Adem derîçe-i iflâs-ı teng-destîdür
Vücûd sîne-i ṣaḥrâ-yı âferînişdür

3 Esîr neş'e hevâ zevḳ u âb bâde-i nâb
Türâb cür'a-i ṣahbâ-yı âferînişdür

4 Vücûd lücce-i ṭûfân-hurûş-ı hestîdür
Cihân temevvüc-i deryâ-yı âferînişdür

5 Şarâb-ı 'aşḳ leb-â-leb ḥumâr dûş-be-dûş
Sipihr sâġar-ı mînâ-yı âferînişdür

6 Yazıḳ ki olmadadur ẓulm ü ġaflet ile ḥarâb
Naẓar ki vaḳf-ı temâşâ-yı âferînişdür

7 Fenâ rüsûm-ı teġayyür-peẕîr-i 'âlemdür
Beḳâ ḥülâṣa-yı ma'nâ-yı âferînişdür

8 Sevâd-ı kevn süṭûr-ı berât-ı ḳudretdür
Sipihr beyża-yı tuġrâ-yı âferînişdür

9 Cihân teneffüs içün âferîdedür Nâbî
Nefes revâbıṭ-ı eczâ-yı āferînişdür

---

95 S1,116b ; S2,148a ; S3,114a ;Ü,105b;M,97b;A,78b

96

Mef'ûlü Mefâ'îlü Mefâ'îlü Fe'ûlün

1 Dil perde-şikâf-ı ḥarem-i sırr-ı ḥikemdür
Hem-sâye-i dîvâr-be-dîvâr-ı ḳıdemdür

2 Mihmânuña ḫuşk eylemek inṣâf degüldür
Ol dâmeni kim teşne-leb-i ni'met-i yemdür

3 İḥsân aña dirler ki olup cümleye vâṣıl
Ne deftere mevḳûf ne muḥtâc-ı raḳamdur

4 Cem'-i sipehe nev'-i nebâtât ne ḳâdir
Ancaḳ ḳalem ol rütbe-i 'ulyâda 'alemdür

5 Nâbî senüñ eş'âruña leb-teşneliginden
Dil-ḫᵛâh-ı varaḳ bûs-ı leb-i şaḳḳ-ı ḳalemdür

97

Mefâ'îlün Mefâ'îlün Mefâ'îlün Mefâ'îlün

1 Feżâ-yı gülşenüm berg-i gülüm ḫârumdan efzûndur
Seḥergâhum ki nûrâniyyetüm târumdan efzûndur

2 Mücâzât-ı umûr-ı nîk ü bed çün kim mürekkebdür
Hezârân ḥamd Ḥaḳḳa 'afvüm âzârumdan efzûndur

3 Dükân-ı himmetüm der-beste-i ḳufl-i tevekküldür
Refâhiyyetle 'ayş ü 'işretüm kârumdan efzûndur

4 Degül bâdâmveş ṭab'um bir iki maġz ile ḫursend
Enârum maġz-ı fikrüm ḳışr-ı güftârumdan efzûndur

5 Ey engüşt-i siyeh itme benümle da'vî-i himmet
Çerâġ-ı himmetüm nûrum benüm nârumdan efzûndur

6 İder bâlâ-yı hûşum ġarḳa-i pey-der-pey-i sâġar
Bana sâḳî-i bezmüñ luṭfı miḳdârumdan efzûndur

---

96 S1,117a ; S2,148b ; S3,114a ;Ü,104b;M,98a;A,77b
97 S1,117a ; S2,149a ; S3,114a ;Ü,111a;M,98b;A,76a
4 ḫursend :ḫurşîd M

7 Dıraḫt-ı köhne sâl-i bûstân-ı 'uzletüm Nâbî
Benüm sâyemle berg-i râḥatum bârumdan efzûndur

98

Mef'ûlü Fâ'ilâtü Mefâ'îlü Fâ'ilün

1 Bir dil ki bî-maḥabbet ola merḥamet m'olur
Bir ḫânenüñ ki şem'ası yoḳ meskenet m'olur

2 'Acz u niyâz olur yine olursa çâre-sâz
Yoḫsa ġurûr vâsıṭa-i maġfiret m'olur

3 Ālūdegānı mâ'il-i âzârsın velî
Âzâr-ı ḫâṭıra yitişür ma'ṣiyet m'olur

4 Ġayrîye 'ilm ü ma'rifetüñden senüñ ne sûd
'Âlemde ḥüsn-i ḫulḳ ḳadar ma'rifet m'olur

5 Râḥat mı ḳor bedende ḫurûş-ı sirişk ü âh
Bî-i'tidâl âb u hevâ 'âfiyet m'olur

6 Tâ key bu bûs-ı dâmen u dest ey ḥarîṣ-i câh
Taḳdîrden müsâ'adesüz maṣlaḥat m'olur

7 Nâbî uçurduḳ âh-ı Hümâ-yı ḳanâ'ati
Ḫursendlik ġınâsı ḳadar salṭanat m'olur

---

98 S1,117a ; S2,173a ; S3,114b ;M,86b
1 merḥamet :menfa'at M

99

Mefâ'ilün Fe'ilâtün Mefâ'ilün Fe'ilün

1 Ḳafâ-yı yâre düşen gîsû-yı medîd midür
Berât-ı ḥüsn verâsındaki resîd midür

2 Dıraḫt-ı ye'sden ıẓhâr-ı berg ü bâr-ı ümîd
Taṣarrufât-ı İlâhiyyeden ba'îd midür

3 Ẓuhûra gelmedi mi hükm-i reml ḫaṭṭı ile
Henüz ḥoḳḳa-i la'lini nâ-bedîd midür

4 Metâ'-ı ḫûn-ı 'azîzâna müşterî olma
Bu Kerbelâ'da olan bey' men yezîd midür

5 Ri'âyet-i cühelâ meẕhebinde vâcib iken
Nevâziş-i 'urefâ çerḫde ba'îd midür.

6 Düşince fırṣatı virmez emân ider pâ-mâl
Meger ki ḫâme varaḳ gibi rû-sefîd midür

7 Ne çeşmin itdi güşâde ne buldı mîve-i kâm
'Aceb ki tâli'ümüñ ḫvâbgâhı bîd midür

8 Dehân-ı tîġ u gülû-yı ġanem miyânında
Nedür bu fırṭına-i bûse rûz-ı 'îd midür

9 Muẓaffer olmayıcaḳ intiḳâma ey Nâbî
Sitem-keşîdelere tesliyet müfîd midür

---

99 S1,117a ; S2,161a ; S3,114b ;Ü,99a;M,109a;A,75a
2 bâr-ı ümîd :ümîd itmek S1,S3
3 gelmedi mi :gelmedi ki S2 ;-A
4 'azîzâna S2 :şehidâna S1,S3
5.6.7.ve 8. beyitler S2 ve M'de yok.

100

Mef'ûlü Fâ'ilâtü Mefâ'îlü Fâ'ilün

1 Ṣandûḳa-i cevâhir-i esrâr Ka'be'dür
Gencîne-i defîne-i âsâr Ka'be'dür

2 Pervânesi melekdür o şem'-i ḥaḳîḳatüñ
Edvâr-ı çerḫe noḳṭa-i pergâr Ka'be'dür

3 Pervâne-i ṭavâf kimi çeşm-dûz-ı şevḳ
Mirât-ı cem'-i ṣâbit u seyyâr Ka'be'dür

4 Zer nâvdân ü câme-i simîn-niṭâḳ ile
Köhne pelâs-ı cürme ḫarîdâr Ka'be'dür

5 Üftâdegânı ġarḳa-i 'afv itmemek muḥâl
Baḥr-ı muḥîṭ-i raḥmet-i Ġaffâr Ka'be'dür

6 Arż-ı ḥarem ḫurûşgeh-i baḥr-ı feyżdür
Gird-âb-ı cezb-kerde-i enhâr Ka'be'dür

7 Taḥṣîlgâh-ı mes'ele-i fenn-i râzdur
Mecmû'a-i menâsık-ı züvvâr Ka'be'dür

8 Ecr-i naẓar 'ilâve-i ecr-i ṭavâfdur
Gevher-keş-i birîşüm-i enẓâr Ka'be'dür

9 Fehm-i bülend ṣâḥibi idrâk ider yine
Beyt-i bülend ma'nî-i esrâr Ka'be'dür

10 Ḳalmaḳ muḥâl kîse-tehî kimse Nâbiyâ
Baḫşişgeh-i ġaniyy-i keremkâr Ka'be'dür

---

100 S1,117b ; S2,166a ; S3,114b ;M,114b;A,73a

101

Mef'ûlü Fâ'ilâtü Mefâ'îlü Fâ'ilün

1 Maḳṣûre-i bihişt-i ḥaḳîḳat Medîne'dür
Maḥrûsa-i sevâd-ı nübüvvet Medîne'dür

2 Ḥ^{v}âhişgeh-i meṭâlib-i 'ulyâ-yı feyżdür
Bârişgeh-i saḥâ'ib-i raḥmet Medîne'dür

3 Olmaḳla saḥnı ḥ^{v}âbgeh-i ḥâtemü'r-rüsül
Faṣṣ-ı nigîn-i ravżа-i cennet Medîne'dür

4 İns ü melek aḳarsa n'ola rûy-mâline
Devlet-serây-ı şâh-ı risâlet Medîne'dür

5 Anda telâṭüm eyledi baḥr-ı muḥîṭ-i şer'
Cây-ı ḥurûş-ı mevce-i nuṣret Medîne'dür

6 Ḥâkinde itdi kesb-i terâvet nihâl-i dîn
Cây-ı nemâ-yı naḥl-i hidâyet Medîne'dür

7 Ḥadd-i ḳıyâma anda irişdi livâ-yı Ḥaḳ
Rif'atgeh-i ezân u iḳâmet Medîne'dür

8 Dil-beste-i mücâverete şad hezâr reşk
Maḥbûb-ı Ḥaḳḳ'a ḥâne-i hicret Medîne'dür

9 Sükkân-ı heft kişver-i İslâm'a Nâbiyâ
Ümmîdgâh-ı baḥş-ı şefâ'at Medîne'dür

---

101 S1,117b ; S2,166b ; S3,115a ; Ü,103a;M,114b;A,73a
5 Anda : Andan A
9 -Ü

102

Fâ'ilâtün Fâ'ilâtün Fâ'ilâtün Fâ'ilün

1 Nâme yazsam yâre destümde ḳalem nâ-bûd olur
Ḥarf âteş nâme ḫâkister mürekkeb dûd olur

2 Eylesem dâġ-ı derûnum şerḥine vaż'-ı ḳalem
Sîne-i ḥarf üzre dâġ-ı noḳṭa ḫûn-âlûd olur

3 Kârgâh-ı ṭıynetümde işlenür kâlâ-yı şerm
Perde-i çeşmüm ḥicâb-ı şâhid-i maḳṣûd olur

4 Olsa pîr-i deyrden yek-dem sebaḳ-ḫ^{v}ân-ı reşâd
Buḫl-ı nâ-dân ḫ^{v}âce-i ta'lîmgâh-ı cûd olur

5 Düşmen-i maġrûruñ olma saṭvetinden tersnâk
Peşşe vîrân-sâz-ı maġz-ı naḫvet-i Nemrûd olur

6 Reng-i ḫâlüñ virdi germiyyet dil-i sûzânuma
Micmer-i endîşeme kâfûr döksem 'ûd olur

7 İ'timâd itmem vefâ-yı yâre 'ahd eylerse de
İltizâm-ı vaż'-ı nâ-ma'hûd içün ma'hûd olur

8 Sâḥa-i endîşedür sûḳ-ı teşâvîr-i bihişt
Her ne giçse ḫâṭırumdan Nâbiyâ mevcûd olur

---

102 S1,118a ; S2,167b ; S3,115a ;Ü,115b;M,115a;A,94b
3 -S2,Ü,M
4 Olsa pîr-i deyrden yek-dem sebaḳ-ḫ^{v}ân-ı reşâd :
Olmasa dil pîrden yek-dem sebaḳ-ḫ^{v}ân-ı neşât S1,S2,S3,Ü,M/
pîr-i : pîr ü S3,M

103

Fe'ilâtün Fe'ilâtün Fe'ilâtün Fe'ilün

1 Ne mu'ayyen bu cihânda gönül iḳbâlüñ var
Ne sezâvâr-ı bihişt olmaġa a'mâlüñ var

2 İtmem ümmîd ki bir ḥâl ile ḫursend olasın
Sende mâdâm ki bu ḫâṭır-ı meyyâlüñ var

3 Ġayrinüñ vâḳıf-ı râz olmaduġın neylersin
Kendü aḥvâlüñi gör ṣûfî 'aceb ḥâlüñ var

4 Ḳatı çoḳ baḳmadasın nüsḫa-i ḥüsn-i yâre
Ġâlibâ mes'ele-i vaṣldan işkâlüñ var

5 Kimi görseñ bile bâzîçe idersüñ ey çerḫ
Bu mecâlisde ne hem-sinn ü ne hem-sâlüñ var

6 Ḥasb-ı ḥâlüñde ẓuhûr eyledi naḳş-ı ḫâli
Müjde benden saña ey dîde eyü fâlüñ var

7 Bârî ümmîde düşüp kendüñe renciş virme
Nâbiyâ çün ṭaleb-i vaṣlda ihmâlüñ var

104

Mefâ'ilün Fe'ilâtün Mefâ'ilün Fe'ilün

1 Nikât-ı nüsḫa-i ḥüsne o kes ki vâḳıf olur
Edeble bûse-zen-i dâmen-i meṣâḥif olur

2 Olan sefîne-nişîn-i tevekkül ü teslîm
Ġarîḳ-i mevc-be-mevc-i yem-i 'avâṭıf olur

3 Bilâ-ta'ab olur efrûḫte çerâġ-ı ümîd
Gehî düşer ki nefes vaḳtine müṣâdif olur

---

103 S1,118a ; S2,162a ; S3,115b ;Ü,112a;M,110b;A,97a
1 cihânda :cihâna S2,S3,Ü,M,A
5 Kimi : Kim ki A
6 naḳş-ı ḫâli :naḳş u ḫâli S1,S3
7 Bârî : Yâd-ı A

104 S1,118b ; S2,173a ; S3,115b ;Ü,106a

4 Olan nevâḥî-i mışr-ı ḥaḳâyıḳa reh-yâb
Emîr rütbesi bulmazsa bârî kâşif olur

5 Ḳarâr-dâde degül rûzgâruñ eṭvârı
Gehî muvâfıḳ olursa gehî muḫâlif olur

6 O bezmde nice mümkin şafâ-yı ḫâṭır kim
Niẓâmı fırṭına-i ḳulzum-ı meşârif olur

7 Yerâ'a-i şu'arâdan degül dürûġ ba'îd
Seyâḥat ehli biraz Nâbiyâ mücâzif olur

105

Fe'ilâtün Fe'ilâtün Fe'ilâtün Fe'ilün

1 Pür iken erzen-i aḫterler ile maḫzenler
Olamaz zelzeleden reste bu pervîzenler

2 Mürde eyler dili âmîziş-i leẕẕât-ı hevâ
Şem' olur mürde güşâd olduġı dem revzenler

3 Ḥişşe-yâb olmayıcaḳ şeyḫlerüñ feyżinden
Terk-i ḫvâb itdüremez ḳâfileye reh-zenler

4 Râm ider nermlere saḫt-nihâdânı Hudâ
Ki olur râh-nümâ rişṭelere sûzenler

5 Naġmenüñ ḳadrini bilmezleri seyr itdükçe
Kec-nigâh itmemege çâre mi var neyzenler

---

105 S1,118b ; S2,174a ; S3,115b
1 S1,S3'te "bu" kelimesi eksik.
2 âmîziş-i leẕẕât-ı hevâ :âmîziş ile ẕât-ı hevâ S2
4 nermlere saḫt-nihâdânı :zehre-i saḫt-nihâdânı S1,S3

6 Şehr-i gerdûnda ider 'aks-i telâfisi ẓuhûr
Ṣubḥ pür şâm tehî olduġiçün berzenler

7 Sebeb-i râḥat olur naḳş-ı ḫıred ey Nâbî
Merdlerden gör e âsûde-i terkîb zenler

106

Mefâ'ilün Fe'ilâtün Mefâ'ilün Fe'ilün

1 Ne bir muvâffıḳ-ı dil-ḫvâh kâm alur bulunur
Ne bir muṭâbıḳ-ı ümmîd câm alur bulunur

2 Kibār beste-zebān ġurûr imiş ṭutalum
Bu reh-güẕerde hezârân selâm alur bulunur

3 Zebûn bulup bizi pâ-mâl-i cevr idenlerden
Berây-ı ġayret-i Ḥaḳḳ intiḳâm alur bulunur

4 Degül mi luṭf-ı Ḥaḳa 'ayb-cūluḳlar
Kemîne loḳmasını şâd-kâm alur bulunur

5 Piyâle nâmına ḫâdim gelürse meydâna
O ġoncenüñ deheninden kelâm alur bulunur

6 'Iyâr-ı ḥüsnini sîmîn-berânuñ añlar yoḳ
Ḥarîr-i vuṣlaṭ-ı ḫubânı ḫâm alur bulunur

7 Metâ'-ı şi'rüñi Nâbî kemâl-i ḥüsninden
Tamâm eylemeden nâ-tamâm alur bulunur

---

6 -S2
7 naḳş-ı ḫıred :naḳż-ı ḫıred S1

106 S1,118b;S2,156a ; S3,116a ; Ü,115a;M,105a;A,82a
4 loḳmasını şâd-kâm :loḳmayı bî-ittihâm S2,M,
loḳmayı bî-imtinân A
5 o ġoncenüñ :o âfetüñ S2,M,A
6 'Iyâr-ı :Ġubâr-ı M // Ḥarîr-i vuṣlat-ı ḫubânı:
:Ḥarîr-i vuṣlatı çoḳ kimse S2,M,A
7 metâ'-ı şi'rüñi :ḳumâş-ı şi'rüñi S1,S3,Ü,metâ'-ı şi'-
rüñe M

107

Mef'ûlü Fâ'ilâtü Mefâ'îlü Fâ'ilün

1 Sîmîn-kemer ki zîver-i mūy-ı miyānıdur
Çengelli belde sanki gümüş kârbânıdur

2 Olmış ġarîḳ devlet-i bûs-ı dehânına
Gûyâ hilâl-i yâr hümâ üstüh^{v}ânıdur

3 Çıkmaġla mîl-i sürme gözinden ol âfetüñ
Zindân-nişîn-i tengçe-i sürmedânıdur

4 Âhum ki ḥalḳa ḥalḳa olur çerḫe muttaṣıl
Sûz-ı dilüñ şikâyet içün nerdübânıdur

5 Hicrânını viṣâle müreccaḥ o âfetüñ
Aġyârınuñ müsamaḥada imtiḥânıdur

6 Vîran-sarây-ı ye'sdür ol dâr-ı emn kim
H^{v}âb-ı ferâġ meşġale-i pâsbânıdur

7 Kimdür ki olmaya leked-i çerḫe pây-mâl
Gûyâ bu kâr-ḫâne nemedger dükânıdur

8 Bî-şişe vü piyâle görünmezdi bu neşâṭ
Ol iki kevkebüñ eṣer-i iḳtirânıdur

9 Tefhîm içün zebân-ı şürâḥiyi mey-keşe
Peymâne-i şarâb arada tercümânıdur

10 Bî-dest-gîr eyleyemez ḫâmeveş ḳıyâm
Nâbî-i nâ-tüvâna 'inâyet zamânıdur

---

107 S1,119a ; S2,168a ; S3,116a ;Ü,116a;M,116b;A,93a
3 S2,A,Ü,M'de 5.beyit.
4 S2,A,Ü,M'de 6.beyit;nerdübânıdur:sürmedânıdur S1
5 S2,A,Ü,M'de 7.beyit; o :ol S2,M,dil Ü
6 S2,A,Ü,M'de 8.beyit;meşġale :meş'ale S2,Ü,M,A
7 S2,A,Ü,M'de 9.beyit.
8 S2,A,Ü,M'de 3.beyit.
9 S2,A,Ü,M'de 4.beyit.

108

Fe'ilâtün Fe'ilâtün Fe'ilâtün Fe'ilün

1 Râh-ı zühdi bilürüz ḥaḳ bu ki merdân yolıdur
Lîk âsân çıḳan âsâyişe 'irfân yolıdur

2 Ne żarar ḫârdan âteş-revişân-ı 'aşḳa
Dime râh-ı Ḥareme ḫâr-ı muġaylân yolıdur

3 Gûş-ı 'uşşâḳa virür ẕevḳ reh-i râst-ı Ḥicâz
Muṭribâ itdügüñ âheng Ṣifâhan yolıdur

4 'İzzet-i salṭanat-ı Mıṣra ṭalebkâr olmaḳ
Keyd-i ihve bün-i çeh kûşe-i zindân yolıdur

5 Meslek-i sifle-nihâdândur âz u imsâk
Reh-i bâlâ-naẓarân-ı himem iḥsân yolıdur

6 Cûş ider mevc-i ḫayâl-i şu'arâ dûş-be-dûş
Beyt-i ebrûsınuñ ara yiri dîvân yolıdur

7 Maṭlabuñ maḥmiye-i râḥat ise ey Nâbî
Dâde-i Ḥaḳ'la ḳanâ'at anuñ âsân yolıdur

109

Mef'ûlü Mefâ'îlü Mefâ'îlü Fe'ûlün

1 Ẓann itme zer-i ḳalbümi meskûk degüldür
Ṭuġrâ-zededür sikkesi meşkûk degüldür

2 Dil gördügi yoḳ ṣûret-i âzâdegî ammâ
Bu ṭurfe ki bir kimseye memlûk degüldür

3 Maḫṣûṣ degül resm-i cefâ yâre ezelden
Âyîn-i vefâ vâdî-i meslûk degüldür

---

108 S1,119a ; S2,162a ; S3,116b ;Ü,113a;M,110a;A,95a
4 ihve :ihvân Ü
109 S1,119a ; S2,172a ; S3,116b ;Ü,115a;M,119a;A,76a

T.C. YÜKSEKÖĞRETİM KURULU
DOKÜMANTASYON MERKEZİ

4 Ḫaṭ ḥüccet-i âzâdî-i 'uşşâḳ olur ancaḳ
Bir vech ile dinmez aña maḥkûk degüldür

5 Naḳd-i süḫanum râyic olursa n'ola Nâbî
Hiç ḳāleb-i fersûdeye mesbûk degüldür

110

Fe'ilâtün Fe'ilâtün Fe'ilâtün Fe'ilün

1 Gâh nev-bâfte-i ḥüsn mezâd olmadadur
Gâh red-kerde-i engüşt kesâd olmadadur

2 Pây-ı teşrîfüñi ḳaṭ' itme diyü gülşenden
Bergler bûse-zen-i dâmen-i bâd olmadadur

3 Herkesüñ rif'ati bir yüzden olur ṣûret-yâb
Ḫaymenüñ baḫtı nigûnluḳla güşâd olmadadur

4 Hayme tâ yanmayıcaḳ dûdı kesilmez zîrâ
Rû-sepîd olmaḳ ümîdiyle remâd olmadadur

5 Şevḳ-i taḥrîr-i sevâd-ı ḫaṭ-ı cânâne ile
Nâbiyâ ḫâme meded-ḫᵛâh-ı midâd olmadadur

---

110 S1,119b ; S2,172a ; S3,116b ;Ü,115b;M,119a;A,80a

111

Mefâ'ilün Fe'ilâtün Mefâ'ilün Fe'ilün

1 Ne dem ki geşt-i gülistân kûy-ı yâr olunur
Sır-ı nigâha gül-i ârzû nisâr olunur

2 'Aceb mi âyine-i raḥmet olsa rûy-siyâh
Kemîne-seng-i siyâh ile zer 'ıyâr olunur

3 Cerîde-i ezelîde nüvişte her ne ise
O naḳş 'arz-ı cebîn üzre der-kenâr olunur

4 Naẓar 'avâḳib-i aḥvâle olduġından dur
Ki naẓmlarda ḳavâfîye i'tibâr olunur

5 Mecâlis-i cühelâda güzâr iden eyyâm
Nice cerîde-i evḳâtdan şümâr olunur

6 Gülinde hâr u meyinde humâr der-pey iken
Nice taḥammül-i evżâ'-ı rûzgâr olunur

7 Bu 'âleme yoġ iken ihtiyâr-ı âmed-şud
Utanmadan nice da'vâ-yı iḳtidâr olunur

8 Eger nevâle-i ma'nâ düşerse nâ-puhte
Ḳuşûr-ı germî-i bâṭından i'tizâr olunur

9 Yem-i tevekküle şâl şaşt himmetüñ Nâbî
Kim anda mâhî-i ümmîd çok şikâr olunur

---

111 S1,119b ;S2,172a ; S3,116b ;M,90b

112

Mefâ'ilün Fe'ilâtün Mefâ'ilün Fe'ilün

1 Ḥayât devlet-i pâ der-hevâ degül de nedür
Vücûd mevc-i beḳâ der-fenâ degül de nedür

2 İden nigâh-ı beḳâ bu nümûd-ı bî-bûde
Girîve-gerd-i ḫaṭâ-der-ḫaṭâ degül de nedür

3 Cihânı añlayanuñ çeşm-i i'tibârında
Ġubâr-ı kûy-ı fenâ tûtiyâ degül de nedür

4 Sipâh u memlekete iḥtiyâcı ṣâbit iken
Mülûk-ı 'âlem-i ṣûret gedâ degül de nedür

5 Mülûk-ı sâlifenüñ gûş iden ḥikâyâtın
Bilür 'arûs-ı cihân bî-vefâ degül de nedür

6 Esîr-i keşmekeş-i ıżṭırâb iken ehli
Beḳâ-yı câha du'â bed-du'â degül de nedür

7 Ümîdvâr olıcaḳ ebr-i nev-bahârândan
Nüzûl-ı ṣâ'iḳadan mâ-'adâ degül de nedür

8 Ümîd-i luṭf u mürüvvet zamâne ḫalḳından
Ḥuṣûle gelmeyicek müdde'â degül de nedür

9 Viṣâle gelse bile kârı yâr-ı bed-ḫûnuñ
Mü'âḫeżât-ı kühen-mâcerâ degül de nedür

10 Göñül meşâbe-i raḳḳâs-ı sâ'at ey Nâbî
Esîr-i gerdiş-i ḫavf u recâ degül de nedür

---

112 S1,119b;S2,163b;S3,117a;Ü,113b;M,112a;A,92b
3 i'tibârında :i'tibârından S2
4 sipâh u :sipâh-ı S2 /iḥtiyâcı :iftiḳârı S2,Ü,M

113
Mef'ûlü Fâ'ilâtü Mefâ'îlü Fâ'ilün

1 Ne 'ilmedür ne dânişe ne ehl-i hûşadur
Hep i'tibâr-ı bî-ḫıredân ḫod-fürûşadur

2 Kâfir-dilân-ı ḥırş ferâmuş idüp Ḥaḳ 'ı
Şimdi ṣanem-miṣâl perestiş ġurûşadur

3 Yek-dem degül ḳavâfil-i âvâzdan tehî
Ṣaḥn-ı ribâṭ-ı gûş 'aceb vaḳf-ı gûşedür

4 Meyl itdi seyr-i dâġum içün sîneme o ṣûḫ
Faṣl-ı bahâr olınca heves taḥta-pûşadur

5 Nâbî ne ḳayd-ı eşk-i ter ü pâre-i ciger
Şevḳ-i viṣâl reh-rev-i ümmîde tûşedür

114
Fe'ilâtün Fe'ilâtün Fe'ilâtün Fe'ilün

1 Ḳadd-i dil bâr-ı girân-ı ġam u derdüñ ḫamıdur
Yetiş ey Ḫiżr-ı meded-res ki 'inâyet demidür

2 Hep taṣarruf Ḥaḳḳ'uñ olduġına 'ilmüm var iken
Yoḳ anuñla 'amelüm çekdügüm anuñ ġamıdur

3 Senden ednâyı görüp şükr ile dem-sâz olmaḳ
Senden a'lâlara reşk eylemenüñ merhemidür

4 'İlm-i esmâ ile teşrîf olunan cedd-i kerîm
Ser-be-ser ḥikmet-i Ḥaḳḳ'dur ki tamâm âdemîdür

5 Şevḳ ile gûşların açduġı deryâ-yı muḥîṭ
Teşnedür baḥr-ı dilüñ dinmege kemter nemidür

---

113 S1,120a ; S2,159b ; S3,117a ;Ü,110a;M,108a;A,93b

114 S1,120a; S2,162b ; S3,117b ;Ü,113a;M,111a;A,77a
2 A'da 3.beyit.
3 A'da 2.beyit.

6 Şems Ḥavvâsına Âdem giçinürse gerdûn
Şaḥ-ı gülbin de Mesîḥâ-yı gülüñ Meryem'idür

7 Nâbiyâ sâlik-i ser-menzil-i maḳṣûd olana
Râh-ı teslîm ü rıżâ yollaruñ eñ eslemidür

115

Mef'ûlü Fâ'ilâtü Mefâ'îlü Fâ'ilün

1 Ḥubân-ı cemâl aṣla meẓâhir degül midür
Âṯâr-ı aṣl fer'de ẓâhir degül midür

2 Tedḳîḳ olunsa yâr ile da'vâ-yı ittiḥâd
Ma'nâ-yı nefsü'l-emre muġāyir degül midür

3 Ey dil gehî cefâ ile de yoḳlamak seni
Cânâneden ri'âyet-i ḫâṭır degül midür

4 Âzürde olmasında cefâsından ol gülüñ
Nâz eylemek maḥabbete dâ'ir degül midür

5 Âvâre dil seni ṣaḳınur sâyeden bile
Ey mihr-i ḥüsn sâye de sâ'ir degül midür

6 Dilden gehî nevâziṣüñi eyleme dirîġ
Kûyuñda bir ġarîb müsâfir degül midür

7 'Âṣıḳ ṭarîḳ-i 'aṣḳ-ı ḥaḳîḳatde Nâbiyâ
Bezl-i vücûd iderse de ḳâṣir degül midür

---

115 S1,120a ; S2,157a ; S3,117b ;Ü,109a;M,106a;A,93a
4 gülüñ :mehüñ S2,Ü,M,A

116

Fe'ilâtün Fe'ilâtün Fe'ilâtün Fe'ilün

1 Gerçi gül ḥüsnüñe nisbetle biraz ḥᵛârcadur
Ḥarlar ḫûyuña nisbetle kem-âzârcadur

2 Ey bihişt itmedesin dûzaḫa nâziş ammâ
Ġâlibâ senden anuñ ṭâlibi bisyârcadur

3 Dil-siyehdür siteminden kim olurdı âzâd
Nergis-i ẓâlimi ṣad şükr ki bîmârcadur

4 Zâhid-i râki'a bâlâ-yı dü-tâ şâhiddür
Rindden râh-ı maḥabbetde girân-bârcadur

5 Yine gerdân olacaḳ gerd-i ser-i ḫalḳa odur
Nâbiyâ ṭab'-ı felek gerçi sitemkârcadur

117

Mef'ûlü Fâ'ilâtü Mefâ'îlü Fâ'ilün

1 Naḳḳâş-ı ṣun'ı naḳşdan âgâh olan bilür
Ḳadr-i cemâli 'ârif-i billâh olan bilür

2 Dûr u dırâzî-i reh-i şâm-ı felâketi
Meş'âl be-dûş-ı bâriḳa-i âh olan bilür

3 Çâpükter olduġın ġam-ı nâ-geh-res-i heves
Sıḳlet-keş-i müsâfir-i bî-gâh olan bilür

4 Hengâm-ı ye's ḳadr-i ẓuhûr-ı 'inâyeti
Maṭlûba dest-i ḳudreti kûtâh olan bilür

5 Keştîlere telâṭum-ı ṭûfânuñ itdügin
Bâzîçe-i te'âḳub-ı dil-ḫᵛâh olan bilür

6 İblîsüñ âteş-i ḥasede cân-feşânlıġın
Leẕẕet-çeş-i meẕellet-i eşbâh olan bilür

7 Aḥvâl-i çerḫi ḳabża-i ḳudretde Nâbiyâ
Ḥâşâk-ı gird-bâd ile hem-râh olan bilür

---

116 S1,120b ; S2,170a ; S3,117b ;M,92a;A,79a
3 âzâd : âzâde M

117 S1,120b ; S2,159b ; S3,118a ;M,108a;A,83a
2 -M
3 ġam-ı nâ-geh :rehnâke S2,

118

Fe'ilâtün Fe'ilâtün Fe'ilâtün Fe'ilün

1 Şevḳ-i teşrîfüñ ile ḳadd-i şürâḥi ḥamdur
Bûse-i la'lüñ içün çeşm-i ḳadeh pür-nemdür

2 İtme pür-ḥûnlıġın ey şûḥ-ı sitemger tecvîz
Dil mecârî-i şerâyîn-i tene maḳsemdür

3 'Âleme ḥubb-ı İlâhî'dür esâs-ı îcâd
Şûr-ı deryâ-yı maḥabbet nemek-i 'âlemdür

4 Nice erbâb-ı kerem gelmiş iken dehre henûz
Sikke-i luṭf u kerem nâm-zed-i Ḥâtim'dür

5 Pençe-i saḫt-ı gelû-gîr-i fenâdan ġayrı
Yoḳdur ol zaḫm ki nâ-yâfte-i merhemdür

6 Lillahi'l-ḥamd ki ḥalvetkede-i ma'nâya
Düzd-ṣûret cühelâ fırḳası nâ-maḥremdür

7 Degme bir ṭop-ı niyâz ile yıḳılmaz Nâbî
Ḳulle-i naḫvet-i cânân ḳatı müstaḥkemdür

---

118 S1,120b ; S2,166b ; S3,118a ;Ü,104a;M,115a;A,74a
5 fenâdan :ḳażâdan S2

119

Mefâ'ilün Fe'ilâtün Mefâ'ilün Fe'ilün

1 Dögünse müşt-i te'essüfle n'ola sîne-i 'ömr
Ki żâyi' olmadadur yoḳ yire ḫazîne-i 'ömr

2 Bilinse ḳadr-i ḥayât-ı 'azîz râciḥdür
Hezâr salṭanata yek-dem-i kemîne-i 'ömr

3 Olınsa pâresinüñ her birisi gûş ḳadar
Yine felekden alınmaz tamâm kîne-i 'ömr

4 Tehî ḳalur güher-i zindegîden āḫir-i kār
Bu tîşe-kârî-i enfâs ile defîne-i 'ömr

5 Şikest-i seng-i ḳażâdan rehâ ne mümkindür
Ne deñlü eyler iseñ ḥıfẓ-ı âb-gîne-i 'ömr

6 Biz āremide-i keştî-i ġafletüz ammâ
Nefes nefes cereyân üzredür sefîne-i 'ömr

7 Ġam-ı ḫarâbını Nâbî bilen çeker ḳat ḳat
Maḳâm-ı nûr-ı vücûd olduġın medîne-i 'ömr

---

119 S1,121a ; S2,167a ; S3,118a ;Ü,105b;M,115b;A,75a
3 A'da 6.beyit ; ḳadar :ider S2
4 A'da 3.beyit.
5 A'da 4.beyit.
6 A'da 5.beyit.

120

Mefâ'ilün Fe'ilâtün Mefâ'ilün Fe'ilün

1 Gönülde ḳor mı sükûn faṣl-ı nev-bahâr o mıdur
İder mi dilde sükûn ṭab'-ı bî-ḳarâr o mıdur

2 Bu köhne bâġ-ı emelde be-vefḳ-i ḥâṭır-ḥᵛâh
Kime müsâ'id olur ṭab'-ı rûzgâr o mıdur

3 Ne mümkin eylemeye dûdmân-ı ẓulmı ḥarâb
Hücûm-ı ṣâ'iḳa-i saḫt-ı inkisâr o mıdur

4 Ḳalur mı çirk ile âlûde câme-i a'mâl
Sirişk-i germ ile ṣâbûn-ı i'tiẕâr o mıdur

5 O şûḫdan nice ḳâbil teḫalüf-i teşrîf
Meger teveccüh-i ḳalb-i ümîdvâr o mıdur

6 'Aceb kim eyler elinden rehâ girîbânı
Felek didükleri şerîr-i nâbe-kār o mıdur

7 Görür mi ṭab'-ı giriftârı ṣûret-i râḥat
Belâ-yı daġdaġa-i ḳayd-ı i'tibâr o mıdur

8 Olur mı râzını fâş itmeyince âsûde
Zamânede bulunan yâr-ı râzdâr o mıdur

9 Şuhûd-ı ẓâhir ile olma Nâbiyâ ḫursend
Faḳaṭ ḫülâṣa-i iḥsân-ı Kirdgâr o mıdur

---

120 S1,121a; S2,157a; S3,118b ;Ü,109b; M,105b; A,72a

121

Mefâ'îlün Mefâ'îlün Mefâ'îlün Mefâ'îlün

1 Sevâd-ı mümkinât âs̲âr-ı ṣun'ı bî-sü̲han söyler
Kitâb-ı kâ'inât esrâr-ı Ḥakḳ'ı bî-dehen söyler

2 Senüñ gûṣuñda isti'dâd yoḳ idrâkine yo̲hsa
Leb-i cûda kemâl-i ṣun'ı her berg-i çemen söyler

3 Ṣuhûd-ı nüs̲ha-i ṣun'a nev-â-nev bulmayan ḳudret
İdüp taẓyî'-i evḳâtın ḥikâyât-ı kühen söyler

4 Kibâre sü'-ı ḳaṣdüñ olduğın bâr-âver âteş
Ḳılâ' üzre lisân-ı ṭopile bürc u beden söyler

5 O ṣû̲h âyînede 'aksiyle eyler güft ü gû Nâbî
Bilen söyler nikât-ı râz-ı ḥüsni bilmeyen söyler

122

Mef'ûlü Mefâ'îlü Mefâ'îlü Fe'ûlün

1 Her dil ki esîr-i girih-i reyb degüldür
Sâ'irlere ġayb olan aña ġayb degüldür

2 Ḥûbân ne ḳadar olsa da bâlâ-rev-i na̲hvet
'Uṣṣâḳdan ümmîd-i naẓar 'ayb degüldür

3 Bâṭındaki mihr itmededür pertevin ıẓhâr
Pîrânda nümâyân e̲ser-i ṣeyb degüldür

4 Dâmen meger âsûde midür ḫâr-ı sitemden
Mihmânkede-i çâk hemân ceyb degüldür

5 Nâbî olan âvâre-i ṣaḥrâ-yı vesâvis
Reh-yâb-ı der-i gülṣen-i lâ-reyb degüldür

---

121 S1,121b ; S2,167a ; S3,118b ;Ü,106a;M,116a;A,80a

122 S1,121b ; S2,170a ; S3,118b ;Ü,109a;M,118a;A,74b

123
Fâ'ilâtün Fâ'ilâtün Fâ'ilâtün Fâ'ilün

1 Yek-nesebdür renc ü râḥat ḥüzn ü şâdî böyledür
Ḥâk-i âteş-ḥîz-i 'aşḳuñ âb u bâdı böyledür

2 Der-ḳafâ berg-i gül-i âlinde âsâr-ı ḥazân
Devlet-i şâh-ı bahâruñ imtidâdı böyledür

3 Hem-libâs-ı Ka'be dâġ-ı sînemi kim görse dir
Ser-be-ser ma'mûre-i 'aşḳuñ sevâdı böyledür

4 Yek sebû yek bezm yek peymâne yek mey yek neşâṭ
Mey-keşân-ı bezm-i ünsüñ ittiḥâdı böyledür

5 Ḳat ḳat oldı dûd-ı âhum şu'leler seyyâleler
'Âlem-i endîşenüñ seb'-i şidâdı böyledür

6 Nîm cûşişle cihânı Nâbiyâ sîr-âb ider
Nîl-i rûz-efrûz-ı ṭab'uñ izdiyâdı böyledür

124
Mef'ûlü Fâ'ilâtü Mefâ'îlü Fâ'ilün

1 Naḳş-ı ẓuhûr şanma ki bî-iḥtilâf olur
Cûy-ı vücûd geh bulanur gâh şâf olur

2 Çeşm-i şuhûd lâzım anuñ ẕevḳin itmege
Eczâ-yı 'âlem içre hezârân meşâf olur

3 Hep 'uḳdedür esîr-i ḥicâb eyleyen seni
Bir 'uḳde mihre râbıṭa-i inkisâf olur

---

123 S1,121b ; S2,152b ; S3,119a ;Ü,107b;M,102a;A,91b
(Bu gazel,A,94a'da mükerrer yazılmıştır.)
6 izdiyâdı :imtidâdı S2

124 S1,121b ; S2,162b ; S3,119a ;Ü,113b;M,110b;A,96b

4 Dil-ber ki râst söyleye 'uṣṣâḳa itdügin
Bûs eylemem dehânını dirsem ḫilâf olur

5 Mânend-i zühd olmaza sermâye-i ġurûr
Bârî günâh vâsıṭa-i i'tirâf olur

6 Nâbî eṣer ẓuhûrı olur mûriṣ-i kemâl
Âḫir kenâr-ı kâsedeki mû şikâf olur

125
Fe'ilâtün Fe'ilâtün Fe'ilâtün Fe'ilün

1 Reşki ṣanmañ felegüñ vüs'ate yâ rif'atedür
Reşk-i dîrînesi 'irfân ile ehliyyetedür

2 Kâm-yâb olduġına kimsenüñ olmaz râżı
O sebebden naẓar-ı himmete bî-himmetedür

3 Devr uṣûlinde sipihrüñ ne ṭabance var ise
Yine ḍarb idecegi dâ'ire-i devletedür

4 Ġâlibâ keştîye bî-lenger-i vaṣluñ reviṣi
Baḥr-ı bî-ḳa'r-ı felâketkede-i firḳatedür

5 Seng-i ġamdan olur âsûde sifâl-i iflâs
Sengüñ iḳbâli de mînâ-yı refâhiyyetedür

6 Ḥâl düşvâr idi olsa ṣuver u a'mâle
Lillâhi'l-ḥamd ki Ḥaḳḳ'uñ naẓarı niyyetedür

7 Nâbiyâ mâye-i evḳâtı telefden ġayrî
Giryemüz sehv ile fevt itdügümüz fırṣatadur

---

4 itdügin :itdükde S2
5 Bârî :Bâr-ı S2,M,A

125 S1,122a ; S2,172b ; S3,119a ;Ü,116b;M,119a;A,79b
2 himmete:himmeti M,A
4 keştiye :keştî-i Ü,M,A
6 ṣuver u a'mâle :ṣuver-i a'mâle S2,A

126
Fe'ilâtün Fe'ilâtün Fe'ilâtün Fe'ilün

1 Ṣanma âsâyiş-i dil zâr u ḫazîn olmadadur
'Âfiyet künc-i tevekkülde mekîn olmadadur

2 Kime el virse reſâhiyyet olur râḥat-yâb
Ṣıdḳ eyyâm-ı żarûretde metîn olmadadur

3 Sâḥa-i câh ferâḫ olsa gider zevḳ-i ferâġ
Râḥatuñ lezzeti peyġûle-güzîn olmadadur

4 Kesret-i rü'yet olur mûriş-i naḳṣ-ı raġbet
'İzzet-i pâdişahân perde-nişîn olmadadur

5 Ne suḫan rif'atine seng-i binânuñ ammâ
Suḫan engüşter-i iḳbâle nigîn olmadadur

6 Ey iden dâ'ire-i câhını tezyîne heves
Hüner erbâb-ı temennâya mu'în olmadadur

7 Ey alan naḫvet ile türşî-i rûdan lezzet
Lezzet aḫlâḳ-ı ḥasenle nemekîn olmadadur

8 Mü'min eylerse bile rûy-ı zemîni pâ-mâl
Günde heştâd 'aded rû-be-zemîn olmadadur

9 Nâbiyâ cehldür âlâyiş-i çirk-âb-ı ẓünûn
Ma'rifet ġavṭa-ḫor-ı baḥr-ı yaḳîn olmadadur

---

126 S1,122a ; S2,169a ; S3,119a ;Ü,110b;M,117a;A,76a
4 naḳṣ-ı S2,S3:naḳż-ı S1

127

Mefâ'îlün Mefâ'îlün Mefâ'îlün Mefâ'îlün

1 Ruḫ-ı rengînini gûş itmeden berg-i semen ditrer
Nesîm-i zülfini yâd itmeden ṣaḥn-ı çemen ditrer

2 Nesin bilsem sen ey serv-i ṣanavber-ḳadd ü gül-ṭıynet
Ki reşk-i ḳâmetüñden 'ar'ar iñler nârven ditrer

3 Dem-i vuṣlatda olan lerzeyi andan ḳıyâs it kim
Ṣudûr itdükde ḥarf-i ḫᵛâhiş-i vuṣlat dehen ditrer

4 Benüm âhumdan olmış mużṭarib ol nev-ġurûr-ı nâz
Bu gûne dil-siyehken dâm-ı zülfinde ṣiken ditrer

5 'Aceb mi câme-pûş-ı lerziş olsa dîde baḳduḳça
Leṭâfetden ten-i nâzikterinde pîrehen ditrer

6 O ṣûḫuñ saña dem-serdâne vaż'ın eylesem taḥrîr
Dehân-ı âteşîn-i ḫâmede Nâbî süḫan ditrer

128

Mef'ûlü Fâ'ilâtü Mefâ'îlü Fâ'ilün

1 Vaż'-ı felek ki mihr ü vefâ ṣûretindedür
Hep cevrdür ki luṭf u 'atâ ṣûretindedür

2 Terkîb-i ṭıynetinde yoḳ eczâ-yı merḥamet
Zehr-i maraż-fezâsı devâ ṣûretindedür

3 Çoḳluḳda iltifâtına olma firîfte
Ġayẓ-ı nihânı ḥüsn-i rıżâ ṣûretindedür

---

127 S1,122a ; S2,154b ; S3,119b ;Ü,108b;M,103b;A,76a
1 gûş :bûs A//zülfini :zülfüñi S2,Ü,M
4 -A ; S2,Ü,M'de 5.beyit ; zülfinde :zülfüñde S2,M
6 dem-serdâneıe : dil-serdâne S1,S3,Ü,M,A/taḥrîr : taḳrîr S1,S3,Ü, O ṣûḫuñ saña her bir dane vaṣfın eylesem taḥrîr A
128 S1,122b ; S2,153a ; S3,119b ;Ü,107b;M,103a;A,76a

4 Ey sâde-levḥ açılma ṣanup mûriṣ-i ḥayât
Bu sâḥanuñ semûmı ṣabâ ṣûretindedür

5 Nîrenglerle geçmededür ṭurma rengler
Destinde ḫûn-ı fitne ḥınâ ṣûretindedür

6 Ḥelvâ-yı zehrnâkdür âyîn-i ülfeti
Müstehziyâne lafẓı ṣenâ ṣûretindedür

7 İmsâke perdedârlık eyler teġâfüli
Vaż'-ı ġurûrı ṣerm ü ḥayâ ṣûretindedür

8 Eyler ḥavâle tîşe-i ġadri esâsına
Taḫrîb-i ṭab'a ḳasdı binâ ṣûretindedür

9 Bilmez göñül ne cânibini iḫtiyâr ide
Düşnâm-ı dil-ḫırâşı du'â ṣûretindedür

10 İnsân olur esîr-i ser-i râh-ı iḥtimâl
Ser-kûb-ı imtinânı recâ ṣûretindedür

11 Mużmer hezâr neşter-i âzârı Nâbiyâ
Ta'bîri cümle ḥüsn-i edâ ṣûretindedür

---

4 S2,M'de 5. beyit.
5 S2,M'de 6. beyit.
6 S2,M'de 7. beyit.
7 S2,M'de 8. beyit.
8 -Ü ; S2,M'de 4. beyit.A'da 7.beyit.

129
Mef'ûlü Fâ'ilâtü Mefâ'îlü Fâ'ilün

1 Bi't-ṭab' bî-vefâ olıcaḳ dil-firîbler
Lâzım gelür muvâfaḳat itmek raḳîbler

2 Fehm eyledüm ṣarîr-i ḳalemden bu râzı kim
Çoḳdur reh-i emelde firâz u nişîbler

3 Râmişger-i ḥayât ider enfâsını bülend
İtdükçe sâz-ı nabżı nevâziş ṭabîbler

4 Dürler nis̲âr ider serine ebr-i nev-bahâr
Olduḳça na't-h̲vân-ı çemen 'andelîbler

5 Sükkân-ı h̲âne yatmaz idi râḥat olmasa
Âsûde-i firâş-ı tesellî ġarîbler

6 Taḥṣîl-i ıżṭırâb dah̲ı bir naṣîbdür
Ḥâṣâ ki fevt-i maṭlab ide bî-ṣekîbler

7 Nâbî şikâyet itmededür naẓm-ı çerh̲den
Mefhûmını müṭâla'adan bî-naṣîbler

130
Mef'ûlü Fâ'ilâtü Mefâ'îlü Fâ'ilün

1 H̲attuñ göñülde raġbet-i seyr-i çemen mi ḳor
Şevḳ-i ruh̲uñ hevâ-yı gül ü nesteren mi ḳor

2 Gülşende 'andelîb unudur âşiyânını
H̲âṭırda kûy-ı yâr hevâ-yı vaṭan mı ḳor

3 Bir kerre girse destine dâmân-ı yâr dil
Söylenmedük şikâyete dâ'ir süh̲an mı ḳor

---

129 S1,122b ; S2,153a ; S3,120a ; Ü,107a ; M,102b ; A,72b

130 S1,123a ; S2,157b ; S3,120a ; Ü,107a ; M,90b ; A,77b

4 'Âḳil ider mi çerḫden ümmîd-i merḥamet
Kem-fırṣatân 'adûsını ṣâġ u esen mi ḳor

5 La'l-i bütân hevâsı ile bâd-ı bî-ḳarâr
Bûs itmedük ne nîk ü ne bed bir dehen mi ḳor

6 Ma'nâ-yı beyt-i şi'r gibi zülf-i yârde
Ḥal itmedükçe şâne-i ḫâṭır-şiken mi ḳor

7 Ḥadd-i lebi tecâvüz iden râz Nâbiyâ
Bir günde gerdiş eylemedük encümen mi ḳor

131

Mef'ûlü Fâ'ilâtü Mefâ'îlü Fâ'ilün

1 Dil gerçi nûr-ı rûyuña nisbetle zerredür
Ammâ ki intisâb ile ol nûra ġırredür

2 Yoḳ vaḳ'ı çeşm-i nâsda faẓl u ma'ârifüñ
Ḫalḳuñ hep i'tibârı maḳâm u maḳarradur

3 Evḳâtumuz ta'âḳub-ı ye's ü ümîdden
Gûyâ ki raḫne raḫne-i dendân-ı erredür

4 Gerçi ḳumâş-ı tevbeye yoḳ ḳâbiliyyetüm
Ammâ 'inâyet-i ezelî rûz-merredür

5 Ehl-i heves ne cânibe meyl itse Nâbiyâ
Bir kerredür teveccühi yâ iki kerredür

---

4 A'da 5.beyit.
5 A'da 6.beyit.
6 A'da 4.beyit.

131 S1,123a ; S2,156b ; S3,120a ; Ü,106b; M,91b ; A,83a

132
Mefâ'îlün Mefâ'îlün Mefâ'îlün Mefâ'îlün

1 Ben ol ḥâküm ki ḥurşîd-i cihân-ârâ celîsümdür
Tenüm süflîdür ammâ ma'nî-i 'ulvî enîsümdür

2 Bu ṭûfânzâr-ı hestîde ben ol keştî-i Nûḥum ki
Nefes bâlâ-yı serde bâd-bân rûḥum re'isümdür

3 Gülistân-ı cinân leb-teşne-i teşrîf-i insândur
Olan reh-zen bañа bî-râhi-i nefs-i ḥasîsümdür

4 İder gerd-i ser-i insâna gerdiş kâse-i gerdûn
Nevâl-i âferînişde melâ'ik kâse-lîsümdür

5 Ḥayâl-i pîrehen itdükçe ḳadd-i şūḫ-ı ma'nâya
Felekde çerḫa-i mâh-ı şeb-ârâ penbe-rîsümdür

6 Beyâża ḥâme-i zerle debîr-i ṣubḥ âmâde
'Uṭârid meclis-i ma'nâda müsvedde-nüvîsümdür

7 Ḥurûş-ı çâr cûy-ı ṭab'ımuñ âşârı ey Nâbî
Ṣafâ-yı çâr mevc-i baḥr-ı eş'âr-ı selîsümdür

133
Mef'ûlü Fâ'ilâtü Mefâ'îlü Fâ'ilün

1 Neẓẓâremüz egerçi ki gerdiş-nümâcadur
Ol māh-rū da ḥayli hezâr-âşinâcadur

2 Râh-ı emelde cür'et olunmaz icâleye
Raḫş-ı ümîd ḥayli ki laġzîde-pâcadur

3 Yoḳ ḥürmetinde söz meyüñ ammâ ne çâre kim
Sâ'ir mükeyyifâta göre dil-güşâcadur

---

132 S1,123a ; S2,164b ; S3,120b ; Ü,102a ; M,113b

133 S1,123b ; S2,171a ; S3,120b ; M,119a ; A,79a
2 M'de 2.dize eksik yazılmıştır.

4 Râh-ı viṣâlüñ eyleme ser-menzilin ṭaleb
Vâdî-i müntehâsı birâz bed-hevâcadur

5 O ḳadd ü ḳâmet u o vecâhetle Nâbiyâ
Ḥayfâ derûnı pîr-i çenâruñ alâcadur

134

Mef'ûlü Fâ'ilâtü Mefâ'îlü Fâ'ilün

1 Ne bâġ-ı ḥüsne saña bedel tâze-rû gelür
Ne kûy-ı 'aşḳa baña bedel tâze-gû gelür

2 Bâlîn-i penbenâk-i sürîn-i semîninüñ
Gördükçe lerzişin leb-i emvâta ṣu gelür

3 Eyler ẓuhûr-ı ḫaṭ lebinüñ revnaḳın şikest
Zîrâ kenâr-ı kâse-i la'line mû gelür

4 Beñzer egerçi ḳubbe-i germ-âbe câmi'e
Germ-âbeye velîk gelen bî-vüżû gelür

5 Taḳdîrden ziyâdesi olmaz yine naṣîb
Nâbî egerçi ḫâṭıra çoḳ ârzû gelür

135

Mef'ûlü Fâ'ilâtü Mefâ'îlü Fâ'ilün

1 Efzûnî-i ḥayât kem-âzârlıḳdadur
Sermâye-i necât sebük-bârlıḳdadur

2 Feyyâża buḫl nisbeti ḥâşâ revâ degül
Ḥikmet hemân o luṭfa sezâvârlıḳdadur

---

134 S1,123b ; S2,171a ; S3,120b ; Ü,114a ; M,118b ; A,72a
1 tâze-rû : mâh-rû A
2 lerzişin : lerziş S1,S2,S3,M
3 Zîrâ : Gûyâ A
4.beyit A'da şu şekildedir :
"Taḳlîd iderse ḳubbe-i germ-âbe mescide
Bilmez mi kim gelenler aña bî-vüżû gelür"
135 S1,123b ; S2,161b ; S3,121a ; Ü,113a ; M,110a ; A,92a
1 necât :neşât S1,S3
2 luṭfa :lafẓa S2

3 Süḫanveş olma âyineveş ṣâf-meşreb ol
Rûy-ı ṣafâ her-âyîne hemvârlıḳdadur

4 Ṣaç toḫm-ı i'tiẕârı zemîn-i nedâmete
Neşv ü nemâ-yı tevbe günehkârlıḳdadur

5 Yâd it zamân-ı ḫaṭṭuñı ey ṣûḫ-ı kem-nigeh
Mestânenüñ ḫacâleti huşyârlıḳdadur

6 Ol meh gelür mi seyr idelüm meclise bu şeb
Bed-'ahdüñ imtiḥânı vefâdârlıḳdadur

7 Mânend-i serv eyleme ḳâmetle ihtizâr
İḳbâl-i şâḫsâr girân-bârlıḳdadur

8 Bî-hicr ẕevḳ-i vaṣl ne ma'lûm Nâbiyâ
Âzâdelik ṣafâsı giriftârlıḳdadur

136
Mef'ûlü Fâ'ilâtü Mefâ'îlü Fâ'ilün

1 Pâ der-gil-i telâş maḳâlüñle ḫâmeler
Pîçîde-i firâş ḫayâlüñle nâmeler

2 Döndürdi Mevlevîlere tesbîḥ dânesin
Mânende-i külâh serinde imâmeler

3 Urdı cebîn-i ṣafḥa-i remmâle dâġ-ı reşk
İẓhâr-ı ḥükm-i ḥüsnle rûyında şâmeler

4 Bilmem ne siḥre başladı câdû-yı zülfi kim
Boynını yâr 'add ider oldı şemâmeler

---

3 A'da 4.beyit.
4 A'da 3.beyit.
5 -A
6 -A
7 -A

136 S1,124a ; S2,150b ; S3,121a ;M,100a;A,73b

5 Ṭullâb-ı bâdüñ olduġına eyle i'timâd
Urduḳça taḳla evc-i hevâda ḥamâmeler

6 Ta'ẓîm ile ser üzre getürsek 'aceb midür
Murġ-ı ümîdi ṣayda ḳafesdür 'imâmeler

7 Ẓann itme Nâbî tügme ilik dâm u dânedür
Ḳurmış şikâr içün ten-i ḫûbânı câmeler

137
Mef'ûlü Fâ'ilâtü Mefâ'îlü Fâ'ilün

1 Dilber esîr-i 'aşḳına yâr olmadan ḳaçar
Ol âhû-yı remîde şikâr olmadan ḳaçar

2 Ol ġonce nâ-güşâdelik eylerse vechi var
Üftâde-i zebân-ı hezâr olmadan ḳaçar

3 Yoḳdur dimiş miyân u dehânını şübhe yoḳ
Âmâcgâh-ı bûs u kenâr olmadan ḳaçar

4 Yâd eyledükçe ġayret-i naḫl-i bülendüñi
Dil sâye-gîr-i serv ü çenâr olmadan ḳaçar

5 Nâbî tehî-leb-i ṭaleb olsa 'aceb degül
Ol naḫl-i nâz-pervere bâr olmadan ḳaçar

---

5 -A

137 S1,124a ; S2,151b ; S3,121a ; Ü,106b; M,101b ;A,97b
3 miyân u dehânını :dehân u miyânını S2,M,A

138

Fe'ilâtün Fe'ilâtün Fe'ilâtün Fe'ilün

1 Her ki bu nîk ü bu bed ḳaydını mu'tâd eyler
Ḳalbinüñ sâḥasına maḥkeme bünyâd eyler

2 Devr ider ṣu'le ile ṣûret-i fânûs-ı ḫayâl
Anı kûteh-naẓarân ṣûrete isnâd eyler

3 Âsyâb içre olan gerdişi sengüñ ṣanma
Ḳuvvet-i âb u hevâ ġaybdan imdâd eyler

4 Erre-i ṣâḫ-ı ḥayât olur añа peykânı
Kim ki ḫalḳı hedef-i nâvek-i bî-dâd eyler

5 'Ayn-ı luṭf olduġını ḳahruñ o añlar Nâbî
Ki regin bûsegeh-i niṣter-i faṣṣâd eyler

139

Mef'ûlü Fâ'ilâtü Mefâ'îlü Fâ'ilün

1 Sîmîn-tenândan itmede ẕevḳ-i viṣâller
Germ-âbelerde aşılıcaḳ püşt-mâller

2 Mânend-i târ reşk ile cismüm olur nizâr
Gördükçe destin öpdügini destmâller

3 'Âlemde ṣemm-i bûy-ı vefâ itmedük diyü
Eyler nesîm zülfe yemînler ṣîmâller

4 Yâd itdürür tasalluṭ-ı A'râbı Ka'be'ye
Pâ-mâl-i ḫaṭ-ı rû-siyeh olmaḳ cemâller

5 Âġûş u dûş-ı raġbeti Nâbî ider maḳarr
Çün ġaybdan nev-âmededür ḫurd-sâller

---

138 S1,124a ; S2,165b ; S3,121b ;Ü,115a ; M,114a ;A,96a
3 sengüñ :sengîn S2,M,A

139 S1,124a ; S2,164b ; S3,121b ; Ü,101b; M,113a ; A,77a

140
Mef'ûlü Fâ'ilâtü Mefâ'îlü Fâ'ilün

1 Gûyâ zemîn-i mezra'adur 'arż-ı ḥâller
Eyler cevâba tohm-feşânlıḳ su'âller

2 Çâpük-revân-ı ṣıdḳ-ı ṭaleb irdi menzile
Bed-baḫte oldı 'uḳde-i pâ iḫtimâller

3 Nâçîzden ṣiyânet-i ṣun'-ı Ḥakîm'dür
Dest-i tehiyle ḳalduġı ṣâḥib-kemâller

4 Bekler kemîn-i fırṣatı mânende-i segân
Ḥâṭır-şikenlik itmeg içün bed-ḫıṣâller

5 Nâbî ider sücûd-ı İlâhî'ye ser-fürû
Tâze ber-âver olduġı sâ'at nihâller

141
Mefâ'îlün Mefâ'îlün Mefâ'îlün Mefâ'îlün

1 Bu gülşende güşâyiş-baḫş-ı ḥâṭır-encümen yoḳdur
Dehân-ı ġoncede ḫande leb-i cûda süḫan yoḳdur

2 Seḥâbâsâ niṣâr-ı mâ-melek âsânter ammâ kim
Serinde gerdişe şâyeste 'âlemde çemen yoḳdur

3 Niye bî-cân olur pây-ı nigâh-ı raġbetüm bilmem
Tehî güller girihden zülf-i sümbülde şiken yoḳdur

4 Leb-â-lebdür zemîn ü âsmân esrâr-ı ḥikmetden
Velîkin keşf ü taḥḳîḳa sezâ çeşm ü dehen yoḳdur

5 Bu ġurbetḫânede ḫalḳ eylemiş bir gûne ülfet kim
Hezârânında bir dil-beste-i ḥubbü'l-vaṭan yoḳdur

---

140 S1,124b ; S2,164b ; S3,121b ; M,113a ; A,84a
141 S1,124b ; S2,168b ; S3,121b ; Ü,107b ; M,116b ; A,75a

6 Bu ḥüzn-âbâd-ı ġamda nâme-i cânâneden ġayrı
Güşâd-ı dîde-i ümmîde şâyân pîrehen yoḳdur

7 Maḳâl-i râzı ketme meclis-i 'âlemde ey Nâbî
Varaḳla ḥâmeden ġayrı aransa mü'temen yoḳdur

142
Mefâ'ilün Fe'ilâtün Mefâ'ilün Fe'ilün

1 Cem'üñ tamâma irüp devri câm ḳalmışdur
O câmdan da bu meclisde nâm ḳalmışdur

2 Rüsûm-ı luṭf u kerem ḫalḳ içinde mensîdür
Faḳaṭ alup virilür bir selâm ḳalmışdur

3 Raḳîb sâye-i luṭfuñda oldı perverde
Anuñçün ey gül-i ter böyle ḫâm ḳalmışdur

4 Cihân içinde murâdum ne ise virdi ḳażâ
Hemân bir almaduġum intiḳâm ḳalmışdur

5 Ümîd kâtib-i taḳdîrden müsâ'adedür
Cerîde-i emelüm nâ-tamâm ḳalmışdur

6 Felekden almışuz envâ'-ı kâmı ey Nâbî
Hemân bir almaduġum intiḳâm ḳalmışdur

---

142 S1,124b ; S2,153b ; S3,122a ; Ü,107b ; M,102b ; A,91b
4 -S1,S3,A
5 müsâ'adedür :müsâ'ade yoḳ S2,Ü,A
6 -S2,Ü,M

143

Mef'ûlü Mefâ'îlü Mefâ'îlü Fe'ûlün

1 'Uşşâḳuñ ider 'aşḳ liḳâsın müteġayyir
Mestânuñ ider bâde edâsın müteġayyir

2 Pây-ı nefese lerze virür lezzet-i vuṣlat
Eyler bedenüñ âb u hevâsın müteġayyir

3 Pür oldugı dem câmuñ olur ṣavtı diger-gûn
Eṭfâlüñ ider ḥilm ṣadâsın müteġayyir

4 Eyler nefes-i bî-maḥal-i hᵛâhiş-i vuṣlat
Meh-pârelerüñ reng-i rıżâsın müteġayyir

5 Nâbî yine hep neş'esi bir lezzeti birdür
Eylerse daḥı bâde libâsın müteġayyir

144

Fe'ilâtün Fe'ilâtün Fe'ilâtün Fe'ilün

1 Sûzişüm âteş-i ruḥsâre-i cânândan ṣor
Dil-perâkendeligüm zülf-i perîşândan ṣor

2 Ân-ı vâḥid nice maḥrûm idügüm râḥatdan
Żımn-ı ḥüsninde olan ânını gör andan ṣor

3 'Uḳde-ber-'uḳde ile döndügini sübḥalaruñ
Yâr ile bend olunan rişte-i peymândan ṣor

4 Yine hem-çeşmi bilür birbirinüñ miḳdârın
Yûsuf'uñ ḥüsn-i peder-sûzını iḥvândan ṣor

5 Deşt-i heyhât ise de çoḳdan olurdı sûzân
Vüs'at-ı ḥavṣalamı tündî-i ḥubândan ṣor

---

143 S1,125a ; S2,170b ; S3,122a ; M,89b; A,90a
2 A'da 3.beyit.
3 ṣavtı :ṣuyı S1,S3

144 S1,125a ; S2,170b ; S3,122a ; Ü,113a ; M,118a ; A,81b
2 żımn-ı : ṣaḥn-ı S2,A

6 Sînemi taḫta-i reml eyledügin noḳṭa-i zaḫm
Eger-i çapuḳī-i ġamze-i cânândan ṣor

7 Yoḳdur ey Nâbî beyân eylemege bende ṣu'ûr
Iżṭırâb-ı dil-i zârum ṣeb-i hicrândan ṣor

145

Fe'ilâtün Fe'ilâtün Fe'ilâtün Fe'ilün

1 Dîde-i 'âṣıḳ-ı müflis ki ḫaṭ u ḫâldedür
Çeşm-i nekbet-zededür ṣafḥa-i remmâldedür

2 Ṣanma kim 'ıyş ü ṣafâ keṯret-i emvâldedür
Ḥırmen-i derd ü elem muntaẓamü'l-ḥâldedür

3 İtme rindâna taḳâżâ ramażânda sâḳî
Ẕimmet-i def'-i ġamuñ va'desi ṣevvâldedür

4 Ne olur naḳṣ-peẕîr ü ne çeker gerd-i kesâd
Ni'met-i ẕevḳ ki ṣandûḳa-i ihmâldedür

5 Düşmez âlûdelere dâ'iye-i istiġfâr
Çıḳmaz ol çirk ki pîrâhen-i baḳḳaldadur

6 O meh-i çârde-sâlüñ baḳar ebrûsına dil
Çeşm-i erbâb-ı veẓâ'if meh ile sâldedür

7 Bende bilmem ki ne şekle girecekdür Nâbî
Sâ'at-i ḫâṭırumuz pençe-i eṭfâldedür

---

145 S1,125a ; S2,150b ; S3,122b ; Ü,106a ; M,100a ; A,94b
1 'âṣıḳ-ı müflis : müflis 'âṣıḳ A
4 naḳṣ-peẕîr :naḳż-peẕîr S1
6 -A

146

Fâ'ilâtün Fâ'ilâtün Fâ'ilâtün Fâ'ilün

1 Şi'r kim ṭab'-ı bülendüñ ḥâmeye telḳînidür
Tâziyâne nükte-fehmânuñ aña taḥsînidür

2 Ṣarf-ı 'aşḳuñ feṭḥi şerḥa dâġı żamme eşki kesr
Zaḥmı cezm ü âh medd ü ṣît anuñ tenvînidür

3 Sâl-i 'aşḳuñ i'tidâl-i nev-bahârıdur viṣâl
Serdî-i eyyâm-ı hicrân mevsim-i teşrînidür

4 Kâfir-i ṣûret-perestüñ bu mecâzî deyrde
Laġziş-i pâyına bâdî ol bütüñ temkînidür

5 Naẓm-ı evṣâfuñ yazılmış ṣafḥadur levḥ-i żamîr
Fikr-i ḳadd-i dil-peẕîrüñ mıṣra'-ı tażmînidür

6 Almayınca eylemez ârâm künc-i ġaybdan
Günde bir ḳaç tâze ma'nâ ṭab'umuñ ta'yînidür

7 Devre ḳoymış âsyâb—ı çerḫi buldurmış ṣuyın
Kimde var ifsâda ḳudret Ṣâni'üñ tekvînidür

8 Rûy-ı zerdüm piste-i leb-bestesin ḫandân ider
Za'ferân nev'-i nebâtuñ Ḥ^vâce Nasrü'd-dîn'idür

9 İncilâ-yı mihr-i 'âlem-tâb-ı vuṣlat Nâbiyâ
Sûziş-i ṭûfân-ı eşküñ mâye-i teskînidür

---

146 S1,125a ; S2,167b ; S3,122b ; Ü,115b ; M,115a ; A,95b
2 Ṣarf-ı : Ḥarf-ı A// anuñ :enîn S1,S3,Ü,A
7 S2,Ü,M,A'da 8.beyit.
8 S2,Ü,M,A'da 7.beyit.

147
Mef'ûlü Mefâ'îlü Mefâ'îlü Fe'ûlün

1 Sen it ne ḳadar eyler iseñ ḥîle vü tezvîr
Hengâm-ı 'amel bildügin işler yine taḳdîr

2 Âzürde-i âġûşuñ olur gerden-i ḥırmân
İtseñ ne ḳadar bâzû-yı tedbîrüñi teşmîr

3 Taḫmîn-i niṣâl itdügüñ âhenleri ḫaṣma
Âhenger-i taḳdîr yapar pâyuña zencîr

4 Der-sâ'at olur pâ-zede-i ṣâ'iḳa-yı ḳahr
Ta'mîrine sa'y eyledügüñ ḫâne-i tedbîr

5 Seyl-âb-ı ḳażâ üştür-i emvâcına yükler
Sen eylemedin ḫırmen-i ümmîdüñi ta'ṣîr

6 Ẓann itmedügüñ ṣaḫṣuñ olur zîver-i ḫvânı
Ol nânı k'idersin dü-kef-i ḥırṣ ile taḫmîr

7 Sen âteşe vaż' eyledügüñ 'anber-i ḫoş-bû
Ġayrînüñ ider bînî-i ümmîdini ta'ṭîr

8 Nâ-gâh görürsin ki olur ġayre şeref-baḫş
Gönlüñce iderken görilen düşleri ta'bîr

9 Şaḫṣuñ birisi revġan-ı cân ile döker şem'
Bir ġayrüñ ider meclis-i iḳbâlini tenvîr

10 Murġ-âb-ı emel düşmiş iken ḥufre-i dâme
Ser-pençe-i şâhîn-i ḳażâ eyledi naḫcîr

11 Müzdûr-ı tedâbîr ne ḳâdir k'ide Nâbî
Bennâ-yı ḳader itmedügi ḫâneyi ta'mîr

---

147 S1,125b ; S2,165a ; S3,122b ; Ü,102b ; M,113b ; A,72b
2 -A ; Âzürde-i :Âverde-i S1,S3,Ü,M
7 âteşe :sa'yile S2,A ; M'de bu kelime eksik.

148

Mefâ'ilün Fe'ilâtün Mefâ'ilün Fe'ilün

1 Gönülde dâġ-ı maḥabbet ġıdâ bozundısıdur
O âh u vâh-ı ta'alluḳ hevâ bozundısıdur

2 Bulunsa tâzece ta'bîr-i nerm-sâze sezâ
Lisân-ı köhnede âteş şitâ bozundısıdur

3 Faḳîr mûre olur ḳayd-ı bâl 'ayn-i belâ
Vedâ'ı nâf-ı zeminden fenâ bozundısıdur

4 'Aceb mi feth ile âṣaf bulursa reng-i ṣafâ
Ki zâġ-ı tîġ-i şecâ'at ġazâ bozundısıdur

5 'İbâdetinden ider ehl-i zühd ecr-i recâ
Ki kârı bâr-keşânuñ kirâ bozundısıdur

6 Nüzûl-i ism semâdan delîldür buña kim
O mâh-ı evc-i leṭâfet hümâ bozundısıdur

7 Nemâ nümûde-i emn olduġı dıraḫta sezâ
Ki arż-ı perveriş itmek rıżâ bozundısıdur

8 Ufuḳ ḳafâda nümâyân teḳâbül üzre iken
Zamâne yârı anuñçün riyâ bozundısıdur

9 Egerçi Vân'dan olur Nâbiyâ nevâ ümmîd
Velîk râh-ı ḥaḳîḳat Ruhâ bozundısıdur

149

Mef'ûlü Fâ'ilâtü Mefâ'îlü Fâ'ilün

1 Yoḳ gerçi neş'e bâde-i ḫâṭır-güşâ ḳadar
Virmez neşâṭ ma'nî-i rengîn-edâ ḳadar

2 Ṣaḥrâ-yı dilde gerd-i sipâh-ı ḫayâl-i yâr
Çeşm-i ümîdi rûşen ider tûtîyâ ḳadar

---

148 S1,125b ; S2,171b ; S3,123a ; Ü,112b ; M,95a
2 tâzece ta'bîr-i nerm-sâze :sâdece mazmûn-ı bezm-sâze S1,S3
7 nümûde-i :nümûne-i S1,S3,M
9 nevâ ümmîd :ümmîd nevâ,ümmîd peydâ S2

149 S1,126a ; S2,151b ; S3,123a ; Ü,106b ; M,101a ; A,93b
1 bâde-i :sâġar-ı S2,Ü,M
2 yâr :dost A

3 Bârî degerdi hᵛâhişe zer eylese ḳarâr
Dest-i güşâde-destde reng-i ḥınâ ḳadar

4 Baḳdum tamâm nüsḫa-i âfâḳa görmedüm
Ma'nâ-yı irtikâb-ı meẕellet recâ ḳadar

5 Bîgâne âşinâya teḳadüm muḥâl idi
Bîgâneden görinse sitem âşinâ ḳadar

6 Ser-geştelükden eylemez âzâde çerḫ-i dûn
Beẕl eylesen de mâ-meleküñ âsyâ ḳadar

7 Ṣaymaz bu kârgehde seni kimse rû-sepid
Cebr eylesen de kesrleri mûmiyâ ḳadar

8 Mevḳûfdur müsâ'ade-i rûzgâra kâr
Ṣarf eylesen de aḳluñı sen nâḫudâ ḳadar

9 Yoḳdur meẕâḳ-ı ehl-i mürüvvetde Nâbiyâ
Ta'bîr-i dil-peẕîr mezâ mâ mezâ ḳadar

150

Mef'ûlü Fâ'ilâtü Mefâ'îlü Fâ'ilün

1 Şek hem-cenâḥ-ı ṭâ'ir-i 'ayne'l-yaḳîn midür
Aḥvel-resa-yı mertebe-i râst-bîn midür

2 Ol dil-şikende var mıdur âsâr-ı inkisâr
Yoḫsa cezâ-yı vaż'-ı sitemden emîn midür

3 Pür nûrdur egerçi süveydâ-yı ḫâne-zâd
Ammâ ki ḫâl-i yâr ḳadar dil-nişîn midür

4 Men'-i cefâya eylese de ḫaṭṭ-ı nev-ṣudûr
Ḥâşâ ki terk-i nâz ide ol nâzenîn midür

5 Olur dırâzter ne ḳadar kûteh eyleseñ
Fikr-i viṣâl-i yâr 'aceb dûr-bîn midür

6 Miftâḥ-ı müşkilât-ı cihânda egerçi ṣabr
Ammâ girâncadur 'acabâ âhenîn midür

7 Ḳaṭ'â serin firâz idemez Nâbiyâ ḳalem
Âyâ ki kec-derûnluġına şerm-gîn midür

---

5 görünse :görülse S2,M,A

150 S1,126a;S2,162a;S3,123b;Ü,105a ; M,109b ; A,78b

151

Fâ'ilâtün Fâ'ilâtün Fâ'ilâtün Fâ'ilün

1 Dil giriftâr-ı ṣafâ-yı sîne-i sîmînidür
Ṭûṭînüñ âyînecilik eskiden âyînidür

2 Andan itsünler şikâyet tâze 'aybı var ise
Yoḫsa feryâd ehl-i derdüñ 'âdet-i dîrînidür

3 İltizâm-ı girye bâḳîdür zeminde yoḫsa eşk
Ḫıdmet-i maḳṭû'-ı tâküñ nuḳre-i pîşînidür

4 Taḫt-ı gülbinde yatup mestâne diñler bülbüli
Güllerüñ zîr-i baġalde ġonceler bâlînidür

5 İtmeñ iblîsi ḳabâ 'ifrîtlerden siz ḳıyâs
Reh-nümâ-yı zevḳdür ol fırḳanuñ nârînidür

6 Uġradur mı ġayrı 'uşşâḳı meger etrâfına
Cümleden nezdîk zülfi 'âşıḳ-ı miskînidür

7 Eylemez âyîneden ġayre neẓâre Nâbiyâ
Ol nigâr-ı kem-nigeh dil-berlerüñ ḫod-bînîdür

152

Mefâ'ilün Fe'ilâtün Mefâ'ilün Fe'ilün

1 Yine göñül nice bir baḫt ile cedel yetişür
Senüñ çün ol daḫı çekdükleri kesel yetişür

2 Te'essüf eyleme fevt itdügüñ murâdâta
Ḫudâ kerîmdür andan güzel bedel yetişür

3 Teveccüh eyle murâduñ ne ise Mevlâya
Eger muḳadder ise ol ḳadar 'amel yetişür

4 Yazuḳdur eyleme tesbîḥi âlet-i efkâr
Elünde bâzîye ser-rişte-i emel yetişür

5 Eger ḫızâne-i sîm ü zere yetişmez ise
Hele ḫızâne-i ma'nâya bârî el yetişür

6 Binâ-yı 'aşḳa ḫilâf-ı mebânî-i 'âlem
Ḫurûş-ı seyl-i sirişk olmasa ḫalel yetişür

7 Tekellüfât-ı 'ibârâtdan tehî Nâbî
Edâ-yı ḥaḳḳ-ı ma'ânîye bu ġazel yetişür

---

151 S1,126b;S2,149b;S3,123b;Ü,105b;M,99b;A,95b
6 -S2,Ü,M

152 S1,126b;S2,155a;S3,123b;Ü,112a;M,92b;A,75b

153

Mef'ûlü Fâ'ilâtü Mefâ'îlü Fâ'ilün

1 Ḫaṭ nev-demîde sünbül-i bâġ-ı 'izârıdur
Âḫir zamân-ı ḥüsniñüñ evvel-bahârıdur

2 Ruḫsâr-ı ḫat-ber-âveri gördükde lâl olur
Ṭûṭî-i ṭab'uñ âyine-i jengdârıdur

3 Gitdükçe ser-keş olmada ol serv-i bâġ-ı nâz
Gûyâ sirişk-i dîde-i ter cûy-bârıdur

4 Naḳş-ı firîbi Zâl-i sipihrüñ zamânede
Her sâde-levḥüñ âyineveş inkisârıdur

5 Sūdāgerān-ı şehr-i Sitânbul'a 'arż ider
Nâbî bu nev-ḳumâş Ḥaleb yâdigârıdur

---

153 S1,126b;S2,169b;S3,124a;A,80a

1 Ḫaṭ nev-demîde sünbül-i bâġ-ı 'izârıdur :
Ḫaṭṭ-ı cemâli sebze-i bâġ-ı 'izârıdur S2,
Ḫaṭ nev-demîde sebze-i bâġ-ı 'izârıdur A

2 gördükde :gördükçe S2,A

5 'arż :nâz S2,A

154

Mefâ'ilün Fe'ilâtün Mefâ'ilün Fe'ilün

1 Şikâyetüm sitem-i şûḫ-ı ser-keşümdendür
Ẓuhûr-ı dûd-ı derûnum hep âteşümdendür

2 Bu zaḫm-ı 'aşḳuma bâdî nigâhum olmışdur
Yine bu tîr baña kendü terkeşümdendür

3 Bu gûne bî-nemek olmaḳ nevâle-i 'ayşüm
Teġâfül-i leb-i nâz-ı nemek-çeşümdendür

4 Şifâ-yı ṣadre sebebdür iderse de düşnâm
Bu mîve telḫ ise de naḫl-i dil-keşümdendür

5 Olaydı âdem eger rû-be-rû iderdi 'itâb
Bu nâ-nümûde cefâ ol perîveşümdendür

6 Görince zâġı hevâda ḳafesde dir ṭâvûs
Bu ḳaydlar baña bâl-i münaḳḳaşumdandur

7 Müşaḫḫaṣ olmadıġı ḥarf-i maṭlabum Nâbî
Benüm cerîde-i baḫt-ı müşevveşümdendür

155

Mef'ûlü Fâ'ilâtü Mefâ'îlü Fâ'ilün

1 Ṣubḥuñ olınca zîb-i girîbânı güy-ı zer
Kimdür ki itmeye heves-i cüst-cûy-ı zer

2 Her kim 'azîz ṭutmaz ise tiz ẕelîl olur
Olmış sirişte 'izzet ile mû-be-mûy-ı zer

3 Gâhî düşer ki ḳıymet-i şey-i ḫasîs olur
Ser-levḥa-i muṣâḥif iken âb-ı rûy-ı zer

---

154 S1,127a;S2,155b;S3,124a;Ü,110b;M,104b;A,75a
5 olaydı : olaydum A

155 S1,127a;S2,149b;S3,124a;Ü,114b;M,99a;A,74b

4 Ḥubân-ı nerm-dil gibi bilmez muḫâlefet
Olmış mülâyemetle pesendîde ḫûy-ı zer

5 Âşâr-ı ḳahr bürḳa'-ı ruḫsâr-ı luṭfdur
Âteşdür iltiyâm-resân-ı refû-yı zer

6 Olmış bu kârgâh-ı ḫarîd u fürûḫtde
Ma'şûḳ-ı çeşm ḥırş-ı cemâl-i nigû-yı zer

7 Nâ-merd-i zen-siriştlerüñ zîb-i gûşıdur
Mânend-i gûşvâre-i zer güft-gûy-ı zer

8 Ḥummâ-yı ṣufrevî gibi ḫalḳuñ vücûdını
Pâ-mâl-i lerziş itmededür ârzû-yı zer

9 Nâçîz naḳş-ı mûm ile zindân-ı kîsede
Olmaḳ nefes-girifte yazıḳdur gelû-yı zer

10 Râh-ı keremde ḳıllet-i erbâb-ı ṣarfdan
Ġayretle oldı çîn be-cebîn zerd rûy-ı zer

11 Ma'dende olsa na'l der-âteş 'aceb midür
Meydân-ı cûd şevḳi ile bâd-pûy-ı zer

12 Zencîrlerle żabṭ olınur yoḫsa Nâbiyâ
Mümkin degül mümâne'at-ı mevc-cûy-ı zer

---

9 M'de 10.beyit.
11 S2'de 9.beyit.

156 (*)

Mef'ûlü Fâ'ilâtü Mefâ'îlü Fâ'ilün

1 Maḥzûn gelen ḥużûrına dil-şâd olur gider
Dest-i ġama esîr ise âzâd olur gider

2 'Âlemlere vücûdını Ḥaḳ raḥmet itmegin
Vîrâne-i ḍalâl olan âbâd olur gider

---

156 S1,246b

(*) Nā-tamām Gazel

157

Mef'ûlü Fâ'ilâtü Mefâ'îlü Fâ'ilün

1 Pervâze kûy-ı yâre per ü bâlümüz mi var
Şâyeste-i viṣâl olacak ḥâlümüz mi var

2 Biz ḳande ḳande geşt ü güẕâr-ı ḫarîm-i yâr
Erziş neden o luṭfa o iḳbâlümüz mi var

3 Nâ-yâbdur dehânı gibi ḥarf-i iltifât
Bilmem niyâz-ı vaṣlda ihmâlümüz mi var

4 Ey tünd-ḫû neden bilelüm sırr-ı la'lüñi
Aḥkâm-ı ġayb sormaġa remmâlümüz mi var

5 Nâbî mürâ'iyân bize itsün mi iltifât
A'mâlümüz fürûḫte dellâlümüz mi var

---

157 S1,127b;S2,152b;S3,124b;Ü,101b;M,102a;A,79a
4 bilelüm :bilemem S2,M,A
5 iltifât :i'tibâr S2,Ü,M,A

158

Fe'ilâtün Fe'ilâtün Fe'ilâtün Fe'ilün

1 Kim ṣorar ḥâṭırı hep câme vü destârın arar
Ḥalḳ âyînelerüñ şimdi ṣadef-kârın arar

2 Aramaz kimse ma'ânî vü nikâtın ketbüñ
Naḳş-ı ser-levḥa vü dîbâçe-i ḥalkârın arar

3 Olsalar reng ile bu ḳaṣr-ı havâsa mihmân
Birisi kûşe ṣorar biri hevâdârın arar

4 Hüner ol mertebe kâsid ki gezüp kûy-be-kûy
Der-be-der köhne semer gibi ḥarîdârın arar

5 Nice mümkin ḳala ferdâda daḥı ferd u ġarîb
Nabiyâ kim ki bu 'âlemde bu gün yarın arar

---

158 S1,128a;S2,173b;S3,125a;M,89a;A,78a
5 ferd u ġarîb :merd-i ġarîb S1,S3

159

Mefâ'ilün Fe'ilâtün Mefâ'ilün Fe'ilün

1 Gönülde dâ'iye-i mâl emel bozundısıdur
Nümûd-ı silk-i ḳanâ'at kesel bozundısıdur

2 Cihânı gerdiş ider ḫaylîden bu köhne ḳıbâb
Sipihre tesmiye-i Zâl ezel bozundısıdur

3 'Aceb mi mevt-i irâdîye düşse ehl-i sülûk
Cilâ-yı âyine-i rûḥ ecel bozundısıdur

4 Rüsûm-ı âmed ü reft üzredür niẓâm-ı cihân
Siyâḳ-ı resm-i beled hep bedel bozundısıdur

5 Gören bilür şekerüñ gülden olduġun ḥâṣıl
Ki ḥulv-i sufre-i 'âlem vaḥal bozundısıdur

6 Cefâ-yı 'âleme ṣabr it ṣafâ murâduñ ise
Ki les'-i ḥayye-i şöhret 'asel bozundısıdur

7 Ta'affünâtını yâd eyle beyża vü ferḫüñ
Piliç leẕîẕdür ammâ çepel bozundısıdur

8 Kitâblarla medârisde baḥs ider ṭullâb
Kitâb cildi anuñçün cedel bozundısıdur

9 'Amel o kârgehüñ kemterîn ḳurâżasıdur
Metâ'-ı 'ilme dinilmez 'amel bozundısıdur

10 Münâsebetledür evżâ'-ı tesmiye Nâbî
Lüġaz hele ḳati vâżıḥ ġazel bozundısıdur

---

159 S1,128a;S2,171b;S3,125a;M,87a;A,87a

7 ta'affünâtını :tekellüfâtını S1,S3,teṣânüfâtını M
9 -M

160

Mef'ûlü Fâ'ilâtü Mefâ'îlü Fâ'ilün

1 Deryâ tecerrüd itse n'ola eski hᵛâcedür
Pür-mevc-i mâ'î pûşişi bir ṣaf ferâcedür

2 Ol âfetüñ leṭâfet-i ḥüsninde yoḳ ḳuṣûr
Ancaḳ o deñlü var ki birâz bî-vefâcadur

3 Tercîḥ ṣanma rindi saña zâhidâ ġaraż
Senden odur tefâvüti kim bî-riyâcadur

4 Hâk-i siyeh ne ṭurfe heveskâr pîrdür
Kim her bahâr giydügi tâze alacadur

5 Eñ pestter binâ-yı bilâd-ı ḳanâ'atüñ
Bâmında nesr-i ṭâ'ir-i gerdûn dücâcedür

6 Rûḥuñ zekât-hᵛâre-i iḥsânıdur beden
Luṭf-ı ṣarâb çihre-fürûz-ı zücâcedür

7 Nâbî ḳadeḥde ẓâhir olan câ-be-câ ḥabâb
Gül-gûn-ı bâdenüñ ayaġında ṣıraçedür

---

160 S1,128b;S2,171a;S3,125b;M,118b;A,79a
1 n'ola :dürin S2,M
3 zâhidâ : vâ'iẓâ A
5 -A

161

Mef'ûlü Mefâ'îlü Mefâ'îlü Fe'ûlün

1 Pürsende-i ḥâl-i dilüme gülḫanı göster
Cûyende-i ḫâkister-i 'aşḳa beni göster

2 Ben cûy u ṣabâveş geçerüm pest ü bülendi
Sen bana hemân semt-i reh-i gülşeni göster

3 Seyr eyle güẕâriş nic'olur âteş-i 'aşḳa
Bir dilber-i nâzişger-i sîmîn-teni göster

4 Añlar bulunur mı diyene lübb ile ḳışrı
Bir fikr-i daḳîḳ eyle de pervîzeni göster

5 Nâbî eger isterler ise cem'ini farḳuñ
Bâdâm-ı dü-maġz içre olan revġanı göster

---

161 S1,128b;S2,150a;S3,125b;Ü,105b;M,99b;A,72b
3 güẕâriş :güdâziş S2,Ü,M,A
4 diyene :dine S2

162

Fe'ilâtün Fe'ilâtün Fe'ilâtün Fe'ilün

1 Ġażab-âlûde kerem ḫublaruñ meşrebidür
Ḫande-âmîz sitem tâzelerüñ meẕhebidür

2 Ḥüsn her ḳande bulunsa sipeh-i naḥvet ü nâz
Zîr-i ḥükminde bulunmaḳ eşer-i kevkebidür

3 Nice vāreste olur kebk-i heves çenginden
Çeşmi şâhîn-i şikârî müjeler mıḫlebidür

4 Gelür âmîḫte âvâze-i eṭfâl-i hevâ
Ḥ^{v}âce-i ders-i ġamuñ ḫâne-i dil mektebidür

5 Muṣḥaf-ı ḥüsninüñ itmâmına yâruñ Nâbî
Beyt-i târîḫ-i dil-ârâ ḫaṭ-ı püşt-i lebidür

---

162 S1,128b;S2,160b;S3,125b;Ü,114a;M,109a;A,82a

163

Mef'ûlü Mefâ'îlü Mefâ'îlü Fe'ûlün

1 Ḥubân-ı ḫaṭ-âverdeye nâzuñ yiri yoḳdur
'Uṣṣâḳa da min-ba'd niyâzuñ yiri yoḳdur

2 Miḥrâb-ı dü-ebrûya neden girdi dü çeşmi
Bilmez mi sükkâraya namâzuñ yiri yoḳdur

3 Ḥalvetkede-i ḳalbe ḫayâlüñ gelür ammâ
Dîvân-ı ḥaḳîḳatde mecâzuñ yiri yoḳdur

4 Dihḳân beçenüñ ḥüsnine dil virme ṣaḳın kim
Meşhûrdur ol destde bâzuñ yiri yoḳdur

5 Düşmez leb-i şîrînine yâruñ süḫan-ı telḫ
Helvâcı dükkânında piyâzuñ yiri yoḳdur

6 Ḥâl-i dili 'arż itmedesin çeşmine ammâ
Mestâneye feṭḥ-i der-i râzuñ yiri yoḳdur

7 Bir vaṣl k'ola sâye-ṣıfat hicri ḳafâdâr
Nâbî bu ḳadar sûz ü güdâzuñ yiri yoḳdur

---

163 S1,129a;S2,164a;S3,126a;Ü,115a;M,112a;A,80b

164
Mef'ûlü Fâ'ilâtü Mefâ'îlü Fâ'ilün

1 Ḥâk-i Ḥarem ki 'izzet ile kîmyâlanur
Ammâ ki rûzgâr gelür kim hevâlanur

2 Hep sözledür şikest-i dil ü merhem-i derûn
Geh seng olur maḳâl gehî mûmiyâlanur

3 Biz görmedük görenlere de râst gelmedük
Kim diyeler ki ġam da gehî bî-vefâlanur

4 Çoḳluḳda olma pâ-zede-i berg-rîz-i ye's
Bâg-ı ümîd gâh düşer dil-güşâlanur

5 Def'-i belâya çünki taṣadduḳ vesîledür
Muḥtâc Nâbiyâ gehî ḥâcet-revâlanur

165
Fe'ilâtün Fe'ilâtün Fe'ilâtün Fe'ilün

1 Geldi bu sâl esircilik ile ḫᵛâce bahâr
Nâmı ḫurrem kölenüñ câriyenüñ hep gülzâr

2 At cânbazlıġıdur kârı degül ehl-i sefer
Râ'iż-i raḥş-ı zebân itdügümüz istiġfâr

3 Ḳavm-i Mûsâ'ya idüp sâz-nevâzân taḳlîd
Ḳomış adını ḳamış pirâmenüñ mûsiḳâr

---

164 S1,129a;S2,173b;S3,126a;Ü,99a;M,86b
3 kim :ki S2
4 pâ-zede-i berg-rîz-i ye's :pâ-zede-i tâk-ı nüh-felek S1,S3

165 S1,129a;S2,167b;S3,126a;Ü,107a;M,116a;A,77a
1 ḫᵛâce bahâr :faṣl-ı nev-bahâr S1
3 S2,Ü,M'de 4.beyit.

4 Olmasa böyle şu da'vâlarına düşmez idi
Ehl-i tîmâruñ eger müştereki bu tîmâr

5 Ḳuvvet-i ṭab'ına şâhid yetişür eyler ise
Çîn-i ebrûyı eṭibbâya taḥammül bîmâr

6 Pîr-i nâ-bâliġuñ eṭvâr-ı heveskârını gör
El çalar şâḫlaruñ raḳṣına gülşende çenâr

7 Bu da bir böyle şaḳā-güne ġazeldür Nâbî
Şi'rüñ âluftesidür istemez üslûb-ı vaḳâr

166

Mefâ'îlün Mefâ'îlün Mefâ'îlün Mefâ'îlün

1 O dil kim sâġar-ı bî-reng-i ṣahbâ-yı ḥaḳâyıḳdur
Anı leb-rîz-i çirk-âb-ı mecâz itmek ne lâyıḳdur

2 Tecerrüdle olur âġûş-ı vaṣla pîrehen nâ'il
Ḳabâyı vaṣldan maḥrûm iden ḳat ḳat 'alâyıḳdur

3 Münâsib hem-zebân rûşenger-i âyîne-i dildür
Ġubâr-ı çihre-i ḫâṭır ḳarîn-i nâ-muvâfıḳdur

4 Tevâfuḳ ḳande var kim esb-i çerḫüñ mihr ile mehden
Bir iki na'li var biri birine nâ-muṭâbıḳdur

5 Sebû-yı meyle ibrîḳ-i vużû bir ḫâkdür ammâ
Ne ḥikmetdür bilinmez biri ṣâliḥ biri fâsıḳdur

6 İnanma imtizâcın seyr idüp bu çâr-erkâna
Dem-â-dem biri birüñ fırṣatın gözler münâfıḳdur

7 Daḫı kimden ümîd-i ṣıdḳ idersin Nâbiyâ bilmem
Sabâḥuñ bir nefesde nıṣfı kâẕib nıṣfı ṣâdıḳdur

---

4 -A
5 -A ; S2,Ü,M'de 3.beyit.

166 S1,129b;S2,149a;S3,126a;Ü,105a;M,98b;A,86b
1 kim: ki S1,S2,S3,Ü / sâġar-ı :sâye-i S2
2 ḳabâyı :ḳabâ-yı S2,A

167

Mef'ûlü Mefâ'îlü Mefâ'îlü Fe'ûlün

1 Dildâr ile dil gerçi ki me'nûs degüldür
Luṭf u kereminden yine me'yûs degüldür

2 Redd itmesidür müşkil olan 'âşıḳa yoḫsa
Cevr u sitemi mûrîṯ-i efsûs degüldür

3 İfnâ-yı vücûd eylememek râh-ı ṭalebde
'Uşşâḳ-ı sitem-dîdeye nâmûs degüldür

4 Pâ-bend-i ta'alluḳ görinür sînede ammâ
Âzâde-dil ol ḳaydda maḥbûs degüldür

5 Bî-tâbliginden dökilür pâyına yoḫsa
Üftâdelerüñ maṭlabı pâ-bûs degüldür

6 Ancaḳ aramaz her birisi 'aybını ḫalḳuñ
Yoḫsa naẓaruñ ḳanġısı câsûs degüldür

7 Bî-vâsıṭa-i ḥarf olamaz çeşm aña reh-yâb
Gûyâ dehen-i nâziki maḥsûs degüldür

8 Ey şi'r miyânında ṣatan lafẓ-ı ġarîbi
Dîvân-ı ġazel nüsḫa-i ḳâmûs degüldür

9 Zâhid ne ḳadar 'ayb ile yâd itse de rindi
Besdür aña ol ḥüsni ki ṣâlûs degüldür

10 Sâzende daḫı rütbe-i zilletdedür ammâ
Remmâl ü müneccim gibi menḫûs degüldür

11 Ṣad-ṣûret olur nûr-ı şu'ûrında nümâyân
Nâbî nice dirsin dile fânûs degüldür

---

167 S1,129b;S2,146a;S3,126b
1 dil : ol M

168

Fâ'ilâtün Fâ'ilâtün Fâ'ilâtün Fâ'ilün

1 Sûziş-i 'aşḳa giriftâr olmayan dil dil midür
Olmayan âvâre-i kûy-ı cünûn 'âḳil midür

2 Rûy-ı âteşnâki şâhiddür eger ketm itse de
Ol perî sûz-ı derûnumdan meger ġâfil midür

3 Keṯret-i 'uşşâḳdur ârâyiş-i bâzâr-ı ḥüsn
Nâ-ḥarîdârân-ı ḥüsne gül-ruḥân ḳâ'il midür

4 Ṣâf-dildür itse de taḳlîd-i ḥüsnüñ mû-be-mû
Rûy-gerdânlıḳ yine âyîneden ḳâbil midür

5 Hep çıḳan târ-ı şu'â'ıdur degül mûy-ı sefîd
Nâbiyâ nûr-ı maḥabbet sîneden zâ'il midür

169

Mefâ'ilün Fe'ilâtün Mefâ'ilün Fe'ilün

1 Şeh-i ġamuñ dil-i vîrân kühen ḥızânesidür
Beden 'avâriż-ı endûha baġlu ḫânesidür

2 Taṣarruf itse n'ola ṣaḥne-i sitemger-i 'aşḳ
Muḳâṭa'ât-ı dil-i zâr mâlikânesidür

3 Mülâzimetde geçen 'ömr kûy-ı dilberde
Recâ-yı manṣıb-ı ümmîdüñ âsitânesidür

4 Ümîd-i nâme-i raḥm itme ol cefâ-cûdan
Ki ma'nî-i sitem inhâ-yı muḫliṣânesidür

5 O mest-i ḥüsn ile hem-kâselik ne câ'iz kim
Şikest-i şîşe-i dil vaż'-ı dûstânesidür

6 'Aceb mi menzile irse sebük-revân-ı ṭaleb
Ḫayâl-i zülf-i ümîd elde tâziyânesidür

---

168 S1,129b;S2,149a;S3,126b;Ü,105a;M,99a;A,75b
1 sûziş-i :sûriş-i M
5 târ-ı : nûr-ı A
169 S1,130a;S2,150a;S3,127a;Ü,105b;M,99b;A,96a
6 zülf-i ümîd :dest-i ümîd A

7 Raḳîbüñ ol gül-i ter de benüm gibi Nâbî
Firîb-harde-i ḥarf-i münâfıḳânesidür

170
Mefâ'ilün Fe'ilâtün Mefâ'ilün Fe'ilün

1 Göñül ki naġme-i derd-âzma ta'allüm ider
Verâ-yı dâ'ire-i dâġdan terennüm ider

2 Gelince cünbişe vaṣf-ı lebiyle elde ḳalem
Varaḳ da ism-i müsemmâ gibi tekellüm ider

3 Delâlet itmez ise reh-nümâ-yı cezbe-i ḥüsn
Nigâh-ı ḥaṭve-i evvelde râhını güm ider

4 Eger ki bâzî-i raḳḳâṣ-ı çerḫ böyle ise
Dehân-ı sâzda dendân-ı sîn tebessüm ider

5 Ḫayâl-i şi're 'aceb rûḥ virdüñ ey Nâbî
Me'âl nuṭḳa gelür ḥarfler tecessüm ider

171
Mefâ'îlün Mefâ'îlün Mefâ'îlün Mefâ'îlün

1 Bu devrânda ṣafâ-yı ḫâṭıra nâ'il mi ḳalmışdur
Felekden dâġ-ber-dâġ olmaduḳ bir dil mi ḳalmışdur

2 Ne devr eyler tehî nüh âsyâ cûy-ı vücûd üzre
Meger kim kiştzâr-ı dehrde ḥâṣıl mı ḳalmışdur

3 Meh-i 'âlem-fürûzı bedr iken gördüm hilâl olmış
Cerâḥat-yâb-ı noḳṣan olmamış kâmil mi ḳalmışdur

4 Necât ümmîdi yoḳdur çâresi girdâba ric'atdür
Miṣâl-i mevc rû-mâl itmedük sâḥil mi ḳalmışdur

5 Nedendür cilve-i ma'nîye çıḳmaz ḫayli müddetdür
'Aceb Nâbî kümeyt-i ḫâme pâ-der-gil mi ḳalmışdur

---

170 S1,130a;S2,151a;S3,127a;Ü,106a;M,100b;A,88b
3 dendân-ı sîn :dendânesi A
171 S1,130a;S2,151a;S3,127a;Ü,106b;M,100b;A,81a
2 nüh-âsyâ :bu S1
4 -M

172

Mef'ûlü Fâ'ilâtü Mefâ'îlü Fâ'ilün

1 Dilber esîr-i bâde olursa 'aceb midür
Mestâna bûs-dâde olursa 'aceb midür

2 İḥsân iden kerîmdür iḥsânı da anuñ
Me'mûldan ziyâde olursa 'aceb midür

3 Mihr-i ṣiyâmı eyledi ḥal nâḫun-ı hilâl
Meyḫâneler güşâde olursa 'aceb midür

4 Va'dinden evvel eylemek iḥsânına vefâ
Dilber ḥelâl-zâde olursa 'aceb midür

5 Ol mâh olınca hâle-nişîn-i serîr-i ḥüsn
Aḫter-ruḫân piyâde olursa 'aceb midür

6 Aldı çenâr sâyesine cûyı cû daḫı
Pâyine ser-nihâde olursa 'aceb midür

7 Çün sâde-rûlar âyinedür ṭûṭî-i dile
Nâbî ġazel de sâde olursa 'aceb midür

---

172 S1,130b;S2,151b;S3,127a;Ü,106b;M,101a;A,79a
1 bûs-dâde : bûse-dâde S2,M,A

173

Fe'ilâtün Fe'ilâtün Fe'ilâtün Fe'ilün

1 Yâr bezme gelicek girye-i ḥasret mi ḳalur
Mevsim-i tehniyede kâsede şerbet mi ḳalur

2 Seyr iden lerziş-i pâlûde-nümûn-ı bedenin
Sîr-çeşm olsa ne deñlü yine ṭâḳat mi ḳalur

3 Ḫıdmet-i ref'-i ḥicâba ḳadeḥ âmâde iken
Vaṣl içün yâre niyâz itmege ḥâcet mi ḳalur

4 Olsa tevḥîdde bir dilber ile dest-be-dest
Ṣufiye daġdaġa-i ḳayd-ı inâbet mi ḳalur

5 Dile ṣâbûn-ı teselli sürerek ehl-i nifâḳ
Dâmen-i dilde meger çirk-i nedâmet mi ḳalur

6 Ḫalvet-i yârdan olduḳça be-der 'âşıḳ-ı zâr
Mescide 'azm idecek deñlü ḳıyâfet mi ḳalur

7 Bu ḳadar telḫî-i hicrân araya girmiş iken
Bir daḫı ni'met-i vuṣlatda ḥalâvet mi ḳalur

8 Dile râḥat mı virür vesvese-i fikr-i raḳîb
Düzd olan ḫânede hîç ḫ^{v}âb-ı ferâġat mı ḳalur

9 Buña meydân-ı mükâfât dinür ey Nâbî
Ḫalḳı bî-râḥat iden kimsede râḥat mı ḳalur

---

173 S1,130b;S2,152a;S3,127b;Ü,107a;M,101b;A,86b
3 ref'-i :def'-i Ü,M
6 olduḳça :olduḳda M,A
7 S2,Ü,M,A'da 8.beyit.
8 S2,Ü,M,A'da 7.beyit.

174
Mef'ûlü Fâ'ilâtün Mef'ûlü Fâ'ilâtün

İtdi rübûde hûşum ol nüktedânlıcuḳlar
Peymâne-keşlicikler ṣahbâ-feşânlıcuḳlar

Dûşîne neydi bilmem meclisde ey sitemger
Aġyâr-ı nâ-sezâya ol mihribânlıcuḳlar

'Âşıḳda ḳor mı ṭâḳat ol ḫande-rûlıcıḳlar
Ol beẕle-gûlıcıḳlar şîrîn-zebânlıcuḳlar

Olmaz mı bî-te'emmül ġâretger-i taḥammül
Kâkül-güşâlıcıḳlar dâmen-keşânlıcuḳlar

Ârâmum itdi târâc lerziş-sürînlicikler
Gerden-şikenlicikler bâzî-künânlıcuḳlar

Ṣâbûn-ı çirk-i ġamdur ol şîvenâklikler
Ma'cûn-ı renc-i dildür ol ḫande-rânlıcuḳlar

Esbâb-ı ṣayd-ı dildür ol fitnegerlicikler
Kemter-nigehlicikler bisyârdânlıcuḳlar

Râḥat-rubâ-yı cândur naġme-serâlıcıḳlar
Rengîn-süḫanlıcıklar eş'âr-ḥᵛânlıcuḳlar

Ṣabr-âzmûnlıcıḳdur Nâbî o fitne-cûdan
Ol ṭa'ne-zenlicikler ol bed-gümânlıcuḳlar

S1,130b;S2,155a;S3,127b;Ü,108a;M,104a;A,76b

175

Mef'ûlü Mefâ'îlü Mefâ'îlü Fe'ûlün

1 Ḥırmâna siriştümdeki pindâr sebebdür
Maḳṣûda baña reh-zen olan z̲üll-i ṭalebdür

2 Murġ-ı dil-i âzâde-per-i evc-i ferâġı
Üftâde-i dâm-ı ġam iden ḥırṣ u ṣeġabdur

3 Gencîne-i iḥsânı güṣâd itse kerîmân
Iẓhâr-ı niyâz eylememek terk-i edebdür

4 Taḥrîk-i nigâha yoġ iken dîdede ḳudret
Ruḥsâre-i ḫûbânda tek-â-pûsı 'acebdür

5 Zer-ḫâme ile mihr ider naḳl beyâża
Her ḥarf ki pîçîde-i müsvedde-i ṣebdür

6 Gehvâre-i gûş içre varur ḫ^vâb-ı ferâġa
Eṭfâl-i tekellüm ki ciger-gûṣe-i lebdür

7 Nâbî dil ider emti'a-i nev-be-nev îcâd
Gûyâ ki ṣanâyi'kede-i ṣehr-i Ḥalebdür

---

175 S1,131a;S2,172b;S3,128a;Ü,116;M,119b;A,81a
2 üftâde : laġzîde S1,S2,S3,Ü /ḥırṣ u ṣeġabdur :ḥırṣ-ı tarabdur S1,S3,Ü,ḥırṣ-ı ṭalebdür M,A
4 nigâha :niyâża S1
5 -Ü
6 -Ü
7 -Ü

176

Mefûlü Mefâ'îlü Mefâ'îlü Fe'ûlün

1 Her dîde ki var ḥâline şâyân nemi vardur
Her sîne ki var vus'ına çesbān ġamı vardur

2 Esbâb-ı şafâ 'aḳl diyârındadur ammâ
Vâdî-i cünûnuñ dahı çoḳ 'âlemi vardur

3 Ṣan'at-kede-i ma'dilet-âbâd-ı ḳaderde
Her zahm ki var lâ-büd anuñ merhemi vardur

4 Her gördügüñe açma şaḳın dîde-i efkâr
Her mertebede maṣlaḥatuñ âdemi vardur

5 Nâbî ḳalem-i râst-nümânuñ dahı baḳsañ
Ḳalbinde nühüfte nice pîç ü ḫamı vardur

177

Mef'ûlü Fâ'ilâtü Mefâ'îlü Fâ'ilün

1 Mînâyı vaḳf-ı gerdiş iden zûr-ı bâdedür
Bâzû-yı meyde devr-i piyâle kebâdedür

2 Üstâddan ta'allüm-i âdâb-ı devr içün
Çeşm-i piyâle cânib-i çerḫe güşâdedür

3 Ḥâcetverâna feyżi olur cümleden füzûn
Ḥâtem ki seng-dillik ile nâm-dâdedür

4 Bir gün gelür ki ṣadre çıḳar ser-firâz olur
Ol gördügüñ kemîne ki nâmı piyâdedür

5 Cûş u ḫurûş-ı mevce-i deryâ-yı magfiret
Nâbî tevaḳḳu' itdügümüzden ziyâdedür

---

176 S1,131a;S2,173a;S3,128a;Ü,98b;M,86b;A,92b
1 ḥâline :ḥâlete S2 // vus'ına :vus'ate S2,A
177 S1,131a;S2,170b;S3,128a;M,118a;A,81a

178

Fe'ilâtün Fe'ilâtün Fe'ilâtün Fe'ilün

1 Ne riyâżât u ne ezkâr u ne evrâda baḳar
Der-i gencîne-i dil feṯḥ-i Ḥudâ-dâda baḳar

2 Bir nefesle olur âhen-fiken-i sâḥil-i kâm
Keşti-i lücce-i ümmîd hemân bâde baḳar

3 Dil ḳalup ḳal'a-i bî-burc-ı bedende maḥṣûr
Ġaybdan leşker-i nâgeh-res-i imdâda baḳar

4 Devlet erbâbına reşk eyleyen erbâb-ı ḥased
Añlamaz maṣrafınuñ kesretin îrâda baḳar

5 Düşdi bir seng-dile şimdi ser ü kârum kim
Ne olur nâleden âzürde ne feryâda baḳar

6 Dûr-bînân ki ider naḳşa nigâh-ı dikḳat
Żımn-ı ṣan'atde sebük-desti-i üstâde baḳar

7 Bu cihân n'olduġını añlayan añlar Nâbî
Lîk tedḳîḳ idemez her birisi sâde baḳar

179

Fâ'ilâtün Fâ'ilâtün Fâ'ilâtün Fâ'ilün

1 Feṯḥi müşkil günbed-i devvâr-ı muḥkem böyledür
Daḥme-i der-beste-i çerḫ-i muṭalsam böyledür

2 Nev-be-nevdür kârvân-ı ḥâdisât-ı kâ'inât
Bulmaz emvâcı tenâhî 'âdet-i yem böyledür

3 Geh bülendi pest ider gâhî ider pesti bülend
Muḳteżâ-yı gerdiş-i ṭullâb-ı 'âlem böyledür

---

178 S1,131b;S2,156a;S3,128b;Ü,108b;M,104b;A,80b
3 bî-burc-ı bedende :bî-burc u beden A
5 erbâb-ı hased : aṣḥâb-ı ḥased A

179 S1,131b;S2,152b;S3,128b;Ü,107b;M,102b;A,78a
1 feṯḥi : feṯḥ M // der-beste-i:der-beste vü S2
2 kârvân-ı :kâr-dân-ı M

4 Cezbine âmâdedür hûrşîd hâke düşse de
Sâḥa-i îcâdda aḥvâl-i şebnem böyledür

5 Ekşeri nüh-ḳubbe-i eflâke ṣıġmaz Nâbiyâ
Dil-büzürgân-ı ṣaġîrü'l-ḥacm âdem böyledür

180

Fâ'ilâtün Fâ'ilâtün Fâ'ilâtün Fâ'ilün

1 'Âlemüñ gerçi niẓâmı devlet ü ni'metledür
Lîk zevḳi 'âfiyetle ṣoḥbet ü ülfetledür

2 Olma ey ṭab'-ı ḥarîṣ enbân-güşâ-yı ıżṭırâb
Kâr u bârı âsiyâb-ı 'âlemüñ nevbetledür

3 Gâh açar gâhî ḳapar birisi sîm ü biri zer
Cünbiş-i ḥikmet-nümây-ı çerḫ hep sâ'atledür

4 Bî-nemekdür vaṣl-ı bî-faṣl eyler îrâş-ı kelâl
Çaşni-i ḫ^vân-ı vuṣlat telḫî-i firḳatledür

5 Âb u tâbından degüldür eylemek cezb-i ḳulûb
La'l-i gül-fâmı faḳat te'sîr-i ḫâṣṣiyyetledür

6 'İffet-i zühhâd-ı ḫâlî-deste yoḳdur i'tibâr
Ârzû-yı ṭab'da icrâ refâhiyyetledür

7 Basṭ-ı âşâr itmede muḥtâcdur ḫâke felek
Nâbiyâ her 'izzetüñ âmîzişi zilletledür

---

180 S1,131;S2,168b;S3,128b;Ü,108b;M,117b;A,60a
2 A'da 3.beyit.
3 A'da 2.beyit.

181

Mef'ûlü Fâ'ilâtü Mefâ'îlü Fâ'ilün

1 Cem' oldı bezm-i ṣoḥbete yârân birer birer
Câm aldı dest-i 'iṣrete rindân birer birer

2 Ey reh-rev ol bu râh-güẕerden girîz-pây
Cem' oldı kûh-ı 'aṣḳa pelengân birer birer

3 Oldı çekân yine ḳaṭarât-ı ṣarâb-ı surḫ
Mânend-i silk-i dâne-i mercân birer birer

4 Dârü'ṣ-ṣifâ-yı vuṣlatı itdi güṣâde yâr
Bîmâr-ı hicre eyledi dermân birer birer

5 Nâbî ḫayâl-i mâh-ruḫân ṭoldı sîneye
Gûyâ ki geldi mektebe ḫûbân birer birer

182

Mefâ'ilün Fe'ilâtün Mefâ'ilün Fe'ilün

1 Gel ey nesîm-i ṣabâ ḫaṭṭ-ı yârdan ne ḫaber
Gelür mi ḳâfile-i müşg-bârdan ne ḫaber

2 'Aceb ḳalem-rev-i gülzârı itdi mi teshîr
'Azîmet-i sipeh-i nev-bahârdan ne ḫaber

3 Şemîm-i zülfine âmâdedür meşâm-ı ümîd
Ne gûne cünbişi var rûzgârdan ne ḫaber

4 Muḳîm-i kûçe-i yâr oldı ḫaylî müddetdür
Dil-i belâ-keş-i nâber-ḳarârdan ne ḫaber

5 'Aceb ḥuṣûle gelür ḥâli var mıdur Nâbî
Ümîd-i ḫâṭır-ı ümmîdvârdan ne ḫaber

---

181 S1,132a;S2,156b;S3,129a;Ü,109b;M,105b;A,89a
1 rindân : yârân Ü,M,A
2 bu :o S2,Ü,M,A

182 S1,132a;S2,158a;S3,129a;Ü,110a;M,106a;A,98a
1 ḫaṭṭ-ı yârdan :kûy-ı yârdan S2,Ü,M
3 zülfine :luṭfına S2,Ü,M,A

183

Mefâ'îlün Mefâ'îlün Mefâ'îlün Mefâ'îlün

1 Fedâ-yı tîġ olur ḥaddin tecâvüz eyleyen mûlar
Cefâ-yı tîġden âsûdedür müjgân u ebrûlar

2 'Aceb mi şâneâsâ çâk çâk olsa dil-i 'uşşâḳ
Sipâh-ı ḫaṭṭ-ı nev-hîze ḳafâdâr oldı gîsûlar

3 Degüldür mevceler her sû 'inân-ı iḫtiyârıdur
Bıraḳmış ârzû-yı vuṣlat-ı deryâ ile cûlar

4 İşâret fehm iden dervîşe eyler çeşm-cünbânî
Hüviyyet nüktesiyle tekye dîvârındaki hûlar

5 Perestiş lafẓınuñ taḳrîbidür gûyâ ki ey Nâbî
İder pervâz ḫâke rûymâl üzre piristûlar

184

Mef'ûlü Fâ'ilâtü Mefâ'îlü Fâ'ilün

1 Baḫt-ı bülend o kimseye kim destyâr olur
Germiyyet-i hevâda yeri kûhsâr olur

2 Virmez bu inşirâhı dile ġayrı kûhsâr
Bu kûh-ı Despoto añılur rûzgâr olur

3 Ḥaḳḳâ ki görmedüm bu ḳadar cây-ı dil-firîb
Seyr ittügüm baḳılsa yine çoḳ diyâr olur

4 Âbındaki leṭâfeti mümkin mi söylemek
Ser-çeşme-i ḥayât işidür şermsâr olur

5 Raḳṣ itmege turur nefes-i rûzgâr ile
Her bir dıraḫtı bir ṣanem-i şîvekâr olur

---

183 S1,132a;S2,170a;;S3,129a;M,87b;A,73b

184 S1,132a;S2,158a;S3,129a;Ü,110b;M,106b;A,75b

6 Sîmâsı her ṣanavber-i nâzük-ḫırâmenüñ
Sermâye-i tereddüd-i serv ü çenâr olur

7 Ṣad-sâle pîri âb u hevâsı cüvân ider
Âdem bu kûha gelmede bî-iḫtiyâr olur

8 Dest-i ṣabâsı ṣâne-zen-i zülf-i 'âfiyet
Âbı cemâl-i ṣıḥḥate âyînedâr olur

9 Rîzân olan tegerg degüldür seḥâbdan
Nâbî hidîv-i 'âleme gevher niṣâr olur

185

Mefâ'ilün Fe'ilâtün Mefâ'ilün Fe'ilün

1 Ḫaṭ-ı lebinde ḥurûf-ı mülâyemet yoḳdur
O ṣâḥ-beytde ma'nâ-yı merḥamet yoḳdur

2 Bülend ü pest-i bilâd-ı vücûdı devr itdüm
Diyâr-ı 'aşḳ ḳadar cây-ı 'âfiyet yoḳdur

3 İderdi cür'a-i yek-feyż ile seni irşâd
Velîk pîr-i muġâna mürâca'at yoḳdur

4 Bu gûne çirk-i günâh ile olduñ âlûde
Elüñde ḥayf ki ṣâbûn-ı ma'zeret yoḳdur

5 Cevâhir-i hünerüñ dürcin açma ey Nâbî
Bu çârsûda ḫarîdâr-ı ma'rifet yoḳdur

---

185 S1,132b;S2,158b;S3,129b;Ü,111a;M,107a;A,95a
3 seni : beni S2,A
4 olduñ : ḳalduñ S2,M,A

186
Mef'ûlü Fâ'ilâtün Mef'ûlü Fâ'ilâtün

1 Müstaġnî ol cihândan dest-i keşîde göster
Cûy-ı murâd olursa dâmân-ı çîde göster

2 Naḳş eyle ey muṣavvir ḥüsn-i cemâl-i yârî
Âhû-yı çeşm-i şûḫın ammâ remîde göster

3 Gördükçe yâri eyler pervâz reng-i rûlar
Sa'y eyle sen de ey dil reng-i perîde göster

4 Çün ḥall-i 'uḳde-i dil müşkilter oldı sende
Engüşt-i ârzûyı nâḫun-bürîde göster

5 Emmiş lebüm bulunmaz dirmiş o ġırre-i nâz
Neylerseñ it lebin em bir ḫoş mekîde göster

6 Kâlâ-yı naẓm u neṣre k'itdi zamâne raġbet
İster ġazel-fürûş ol ister ḳaṣîde göster

7 Lem'a-yı tâze-gûyâ pey-revlik eyle Nâbî
Eş'âr-ı âbdârı hep nâ-şinîde göster

187
Fe'ilâtün Fe'ilâtün Fe'ilâtün Fe'ilün

1 Öyle ẓan itme ki dilden mey ile derd gider
Derdden ṣaḥn-ı dile 'ârıż olan gerd gider

2 Andan it fehm ṣafâ olmaduġın dehrde kim
Meclis-i 'âleme dil-germ gelen serd gider

3 Kim ki mekr-i zen-i dünyâya zebûn olmaz ise
Rezmgâh-ı felege merd gelür merd gider

---

186 S1,132b;S2,159a;S3,129b;Ü,111a;M,107b;A,75a
5 neylerseñ : neylersen M,A
187 S1,132b;S2,159b;S3,129b;Ü,111b;M,107b;A,74a

4 Ḥalḳa nîreng geçer maṣbaġa-i çerḫ-i kebûd
Kimi sebz ü kimi sürḫ u kimisi zerd gider

5 Feyż-i ḥaḳ herkese dil-ḫᵛâhını iḥsân eyler
Kimi âsûde kimi daġdaġa-perverd gider

6 Ḳabż u basṭ emti'a-i ḳâfilede cârîdür
Bey' içündür kimisi kimi reh-âverd gider

7 'Aşḳ iḳlîmine sermâye ṭayanmaz Nâbî
Bâr u büngâh ile her kim ki gelür cerd gider

188

Mef'ûlü Fâ'ilâtü Mefâ'îlü Fâ'ilün

1 Pâ-bestegân-ı 'aḳla nizâ'-ı fünûn düşer
Âzâde meşrebân-ı hevâya cünûn düşer

2 Ḥüsn-i cüvân nisâya ne mümkin k'ola naṣîb
Her ḥiṣṣede zükûra nisâdan füzûn düşer

3 Olsa 'aceb mi râh-revân-ı ṭaleb naḫîf
Esb eyledükçe ṭayy-ı menâzil zebûn düşer

4 Biz sâyeyüz sücûd ile me'mûr isek n'ola
Sâye ne dem ki ḫâke düşer ser-nigûn düşer

5 Nisbetle çeşm-i himmet-i Ḥaḳ-bîne Nâbiyâ
Kâm-ı dü-kevn çeşm-i ḳabûlümde dûn düşer

---

188 S1,133a;S2,160a;S3,130a;Ü,111b;M,108a;A,73a

189

Mefâ'ilün Fe'ilâtün Mefâ'ilün Fe'ilün

1 Egerçi köhne metâ'uz revâcumuz yoḳdur
Revâca da o ḳadar ihtiyâcumuz yoḳdur

2 Misâl-i âb iderüz nîk ü bedle âmîziş
Bukärgehdemu'ayyen mizâcumuz yoḳdur

3 Taḥammül eylemeden ġayrı vaż'-ı nâdâna
Kitâb-ı fenn-i ḫıredde 'ilâcumuz yoḳdur

4 O câh kim ola hem-dûş-ı iḥtimâl-i zevâl
Teveccüh itse bile ibtihâcumuz yoḳdur

5 Bizüm bu ḳaṣr-ı sebük-saḳf içinde ey Nâbî
Girân-süḫanlar ile imtizâcumuz yoḳdur

190

Mef'ûlü Fâ'ilâtün Mef'ûlü Fâ'ilâtün

1 Gülşen-sarây-ı 'âlem kem dil-güşâ degüldür
Ammâ ki ṭarḥı ḥayfâ ṭarḥ-ı beḳâ degüldür

2 Ḳaldı ümîd-i râḥat ḫalvetgehinde yoḫsa
Meydân-ı âferînîş cây-ı ṣafâ degüldür

3 Bih-bûdı olsa câ'iz zaḫm-ı ḫadeng-i nâzuñ
Naḳd-i sarây-ı kevneyn merhem-behâ degüldür

4 Çıḳmaz miyânemüzden ey mâh-rû ḫayâlüñ
Senden cüdâ olursa benden cüdâ degüldür

5 Pest ü bülend-i 'âlem muḥtâc-ı rızḳ-ı hestî
Bilsem ne dest var kim dest-i gedâ degüldür

6 Ser-pençesinde nâzuñ ser-rişte-i taṣarruf
Keştî-i nâ-murâdî bî-nâḫüdâ degüldür

---

189 S1,133a;S2,167a;S3,130a;M,115b;A,74a

190 S1,133a;S2,160a;S3,130a;Ü,111b;M,108b;A,89b
5 S2,Ü,M'de 6.beyit ; dest var :destdür S2,Ü,M,A
6 S2,Ü,M'de 5.beyit.

7 Sırr-ı kitâb-ı kevne 'ibretle nâẓır olsañ
Bîgânede yoḳ amma hep âşinâ degüldür

8 Bir ben miyüm cihânda Nâbî esîr-i 'aşḳı
Ol ḥüsn-i bî-miṡâle kim mübtelâ degüldür

191

Fâ'ilâtün Fâ'ilâtün Fâ'ilâtün Fâ'ilün

1 Lezzet-i âzâdegî bî-ârzûluḳlardadur
Çâşnî-i istirâḥat nerm-hûluḳlardadur

2 Hâṭır-ı aḥbâbı teshîrüñ reh-i âsânteri
Bî-tekellüf bî-taşannu' hande-rûluḳlardadur

3 Mülk-i hâṭır-hᵛâhda maḳṣûduñ istiḳlâl ise
Müşkilât-ı ġayrı ḥalle çâre-cûluḳlardadur

4 Cânib-i ma'nâya fehm it secdesinden hâmenüñ
Mâye-i sâmân-ı rif'at ser-fürûluḳlardadur

5 Ḳuvvet-i reftârdan vâ-mânde olmışken yine
Pây-i bed-hûy-ı heves bîhude-pûluḳlardadur

6 İmtinânından halâş olmaḳ kibâr-ı 'âlemüñ
Çeşme-sâr-ı ârzûdan dest-şûluḳlardadur

7 Nev-be-nev mîve zuhûrıveş dıraht-ı köhneden
Ṭab'-ı Nâbî pîrlikde tâze-gûluḳlardadur

---

191 S1,133b;S2,154a;S3,130b;Ü,109a;M,93a;A,74b

192
Mef'ûlü Fâ'ilâtü Mefâ'îlü Fâ'ilün

1 Ol mest-i ḥüsn vaż'-ı cefâyı hüner ṣanur
'Uṣṣâḳa kec-nigehlügi ḥüsn-i naẓar ṣanur

2 Bîmârlıḳdan olduġı yoḳ gözleri ḫalâṣ
Ol mâh-pâre nâlelerüm bî-eṯer ṣanur

3 Şevḳ-i miyân-ı yâr ile âġûşum açmadan
'Âlemde kim görürse beni kefşger ṣanur

4 Pest oldı ḳadrüm eyleyeli terk-i sûz-ı 'aşḳ
Her kim beni görürse söyünmiş fener ṣanur

5 Bu rûzgâruñ añlamayan germ ü serdini
Âh-ı şerâre-pâşı nesîm-i seḥer ṣanur

6 Nâbî piyâle luṭf içün efvâhı devr ider
Keyfiyetini añlamayan derd-i ser ṣanur

---

192 S1,133b;S2,160b;S3,130b;Ü,112a;M,108b;A,92a
2 olduġı yoḳ : olmaz iken S1,S2,S3,M
6 -Ü ; derd-i ser : der be-der S2,Ü,M,A

193

Mef'ûlü Mefâ'îlü Mefâ'îlü Fe'ûlün

1 İsbât-ı meh-i şavma olan ḥücceti şaḳlar
Kâğıd uçurur menzil ile yolda ulaḳlar

2 Erbâb-ı ḥarâbâtı ḳomaḳ ḥâline yegdür
Taḥrîşe sebebdür mey-i gül-fâma yasaḳlar

3 Cisminde ṭamarlar sayılur 'âşıḳ-ı zâruñ
Hep şayduñ içündür bu ḳadar dâm u ṭuzaklar

4 Teşrîfüñ ümîdiyle senüñ ey meh-i şeb-gerd
Mânende-i ḥalḳa ḳapuda ḳaldı ḳulaḳlar

5 Nâbî ḳalem olıncaya dek vâṣıl-ı menzil
Her ḥaṭvede ṭayyitmededür nice baṭaḳlar

194

Mef'ûlü Mefâ'îlü Mefâ'îlü Fe'ûlün

1 Yoḳ şem'-i nümâyânı bu pervâne kimüñdür
Gencînesi nâ-bûd bu vîrâne kimüñdür

2 Gör zülf-i raḳamda görinen noḳṭa-i ḥâlin
'İrfân ile baḳ dâm kimüñ dâne kimüñdür

3 Bu emri müvellâ-yı ḥıred faṣla ne ḳâdir
Yoḳ 'âşıḳınuñ ġâyeti cânâne kimüñdür

4 Ṭurmaz meh-i yek-hefte ṭarar ṭurra-i şâmı
Meşşâṭası kimdür 'acabâ şâne kimüñdür

5 Zencîr-i ḥayâlât ile ârâm ider ancaḳ
Dil nâmına nâdîde bu dîvâne kimüñdür

---

193 S1,133b;S2,160b;S3,130b;Ü,112a;M,108b;A,97a
2 ḳomaḳ : ḳosañ A
5 vâṣıl-ı menzil :dâḥil-i menzil S2
194 S1,134a;S2,161a;S3,131a;Ü,112b;M,109a;A,87b
1 pervâne :vîrâne S2

6 Peymâneye ta'ẓîmde terk-i edeb itme
Bildüñse ḥaḳîḳatde bu meyḫâne kimüñdür

7 Çoḳ kimseyi gördüm bu çerâgâhda Nâbî
Bilmez ki kimüñ nânını yer ḫâne kimüñdür

195
Mef'ûlü Fâ'ilâtü Mefâ'îlü Fâ'ilün

1 Ne la'lden ne ġonce ne gül-nârdan geçer
Söz bunda tengî-i leb-i dil-dârdan geçer

2 Bir mihre zerreyüz ki fürûġ-ı cemâlden
Kûyında mihr sâye-i dîvârdan geçer

3 Olmaz resîde kimse ṣadâ-yı derâsına
Sad-kârvân-ı nâle ṣeb-i târdan geçer

4 Mıṣṭar-keşîde ṣafḥadaki naẓm-ı âbdâr
Lû'lû-miṣâl riṣte-i hem-vârdan geçer

5 Dil-teşnegân-ı vuṣlata ta'n itme var mıdur
Ṣıḥḥatden özge ḫâṭır-ı bîmârdan geçer

6 Her gevher-i nühüfte ki var genc-i ġaybda
Hep pîşgâh-ı dîde-i bîdârdan geçer

7 Ḳande bulur müsâ'ade-i bâli Nâbiyâ
Pervânelik o ṣem'a dil-i zârdan geçer

---

7 çerâgâhda : ḫarâbâtda A

195 S1,134a;S2,161a;S3,131a;M,109b;A,84a
4 naẓm-ı : ṣi'r-i A
6 ġaybda : ḫânede A

196
Mefâ'ilün Fe'ilâtün Mefâ'ilün Fe'ilün

1 Derüñde gerdişümüz şanma kim gedâlıġadur
Ümîdümüz bu bahâneyle âşînâlıġadur

2 Bizüm teveccühümüz belki eyleye taḥvîl
Egerçi niyyet-i cânâne bî-vefâlıġadur

3 Ne ḥadd-i faẓlı bilürler ne ḳadr-i 'irfânı
Zamâne ḫalḳınuñ iḳbâli pârsâlıġadur

4 Burun ucıyla virür her sözüñ cevâbını kûh
Anuñ ṭayanduġı gûyâ ki ol ḳayalıġadur

5 Zamâne da'vî-i iḫlâṣ iderse ey Nâbî
İnanma lâf u güẕâfına hep mübâlaġadur

197
Fe'ilâtün Fe'ilâtün Fe'ilâtün Fe'ilün

1 Ne virür kâm ne kâm-ı dil-i nâ-kâmı bilür
Luṭf hengâmı hemân 'âşıḳa düşnâmı bilür

2 Tevbe-i meyde ṣebât-ı ḳademümden şorma
Orasın sâkî-i gül-çihrenüñ ibrâmı bilür

3 Gösterür yâr devâ-ḫvâh olana çeşm-i ġazab
O ṭabîb-i dilüm ancaḳ acı bâdâmı bilür

4 Yârı teshîrde bî-şübhe ise n'ola göñül
O büt-i seng-dile itdügi iḳdâmı bilür

---

196 S1,134a;S2,153a;S3,131a;Ü,101b;M,102a;A,73b

197 S1,134b;S2,161b;S3,131a;M,109b;A,83b
4 iḳdâmı : ibrâmı S3,Ü,A

5 Zâhide germî-i 'üryânî-i 'aşḳı şorsañ
Peştemâliyle faḳaṭ ḫalvet-i ḥammâmı bilür

6 Süḫan-ı bîhudeden ḫoş gelür âvâz-ı ḫorûs
Bârî ma'nâsını bilmez ise hengâmı bilür

7 'Âşıḳuñ ḥâl-i derûnın ne şorarsın Nâbî
Anı 'âşıḳ ne bilür yâr-ı dil-ârâmı bilür

198

Fe'ilâtün Fe'ilâtün Fe'ilâtün Fe'ilün

1 Bir zamân toḫmı ḳażâ pâ-zede-i ḫâk eyler
Bir zamân zîb-i serâ-perde-i eflâk eyler

2 Var ṭarâvet o ḳadar 'ârıż-ı cânânede kim
Âteş-i sîne-i endîşeyi nemnâk eyler

3 İtdi zühd ile sirâyet ki şuver naḳḳâşuñ
Eldeki ḫâme-i mûyînini misvâk eyler

4 Kimi terkîye aşar bilsem o ṣayd-efken-i nâz
K'ahû-yı çeşmini ḥasret-keş-i fitrâk eyler

5 Rûzenüñ vaḳt-ı şebângâhı olunmaz inkâr
Gerçi dest ü deheni rûzda imsâk eyler

6 Ehl-i 'işyâna virür müjde-i raḥmet ṣâbûn
Kemterîn pâresi bir pîreheni pâk eyler

7 'Âşıḳ âyîneye baḳmaḳ nice mümkin Nâbî
'Aks-i çâk-ı dili âyîneyi ṣad-çâk eyler

---

6 bilmez ise : fehm itmezse Ü

198 S1,134b;S2,163a;S3,131b;Ü,113b;M,110b;A,83b
3 ile :öyle S2,M ; A'da 4.beyit.
4 A'da 3.beyit.
5 vaḳt-ı : basṭ S2,Ü,M,A // rûzda : rûzede S2,M

199

Mefâ'îlün Mefâ'îlün Mefâ'îlün Mefâ'îlün

1 Egerçi cûy-ı sîmîn ḫâk-mâl-i ṣaḥn-ı gülşendür
Velîkin gülşen andan feyż-cûy olmaḳ müberhendür

2 Esâfil olmasa olmaz ahâlî nâ'il-i sâmân
Viren zîrâ ki ṣûret câme-i zer-târe sûzendür

3 Cihânuñ germ ü serdi vaṣl u hicrândan 'ibâretdür
İderse âba da'vâ-yı tefevvuḳ ḥaḳḳ-ı revġandur

4 Ne lâyıḳdur ki çeşm-i yâr ola minnet-keş-i sürme
O ṣûḫuñ ḫıdmet-i çeşminde çeşm-i sürme rûşendür

5 Şikest-i ḫâṭır-ı peymâneden meclisde ey Nâbî
Yine rindâna baḳsañ kesr-i 'arż-ı tevbe ehvendür

200

Mef'ûlü Fâ'ilâtü Mefâ'îlü Fâ'ilün

1 Ḳaṣr-ı sürûr künc-i ḳanâ'at degül midür
Ṣaḥn-ı bihişt kûy-ı ferâġat degül midür

2 Erbâb-ı ye's gerçi tehî-kîsedür velî
Ehl-i ümîdden hele râḥat degül midür

3 Ben itdügüm niyâzı idersin raḳîbe fâş
Ey süst-'ahd meclis emânet degül midür

4 Cânâ ne var ġarîbüñe itmezsin iltifât
Vuṣlat sizüñ diyârda 'adet degül midür

5 Me'yûs olma naḫvet-i nâzından ol mehüñ
Cevr ü cefâ vefâya 'alâmet degül midür

---

199 S1,134b;S2,163a;S3,131b;Ü,114a;M,111a;A,97a
200 S1,134b;S2,163a;S3,131b;Ü,114a;M,111b;A,82b

6 Meclisde cevri töhmet-i taḳṣîr ile baña
Cânâneden raḳîbe 'inâyet degül midür

7 Dildâr bî-mürüvvet ü aġyâr kîne-ḫᵛâh
Ey sûz-ı nâle vaḳt-i sirâyet degül midür

8 Ḳaṣd-ı sitemle ḳalbüñe reh-yâb olursa da
Nâbî-i nâ-murâda sa'âdet degül midür

201

Mef'ûlü Fâ'ilâtü Mefâ'îlü Fâ'ilün

1 Âdem esîr-i dest-i meşiyyet degül midür
'Âlem zebûn-ı pençe-i ḳudret degül midür

2 Bu perdenüñ derûnına baḳ ıżṭırâbı ḳo
Her miḥnetüñ verâsı meserret degül midür

3 Muḥtâc-ı rızḳ-ı Ḫâliḳ iken ser-be-ser cihân
Maḫlûḳdan niyâz meẕellet degül midür

4 Beẕl-i ḥayât râh-ı maḥabbetde 'âşıḳa
Teklîf olunsa cânına minnet degül midür

5 Yoḳ gerçi ṣadme-i sitemüñden gürîzümüz
Ammâ ki dest-i nâzuña zaḥmet degül midür

6 Hep sen mi kâm-yâb olacaḳsın zamânede
Ey teng-çeşm kâr be-nevbet degül midür

7 Nâbî zebân-ı ṭab'um iden ḫâme-i mecâz
Meşşâṭe-i 'arûs-ı ḥaḳîḳat degül midür

---

201 S1,135a;S2,163b;S3,132a;Ü,114a;M,111b;A,83a
4 olunsa :olunca S2,Ü,M,A
7 ṭab'um :nuṭḳum S2,M,A

202

Mef'ûlü Fâ'ilâtü Mefâ'îlü Fâ'ilün

1 Dil gerçi zevḳ-i vaṣlına yârüñ heveslenür
Ammâ fedâ-yı câna gelince nekeslenür

2 Zembûr deñlü nâleler eyler raḳîb-i dûn
Teklîf-i engübîn olunursa mekeslenür

3 Müjgân-ı nâzın açmasa cânân 'aceb midür
Revzenleri ḥarîm-i cemâlüñ ḳafeslenür

4 İtme cihânda râḥat-i bî-miḥnet ârzû
Dil-mürde nây zaḥmet içinde nefeslenür

5 Taḳrîr-i nîk-hᵛâhuña hep urma dest-i red
Gâhî olur naṣiḥat-ı 'âṣıḳ da eslenür

6 İtme ġurûr ṣafvet-i cûy-ı cemâlüñe
Geldükde nev-bahâr ḫâṭuñ ḫâr u ḫaslanur

7 Ma'nâ-yı tâze tâze libâs ile Nâbiyâ
Ḫûbân-ı tâze-rûy gibi böyle beslenür

203

Mef'ûlü Mefâ'îlü Mefâ'îlü Fe'ûlün

1 Bu giryeye ey dîde-i pür-nem ne virürler
Bu cûşiş-i bîhûdeye bilmem ne virürler

2 Eşküm ḳızıl olduḳda o şûḫ itmedi raġbet
Ey çeşm nüḳûduñ olıcaḳ kem ne virürler

3 Esbâb-ı ḥużûrı giderüp sen ne ḳalursın
Bilmem bu girân-cânlıġa ey ġam ne virürler

---

202 S1,135a;S2,169b;S3,132a;Ü,104a;M,117b;A,74a
6 cemâlüñe : cemâl ile A
203 S1,135b;S2,164a;S3,132b;Ü,114b;M,112b

36425

4 Biñ raḳṣ idersüñ de yine def gibi cânâ
Tâ itmeyicek ḳâmetüñi ḥam ne virürler

5 Dil farż idelüm lâyıḳ-ı iḥsân imiş ammâ
Ḥâlî olıcaḳ kîse-i 'âlem ne virürler

6 'Arż eyleme bîhûde yire zaḥmuñı ey dil
Yoḳ ḥoḳḳa-i eyyâmda merhem ne virürler

7 Yoḳ fetḥe meded niyyet iderlerse de Nâbî
Gencîne-i iḳbâl muṭalsam ne virürler

204

Mefâ'îlün Mefâ'îlün Mefâ'îlün Mefâ'îlün

1 Egerçi ṣûretâ pervâne bülbülden mü'eddebdür
Velî âdâb-ı dûr-â-dûra bülbül andan aḳrebdür

2 Baña rûy-ı eziyyet gösterür aġyâra rûy-ı dil
Cemâl-i yâr gûyâ iki ṣûretden mürekkebdür

3 Egerçi rûz-ı rûşenveş degüldür ṣâf-dil ammâ
Yine setr eyleyen aḥvâl-i ḥalḳı perde-i şebdür

4 Olur mı 'ârif-i düzeḫ-pesendüñ nârdan bâkî
Meger kim ḳadr-i nâ-fehmân dûzeḫden mu'azzebdür

5 Urur ṣayḳal olınca mû-sepîd âyîne-i câna
Hevâ bulmaḳ güşâyiş berfden ṣoñra mücerrebdür

6 O ṣûḫuñ ḥâme-i müjgânı levḥ-i cism-i zârumda
'Aceb mi meşḳ-i istiġnâ iderse ṭıfl-ı mektebdür

7 Ne ḥâl ise o ṣâḫuñ ḳâ'il olduḳ cevrine Nâbî
Egerçi cevr ṣa'b ammâ ki hicrân andan eṣ'abdur

---

5 -M

204 S1,135b;S2,165b;S3,132b;Ü,114b;M,113a;A,81a
1 bülbül andan :andan bülbül S2

T.C. YÜKSEKÖĞRETİM KURULU
DOKÜMANTASYON MERKEZİ

205
Mef'ûlü Mefâ'îlü Mefâ'îlü Fe'ûlün

1 Çün cünbişi iḥyâ-kün-i emvât-ı raḳamdur
Efvâh-ı raḳam bûse-zen-i pây-ı ḳalemdür

2 İmkân ki serâ-perdesidür nûr-ı vücûduñ
Baḳsañ yine bir cânibi ṣaḥrâ-yı 'ademdür

3 Her kim ki rehâ-yâfte-i ḫavf u recâdur
Vâreste-i ḥayretkede-i lâ vü ne'amdur

4 İtmek lebi peymâne-i gülḫand-i taḥammül
Çâk-i ciger ü cevr-i girîbân-ı sitemdür

5 Aḥdâşa ḥaḳâretle nigâh eyleme Nâbî
Her zerresi bir maşrıḳ-ı envâr-ı ḳıdemdür

206
Mefâ'ilün Fe'ilâtün Mefâ'ilün Fe'ilün

1 Ḫum-ı şarâbı ne var 'aṣrdan ḳapatmasalar
Ḫumâriyân ḫum-ı meyveş şarâba batmasalar

2 Tenâfür itmez idi ḫalk içinde böyle ẓuhûr
Maḳâl-i ṣıdḳa ḥurûf-ı nifâḳı ḳatmasalar

3 Metâ'-ı zühd ṣığışmazdı maḫzen-i dehre
'Amel-künân-ı riyâ işledükçe ṣatmasalar

4 Lisâna almasa erbâb-ı zühd rindânı
Miṣâl-i sâġar-ı ṣahbâ günâha batmasalar

---

205 S1,135b;S2,165b;S3,132b;Ü,115a;M,114a;A,79b
5 nigâh :naẓar S2,A

206 S1,136a;S2,166a;S3,132b;A,96b;Ü,115a;M,114a
1 ḫum-ı meyveş şarâba batmasalar : ḫumveş derd-i serle yatmasalar S1,S2,S3,Ü,M

5 Ne var bilinmeyecek kâr-ı mevt-yâb-ı felek
Ricâl-i ṭûl-ı emel ḳıṣṣayı uzatmasalar

6 Ḫaṭ eylemezdi leb-i dil-berâni beste-i şerm
Şeker ḫazînesini şâmdan ḳapatmasalar

7 Bu gûne kâse-i mey olmaz idi leb-gerdân
Ṣora ṣora leb-i peymâneyi ḳanatmasalar

8 Kebâb-ı vaṣl olur mıydı böyle sîr-nemek
Anı yapup pişürenler arada ṭatmasalar

9 Ayaġı meykededen kim çekerdi ey sâkî
Ṭufeyl-i müft-ḫorân mey-keşâna çatmasalar

10 Si'âl-i 'aşḳ ile 'âşıḳ ölürdi ey Nâbî
Eger lu'âb-ı lebin dilberân yalatmasalar

207
Fe'ilâtün Fe'ilâtün Fe'ilâtün Fe'ilün

1 Çenber olursa n'ola dâ'ire-i câna kemer
Bestedür naḳş-ı miyân-ḫâne-i cânâna kemer

2 Mevci çoḳ âb-ı revândur ki gümüş gibi aḳar
Bel ṭolaşduḳça ider cünbiş-i mestâne kemer

3 Ṭaşları la'l ü güher dâ'iresi sîm ile zer
Yapdılar âb-ı ḥayât üstine şâhâne kemer

4 Çoḳ olur ḫalḳ miyânında tel ehli ammâ
Görmedi kimse bunuñ gibi ẓarîfâne kemer

5 Leme'ân eyler ise târ-ı şu'â'ı ne 'aceb
Hâledür dâ'ire-i mihr-i dıraḫşâna kemer

6 İki ḥasret biri birine ḳavuşmak gibidür
Ne dem olsa el ele baş başa hem-ḫâne kemer

---

9 A'da 7.beyit;ey sâḳî :ey Nâbî S1,S2,S3,Ü,M
10 -S1,S2,S3,Ü,M
207 S1,136a;S2,168a;S3,133a;Ü,116a;M,116a;A,96a
1 Bestedür : Sînedür A

7 Tâze-îcâd-ı ḥasendür n'ola eylerse ḳabûl
Tuḥfe-i şehr-i Ḥaleb ḥażret-i Sulṭân'a kemer

8 Nâbiyâ çekmege âġûşa miyân-ı yârі
Gösterür gerdiş-i eṭvâr-ı ẓarîfâne kemer

208

Mef'ûlü Mefâ'îlü Mefâ'îlü Fe'ûlün

1 Ḥammâm ki âyîne-i sîmîn-bedenândur
'Uşşâḳ-ṣıfat âteşi ḳalbinde nihândur

2 Taṭhîrine nâ-pâklaruñ dîde-i terle
Mânende-i pîrân-ı ṭarîḳat nigerândur

3 Germiyyeti erbâb-ı tecerrüdledür ancaḳ
Câmeyle düḫûl eyleyene düşmen-i cândur

4 'Üryânî Dede tekyesidür feyż-i müselsel
Aġzı köpürür ṭaşlarınuñ vecdi 'ıyândur

5 Hep anda olur nâ'il-i vaṣl ehl-i tecerrüd
Ḫalvetleri nefs öldürecek ṭurfe mekândur

6 Meh-rûylara lîf sürer rîş-i sepîdi
Ṣâbûnculuḳ itmekde 'aceb rind-i cihândur

7 Yek-ẕerre ḳomaz kîsesine çirk-i fenâyı
Girdükçe ele ḫâke döker cûd-feşândur

8 Bâḥûr gibi rûzı şebinden olur efzûn
Fevṭ ile beden ma'nî-i ma'hûde nişândur

9 Her lûlesi Nâbî ḳalem-i feyż miṣâli
İcrâ-yı zülâl itmede pâkîze-zebândur

---

208 S1,136a;S2,169b;S3,133a;Ü,116b;M,117b;A,82b
2 nâ-pâklaruñ :nâ-pâkları S1,S3,Ü ;S2,Ü,M'de 6.beyit, A'da 5.beyit.
3 S2,Ü,M,A'da 2.beyit.
4 S2,Ü,M,A'da 3.beyit
5 -A ; S2,Ü,M'de 4.beyit.
6 -A ; S2,Ü,M'de 5.beyit.

209

Mefâ'ilün Fe'ilâtün Mefâ'ilün Fe'ilün

1 'Arûs-ı kâmı niçün nâ-murâda virmezler
Müyesser olsa bile rû-güşâde virmezler

2 Ne deñlü eyler iseñ 'arż-ḥâl-i sûz u güdâz
Nüvişte-i ezelîden ziyâde virmezler

3 Olurdı her kişi maḳdûrı deñlü ḫᵛâhişger
Yazuḳ meta'-ı murâdı mezâda virmezler

4 İder ḫarâb yâ olmaz ma'îdeye vâṣıl
Bu bezm-i köhnede vezn üzre bâde virmezler

5 Egerçi sufre-i şaṭrancdur bu kevn ü fesâd
Baḳılsa müft saña bir piyâde virmezler

6 Felek senüñ ṭutalum girdi destüñe furṣat
Hemân bu deñlü cihânı fesâda virmezler

7 Bu köhne maṭbaḫ-ı 'âlemde kimseye Nâbî
Nevâl-i 'ıyşı dem-i iştihâda virmezler

210

Mefâ'ilün Fe'ilâtün Mefâ'ilün Fe'ilün

1 Gehî sifâl ü gehî câm-ı zer çekilmişdür
Bu bezmgâha gelelden neler çekilmişdür

2 O mâhı itmek içün zîb-i hâle-i âġûş
Fiġân-ı nîm-şeb ü âh-ı seher çekilmişdür

3 Misâl-i ḫaste ṣarılsam sürâḥiye ne 'aceb
Ḫumârda ḳatı çoḳ derd-i ser çekilmişdür

---

209 S1,136b;S2,165a;S3,133b;Ü,110a;M,112b;A,73a
3 kişi :biri S1 / maḳdûrı :maḳṣûdı S2,M
210 S1,136b;S2,158a;S3,133b;Ü,110b;M,106b
2 nîm-şeb ü :nîm-şeb S2
3 Ḫumârda :ḫumârdan M

4 Olınca meykede-i iltifâta reh-bürde
Hezâr kâse-i hûn-ı ciger çekilmişdür

5 Şaḥîfede eser-i târ-ı mıştar ey Nâbî
O rıştedür ki ser-â-pâ güher çekilmişdür

211

Fe'ilâtün Fe'ilâtün Fe'ilâtün Fe'ilün

1 Niyyetüñ eyledügüñ va'de-i incâza mıdur
Yohsa ḳaṣduñ dil-i zâre sitem-i tâze midür

2 Var mıdur sûziş-i ġam sende de pervâne gibi
Yohsa ey murġ-ı çemen bir ḳurı âvâze midür

3 İki per gibi ẓuhûr eyledi haṭ rûyuñda
Murġ-ı ḥüsnüñ 'acabâ niyyeti pervâze midür

4 Tîrveş sen düşicek sinesine aġyâruñ
'Âşıḳuñ ḳavs-ṣıfat çekdügi hamyâze midür

5 Âhdan perde çeker bâġa hezâr ey Nâbî
Bu tedârük o gül-i perde ber-endâze midür

212

Mef'ûlü Fâ'ilâtü Mefâ'îlü Fâ'ilün

1 Dilde hayâl-i silsile-i müşg-bû mıdur
Yohsa nüvişte ḫāneḳāh-ı ġamda hû mıdur

2 Ḥayret o deñlü perde-i çeşm oldı kim görüp
Farḳ eylemem hayâlümi ol tünd-hû mıdur

---

211 S1,136b;S2,145a;S3,133b;Ü,102b;M,94b;A,79b
1 va'de-i :va'deyi S2,va'deye M,A
2 ġam : dil A
4 sinesine :hissesine S2,M
212 S1,137a;S2,149a;S3,134a;Ü,105a;M,98b;A,80a

3 Bir kere eylesem dili vuṣlatla imtiḥan
Tâb-âver-i müṣâhede-i rû-be-rû mıdur

4 Virmez kef-i nigâha kitâb-ı cemâlini
Bilmem nigeh bu girye ile bî-vużû mıdur

5 Mestâne cünbiş itmededür çerḫ Nâbiyâ
Dûşında mihr ü mâh bilinmez sebû mıdur

213
Fe'ilâtün Fe'ilâtün Fe'ilâtün Fe'ilün

1 Żevk-i ġam dilde midür dâġda mı tende midür
Neşve bülbülde midür gülde mi gülşende midür

2 Oldı sermâye-i ḥayret baña bîm ü ümmîd
Bilemem eyleyecek girye midür ḫande midür

3 Oldı bâzîçe-i 'aṣḳuñda nihân ḫâtem-i dil
Çîn-i zülfüñde midür sende midür bende midür

4 Gül hem açıldı hem ârâyiş-i destâr oldı
Bülbül-i bî-ḫaber âyâ daḫı şîvende midür

5 O tevâżû' anı mümtâz-ı cihân itmişdür
Naḫl-i gül bâġda bîhûde ser-efgende midür

6 Dürr ü mercân bulunurmış ṭutalum deryâda
Bu ḳadar çîn-i cebîn ṣatmaġa erzende midür

7 Ḫᵛâh u nâ-ḫᵛâh olur âvîze-i gûş-ı aḥbâb
Nâbiyâ her ġazelüñ böyle ḫoş-âyende midür

---

213 S1,137a;S2,148b;S3,134a;Ü,104b;M,98a;A,89a
7 Ḫᵛâh u nâ-ḫᵛâh :ḫᵛâh nâ-ḫᵛâh S1,S3,Ü

214

Mefâ'îlün Mefâ'îlün Mefâ'îlün Mefâ'îlün

1 Gönül ne ârzû-yı câh ider ne tâc u taḫt ister
Reh-i himmetde ancaḳ ḳalb-i nerm ü pây-ı saḫt ister

2 Ne himmet kârgerdür ne ṭaleb ne ḥüsn-i isti'dâd
Sezâ-yı bezm-i yâr olmaġa da âdemde baḫt ister

3 Güşâyiş-ḫᵛâh olan diller nesîm-i kâm-ı 'âlemden
Bu gülşende miṣâl-i ġonce evvel laḫt laḫt ister

4 Kenâr-ı dîdeden dûr olmasın 'aks-i ḳad —i cânân
Leb-i ser-çeşme-i ġam sâye-güster bir dıraḫt ister

5 Umar boynında yârüñ sâ'id-i sîmînini Nâbî
Semend-i meşreb-i rehvârına bir sîm-raḫt ister

215

Mef'ûlü Fâ'ilâtü Mefâ'îlü Fâ'ilün

1 Her kimsenüñ ki kevkeb-i şem'i sa'îd olur
Deycûr-ı ye'si çihre-fürûz-ı ümîd olur

2 Ekṣer olur kemâl zevâle ḳarîbter
Vaḳt-i ġurûb sâyesi şaḥṣuñ mezîd olur

3 Olmaz günâh kevkebe-i 'afve pây-dâr
Ṣâbûn-ı mehle lekke-i şeb nâ-bedîd olur

4 Şâyândur olsa nâṭıḳa memnûn-ı sâmi'a
Zîrâ ki kim muḳayyed ise müstefîd olur

5 Bî-çâre nefse eyleme töhmet günâhuñı
Nisvândan iddi'â-yı cesâret ba'îd olur

6 Gül-bûse reng-i rûyını yârüñ füzûn ider
Meşhûrdur ki beẕl ile ni'met mezîd olur

7 Nâbî cemî'-i ḥâlde baḫtum siyâh iken
Gör ṭâli'i ki kürke gelince sefîd olur

---

214 S1,137a;S2,150a;S3,134a;Ü,106a;M,100a;A,84a

215 S1,137b;S2,145a;S3,134a

1 şem'i :baḫtı S2 //deycûr-ı : gencûr-ı S1,S3

7 "kürke gelince" S1,S3'te yok.

216

Fâ'ilâtün Fâ'ilâtün Fâ'ilâtün Fâ'ilün

1 Pây-ı yâre düşmege aġyârdan nevbet mi var
Sâyesinde naḫl-i ümmîdüñ meger râḥat mı var

2 Geh kemân-ı hicr ü geh zehr-i sitem geh bâr-ı ġam
'Âşıḳ-ı fersûde-bâzû çekmedük miḥnet mi var

3 Cilve eyler câme-i yek-reng ile ye's ü ümîd
Ṭab'a istîlâ-yı ḥayret gibi bir ni'met mi var

4 Vaṣldan maḳṣûdumuz memnûn-ı cânân olmadur
Yoḫsa vaṣla 'âlem-i endîşede minnet mi var

5 Bir nefes kâşâne-i ḳalbinden olmazsın cüdâ
Çoḳdan ey ġam Nâbî-i nâ-şâd ile ülfet mi var

6 Nâbiyâ tâze metâ' ile pür itdüñ 'âlemi
Çârsûy-ı 'âlem-i endîşede zînet mi var

217

Mef'ûlü Mefâ'îlü Mefâ'îlü Fe'ûlün

1 Yektâ güherüm meclis-i rindân ṣadefümdür
Mihr-i ṭarabum meykede beytü'ṣ-ṣerefümdür

2 Ḫâṣ itdi cünûnı baña sulṭân-ı maḥabbet
Bu manṣıb-ı ma'ḳûlde Mecnûn selefümdür

3 Ben bir 'alem-efrâz-ı cihân-gîrî-i 'aşḳum
Emvâc-ı yem-i ġam sipeh-i ṣaf-be-ṣafumdur

4 Ḥall olmadı bu 'uḳde-i pîçîde-i müşkil
Gîsû-yı dü-tâ mes'ele-i muḫtelefümdür

5 Nâbî eserüm bî-şek ider ḫayra delâlet
Ḫayrî benüm âsârda ḫayrü'l-ḫalefümdür

---

216 S1,137b;S2,152a;S3,134a;Ü,107a;M,101b;A,85a
2 mihnet :zaḥmet A
5 -S1,S2,S3,Ü,M
6 -A

217 S1,137b;S2,140a;S3,134b;Ü,99b;M,88b;A,89a
1 mihr-i ṭarabum :mihr-i ṭalebüm S2,M

218

Fe'ilâtün Mefâ'ilün Fe'ilün

1 Dil ser-i kûy-ı yâra 'âzimdür
Rehberi şu'le-i niyâzumdur

2 Geleli 'aşḳ gitdi dil şimdi
Dergeh-i yârda mülâzımdur

3 Şem'üm olmam nesîm-i cûy-ı viṣâl
Bâ'is-i sür'at-i güdâzumdur

4 Nice Mecnûn-ı ḥayret olmayayum
Perdedâr-ı cemâl râzumdur

5 Naẓm-ı 'Abdî'ye pey-rev ol Nâbî
Kişiye kendi cânı lâzımdur

219

Mef'ûlü Fâ'ilâtü Mefâ'îlü Fâ'ilün

1 Bezm-i ṣafâya sâġar-ı ṣahbâ gelür gider
Gûyâ ki cezr ü medd ile deryâ gelür gider

2 Açıldugın haber virür aġyâra gül gibi
Her dem bize nesîm-i sebük-pâ gelür gider

3 Olmaz yine marîż-i maḥabbet şifâ-pezîr
Rûy-ı zemîne bir daḥi 'İsâ gelür gider

4 Sulṭân-ı ġam nişîmen idelden derûnumı
Ṣaḥrâ-yı ḳalbe leşker-i sevdâ gelür gider

5 Âgûş-ı vaṣla almış o ṭıflı şeb-i viṣâl
Gehvâre gibi 'âşıḳ-ı rüsvâ gelür gider

6 Bir gün dimez o şûḥ ki âyâ murâdı ne
Çoḳdan bu kûya Nâbî-i şeydâ gelür gider

---

218 S1,137b;S2,142b;S3,134b;Ü,101a;M,91a;A,88b
3 Bâ'is-i :Bâdî-i S2,Ü,M
4 Mecnûn-ı :memnûn-ı S2,Ü,M,A/olmayayum:olmayalum A
219 S1,138a;S2,156b;S3,134b;Ü,109b;M,105a;A,80b
5 -S1,S2,S3,Ü,M

220

Mefâ'îlün Mefâ'îlün Mefâ'îlün Mefâ'îlün

1 Göñüllerde ḫayâl-i nergis-i cânâne devr eyler
O mey-ḫᵛâr-ı ḫumâr-âlûdedür meyḫâne devr eyler

2 Yine erbâb-ı dil ḫamyâze-rîz-i ḥasret-i meydür
Bilinse câm-ı nîlî-fâm-ı çerḫ âyâ ne devr eyler

3 Ne sûd itdi 'aceb hedm-i ḫarâbât itmeden vâ'iẓ
Yine meyḫâneler ber-câ yine peymâne devr eyler

4 Gören âyîne-i rûyında 'aks-i penbe-i dâġum
Ṣanur ṣem'-i ṣeb-ârâ üstine pervâne devr eyler

5 Cihânuñ zühd ü rindin añla Nâbî mihr ü encümden
Gehî peymâne gâhî subḥa-i ṣad-dâne devr eyler

221

Mefâ'îlün Mefâ'îlün Mefâ'îlün Mefâ'îlün

1 Çemende cûyveş bu cüst-cûlar hep senüñçündür
Miyân-ı bülbülânda güft-gûlar hep senüñçündür

2 Sen ey kişt-i emel neşv ü nemâdan dûrsun ammâ
Seḥâbâsâ dökülmek âb-rûlar hep senüñçündür

3 Ne var bir kerre meyl itseñ kenâra ey dür-i yektâ
Ḫurûş-ı mevc mevc-i ârzûlar hep senüñçündür

4 Gel ey mest-i teġâfül bir nigâh it ḥâl-i mestâne
Reh-i meyḫânede bu hây u hûlar hep senüñçündür

5 Sezâdur sâ'id-i sîmînüñ itsem heykel-i gerden
Baña pür-ḫışm u kîn olmaḳ 'adûlar hep senüñçündür

---

220 S1,138a;S2,151a;S3,135a;Ü,106a;M,100b;A,90a
1 nergis-i : meclis-i A
3 meyḫâneler :peymâneler S2,M
221 S1,138a;S2,144b;S3,135a;Ü,102a;M,94b;A,87b
3 Ne var : N'ola A

6 Reg-i tâk-i ḫaṭādan cûşa gel ey bâde-i taḥḳîḳ
Ḳadeḥler şîşeler ḫumlar sebûlar hep senüñçündür

7 Niçün ey naẓm-ı Nâbî tâze tâze cilve itmezsin
Ḳalemden ṣafḥaya bu ser-fürûlar hep senüñçündür

222

Fe'ilâtün Fe'ilâtün Fe'ilâtün Fe'ilün

1 Dildeki leşker-i endûh güẕer bilmezler
Sâkinân-ı Ḥarem-i 'aşḳ sefer bilmezler

2 Şekve ḫurşîd-ruḫân-ı felek-i naḫvetden
Der-i ġam-ḫânemüzi ẕerre ḳadar bilmezler

3 Gice gündüz 'araḳ u mey yürisün meclisde
Mestler şâm u seher mihr ü ḳamer bilmezler

4 Dâġ-ı dil mâye-i feryâd yeter 'uşşâḳa
'Andelîbân-ı maḥabbet gül-i ter bilmezler

5 Yâ ḫayâl-i ḫaṭ-ı sebzüñ yâ gül-i rûyuñdur
'Âlem-i dilde temâşâ-yı diger bilmezler

6 Dili söyletmege besdür süḫan-ı şîrînüñ
Ṭuṭîyân-ı ḳafes-i 'aşḳ şeker bilmezler

7 Nâbiyâ şekvegerân-ı 'adem-i neyl-i murâd
Ġâlibâ girye-i şeb âh-ı seḥer bilmezler

---

6 ḫaṭādan : cefādan S1, M , S3.

222 S1,138b;S2,148a;S3,135a;Ü,104a;M,98a;A,86a

3 mihr : şems S2,A

7 murâd : merâm A

223

Mefâ'ilün Fe'ilâtün Mefâ'ilün Fe'ilün

1 Ġamuñ senüñ dil-i ḫûn-geştemi mekân idinür
Hümâ-yı devleti gör ḳande âşiyân idinür

2 Hücûm-ı girye elinden alur amân virmez
Ḫayâl-i yârı naẓar gerçi bir zamân idinür

3 Ġam-ı cihân ile baḥs itmek isteyen bî-dil
Meger zebân-ı sürâḫîyi tercemân idinür

4 Ḫamîde ḳâmet u zerdî-i rûyum ile beni
O şeh-süvâr ele alursa bir kemân idinür

5 Zamâne dâmgehin ṭâ'ir-i dilüñ Nâbî
Ġarîbdür ki varup gûşe-i amân idinür

224

Mef'ûlü Mefâ'îlü Mefâ'îlü Fe'ûlün

1 Giryân iseñ ey dil n'ola cânâne bizümdür
Baḥr-ı ġamuz ol gevher-i yek-dâne bizümdür

2 Sûfî senüñ olsun yüri var gerdîş-i tesbîḥ
Biz rindlerüz gerdiş-i peymâne bizümdür

3 Ḥüccetle senüñdür bilürüz şavma'a zâhid
Fermân-ı şeh-i 'aşḳ ile mey-ḫâne bizümdür

4 Peymâne şümâr olmaġ içün lâzım olursa
Senden çekerüz sübḥa-i ṣad-dâne bizümdür

5 Kimdür bizi men' eyleyecek bâġ-ı cinândan
Mevrûs-ı pederdür girerüz ḫâne bizümdür

---

223 S1,138b;S2,146b;S3,135a;Ü,103b;M,96b;A,90a
2 virmez : bilmez A
3 S2,Ü,M'de 4.beyit
4 rûyum :rûyiyle S2,Ü,M ;S2,Ü,M'de 3.beyit.
5 dilüñ :dil-i S2,Ü,M,A
224 S1,138b;S2,143a;S3,135b;Ü,101a;M,92a;A,88a
3 zâhid : ṣûfî A
5 mevrûs-ı :mirâs-ı S2

6 Ḥarbâ ḳo ṭolaşsun serine mihr-i münîrüñ
Biz şem'a-i bezmüz per-i pervâne bizümdür

7 'Aḳl olsa ṣaf-ârâ-yı ḫuṣûmet bize Nâbî
Ġam çekmezüz andan dil-i dîvâne bizümdür

225
Mefâ'ilün Fe'ilâtün Mefâ'ilün Fe'ilün

1 Bilür o kimse ki dânâ-yı sırr-ı 'âlemdür
Güşâyiş-i dehen-i ḫande zaḫm-ı mâtemdür

2 O gelmese n'ola zaḫm-ı derûn-ı ehl-i derûn
Ki zaḫmı âyinenüñ nâ-peẕîr-i merhemdür

3 Ḫadengi gelmeden eyler göñülde zaḫmı ẓuhûr
Güli bu bâġ-ı ġamuñ ġonceden muḳaddemdür

4 Ḫayâl-i 'aks-i leb-i bâde-gûnı dildâruñ
Benân-ı dilde nümûdâr-ı sâġar-ı Cemdür

5 Ḥaḳîr görme metâ'-ı günâhı ey Nâbî
Revâcgâhı anuñ Ka'be-i mükerremedür

226
Fe'ilâtün Fe'ilâtün Fe'ilâtün Fe'ilün

1 Kûy-ı dilber ne 'aceb ḫâk olacaḳ yirlerdür
Ḫâk iken hem-ser-i eflâk olacaḳ yirlerdür

2 Bezm-i aġyârda görmek o gül-i ḫod-kâmı
Şişe-i mey gibi ṣad-çâk olacaḳ yirlerdür

---

225 S1,138b;S2,153b;S3,135;Ü,108a;M,103a
4 'aks-i :naḳş-ı S2,Ü,M
5 mükerremedür :mu'aẓẓamdur S2
226 S1,139a;S2,156b;S3,135b;Ü,109b;M,105b;A,97b

3 Girye-i mesti görürken diyen âyâ kimdür
Şaḥn-ı meyḫâne ṭarabnâk olacaḳ yirlerdür

4 Her nihâlüñ varaḳ-ı zerd-i ḫazân-dîde gibi
Pâyına düşmege bî-bâk olacaḳ yirlerdür

5 Ṭurma gül-geşt ider ol serv-i ḫoş-âyende ḫırâm
Ṣarılup gerdenine tâk olacaḳ yirlerdür

6 Şaḥn-ı ḥammâmda ol şûḫ-ı dil-ârâmı görüp
Ṣarılup şevḳ ile dellâḳ olacak yirlerdür

7 Hele biz şâd oluruz nâ'il-i vaṣl olmaḳdan
Gerçi aġyâra o ġamnâk olacaḳ yirlerdür

8 Şâhid-i devleti hem-meclis-i nâdân görmek
Nâbiyâ düşmen-i idrâk olacaḳ yirlerdür

227
Mef'ûlü Fâ'ilâtü Mefâ'îlü Fâ'ilün

1 Ol ġonceden ki bülbül-i ḳudsî fiġân ider
Bu reng ile ḳalursa ruḫ-ı âli ḳân ider

2 Seng-i 'itâb-ı yârdan Allah ṣaḳlasın
Câmum şikeste bâde-i şevḳüm revân ider

3 Teẕhîb-i bergden ġaraż'ın bâġuñ añladum
Âmâde-i niṣâr-ı ḳudûm-ı ḫazân ider

4 Süflî-naẓardur ol ki ḫadeng-i niyâzına
Bir düşmen-i mürüvveti ṭurmaz nişân ider

5 Nâbî sarây-ı sînede mihmân-ı derd ü ġam
Dâġumla biribirine teklîf-i nân ider

---

6 -S2,M,A,Ü
7 -S2,Ü,M
227 S1,139a;S2,159a;S3,136a;Ü,111a;M,107b;A,88a

228

Fâ'ilâtün Fâ'ilâtün Fâ'ilâtün Fâ'ilün

1 Serv-ḳaddüm sâye ṣalsa bâġa 'ar'ar ḫâk olur
Reng-i ruḫsârın görüp güller girîbân-çâk olur

2 Dilde bir sûz-ı maḥabbet var ki taḳrîr eylesem
Şevḳden eczâ-yı 'âlem ser-be-ser ḫâşâk olur

3 Ḫanümân-ı ṭâḳati vîrân iderken rûy-ı dil
Bülbül-i nâçîze gül bîhûde âteşnâk olur

4 Dehre bir nezẓâre-i ye's itmedükçe bilmedüm
K'ârzû jeng-âver-i âyîne-i idrâk olur

5 Perveriş-yâb olduġiçün dûdmân-ı 'aşḳda
Âh-ı Nâbî yirde ḳalmaz zînet-i eflâk olur

229 (*)

Mef'ûlü Mefâ'îlü Mefâ'îlü Fe'ûlün

1 Bir dilbere dil vir ki belâdur dimesünler
Bir bâdeyi nûş it ki ḫatâdur dimesünler

2 Bir derde esîr ol ki eṭibbâ-yı zamâne
Vâbeste-i tedbîr-i devâdur dimesünler

3 Dök naḳd-ı sirişküñ ser-i kûyında nigâruñ
Tâ müdde'iyân saña gedâdur dimesünler

4 Laḫt-ı ciger ü nâleñi ıẓhâra şitâb it
Tâ kim saña bî-berg ü nevâdur dimesünler

5 'Abdî gibi âşüfte-i ḫubân-ı cihân ol
Nâbî saña tâ ehl-i riyâdur dimesünler

---

228 S1,139a;S2,154b;S3,136a;Ü,109a;M,104a;A,90b
5 'aşḳda : 'aşḳdan A

229 S1,139b;S2,147b;S3,136a;Ü,104a;M,97a;A,84b
(*)Ü1,105a'da "Velehu Müşterek Be-'Abdî Pâşâ" başlığı mevcuttur.
2 vâbeste-i : şâyeste-i A /tedbîr-i :tedbîr ü S2,M
3 kûyında :kûyına S2,M,A
5 riyâdur :hevâdur M

230

Fe'ilâtün Fe'ilâtün Fe'ilâtün Fe'ilün

1 Dest-i nâzuñdan o mestân ki şarâb isterler
Gûyiyâ çeşme-i ḫurşîdden âb isterler

2 Derd-i serden nice âzâd olur ol ṭâ'ife kim
Bâde nûş eyleyecek yirde gül-âb isterler

3 Ḫûblar ḥüsnine ḥayrân olan üftâdelerüñ
Çeşm-i âyîne gibi düşmen-i ḫᵛâb isterler

4 Sen hemân dildeki naḳş-ı hevesi maḥv eyle
Senden ey ḫᵛâce ne defter ne kitâb isterler

5 Şerḥa vü dâġ gerek sîne-i ehl-i ġamda
Saḥn-ı dîvân-ı ḳıyâmetde ḥisâb isterler

6 Cünbiş-âmûz gerek berḳden erbâb-ı sülûk
Râh-ı bî-menzil-i vaḥdetde şitâb isterler

7 Ekser ol bezmgeh-i 'aşḳda erbâb-ı derûn
Dilde ġam serde şeġab dîdede âb isterler

8 Naẓm-ı üstâda naẓîre nice mümkin Nâbî
Tâze-gû tâze-zebân tâze cevâb isterler

231

Mef'ûlü Mefâ'îlü Mefâ'îlü Fe'ûlün

1 Herkes o şehüñ bezmine mevṣûl degüldür
Ḫalvetgeh-i vaṣlı ḳatı medḫûl degüldür

2 Bilmem dir imiş ḳâ'ide-i mihr ü vefâyı
Ma'lûmdur ol ḳıṣṣa-i mechûl degüldür

---

230 S1,139b;S2,147a;S3,136a;Ü,103b;M,97a;A,86a
1 çeşme-i :pençe-i S2,Ü,M
4 S2'de 3.beyit
5 ḥisâb : kitâb A
7 -S1,S2,Ü,M
231 S1,139b;S2,157b;S3,136b;Ü,110a;M,106a;A,88b
1 şehüñ :mehüñ S2,Ü,M

3 İtmekde o bed-kîş sitem 'âşıḳ-ı zâre
Zu'mınca ḳıyâmetde de mes'ûl degüldür

4 Geçmek daḫı güç ṣabr da müşkil o perînüñ
Sîmâsı güzel şîmesi maḳbûl degüldür

5 Geçmez yine 'uşşâḳdan eylerse teġâfül
Ol vaż'-ı sitem firḳate maḥmûl degüldür

6 Ḫaṭ geldi yine olmadı 'uşşâḳı perîşân
Cem' olmadadur leşkeri ma'zûl degüldür

7 Nâbî mey-i iḳbâli ḫarâbât-ı fenânuñ
Taṣdi'i ḳadar neşvesi me'mûl degüldür

232

Mefâ'îlün Mefâ'îlün Mefâ'îlün Mefâ'îlün

1 Baña gerdûnuñ âzârı kem-âzâr olduġumdandur
Sipihrüñ vaż'-ı nâ-hem-vârı hem-vâr olduġumdandur

2 Ġubârâsâ beni böyle leked-ḫᵛâr itdügi çerḫüñ
Nigâh-ı i'tibâr-ı yârda ḫᵛâr olduġumdandur

3 Reh-i kûyından özge râh görmez çeşm-i ḫûn-pâşum
Düçâr olmaḳ o mest-i nâza nâçâr olduġumdandur

4 İdüp küstâḫlık ol pençe-i ḫurşîde el ṣunmak
Metâ'-ı ârzûya germ-bâzâr olduġumdandur

5 Benüm âsûde-bâl-i ḳayd-ı pervâz olduġum Nâbî
Şikenc-i zülf-i dildâra giriftâr olduġumdandur

233

Mefâ'ilün Fe'ilâtün Mefâ'ilün Fe'ilün

1 Vücûdum ister iseñ dâġdâr mümkindür
Güşâyiş-i dile lâyıḳ bahâr mümkindür

---

7 iḳbâli :iḳbâl-i S2,M

232 S1,140a;S2,141b;S3,136b;M,90a;A,85b
1 gerdûnuñ :devrânuñ S2,M
3 ḫûn-pâşum : giryânum A

233 S1,140a;S2,142;S3,136b;Ü,100b;M,91a;A,90b

2 Hemân neticesi bir firḳat olmasın yoḫsa
Viṣâli der-pes olan intiẓâr mümkindür

3 Girih-güṣâyî-i zülfin nesîm itmez ise
Bir âh ile 'amel-i rûzgâr mümkindür

4 İki ayaġ baña himmet itse pîr-i muġân
Anuñla vâdî-i ġamdan güzâr mümkindür

5 Sirişk o ser-keşi dil-nerm iderse ey Nâbî
Deminde girye-i bî-iḫtiyâr mümkindür

234
Mefâ'ilün Fe'ilâtün Mefâ'ilün Fe'ilün

1 Dem-i viṣâl ẓuhûr-ı ḫaṭ-ı nigâra düşer
Ḫudâ virürse eger 'îdümüz bahâra düşer

2 Hemân bize düşecek vaḳt-i gülde 'işretdür
Fiġân-ı nâbe-maḥal meşreb-i hezâra düşer

3 Ḫayâl-i 'arıż-ı dildârdan tehî dil yoḳ
Miṯâl-i pertev-i ḫurşîd her diyâra düşer

4 Ne dil ümîd idinür bûy-ı zülf-i dildârı
Ne neşr-i bûy-ı kerem ṭab'-ı rûzgâra düşer

5 Ṣafâ-yı meykede bir görmek ile añlanmaz
O ẕevḳ ḫâṭır-ı 'uşşâḳa vara vara düşer

6 Degül zemîne düşen berf ḫâne-i çerḫüñ
Beyâż-ı ṣûret-i dîvârı pâre pâre düşer

7 Serîr-i çerḫe çıḳar rûzgâr ile Nâbî
O dil ki ḫâk-ṣıfat cây-ı reh-güẕâre düşer

---

2 bir :de S2,Ü,M
3 itmez ise : almaz ise A
4 ayaġ :ayaġı S2,Ü,M

234 S1,140a;S2,154a;S3,137a;Ü,108a;M,103b;A,85b
4 S2,Ü,M'de 5.beyit.
5 S2,Ü,M'de 6.beyit; bir görmek ile:bir varmaġ ile A
6 S2,Ü,M'de 4.beyit.

235

Mefâ'ilün Fe'ilâtün Mefâ'ilün Fe'ilün

1 Ne 'arż-ı câh ne ıẓhâr-ı himmet itmekdür
Kişiye câh-ı bülend âdemiyyet itmekdür

2 Nişân-ı eblehi gerdûn-ı kîne-perverden
Niyâz-ı luṭf u recâ-yı mürüvvet itmekdür

3 Zamânede hüner-i dîgerâne reşk itmek
Metâ'-ı dânişe iṣbât-ı raġbet itmekdür

4 Esîr-i keş-me-keş-i bî-ġamî olan ḳalbüñ
'İlâcı beste-i ḳayd-ı maḥabbet itmekdür

5 Felekde kâmver olmaḳ hüner degül Nâbî
Hüner bir ehl-i dile ṣarf-ı himmet itmekdür

236

Mefâ'îlün Mefâ'îlün Mefâ'îlün Mefâ'îlün

1 Añılsın gûşe-i meyḫâne kim şâd olduġum yirdür
Nevâzişkârî-i sâḳîye mu'tâd olduġum yirdür

2 Añılsın bâde-i bî-reng ü bûy-ı gülşen-i vaḥdet
Ki bâr-ı minnet-i saḥbâdan âzâd olduġum yirdür

3 Añılsın nâme-i nâgeh-ẓuhûr-ı va'de-i vuṣlat
Neşâṭumdan varaḳ-gerdân-ı feryâd olduġum yirdür

4 Añılsın kûh-ı derdi meyle nâ-bûd itdügüm demler
Ki reşk-i ḳuvvet-i bâzû-yı Ferhâd olduġum yirdür

5 Añılsın perde-i rû-pûş-ı zülf-i dilber ey Nâbî
Ki anı ref' içün minnet-keş-i bâd olduġum yirdür

6 Añılsın güfte-i 'âlem-pesend-i 'Abdî Pâşâ kim
Naẓîr itmekde vaḳf-ı ḫayret-âbâd olduġum yirdür

---

235 S1,140b;S2,154a;S3,137a;Ü,108a;M,103a;A,85a
4 ḳalbüñ :ḳavmüñ A
5 kâmver :nâmver S2
236 S1,140b;S2,141b;S3,137a;M,90a;A,90b
2 gülşen-i vaḥdet :meclis-i vaḥdet S2,Ü,M
6 -Ü,M

237

Mef'ûlü Fâ'ilâtü Mefâ'îlü Fâ'ilün

1 Göster ruḥuñda ḥâlüñi kim maṭlabum budur
Ben bir sitâre-sûḥteyüm kevkebüm budur

2 Tafṣîl-i derd-i 'aşḳı ṣoruñ zaḥm-ı sîneden
Leb-beste itdi ġam beni şimdi şebüm budur

3 Tîz-âb-ı ġam şarâb-ı sitem bir gelür baña
Sâḳî tereddüt eyleme ṣun meşrebüm budur

4 Her ḳande kim telâmmu' ide pertev-i cemâl
Terk-i perestiş eyleyemem meẓhebüm budur

5 Geh luṭf u geh 'iṭâbuñ ile eglenür göñül
Nâbî gibi benüm daḥı rûz u şebüm budur

238

Mefâ'ilün Fe'ilâtün Mefâ'ilün Fe'ilün

1 Ta'alluḳ ol nigeh-i meste cân-feşânlıkdur
Taḥammül ol ṣaf-ı müjgâna pehlevânlıḳdur

2 O şûḥuñ añlamaḳ evżâ'-ı çeşm-i pürkârın
Tamâm 'uḳde-güşâlık daḳîḳadânlıḳdur

3 Dem-i şebâb ola ḥûbân ola mey u ney ola
Çemende gerdiş-i peymâne kâmrânlıḳdur

4 O mâhı çekmemege hâle gibi âġûşa
Tamâm-ı şeb felegüñ kârı dîde-bânlıḳdur

5 Piyâle-gîrlik ey şâḥ-ı gül ḥam itdi seni
Bu neş'enüñ soñı elbette ser-girânlıḳdur

6 Dil-i belâ-zedenüñ kârını ṣorarsañ eger
Miyân-ı ġamze vü çeşminde tercemânlıḳdur

---

237 S1,140b;S2,141a;S3,137b;Ü,100a;M,89b;A,87b
2 şebüm :lebüm S2,Ü,M,A

238 S1,140b;S2,155b;S3,137b;Ü,109a;M,104b;A,91a
6 S2,Ü'de 7.beyit.

7 Gel ey esîr-i sühan eyle meşk-i hâmûşı
Zebân-ı memleket-i 'aşk bî-zebânlıkdur

8 Ne zer ne zûr gerekdür ne kuvvet-i bâzû
O şûha câ'ize-i vaşl nâ-tüvânlıkdur

9 Tahammül itmedügüm iltifâta tuymışdur
Tegâfüli o mehüñ baña mihribânlıkdur

10 Cevâb-ı pürsiş-i âsâyiş-i cihân Nâbî
Harâbezâr-ı kanâ'atde bî-nişânlıkdur

239

Mef'ûlü Fâ'ilâtü Mefâ'îlü Fâ'ilün

1 Şalındı 'îdgehde yine nev-resîdeler
Hayretle döndi pelle-i dûlâba dîdeler

2 Çâr-ebruvânı eylemiş ârâyiş-i füzûn
Virmiş nigîn-i hüsnine revnak keşîdeler

3 Rahm eyle dâd-hvâhuña ey şûh-ı ser-firâz
Her sû fütâde pâyuña kadd-i hamîdeler

4 Döndi görince nakş-ı haṭ-ı nev-demîdeñi
Şehbâz-ı nakş-ı dîdeye kalb-i remîdeler

5 Nâbî 'arûs-ı mihr olamaz lâyık-ı nigâh
İsterse her şabâh sürinsün sepîdeler

---

7 S2,Ü'de 8.beyit.
8 S2,Ü'de 9.beyit ;zer ne zûr :zer ü zûr M
9 S2,Ü'de 6.beyit.

239 S1,141a;S2,154b;S3,137b;Ü,108b;M,103b;A,92a
2 çâr-ebruvânı : bîmâr ebruvânı M

240

Mefâ'îlün Mefâ'îlün Mefâ'îlün Mefâ'îlün

1 Ḫayâl-i la'l-i nâbuñ câm-ı çeşm-i terde ḳalmışdur
Ḫumâr-ı bezm-i nûş-â-nûş-ı vaṣluñ serde ḳalmışdur

2 Degüldür bende dil ser-germî-i fikr-i nigâhuñla
O bî-hûş-ı maḥabbetdür düşüp bir yirde ḳalmışdur

3 Mükedderdür ser-â-ser meşreb-i eczâ-yı 'âlem hep
Ṣafâ-yı ḫâṭır ancaḳ bâdede sâġarda ḳalmışdur

4 Bu remzi keşfe bir müşkil-şinâs-ı cûd gelmez mi
Kerem bir lafẓ-ı bî-ma'nî gibi dillerde ḳalmışdur

5 Mücevher tâc-ı devlet kimseye sûd itmez ey Nâbî
Nice şâh-ı cihânuñ çeşmi ol efserde ḳalmışdur

241

Mefâ'ilün Fe'ilâtün Mefâ'ilün Fe'ilün

1 Ümîd tûde-i rîk-i revân degül de nedür
Heves temevvüc-i bâd-ı vezân degül de nedür

2 Hücûm-ı leşker-i târâc-pîşe-i ġamdan
Sevâd-ı meykede dârü'l-emân degül de nedür

3 Dü nistî arasında bu hestî-i mevhûm
Fürûġ-ı meş'ale-i kârvân degül de nedür

4 Misâl-i ḫâne-i A'rāb dest-i müflisde
Zere ḫiṭâb-ı zeheb kâr-dân degül de nedür

5 Ṣafâ-yı 'ıyşına aḥvâlin itmeyen maṣrûf
Ḫızâne-i digere pâs-bân degül de nedür

6 Cihânı re'yine tevfîḳ ḳaṣd iden Nâbî
Anuñ müdebbirine bed-gümân degül de nedür

---

240 GM,38a
241 S2,173b

242

Fâ'ilâtün Fâ'ilâtün Fâ'ilâtün Fâ'ilün

1 Mübtelâsı olduġum dilber bilür bilmezlenür
Ser-güzeşt-i mihrini ezber bilür bilmezlenür

2 Pây-bûsile şeref-yâb olduġumdan ẕevḳ ider
Nüktelerle şîveler eyler bilür bilmezlenür

3 Yalıñuz çeşmüm degül ṣahbâ vü sâḳî la'l-i câm
Leblerüñ rengin mey-i aḥmer bilür bilmezlenür

4 Kendi çoḳ cevr itdüginden ġayri ol naḫl-ı cefâ
Ṭıfl-ı aġyârı daḫı ekṣer bilür bilmezlenür

5 Añlamazsın naġme-i ney ẕevḳ-i mey sen zâhidâ
Mest iken Nâbî anı añlar bilür bilmezlenür

6 Bu bilüp bilmezlenen kâmil mükemmel 'âṣıḳân
Her ḫuṣûṣı keşf idüp eẓher bilüp bilmezlenür

7 Mükrim İbrâhim Pâşâ Ḥażret-i Ḥaḳ dostudur
Düşmenine daḫı luṭf eyler bilür bilmezlenür

8 Ḥaḳ vücûd-ı nâzenînin ḥıfz ide âfâtdan
'Ayn-ı Eflâṭûn ḥikmetler bilür bilmezlenür

9 Eylesin Allah her ḥâline tevfîḳin refîḳ
Rıfḳı her ḥâlinde müstaḥẓer bilür bilmezlenür

10 Şehriyâr-ı şehri Ḥaḳ ma'mûr ḳılsun dâ'imâ
Ḳadrini bu cevherüñ añlar bilür bilmezlenür

11 Maẓhar-ı luṭf-ı Ḫudâ hem pâdişâh u hem vezîr
Bunlaruñ ḳadrini serverler bilür bilmezlenür

---

242 S2,174a

243

Fâ'ilâtün Fâ'ilâtün Fâ'ilâtün Fâ'ilün

1 Gerçi kim 'uşşâḳa ḫubânuñ sitem vâdîsidür
Sen mürüvvet ḳıl şehâ vâdî kerem vâdîsidür

2 Muṣḥaf-ı ruḥsâre-i cânâneye revnak virür
Ḫaṭṭ-ı rûyı mehveş-i zerrîn-ḳalem vâdîsidür

3 Eşk-i ter seyl-i revân olmış aḳar andan müdâm
Sîne-i bî-kînemüz derd ü elem vâdîsidür

4 Bir gün evvel cânı teslîm it dehân-ı dilbere
Ey göñül cây-ı ḳarâr âḫir adem vâdîsidür

5 Saña Nâbî reşk ider ise n'ola yârân-ı Rûm
Şi'rümüz tarz-ı 'Acemdür Muḥteşem vâdîsidür

244

Mef'ûlü Mefâ'îlü Mefâ'îlü Fe'ûlün

1 Ey serv-i ser-âmed nedür ol şîve-i reftâr
Ey rûḥ-ı muṣavver nedür ol nâz ile güftâr

2 'Uşşâḳa 'aceb mâye-i sevdâ-yı cünûndur
Ol çeşm-i siyeh-mest ile ol zülf-i siyeh-kâr

3 Bir bûseyi biñ câna virürmiş diyü dilber
Cân virmede 'âlem ne bu germiyyet-i bâzâr

4 Bir kerre daḫı murġ-ı dili râm idebilsem
Baḳmazdum eger mâh ise de 'ârıż-ı dil-dâr

5 Nâbî ḳuluñ âh itmege de ḫavf ider oldı
Şâyed ola mir'ât-ı ruḫuñ âh ile jengâr

---

243 A,95a;GM,263b
244 S3,127a (derkenar)

245

Fâ'ilâtün Fâ'ilâtün Fâ'ilâtün Fâ'ilün

1 Nerm-hûy ol mâye-i âsâyiş-i dünyâ budur
Olma leb-cünbân-ı hᵛâhiş şarṭ-ı istiġnâ budur

2 Olma ṣarf-endâz-ı şekve gerdiş-i eflâkden
Mezheb-i rindânda kesr-i hâṭır-ı mînâ budur

3 Yâ leb-i peymâne yâ bûs-ı leb-i cânânedür
Şâm-ı hicrân 'âşıḳa meşhûd olan rû'yâ budur

4 Ḥarf-i haṭṭ u noḳṭa-i hâlüñ hayâlin meşḳ ider
Hâme-i âvârenüñ başındaki sevdâ budur

5 Eyler îrâs-ı ruṭûbet gerdiş-i rū çerhden
Vaż'-ı âyîn-i du'â-yı dest-i istisḳâ budur

6 Âb-ı rûy istersen ol destüñ gibi ham-geşte-ḳad
Pâdişâh eyler gedâyı neş'e-i ṣahbâ budur

7 Ḥarf-i ..... Nâbî münderic ihâm-ı nâz
Şâh-beyt-i ebruvânından çıḳan ma'nâ budur

246

Mef'ûlü Fâ'ilâtü Mefâ'îlü Fâ'ilün

1 Geldi bahâr itdi zemin 'arż-ı sîneler
Enfâs-ı 'İseviyle açıldı sefîneler

2 Devrinde hep 'alâḳasına sînedür sebeb
Deryâlara neẓâret ider âb-gîneler

3 Sünbül ṭaḳar ferâġat-ı haṭırla başına
Limânladuḳça lengerin alup sefîneler

4 Üç çifte bir ḳayıḳla idüp geşt sâḥili
.....kemîneler

---

245 S2,140a
246 S2,141a (der-kenār)

5 Cânâneden nühüfte tebessümde var ümîd
Eyler ẓuhûr-ı vuṣlata dâ'ir ḳarîneler

6 Gûyâ ki köhnelenmededür ḫırḳa-i sipihr
..... beyyîneler

7 Keştî maṣârifine tükenmez ḫazîneler
.....

247
Mef'ûlü Fâ'ilâtü Mefâ'îlü Fâ'ilün

1 Şem'üñ şükûh-ı ḥüsni fürûzânlıġındadur
Pervânenüñ sa'âdeti sûzânlıġındadur

2 Târâc ider nihâl-i güli ḫâksârlıḳ
Servüñ ferâġı ber-zede dâmânlıġındadur

3 'Uşşâḳ-ı tîre-rûz-ı perâkende-ḫâṭıruñ
Mânend-i zülf-i ḥüsni perîşânlıġındadur

4 Mânend-i mihr mümessek olur ḫande-rûlar
Ebrüñ 'aṭâsı 'âleme giryânlıġındadur

5 Gösterme çîn-i cebini râḥat murâd ise (*)
Bahrüñ ṣafâ-yı ḫâṭırı lîmânlıġındadur

6 Nâbî gedâ-yı kûçe-neverd-i melâmetüñ
Şân u şükûhı bî-ser ü sâmânlıġındadur

---

7 ikinci dize yazılmamış.

247 S2,142a (derkenar)

(*) Bu mısrada vezin zorlanmıştır.

248

Mef'ûlü Mefâ'îlün Mef'ûlü Mefâ'îlün

1 Geh ḳalbe gehî cisme geh câna ṣataşmışdur
İllâ bu ġam-ı 'âlem ayâ ne ṣataşmışdur

2 Ser pençe .....ṣunmaḳda girîbâna
Ḥâr-ı reh-i nâ-kâmî damâna ṣataşmışdur

3 Ḥarf-ı leb-i nevmîdi âzârına leb-teşne
Tîz-âb-ı sitem çeşm-i giryâna ṣataşmışdur

4 ..... kim ḫalḳ olmasa âlûde
Vâ'iẓ mey ile ancaḳ fincâna ṣataşmışdur

5 Taḥsinüñ olur ṭab'ı 'illet-zede-i lînet
Ancaḳ maraż-ı imsâk iḥsâna ṣataşmışdur

6 Ġam merdüm-i dünyânuñ me'lûf-ı ṭıbâ'ıdur
Bu ṭurfe nigâha ekṣer bîgâne ṣataşmışdur

249

Fâ'ilâtün Fâ'ilâtün Fâ'ilâtün Fâ'ilün

1 Nâz ile ol ġonce kim gâhî leb-i ḫâmûş açar
Râh-ı gûşa çeşme-i şîrîn-güdâz-ı nûş açar

2 Vaḳt-i ṭâ'at yek-digerle ṣulḥ olur pest ü bülend
Mevc-i ḫaṭṭ-ı cebheye naḳş-ı ḥaṣîr âġûş açar

3 Saṭr emvâcında mużmer ma'nî-i ḫubbu'l-vaṭan
Ol sebebden maḳdem-i seyl-âba deryâ gûş açar

4 'Aḳl-ı evvel olduġından bâ'iṣ ..... vücûd
Müşkilât-ı 'âlemi miftâḥ-ı dest-i hûş açar

5 Bü'l-hevesden gâh ider vaż'-ı pesen-dîde zuhûr
Geh düşer dîvâne ḳısmı bir zamân ..... açar

---

248 S2,147a (derkenar)
249 S2,148a (derkenar)

6 Ba'ż ı bî-hûşân .....
Açsa da bâb-ı ümîdi ..... hem-dûş açar

7 Gülşen-i imkânda yoḳdur Nâbiyâ iḥsân-ı ṣırf
Ḫâr-ı ġamla ġonce-i ikbâli dûş-â-dûş açar

250
Mefâ'ilün Fe'ilâtün Mefâ'ilün Fe'ilün

1 İderse meyl-i nevâziş sezâ-yı ḥüsn budur
Olursa mâ'il-i cevr iḳtiżâ-yı ḥüsn budur

2 Çıḳarsa żirve-i nâza elindedür ne dinür
İderse ḫâke tenezzül 'aṭâ-yı ḥüsn budur

3 Miyân-ı 'âşıḳ u ma'şûḳa eşkden ġayrı
Taḥallül eyleyemez mâcerâ-yı ḥüsn budur

4 Görindi suḫte-i yâr-ı neẓâre-i 'uşşâḳ
Ruḫında ḫaṭṭ ṣan'atında ..... budur

251
Mef'ûlü Mefâ'îlü Mefâ'îlü Fe'ûlün

1 Keṣret ne żarar vaḥdete kim defteri birdür
Mû olsa da bisyâr ser üzre seri birdür

2 Keṣret ne żarar vahdete çün masṭarı birdür
Ṣad ṣem'anuñ envâr-ı żiyâ-güsteri birdür

3 Ne reng ne bû birbirinün ġayrı degüldür
Sad ṣâḫ-ı gülün bûy-ı hevâ-perveri birdür

4 Ġayriyyet olur dâ'ire-i ṣûrete râci'
.....ḫâkisteri birdür

---

250 S2,150a
251 S2,151a

RUBÂ'Î (*)

Biz râh-ı emelde cüst ü cû itmemişüz
Bir kimseye ṣarf-ı âb-ı rû itmemişüz
Bir dergehe kendü dergehinden ġayrı
Allâh bilür ki ser-fürû itmemişüz

ḤARFÜ'Z-ZÂ (**)

252

Mef'ûlü Fâ'ilâtü Mefâ'îlü Fâ'ilün

1 Yârüñ esîr-i ḫande-i ḫaṭır-firîbiyüz
Ol maṭlabuñ velîk 'aceb bî-naṣîbiyüz

2 İtse ne var ġarîb nevâzı o ṣâh-ı ḥüsn
Ma'mûre-i 'inâyetinüñ bir ġarîbiyüz

3 Olsun mı nabż-ı ḫâmeden engüştümüz cüdâ
Biz kim mizâc-ı ḥüsn-i edânuñ ṭabîbiyüz

4 Ḥamdi sezâdur eyler iseñ ḫuṭbe-i maḳâl
Çün menber-i suṭûr-ı ḫayâlüñ ḫaṭîbiyüz

5 Gül-ġonceler tilâvet-i âyât-ı Feṭḥ ider
Ol bâġ-ı ma'nevîde ki biz 'andelîbiyüz

6 Ġam çekmezüz raḳîb bize dil-girân ise
İnṣâf olunsa biz daḫı anuñ raḳîbiyüz

7 Rızḳuñ teveccühi bize bizden füzûn iken
Bîhûde Nâbiyâ biz anuñ bî-şekîbiyüz

Rubâ'î ,S1,141a;S2,174b;S3,138a;Ü,123a;M,119b;A,98a
(*) S1,S3,Ü,M
:Rubâ'î fî-ḳâfiyeti'z-zâ S2
(**)S1,S3,Ü,M
:İbtidâ-ı Ġazeliyât-ı Zâiyye S2
252 S1,141a;S2,188b;S3,138a;Ü,126b;M,121a
4 M'de 6.beyit.
5 M'de 4.beyit.
6 M'de 5.beyit.

253
Mefâ'ilün Fe'ilâtün Mefâ'ilün Fe'ilün

1 Zebân-ı ma'nî-i maḳṣûddur işâretümüz
Taḫallüf itdügi yoḳdur bizüm beşâretümüz

2 Şaḳın görüp bizi âlûde düşme inkâra
Bizüm ḫarâbî-i ẓâhirdedür 'imâretümüz

3 Çerâġa mâye-i gül-ḫand sûziş-i dildür
Sirişkümüzle hem-âġûşdur şeṭâretümüz

4 Nişestelikden olur nuḳl-ı sükkerî gendüm
Hemîşe żımn-ı ḫasâretdedür ticâretümüz

5 'Aceb mi mültefit-i ṣûret olmasaḳ Nâbî
Bizüm ḳalem-rev-i ma'nâyadur neẓâretümüz

254
Mef'ûlü Fâ'ilâtü Mefâ'îlü Fâ'ilün

1 İtdi şikeste servi gül-i nev-ḫırâmumuz
Ḫurşîde urdı dâġ meh-i nâ-tamâmumuz

2 Ḳor mı ter itmege lebümüz çeşm-i âftâb
Mânend-i gül hevâdan eger ṭolsa câmumuz

3 Mu'tâd oldı sînemüz ol deñlü çâke kim
Çâk itdürür nigîne girîbânı nâmumuz

4 Olmaz hümâlara nigeh-endâz-ı iltifât
Âlûde-i ġubâr ise de çeşm-i dâmumuz

5 Ârâyiş-i cemâline beñzer ol âfetüñ
Nâbî bizüm suḫanda olan intiẓâmumuz

---

253 S1,141b;S2,187b;S3,138a;Ü,125a;M,133a;A,98b
1 maḳṣûddur :ma'hûddur S2
254 S1,141b;S2,175b;S3,138a;Ü,123b;M,120b;A,98a
5 intiẓâmumuz :intiẓârumuz M

255
Mef'ûlü Fâ'ilâtü Mefâ'îlü Fâ'ilün

1 Eflâke çîn-fürûş-ı cebîndür ḥaṣîrümüz
Ḳârûn'a püşt-pâ urur ednâ faḳîrümüz

2 Peyvend-i irtibâṭumuza baḳma ḫâk ile
Mihrüz ki mâverâ-yı felekdür mesîrümüz

3 Maḥbûs-ı dâmgâh-ı ḳafes bülbülüz k'olur
Murġân-ı ḳudsa mâye-i sûziş-i ṣafîrümüz

4 Mis-ṭıynetân-ı naḳṣı zer-i ḫâliş eylerüz
Terkîb-i kîmyâ-yı ṣafâdur ḫamîrümüz

5 Biz âb-ı pây der-gil-i şeh-râh-ı miḥnetüz
Ḫurşîd olur olursa bizüm dest-gîrümüz

6 Maḫṣûṣ-ı desti perveriş-i mîve-i kemâl
Mihr-i cihân-fürûz-ı hünerdür żamîrümüz

7 Biz gelmişüz hünerkede-i dehre Nâbiyâ
Âyînede görür gören ancaḳ naẓîrümüz

256
Mef'ûlü Fâ'ilâtü Mefâ'îlü Fâ'ilün

1 Vaṣf-ı lebüñle ülfet idelden dehānumuz
Sükker ezer dimâġ-ı beyâna zebânumuz

2 'Ayniyle döndi noḳṭa-i şekke sevâd-ı dil
Ḫâl-i siyâhuñ olalı ḫâṭır-nişânumuz

3 Eşk-i firâḳ ḫaylî tek-â-pûlar eyledi
Pâ-mâl-i seyl idinceye dek ḫânumânumuz

---

255 S1,141b;S2,174b;S3,138b;Ü,124b;M,119b;A,98a
3 S2,A,Ü,M'de 4.beyit.
4 S2,A,Ü,M'de 5.beyit.
5 S2,A,Ü,M'de 3.beyit.
256 S1,142a;S2,175b;S3,138b;Ü,123b;M,120b;A,98b

4 İtdi fetil-i maġza eser-i tâbiş-i cemâl
Fânûsvâr şu'le virür üstüh̲ᵛ ânumuz

5 Nâbî olur leṭâfet-i la'linden âşikâr
Pest ü bülende h̲aṭ gibi râz-ı nihânumuz

257

Fe'ilâtün Fe'ilâtün Fe'ilâtün Fe'ilün

1 Zâhide zerdî-i rû vâṣıta-i zîb olmaz
Her varaḳ-pâre-i pejmürdede tez̲hîb olmaz

2 Ṣıdḳdur mâyesi esrâr-fürûş-ı 'aşḳuñ
Sûḳ-ı vaḥdetde erâcîf ü ekâz̲îb olmaz

3 Tünd-bâd-ı sitemüñ ṣadme-i kûh-endâzı
Şâhsâr-ı hevese mûris̲-i âsîb olmaz

4 İltifât itmedügi bendesine mâlikünüñ
Nâra ḥâcet ḳomaz ol mertebe ta'z̲îb olmaz

5 Cümle bir ḳâ'idedür mes'ele-i hicr ü viṣâl
Fenn-i ḥikmetde münâfât-ı esâlîb olmaz

6 Olsa h̲ûbânda da bir mehveşe dil-dâdecilik
O ḳadar 'arż-ı merâm itmege taḳrîb olmaz

7 Ḥarf-ı vâḥid yetişür ṭıfl-ı ġayûra Nâbî
Herkese çûp-ı debistān ile te'dîb olmaz

---

257 S1,142a;S2,183;S3,138b;Ü,123b;M,128b;A,99b

258

Mefâ'îlün Mefâ'îlün Mefâ'îlün Mefâ'îlün

1 Dil-i ġam-perverân-ı 'aşḳ dâġ-ı tâzesüz ḳalmaz
O gûne ḫâne-i ser-der-felek dervâzesüz ḳalmaz

2 Bulur elbette bir gün rişte-i zülfüñle cem'iyyet
Göñül bir nüsḫa-i kem-yâbdur şîrâzesüz ḳalmaz

3 Gelür bir dem teninde dâġ-ı şerḥa gösterür 'âşıḳ
Bu bâzâr-ı cünûn peymânesiz endâzesüz ḳalmaz

4 Olan mānend-i ney sūrāḫ sūrāḫ-ı hevā āḫir
Der-i dārü's-semā'-ı çerḫde āvāzesüz ḳalmaz

5 İder eş'ârı Nâbî eşk-i ḫûn-âlûd ile taḥrîr
Cemâl-i nev-'arûsân-ı maḥabbet ġâzesüz ḳalmaz

259

Fâ'ilâtün Fâ'ilâtün Fâ'ilâtün Fâ'ilün

1 Yoḳdur âsâyiş bize bir âfetüñ meftûnuyuz
Ġamze-i câdûsunuñ âlûde-i efsûnuyuz

2 Yoḳdur imkân-ı teneffüs çâr-mevc-i şükrden
Biz Ḫudânuñ ġarḳa-i iḥsân-ı gün-â-gûnuyuz

3 Eylemez ta'yîn-i Rabbânî ḳabûl-ı inḳiṭâ'
Ġayre memnûn olmamaḳ iḥsânunuñ memnûnuyuz

4 Münşe'ât-ı dehrde her lafẓ bir ma'nâyadur
Biz de bu inşâ-yı kevnüñ tâze bir maẕmûnuyuz

5 Nâbiyâ olsaḳ n'ola vâreste-i ḳayd-ı ḥayât
Çünki Vehhâb-ı kerîmüñ bende-i medyûnuyuz

---

258 S1,142a;S2,185a;S3,139a;Ü,124b;M,130b;A,105b
3 bir dem teninde :ber-sînesinde S2,Ü,M,A

259 S1,142a;S3,139a;A,107a
2 A'da 3.beyit.
3 A'da 4.beyit.
4 A'da 2.beyit.

260

Mef'ûlü Fâ'ilâtü Mefâ'îlü Fâ'ilün

1 Biz gerçi luṭf-ı ṭab' ile meşhûrlardanuz
Ammâ ṣafâ-yı meykededen dûrlardanuz

2 Mesdûddur ḳudûmumuza bâb-ı iltifât
Biz şimdi bezm-i yârda menfûrlardanuz

3 Sermâye-i tefâhür iken dehre zâtumuz
Şimdi lisân-ı ẕemm ile mezkûrlardanuz

4 Gerdûn-ı dûn bizi şüḳalâdan şümâr ider
Taḳvîm-i i'tibârda maḥzûrlardanuz

5 Bezm-i bihişte ṣoḥbetümüz neş'e-baḫş iken
Âvâre bülbülân gibi mehcûrlardanuz

6 İtmez zebân-güẕâr-ı ṭaleb kimse nâmumuz
Gûyâ kühen cerîdede mesṭûrlardanuz

7 Meftûḥ iken vücûhumuza ḳaṣr-ı iḫtirâm
Ḥayfâ ki ḥarf-i telḫ ile meksûrlardanuz

8 Eṭvârumuz ekâbir-i devrâna nâz iken
Ednâlara niyâzda mecbûrlardanuz

9 Ġâlib görindi ḫaşyet-i Ḥaḳ üzre bîm-i ḫalḳ
Nâ-bûda deyn edâsına me'mûrlardanuz

10 Heftâd sâle gördügümüz yoḳ bu ẕilleti
İnṣâf olunsa ḫaylice maġdûrlardanuz

11 Hengâm-ı nâtüvânî-i pîrîde Nâbiyâ
Güstaḫlıḳ olursa da ma'ẕûrlardanuz

---

260 S1,142b;S2,184b;S3,139b;Ü,119b;M,130a;A,102a
10 ẕilleti : illeti A

261

Mef'ûlü Fâ'ilâtü Mefâ'îlü Fâ'ilün

1 Her nâ-şinâs-ı ḥüsn ki dilberlik istemez
Bildükçe ḳadr-i ḥüsni ḫaṭṭ-âverlik istemez

2 Terk-i edebdür itme saḳın dest ü pây-ı ḥırṣ
Deryâ-yı cûd çoḳ da şinâverlik istemez

3 Ref'-i ser itme el viricek bûs-ı sînesi
Ol ṣadr-ı 'izz ü nâz sebük-serlik istemez

4 Çâk eylesün ḳo perdeyi faṣl-ı bahârdur
Gül pîrehenle ḳâni' olur terlik istemez

5 Çekmez reh-i ümîdine sed ehl-i ḥâcetüñ
Şâh-ı serîr-i faḳr Sikenderlik istemez

6 Teslîm ü 'aczdür yine sermâye-i ẓafer
Meydân-ı inkisâr dilâverlik istemez

7 Bir kerre vir cenâḥ-ı dü-müjgânuña güṣâd
Şâhin-i dil-şikâr girân-perlik istemez

8 Ġâlib gelür mülâyemet-i ṭab'-ı ba'żınuñ
Yoḫsa güzel mi var ki sitemgerlik istemez

9 Nâbî biraz ḫafîf gerek keffe-i günâh
Mizân-ı i'tiẕâr ber-â-berlik istemez

---

261 S1,142b;S2,184a;S3,139b;Ü,124b;M,129b;A,98b
2 itme :urma S2,Ü,M,A
4 perdeyi :perde-i S2
9 günâh :niyâz S1,S3

262

Fe'ilâtün Fe'ilâtün Fe'ilâtün Fe'ilün

1 Leb-i cânâna mey-i nâb ber-â-ber gelemez
Âb-ı ḥayvânla zehr-âb ber-â-ber gelemez

2 Farḳı yerden göge dek 'ulvî ile ṣüflînüñ
Ḥalḳa-i hâleye gird-âb ber-â-ber gelemez

3 Nisbet-i şirket-i nev'i arada ṣâbit iken
'Ulemâ ḳısmına küttâb ber-â-ber gelemez

4 'Araḳuñ ḥaddi nedür pîşgeh-i ṣahbâda
Pertev-i mihr ile meh-tâb ber-â-ber gelemez

5 Ne ḳadar olsa da seccâde ile revnaḳ-yâb
Rif'at-i menbere miḥrâb ber-â-ber gelemez

6 Ṭavr-ı ef'âl ü tüvânında teşâbüh var iken
Ṣaf-ı şüc'ân ile ḳaṣṣâb ber-â-ber gelemez

7 Vaḳ'ı yoḳ pîş-i ḥaḳîḳatde mecâzuñ Nâbî
Kevkeb-i dürrîye şeb-tâb ber-â-ber gelemez

263

Mefâ'ilün Fe'ilâtün Mefâ'ilün Fe'ilün

1 Ol âfetüñ reviş-i nâzikânesin bilürüz
Cefâya niyyet idince bahânesin bilürüz

2 Gören hep anda görür fenn-i ḥikmetü'l-'aynı
Sevâd-ı dîdesinüñ dershânesin bilürüz

3 Tenezzül eylemezüz çârsûy-ı efvâha
Metâ'-ı ma'rifetüñ kârhânesin bilürüz

---

262 S1,143a;S2,178a;S3,139b;M,124a;A,106a
3 S2,M,A'da 4.beyit.
4 S2,M,A'da 3.beyit.
263 S1,143a;S2,180a;S3,140a;Ü,129b;M,125b;A,100a

4 Ṭayanmaz eylese de şîr mâhî-i mehden
Sipihr zülf-i şeb-i tāra şânesin bilürüz

5 Giriftedür gül-i ma'nâ vü şâḫ-ı elfâẓa
Kebûter-i ḳalemüñ dâm u dânesin bilürüz

6 İder menâzil-i eflâki nîm-ḫaṭvede tay
Kümeyt-i bâṣirenüñ tāziyānesin bilürüz

7 Egerçi fâ'iżi aḳmazsa da ṭamar Nâbî
Devâtdur ḳalemüñ mâlikânesin bilürüz

264

Mefâ'ilün Fe'ilâtün Mefâ'ilün Fe'ilün

1 Ne deñlü olsa da âlûdelik 'alâmetümüz
Ḳabûl ider yine erbâb-ı 'öẕr imâmetümüz

2 Biraz da ḇâkdeki ḥüsne nâẓır olmaġ içün
Ḫam itdi terbiye-i pîr-i çerḫ ḳâmetümüz

3 Nigîn-ṣıfat ne ḳadar kec-nümâ isek de yine
İder zuhûr maḥallinde istikâmetümüz

4 Bu kârgehde tehî-destlik ile ḫoş-ḥâlüz
'Uluvv-ı rif'ate maḥsûbdur selâmetümüz

5 Muḳîm-i zîr-i livâ-yı tevekkülüz Nâbî
Ḳurâ-yı nâḥiye-i ġaybdür ze'âmetümüz

---

264 S1,143a;S2,187b;S3,140a;Ü,127a;M,132b;A,103b
1 erbâb-ı 'öẕr :aṣḥâb-ı 'öẕr S2,M
2 pîr-i çerḫ :çerḫ-i pîr S2 ; M'de bu kelime eksik.
3 Nigîn-ṣıfat ne ḳadar kec-nümâ isek de yine :
Ne deñlü rû-siyeh ü kec-nümâ isek çü nigîn S1,S3,Ü,A
5 ġaybdür :ġamdürür S2

265

Mefâ'ilün Fe'ilâtün Mefâ'ilün Fe'ilün

1 O dil ki târ ola mir'ât-ı rû-nümâ dinmez
Her âb-gîneye âyîne-i Hudâ dinmez

2 Beyân-ı ḥâlüme mâni' benüm ḥużûrumdur
Ecânib olduġı meclisde mâcerâ dinmez

3 Ġınâ odur gire bî-hûn-ı dil ele yohsa
Ta'b ile ḥâṣıl olan devlete ġınâ dinmez

4 Zamân ile biri bir lafẓ söylemiş yohsa
Ta'alluḳ itmege hûbâna ibtilâ dinmez

5 Egerçi zıllı gedâdan ziyâdedür ammâ
Ḥarîṣ-i vaṣla velî Nâbiyâ gedâ dinmez

266

Mef'ûlü Mefâ'îlü Mefâ'îlü Fe'ûlün

1 Bîdârî-i ṭâli' ruh-ı nîgû ile olmaz
İḳbâl-i cihân çeşm ile ebrû ile olmaz

2 Tevfîḳ-i 'inâyetdür olan kârger ancaḳ
Taḥṣîl-i ġınâ ḳuvvet-i bâzû ile olmaz

3 Tedbîr ile efzûn idemez kimse naṣîbin
Teshîr-i murâdât tek-â-pû ile olmaz

4 Bâzâr-ı harîdâr-ı 'inâyet götüridür
Hiç bey' ü şirâ anda terâzû ile olmaz

---

265 S1,143b;S2,177b;S3,140a;M,123b;A,107a
4 lafẓ :noḳṭa S2
266 S1,143b;S2,186a;S3,140a;Ü,120a;M,131b;A,103b

5 Ma'mûrluġı 'adliledür şehr-i vücûduñ
Burc-ı beden u rif'at-ı bârû ile olmaz

6 Esbâb-ı ṭarab cümlesi âmâde gerekdür
Yoḫsa yalıñuz sâḳî-i gül-rû ile olmaz

7 Nâbî ḳadem-i saḫt gerek menzil-i 'aşḳa
Ol râha reviş 'uḳde-i zânû ile olmaz

267

Mef'ûlü Mefâ'îlü Mefâ'îlü Fe'ûlün

1 Her tîre-meniş ḳadr-şinâs-ı suḫan olmaz
Her sifle ḫarîdâr-ı le'âl-i 'Aden olmaz

2 Her ṭab'dan itmez leme'ân cevher-i ma'nî
Her şûre-zemîn çihre-fürûz-ı çemen olmaz

3 Her çeşm olamaz lâyıḳ-ı ruḫsâre-i Yûsuf
Her ḳâfile leb-teşne-i çâh-ı zeḳḳan olmaz

4 Her sîneye şâyân degül esrâr-ı maḥabbet
Her seng-dil âyîne-i vech-ı ḥasen olmaz

5 Her fikr olamaz ma'nî-i der-besteye reh-yâb
Her bî-meze reh-bürde-i genc-i dehen olmaz

6 Nâbî varaḳ-ı şi'rüñe maḫṣûṣdur ancaḳ
Her pâre varaḳ çeşm-güşâ pîrehen olmaz

---

5 Burc-ı beden u :burc-ı beden S1,A
6 sâḳî-i : sâġar-ı Ü

267 S1,143b;S2,178a;S3,140b;Ü,118a;M,123b;A,106b
4 -S2,A,Ü,M
5 S2,Ü,M,A'da 4.beyit.
6 S2,Ü,M,A'da 5.beyit.

268

Fe'ilâtün Fe'ilâtün Fe'ilâtün Fe'ilün

1 Şevḳ-i hüsnüñle dili maḥzen-i nûr eylemişüz
Dîdemüz revzene-i pertev-i Ṭûr eylemişüz

2 Ne idi encümen-i ḳurbde sûzân olmaḳ
Düşeli gûşe-i hicrâna ḥużûr eylemişüz

3 Pây-mâl eyler idi şimdi bizi leşker-i ġam
Ḥaḳḳa minnet pül-i ümmîdi 'ubûr eylemişüz

4 Biz o ḥâküz ki bün-i tâkda âsûde idük
Şimdi dürd-i teh-i sâġarda ẓuhûr eylemişüz

5 Şu'le-i 'ârızınuñ 'aksi düşelden câma
Eşkümüz revġan-ı ḳındîl-i şu'ûr eylemişüz

6 Ġam degül dâmen-i dil olmış ise âlûde
Hele pâkîze-i çirk-âb-ı ġurûr eylemişüz

7 Nâbiyâ ḳaṣd-ı cefâ eylemedükçe bilmem
Ne zamân ḥâṭır-ı dildâra ḥuṭûr eylemişüz

269

Mef'ûlü Fâ'ilâtü Mefâ'îlü Fâ'ilün

1 Yâre niyâzı vâsıṭa-i vaḥşet itmişüz
Âzürde itmişüz o mehi ġaflet itmişüz

2 Nâdânlıġ ile añlamayup ḳadr-ı ṣoḥbeti
Ol nâzenîn-i ḥüsne 'aceb sıḳlet itmişüz

---

268 S1,143b;S2,176b;S3,140b;Ü,127a;M,122a;A,103a
1 dîdemüz : dilümüz Ü,A
5 câma :câna S2,Ü,M

269 S1,144a;S2,177b;S3,140b;Ü,118a;M,123a;A,99b

3 Maġrûr olup mülâṭefet ü iltifâtına
Güstâḫlıḳlar eylemege cür'et itmişüz

4 Bârid niyâzlarla virüp ṭab'ına keder
Ḳalbin remîde eylemişüz ḫiffet itmişüz

5 Ġayrüñ şefâ'at itmege cürm ü günâhını
Tahsîl-i cürm-i tâzeye biz ragbet itmişüz

6 Ġayrüñ olup firifte sûz u güdâzına
Biz cebhemüz 'araḳ-zede-i ḥaclet itmişüz

7 Nâbî bize rıżâsını taḥṣîl farż iken
Bî-câ vüḳû'-ı rencişine sür'at itmişüz

270

Mefâ'ilün Fe'ilâtün Mefâ'ilün Fe'ilün

1 Bu 'âlemüñ ḳatı çoḳ tünd-ḫûların bilürüz
Ki ehl-i dil göricek ser-fürûların bilürüz

2 Ya bûse-i dehenüñdür ya pîçiş-i zülfüñ
Dil-i hevâ-zedenüñ ârzûların bilürüz

3 Bize nühüfte degüldür hevâ-yı müjgânı
Biz ol daḳîḳalaruñ mû-be-mûların bilürüz

4 Ne mümkin emn-i zebân-ı nigāh-ı şūḫından
Ki ġamzelerle olan güft-gûların bilürüz

5 Dehân-ı ġonceden ümmîd-i nîm-ḫande ile
Nesîm-i ṣubḥ-demüñ cüst-cûların bilürüz

6 Ṣatılmaz anda metâ'-ı günâhdan ġayrı
Diyâr-ı maġfiretüñ çârsûların bilürüz

7 Ümîd-i bûs-ı lebiyle o âfetüñ Nâbî
Ḳadeḥlerüñ dökilen âb-rûların bilürüz

---

6 Ġayrüñ : ġayrî M

270 S1,144a;S3,141a

271

Fe'ilâtün Fe'ilâtün Fe'ilâtün Fe'ilün

1 Ṣanma erbâb-ı mesâvîye müsâvîyüz biz
Sûzen-i fikr ile leb-dûz-ı mesâvîyüz biz

2 Merdüm-i 'âlem-i süflîden idüp ḳaṭ'-ı ümîd
Çeşm-dûzende-i imdâd-ı semâvîyüz biz

3 Miḥnet-i devleti añduḳça tesellî buluruz
'İllet-i reşke ḥakîmâne müdâvîyüz biz

4 Ma'nî-i faḫr ü mübâhât nedür añlamazuz
Ders-i nâ-ḫᵛânde-i te'lîf-i du'âvîyüz biz

5 Baġ-ı kevnüñ ne uṣûlın ne fürû'ın bilürüz
Gerçi kim toḫm gibi cümleyi ḥâvîyüz biz

6 Gördük ancaḳ mey-i gül-rengi leb-i ḫûbânda
Dehen-i ġayrdan ol leẕẕeti râvîyüz biz

7 Ḥâkümüz mevlididür ḥażret-i İbrâhimüñ
Nâbiyâ râsṭ maḳâmında Rehâvîyüz biz

272

Mef'ûlü Mefâ'îlü Mefâ'îlü Fe'ûlün

1 Kâlâ-yı cihân germ-nigâh itmege degmez
El irmedi ḥayfâ diyü âh itmege degmez

2 Yâ bâde-i gül-fâm ola yâ şüḫ-ı ḫoş-endâm
Âdem daḫı bir ġayrı günâh itmege degmez

3 Ma'lûm iken encâm-ı cihân 'ömr-i 'azîzi
Tażyi'-i heves-kârî-i câh itmege degmez

---

271 S1,144b;S2,185a;S3,141a;Ü,125a;M,131a;A,105b
4 te'lif-i :teklîf-i S2,tekâlif-i M

272 S1,144b;S2,183a;S3,141a;Ü,126b;M,128b;A,100b
1 irmedi :virmedi S1,S3

4 Ey çerḫ senüñ pertev-i geh-gâhî-i luṭfuñ
Kesr-i dil-i ḳârûre-i mâh itmege degmez

5 Mıṣra meh-i Ken'ânı 'azîz eylemek âḫir
Evvel anı üftâde-i çâh itmege degmez

6 Erbâb-ı fenânuñ naẓarında gül-i ḫurşid
Ârâyiş-i eṭrâf-ı külâh itmege degmez

7 Nâbî o perî itmeyicek nâmeñe raġbet
Ruḫsâre-i evrâḳı siyâh itmege degmez

273

Mef'ûlü Mefâ'îlü Mefâ'îlü Fe'ûlün

1 Çerḫüñ keremi itdügi bî-dâdına degmez
Naḳdine-i mihr ü mehi ta'dâdına degmez

2 Ârâyiş-i 'âriyyet-i yek-mâhe-i gülşen
Bülbüllerinüñ nâle vü feryâdına degmez

3 Ol cevher ile âb-nümâlıkları tîġüñ
Ḍarbet-ḫorî-i kūre-i ḥaddādına degmez

4 Ol dâniş-i resmî k'ola maḥṣûl-ı medâris
Mevc-i girih-i cebhe-i üstâdına degmez

5 Yârüñ ḫaṭ-ı müşkîni dil-i Nâbî-i zâra
Hengâmı güẕâr eyleyen imdâdına degmez

---

4 S2,Ü,M,A'da 5.beyit.
5 S2,Ü,M,A'da 6.beyit.
6 S2,Ü,M,A'da 4.beyit.

273 S1,144b;S2,183a;S3,141a;Ü,119a;M,129a;A,107a
3 cevher : gevher Ü
5 dil-i Nâbî-i : dil-i 'âşıḳ-ı S1,S2,S3,Ü,M
(*)Ü'de bu gazelin 6.beyti olarak 272.gazelin makta' beyti tekrar yazılmıştır.

274

Fâ'ilâtün Fâ'ilâtün Fâ'ilâtün Fâ'ilün

1 İrtibâṭ-ı ḥüsn ü 'aşḳ olmışdı müstaḥkem henûz
Ṭurre-i Ḥavvâ'ya dil-bend olmadan Âdem henûz

2 Nâle-senc-i şekve-i nâsûr idi zaḫm-ı dilüm
Kisve-i terkîbe nâ-çesbân iken merhem henûz

3 'Âşıḳuñ şubḥın ider şâm-ı ġarîbândan siyeh
İtmedin ṭarf-ı binâgûşa ser-i perçem henûz

4 'Ârifân olmışdı âyet-ḫ^{v}ân-ı taḥrîm-i şarâb
Ḥarf-ı câma leb-güşây olmazdan evvel Cem henûz

5 Kîse-i ma'nâya mühr urmışdı gencûr-ı dilüm
Sîne-çâk-ı mışra'-ı mühr olmadan ḫâtem henûz

6 Dilber oldur kim lisânı ola mîz-âb-ı kerem
Dîde-i 'uşşâḳına gelmezden evvel nem henûz

7 Oḳusun bu heft beyti dâstân-ḫ^{v}ân-ı hüner
Heft-ḫ^{v}ânı Nâbiyâ feṭḥ itmeden Rüstem henûz

275

Fe'ilâtün Fe'ilâtün Fe'ilâtün Fe'ilün

1 Geldi ḫaṭ şûrdadur piste-i ḫandânı henûz
Mûrdan olmadı zâ'il şekeristânı henûz

2 Gerçi ḫaṭ ḳaraladı ṣafḥa-i ḥüsnin ammâ
Meşḳ-i nâz itmededür ḫâme-i müjgânı henûz

3 Ḫaṭṭı olmış ṭutalum perde-keş-i rûy-ı ümîd
Feṭḥ-i bâb itmededür çâk-ı giribânı henûz

---

274 S1,144b;S2,186b;S3,141b;M,131b;A,107b
5 Kîse-i : Ka'be-i A
275 S1,145a;S2,186b;S3,141b;Ü,129a;M,132a;A,107b

4 Ḳaynadı dîg-i fenâ dûd-ı ḫaṭ oldı peydâ
Ṭoymadı mâ'ide-i vaṣlına mihmânı henûz

5 Ḫaṭ şikest itmedi ruḫsârınuñ âb u tâbın
Ḥüsnden 'azli içün çıḳmadı fermânı henûz

6 Tîġ-i ḥâżır hele çıḳsun yüze görsün ḥâlin
Ḫaṭṭınuñ daḫı ẓuhûr itmedi 'iṣyânı henûz

7 Yine seyrânuña pây-ı nigehümdür Nâbî
Bitdi ḫârı yine ḫuşk olmadı bostânı henûz

276

Mef'ûlü Fâ'ilâtü Mefâ'îlü Fâ'ilün

1 Bezm-i murâdı ḳande ki âmâde görmişüz
Naḳd-i şu'ûrı ġāret ider bâde görmişüz

2 Dünyâ-perestüñ añlamışuz secdegâhını
Pür-naḳş-ı sîm ü zer nice seccâde görmişüz

3 Bir maṭlaba esîrliginden degül ḫabîr
Zu'mınca bu fenâda çoḳ âzâde görmişüz

4 Güm-nâmlıḳ ṣafâsına leb-teşne cân virür
Bu 'arṣada hezâr fülân-zâde görmişüz

5 Yârüñ ḥavâşî-i ḫaṭına dikḳat itmedük
Fenn-i uṣûl-ı ḥüsni 'aceb sâde görmişüz

6 İtmez güsiste râbıṭa-i luṭfın âftâb
Mânend-i sâye bir nice üftâde görmişüz

7 Nâbî hezâr şâḫ-ı ser-efrâz-ı naḫvetüñ
Ḳaddin miṣâl-i dâ'ire ḫam-dâde görmişüz

---

4 ḳaynıdı :ḳapandı S2
6 ḥâżır : ḫâṭır M

276 S1,144b;S2,182b;S3,141b;Ü,123a;M,128a;A,99b

277

Mef'ûlü Fâ'ilâtü Mefâ'îlü Fâ'ilün

1 Huşyârlıḳla her ne ḳadar kim sütûdeyüz
Ol deñlü çeşm-i mest-i bütâna rübûdeyüz

2 Âsân gelür güşâyiş-i çeşm-i ṭaleb bize
Bālīn-i zānū-yı edeb üzre ġunūdeyüz

3 Ol ḫod-perest hîç bize itsün mi iltifât
Âyîneyüz velîk daḫı nâ-zidūdeyüz

4 Kim i'tibâr ider bu şifâ-ḫânede bize
Ma'cûn-ı nev-sirişte-i nâ-âzmûdeyüz

5 Nâbî olur günâh-ı diger söylesek 'aceb
Müstevcib-i cezâ-yı günâh-ı ne-bûdeyüz

278

Fe'ilâtün Fe'ilâtün Fe'ilâtün Fe'ilün

1 Luṭf ile ḥâsed-i bed-ḫᵛâha nedâmet gelmez
Telḫ olan mîveye sükkerle ḥalâvet gelmez

2 O ṭarâvetle o sîmîn bedeni gördükçe
Ḫâṭıra bûs u kenâr ile ḳanâ'at gelmez

3 Mey sebük-ṭıynet olan 'âşıḳı küstâḫ eyler
Ne ḳadar yâre niyâz itse ḫacâlet gelmez

4 Ṭoġrısı yâr ile hem-dest-i mey-i ülfet iken
Ḫâṭıra ḫâṭır-ı aġyârı ri'âyet gelmez

---

277 S1,145b;S2,187b;S3,142a;Ü,120b;M,133a;A,104a
278 S1,145b;S2,184a;S3,142a;Ü,124a;M,129b;A,107a
4 aġyârı : aġyâra S2,S3,Ü,M,A

5 Yıḳılur ġâ'ile-i zelzeleden ḳaṣr-ı viṣâl
Çâr esâs üzre yapılmazsa metânet gelmez

6 Şöhreti mâl iledür ma'bed-i İslâmuñ da
Câmi'-i köhne-i bî-vaḳfa cemâ'at gelmez

7 Ne ḳadar olsa da pâ-mâl-i ziḥâm ey Nâbî
Eyleyen kûy-ı dil-ârâda iḳâmet gelmez

279
Mefâ'îlün Mefâ'îlün Mefâ'îlün Mefâ'îlün

1 Ḫayâlinden gelür ġam ḫâṭıra cânâneden gelmez
Sitem hep âşinâlardan gelür bîgâneden gelmez

2 Ḥased evḳâtına ol 'ârif-i 'âlem-şinâsuñ kim
Elinden câm düşmez gûşe-i meyḫâneden gelmez

3 Umarsañ bu nevâziş açduġı biñ zaḫm içün ammâ
Bu insâniyyet ey dil ġamze-i cânâneden gelmez

4 Miṣâl-i ḥalḳa ṭutdum gûşumı ebvâb-ı âfâḳa
Ṣadâ-yı naġme-i 'ıyş u ṭarab her ḫâneden gelmez

5 N'ola küstâḫ olursa pîş-i gülde bülbül ey Nâbî
Mürâ'ât-ı edeb dest ü dil-i mestâneden gelmez

---

279 S1,145b;S2,185b;S3,142a;Ü,128b;M,130b;A,102a
3 Umarsañ bu : Umarsın bu M,Umarsuñ bir A

280

Mefâ'ilün Fe'ilâtün Mefâ'ilün Fe'ilün

1 Nemîḳa-dih eşer-i ḥâme-i münaḳḳaşumuz
Olur nümûne-ber-i ḥâṭır-ı müşevveşümüz

2 Bizüm ta'aşşuḳumuz ḥâlin itdi şöhret-yâb
Sipende mâye-i bâl ü per oldı âteşümüz

3 Hirâs-ı şîşe-i çeşm-i bed-i raḳîbândan
Nühüfte olduġı meh-pâre-i perîveşümüz

4 Göñüllerüñ kimi kec olduġı kimisi râst
Çeker beyâna yemîn ü yesâr terkeşümüz

5 Biz ol nevâl-i ġamuz Nâbiyâ k'olur dil-serd
Lezâ'iz-i ni'am-ı çerḫden nemek-çeşümüz

281

Mef'ûlü Fâ'ilâtü Mefâ'îlü Fâ'ilün

1 Yoḳdur egerçi ḫırḳa vü tesbîḥ ü tâcumuz
Ammâ ki i'tibâra da yoḳ iḥtiyâcumuz

2 Maḳṣûda nâ'il olduġu sâ'at rücû' ider
Raḳḳâṣ-ı sâ'at olsa sezâdur mizâcumuz

3 Bih-bûdî-i mizâcumuza düşme ey ṭabîb
Dükkân-ı kâ'inâtda yoḳdur 'ilâcumuz

4 Her zümreden ṣorulsa bizi kendüden bilür
Her nîk ü bedle var o ḳadar imtizâcumuz

5 Biz ol metâ'-ı nâsereyüz Nâbiyâ k'olur
Ḳaḥṭ-ı ricâle beste zamân-ı revâcumuz

---

280 S1,145b;S2,187a;S3,142b;Ü,120a;M,132b;A,102a
1 ḥâme-i :ḥatem-i Ü,M,A
3 olduġı :olmaġa S2,M
5 çerḫden :dehrden S2,Ü,M,A
281 S1,146a;S2,186a;S3,142b;Ü,120a;M,131a;A,102b
4 zümreden :zümreye S2,M,A

282

Fâ'ilâtün Fâ'ilâtün Fâ'ilâtün Fâ'ilün

1 İtmesün mi hvâhiş-i merhem dil-i bî-çâremüz
Merheme hamyâze-i ḥasret çekerken yâremüz

2 Olsa da dest-i 'inâdında sipihrüñ çâremüz
Eylemez bîh-bûddan ḳaṭ'-ı ta'alluḳ yâremüz

3 Ṭıfl iken gelmezdi fikr-i ḳâmetiyle çeşme hvâb
Olmasaserv ü ṣanavberden eger gehvâremüz

4 Ḥarf-i nermîden 'ibâretdür bizüm terkîbümüz
Eyler isbât-ı huşûnet mûma seng-i hâremüz

5 'Aşḳa istiġnâ yaḳışmazken 'aceb ḥâletdeyüz
Varmaġa kûyına 'âr eyler dil-i âvâremüz

6 Dest-bürd-i hâr-zâr-ı reh-güzâr-ı yârdan
Hep dehân-ı şekvedür dâmân-ı pâre pâremüz

7 Mest-i ṣahbâ-yı vefâyuz eylesek farżâ ferâġ
Bir nice mahmûrı sîr-âb itmedür keffâremüz

8 Âb-ı şerm ile sirişte hâk-ı ḳaṣr-ı zâtumuz
Cânib-i evce teveccüh eylemez fevvâremüz

9 Mezheb-i ġayretde Nâbî giryeye yoḳdur mesâġ
Çerh-i temkînüz sevâbitdür bizüm seyyâremüz

---

282 S1,146a;S2,179a;S3,142b;Ü,124b;M,124b
3 ḳâmetiyle :ḳâmetüñle S2,Ü,M

283

Mefâ'îlün Mefâ'îlün Mefâ'îlün Mefâ'îlün

1 'Aṭâ-yı Îzidî der-kâr olursa kâra yer ḳalmaz
Gelürse baḥr-ı raḥmet cûşa istiġfâra yer ḳalmaz

2 Alursa deste sâḳî-i ḥaḳîḳat câm-ı iḥsânın
Harâbât-ı mecâzistânda bir huşyâra yer ḳalmaz

3 Olursa bu çemen bû-bürde gülzâr-ı ḥaḳîḳatden
Olur gül pâsbân-ı hâr ser-i dîvâra yer ḳalmaz

4 Kemer-bend-i ṭarîḳat olsa sâlik dest-i mürşidden
Berehmen-hâne-i taḳlîdde zünnâra yer ḳalmaz

5 Ne dem ki zûr-ı meyden kelle-pûş-ı hûş ola bîrûn
Serinde mest-i 'aşḳuñ gül degül destâra yer ḳalmaz

6 Miyâncî-i mahabbet Nâbiyâ olsa revâc-engîz
Çıḳar iḥsâna kâlâ-yı kerem bâzâra yer ḳalmaz

284

Mefâ'ilün Fe'ilâtün Mefâ'ilün Fe'ilün

1 Senüñçün itdügümüz âh u zârı biz bilürüz
Firâḳ içinde geçen rûzgârı biz bilürüz

2 Senüñ neden haberüñ var firâş-ı nahvetde
Hırâş-ı çâr-şeb-i intiẓârı biz bilürüz

3 Metâ'-ı ṣabrın ider her ṣadâ-yı pâ ġârret
Telâş-ı hâṭır-ı ümmîdvârı biz bilürüz

---

283 S1,146a;S2,183b;S3,143a;Ü,126b;M,129a;A,101a
5 -Ü

284 S1,146b;S2,181a;S3,143a;M,127b;A,100b
(*)Bu gazel S2,S3,A'da 292.gazel(S2,181b;S3,143a;
A,100b) ile iç içe olarak yer almıştır.

4 Bizümle yek-şebe hem-bezm-i ṣoḥbet olduġuña
Raḳîbe eyledügüñ i'tiẕârı biz bilürüz

5 'Adû-yı tîre-dili bir nefesde maḥv eyler
Sepîde-i seher-i inkisârı biz bilürüz

6 Dü rûze gerdişi yoḳdur be-vefḳ-i ḫâtır-ḫvâh
Ṭabi'at-ı felek-i nâbe-kârı biz bilürüz

7 Cemâle âfet-i ḫaṭṭdur kemîn furṣatdur
'Aḳîb-i kevkebe-i iştihârı biz bilürüz

8 Kemîn bahâne ile Nâbiyâ olur vîrân
Binâ-yı va'de-i nâ-üstüvârı biz bilürüz

285

Mef'ûlü Fâ'ilâtü Mefâ'îlü Fâ'ilün

1 Üftâdesin görince ḳaçar gül-'izârumuz
Gelmez bizüm ḫazâna muḳâbil bahârumuz

2 Şebnem gibi fütâde-i ḫâk-ı muḥabbetüz
Ḳalmaz bir âfitâbı görince ḳarârumuz

3 Meydân-ı 'aşḳda hedef-i tîr-ḫordeveş
Bir tîredür yine nigeh-i intiẕârumuz

4 Ol lücce-i ḥaḳîḳat-i pür-dürr-i vaḥdetüz
Kim her ṭaraf vücûd u 'ademdür kenârumuz

5 Zerrîn ḳalemle yazsa sezâ mihre Nâbiyâ
Ṭâḳ-ı sipihre bu ġazel-i âbdârumuz

---

285 S1,146b;S2,175a;S3,143b;Ü,123a;M,120a;A,99a
1 gelmez :bilmez S2
5 mihre :mihr S2,Ü,M,A

286

Mef'ûlü Fâ'ilâtü Mefâ'îlü Fâ'ilün

1 Terk itmiş âşiyânını murġ-ı ḥużûrumuz
'Anḳâ vü sîmyâya siyümdür sürûrumuz

2 İtdükse her ne maṭlab içün niyyet-i ḥuṣûl
Râh-ı ḳabûle olmadı fâ'iz nüẕûrumuz

3 Ġam çekmezüz vesîle-i ṭûl-ı ḥayâtdur
Taḥṣîlden taḥallüf iderse umûrumuz

4 Tek olmasun ḳavâ'id-i iḥlâṣ ber-ṭaraf
Lâ-be'sdür merâsime dâ'ir ḳuṣûrumuz

5 Zûr ile ḳâmetin ḥam ider seng-bâr-ı ġam
İtmezse irtikâb-ı tevâżu' ġurûrumuz

6 Bilmem ne fâ'ide bu ḳıyâm ü sücûddan
Farḳ-ı bülend ü peste yiterken şu'ûrumuz

7 Bu nîstî-i hest-nümâ-yı vücûdda
Nâbî bizüm cefâmuza degmez ẓuhûrumuz

---

286 S1,146b;S2,175a;S3,143b;Ü,123a;M,120a;A,99b
3 ḥayâtdur : ḥayâtdan A
7 degmez ẓuhûrumuz : beñzer ḥużûrumuz A

287

Müfte'ilün Müfte'ilun Fâ'ilün

1 Faḳr ile biz mâl nedür bilmezüz
Devlet ü iḳbâl nedür bilmezüz

2 Ḳaşı ile zülfi hevâsındayuz
Mâh nedür sâl nedür bilmezüz

3 Ruḫlaruñ âbın bilürüz muttaşıl
Ḥile ile âl nedür bilmezüz

4 La'l-i lebündür emel-i şubḥ u şâm
Daḫı biz âmâl nedür bilmezüz

5 Yoluña bezl itmege varımızı
Zerrece ıhmâl nedür bılmezüz

6 Şehd-i lebin nûş ideli Nâbiyâ
Zehr nedür bâl nedür bilmezüz

288

Mefâ'ilün Fe'ilâtün Mefâ'ilün Fe'ilun

1 Ne çekdi kimse bizüm dil-ḫırâşlıḳlarumuz
Ne virdi ḫalḳa keder şekve-pâşlıḳlarumuz

2 Yine ta'ayyüş içün ıżṭırâbdan ḫoşdur
Tevekkül olmasa da bî-telâşlıḳlarumuz

3 Ḫayâl-i yâr ile yek ḳışrda dü maġz gibi
Derûn-ı sînededür hücredaşlıḳlarumuz

4 Göñül bizüm degül ol düzd-i dil-nişînüñdür
Ḳomaz tekellüfe yir münḳadaşlıḳlarumuz

---

287 GM1,263b

288 S1,147a;S2,181a;S3,143b;Ü,119a;M,126b;A,108a
4 Ü'de 5.beyit.
6 ferâġ-ı : ferâḥ-ı Ü,M,A

5 Dirîġ k'itdi ḫarîdârdan bizi maḥrûm
Giràn-behâluġumuz ḫoş ḳumâşlıḳlarumuz

6 Ferâġ-ı ḫavṣalayuz 'aşḳda ṣafâmuz var
Raḳîb ile hele yoḳ bed-ma'âşlıḳlarumuz

7 Ṭabi'atüñ bu da köhne bahârıdur Nâbî
Bu güne ma'nî-i tâze-terâşlıḳlarumuz

289

Fe'ilâtün Fe'ilâtün Fe'ilâtün Fe'ilün

1 Zîr ü bâlâdan alur feyżi dil-i rûşenümüz
Zûr ile âbdan âteş çıḳarur revġanumuz

2 Çengelistân-ı ḳuyûdı nice terciḥ idelüm
Bâz iken 'âlem-i ıṭlâḳa bizüm revzenümüz

3 Âfitâbuz bize ḥükm eyleyemez naḳṣ u ziyâd
Ḳâbil-i naḳṣ degül mâh gibi ḫırmenümüz

4 Ṣaymaz âhenger-i bâzâr-ı hüner cevherdâr
Çıḳmasa âbdan âteş ṣaçaraḳ âhenümüz

5 'Aḳd-i ṣulḥ itmişüz ol mertebe eyyâm ile kim
Bâġumuzda bitemez tîġ be-kef sûsenümüz

6 Biz o germ-âbe-i ma'mûre-i aḫlâḳuz kim
Ḫaymeye râyiḥa-i 'ûd virür gülḫanumuz

7 Nâbiyâ çâk-ı girîbânı görüp bâlâda
Şükr ider rû be-nişîb olduġına dâmenümüz

290

Mef'ûlü Fâ'ilâtü Mefâ'îlü Fâ'ilün

1 Âb-ı niyâz u ḫâk-i rızâdur siriştümüz
Naḳş-ı ḥaşîrdür ezelî ser-nüviştümüz

---

289 S1,147a;S2,175b;S3,144a;Ü,124a;M,120b;A,100a
4 cevherdâr : cevhervâr M
290 S1,147a;S2,176b;S3,144a;Ü,127a;M,122b;A,103a

2 Ṣâf itmişüz derûnı rüsûm-ı mecâzdan
Ṣûret-peẕîr-i ġayr degüldür küniştümüz

3 Ol bünyeyüz ki çekmiş iderken daḫı ḫamîr
Üstâd eliyle sînesine şerḥa ḫiştümüz

4 Efsûs kim bu mezra'-ı fânîde girmedi
Deryûze-i nem eyleyecek şekle kiştümüz

5 Ol rû-siyâh ma'siyetüz Nâbiyâ k'ider
Âb-ı ḥayât âyineyi rûy-ı ziştümüz

291

Mefâ'ilün Fe'ilâtün Mefâ'ilün Fe'ilün

1 Mizâc-ı nergis-i bîmâr-ı yâri biz bilürüz
O ḫaste-reng-i tüvânâ-şikârı biz bilürüz

2 Ṭurur mı almayıcaḳ bûy-ı pây-ı cânânı
Ḳarârgâh-ı dil-i bî-ḳarârı biz bilürüz

3 Olur zebân ne ḳadar küteh olsa ḥarfi dırâz
Maḳâl-i mertebe-i ıżṭırârı biz bilürüz

4 'Aẕâb-ı nâra virür naḳd-ı vaḳtini pîşîn
Esîr-i daġdaġa-i i'tibârı biz bilürüz

5 O âhuvâna nigehler müşîr-i vaḥşetdür
Kemend-i vuṣlata çesbân şikârı biz bilürüz

6 Yâ medḥ-i mâh-ruḫândur ya ẕemm-i vaż'-ı raḳîb
Ziyâd ola dinecek ber-güẕârı biz bilürüz

7 Bizümle ey ḫıred âmâdesin vedâ'a yine
Ḫurûş-ı ḳâfile-i nev-bahârı biz bilürüz

8 Tebessüm-i 'ameliye inanmazuz Nâbî
Ṣadâ-yı ḫande-i bî-iḫtiyârı biz bilürüz

---

291 S1,147b;S2,181b;S3,143a;M,127b;A,101a
* Bu şiir S2,S3,M,A'da 286.gazel ile iç içedir.Biz S1 nüshasına uyarak her iki gazeli ayrı ayrı yazdık.

292

Fâ'ilâtün Fâ'ilâtün Fâ'ilâtün Fâ'ilün

1 Biz ki ḳânûn-ı ḥaḳîḳat nagmesin gûş itmişüz
Ḳaṭre-i nâçîz iken deryâ ḳadar cûş itmişüz

2 Olduk evvel câmdan sermâye-fersâ-yı şu'ûr
Ey tenük-dil biz anuñ deryâların nûş itmişüz

3 Sende ḳalmış dil-şikenlik şermi ḳalmışsa eger
Yoḫsa biz ey seng-dil çoḳdan ferâmûş itmişüz

4 Ṣatma çoḳ da nâz ile böyle peyâm-ı tâzeyi
Senden evvel biz anı pîrâye-i gûş itmişüz

5 Ol meyân kim ḥasreti endîşeyi bârîk ider
Ḫülyâ bezminde bî-minnet der-âġûş itmişüz

6 Gülşen-i tab'uñ kemîne bergini ızhâr ile
Sad-hezârân bülbül-i gûyâyı ḫâmuş itmişüz

7 Nâbiyâ bîgâne-i nâ-fehm bulmaz dest-res
Çeşme-i ma'nâyı elfâẓ ile ḫas-pûş itmişüz

293

Mef'ûlü Fâ'ilâtü Mefâ'îlü Fâ'ilün

1 Meyl-i şekîb iderdi dil-i bî-şekîbümüz
Ḳaṣd-ı firîb ideydi eger dil-firîbümüz

2 Ol ḫod-pesendüñ âyineden ġayre meyli yoḳ
Yoḳdur bizüm ḫuṣûmete şâyân raḳîbümüz

---

292 S1,147b;S2,177a;S3,144a;Ü,127a;M,122b;A,103a
1 ḥaḳîḳat :maḥabbet S1
2 olduḳ :olduñ S2,S3,Ü,M,A
6 -S2,Ü,M,A

293 S1,147b;S2,183b;S3,144b;Ü,119b;M,129b;A,99a
2 ġayre :ġayri S1,Ü

3 Ṭutduḳça nabżumuz gelür efġâna târ-ı rek
Sâzende-i mizâc-ı devâdur ṭabîbümüz

4 Gülzâr-ı ḥüsn-i ġonce-lebânun esîridür
Bî-rûḥ olan güle baḳamaz 'andelîbümüz

5 Nâbî iderdi o da hezârân sitem bize
Bulsa tehallüf itmege ḳudret naṣîbümüz

294
Fâ'ilâtün Fâ'ilâtün Fâ'ilâtün Fâ'ilün

1 Gerçi biz rind ü ḳalenderligle şöhret virmişüz
Ḥalḳa der-gûşuz 'ubûdiyyetle ḥüccet virmişüz

2 Ḳoymadı 'arż itmege dildâra bir ḥarf-i niyâz
Bülbüle sehv itmişüz feryâda ruḫṣat virmişüz

3 Biz muḥîṭüz da'vî-i feyż-i 'aṭâ düşmez bize
Ebre bu da'vâyı icrâda vekâlet virmişüz

4 Mûcib-i luṭf olmadı şad gûne ta'bîr-i niyâz
Ḥayf ḥarf-ı hᵛâhişe bîhûde zaḫmet virmişüz

5 Şermsâruz naḳd-ı cân ile ḫarîdâr olmadan
Biz metâ'-ı vaṣla nâ-dâniste ḳıymet virmişüz

6 Dilberânı hırsumuzdur eyleyen cevre dilîr
Destine çok şeh-süvâr-ı hüsnüñ âlet virmişüz

7 Şâhid midür merdüm-i 'âlem ki dest-i ḫâlüñe
Dildeki naḳş-ı süveydâyı emânet virmişüz

---

5 iderdi o da :o da iderdi S2,M,A
294 S1,148a;S2,178b;S3,144b;Ü,127b;M,123a;A,104a
6 -S2,Ü ; M'de 4.beyit.
7 S2,Ü'de 6.beyit.

8 İtmişüz ġafletle nefs-i büt-peresti terbiye
Düşmen-i bed-hVâhe bilmezlikle fursat virmişüz

9 Meblaġ-ı ǧameyle ḥikmet-ḫâne-i eş'ârdan
Nâbiyâ çoḳ ḫasteye dârû-yı ṣıḥḥat virmişüz

295

Mef'ûlü Fâ'ilâtün Mef'ûlü Fâ'ilâtün

1 Elṭâf-ı bî-tenâhî bâr u ḳaṭâra gelmez
Baḫşâyiş-i İlâhî ḥadd ü şümâra gelmez

2 Her ṣafḥada bulunmaz muṣḥafda şemse-i ḥizb
Çeşm-i ümîd her dem ruḫsâr-ı yâre gelmez

3 Ḥarf-i mükerrer olmaz eczâ-yı ṣun' içinde
Emvâc-ı âferiniş hep bir ḳarâra gelmez

4 Yek yekledür müretteb bâzî-i şeşder-i çerḫ
Biñ kerre zâr olursañ bir kez dü-bâre gelmez

5 Lezzet-perest-i sîne ḥüsn-i gelûyı bilmez
Hep sâkin-i Sitânbul seyr-i ḥişâra gelmez

6 Meyḫâneden tevaḳḳu' bî-neng ü nâmlıḳdur
Kimse bu kûya kesb-i nâmus u 'âra gelmez

7 Nâbî gelür vücûda yâ nuṭḳ u yâ raḳamla
Dûşîze-i ma'ânî pek âşikâra gelmez

---

8 büt-perestî :leb-perestî S2 ;S2,Ü'de 7.beyit.
9 S2,Ü'de 8.beyit.

295 S1,148a;S2,188a;S3,144b;Ü,127b;M,121b;A,103a

296

Fâ'ilâtün Fâ'ilâtün Fâ'ilâtün Fâ'ilün

1 Ṣûretâ biz gerçi bu bezme mu'aḫḫar gelmişüz
Lîk ṣubḥ-ı âferînişle berâber gelmişüz

2 Gerçi ḫayr ü şer meyânında muḫayyer gelmişüz
Lîk ma'nen ḥükm-i taḳdîre musaḫḫar gelmişüz

3 Seylveş bizde küdûret ḫâkdandur yoḫsa biz
Sûy-ı bâlâdan bu ḫâke nâ-mükedder gelmişüz

4 'Âlem-i ṣuġrâyuz ammâ 'âlem-i kübrâ ile
Keffe-i mîzân-ı ḥikmetde berâber gelmişüz

5 Murġ-ı ḳudsüz iktisâb-ı ḳuvvet-i pervâz içün
Âşiyân-ı 'âleme bî-bâl ü bî-per gelmişüz

6 Cehlden üftâdeyüz ḫod-râylık vâdisine
Yoḫsa naḳşuz ma'nî-i naḳḳâşa maẓhar gelmişüz

7 İtdi ḫaṭṭ şeklinde mir'at-ı cemâlinde ẓuhûr
Ḥayf kim biz pîşgâh-ı yâre muġber gelmişüz

8 'İllet-i ġâ'iyyeyüz ma'nen taḳaddüm bizdedür
Âdemüz 'âlemden ey Nâbî mu'aḫḫar gelmişüz

---

296 S1,148a;S2,177b;S3,144b;Ü,125b;M,123a;A,103b
1 -S2 ; A'da kenarda : "ġazelüñ evvel mısra'ı budur" izahı ile yazılmıştır.
2 Ü'de 2.beyit için "maṭla'-ı dîger" izahı var.

297

Fe'ilâtün Fe'ilâtün Fe'ilâtün Fe'ilün

1 Gûşe-i çeşmini biz gûşe-i miḥnet bilürüz
Sîne-i sîmîni meydân-ı maḥabbet bilürüz

2 Nice gerdân iderüz sîneyi peykânından
'İllet-i firḳate dârû-yı ifâḳat bilürüz

3 Bî-dimâġ olmışuz ol mertebe hicrândan kim
Yâr teklîf-i viṣâl eylese zaḥmet bilürüz

4 Na'rasız geçmegi meh-pârelerüñ kûyından
Kesr-dâdende-i nâmûs-ı melâmet bilürüz

5 Naḫvet u nâz ile düşnâmını yârüñ Nâbî
Ḫaste-i mihnete ta'vîẕ-i selâmet bilürüz

298

Fe'ilâtün Fe'ilâtün Fe'ilâtün Fe'ilün

1 Mey ü maḥbûb ile ber-bâd ki dirler o bizüz
Fâriġ-i ṭa'ne-i zühhâd ki dirler o bizüz

2 Ḳumrîveş ṭavḳ ṭutar gerden-i dil âhumdan
Bende-i ḳâmet-i şimşâd ki dirler o bizüz

3 Şevḳ-i şîrîn ile biñ kûhken olmaz hem-pâ
Kûh-ı ġam kesmede Ferhâd ki dirler o bizüz

4 Nâvek-i şûḫı n'ola olsa 'ayân sînemde
Siper-i ġamze-i cellâd ki dirler o bizüz

5 Nâbiyâ meclis-i aḥbâbda şi'r-i ter ile
Âteş-i ḫırmen-i ḥussâd ki dirler o bizüz

---

297 S1,148b;S2,178b;S3,145a;Ü,130a;M,123b;A,101b
2 sîneyi :pençeyi S1,S3
3 hicrândan :firḳatden Ü
298 S1,148b;S2,179a;S3,145a;Ü,128b;M,125a;A,104a
3 hem-pâ :hem-tâ S3,Ü,M,A

299

Mef'ûlü Fâ'ilâtü Mefâ'îlü Fâ'ilün

1 Bir reg mi var bedende k'ola pîç ü tâbsız
Bir dil mi var bu dâ'irede ıżṭırâbsuz

2 Vîrâne ḳaryeler gibi kim yoḳ ḫarâc ü 'öşr
Çoḳ dil-ḫarâbı ol şeh-i ḥüsnüñ ḥisâbsuz

3 Elbette kendü kendin ider âşikâre ḥüsn
Ḫalḳ âfitâbı ḳande görür âfitâbsuz

4 Fikr-i cemâl-i yâr ider îcâb-ı eşk ü âh
Olmaz 'azîz dost buḫûr u gül-âbsuz

5 Oldı ümîd-i va'de-i teşrîf ber-ṭaraf
Ancaḳ bu şebde ḳalduġumuz ḳaldı hvâbsuz

6 Ḫaṭṭ-ı 'izâr-ı yâre kim eylerdi iltifât
Ḥall olsa müşkilât-ı meṭâlib kitâbsuz

7 Ma'mûrluḳ ümîdini terk eyle Nâbiyâ
Olmaz cihân 'aşḳ u maḥabbet ḫarâbsuz

300

Mef'ûlü Mefâ'îlü Mefâ'îlü Fe'ûlün

1 Nâ-şüste-leb-i reşḥa-i câm-ı hevesüz biz
Nâ-ḫorde-mey-i meykede-i mültemesüz biz

2 Bir bend-i girân idi dile ġayret-i hem-bâl
Âzâde-perüz gûşe-nişîn-i ḳafesüz biz

3 Şâyân degülüz ẓâ'iḳa-i ḥüsn-i ḳabûle
Üftâde-i ḫâküz ġemer-i nîm-resüz biz

---

299 S1,148b;S2,188a;S3,145a;Ü,127a;M,121a;A,99a

300 S1,149a;S2,179b;S3,145b;M,125a;A,105a
2 hem-bâl : hem-sâl A

4 Ey ḳâfile-sâlâr-ı ḥaḳîḳat meded eyle
Güm-kerde rehüz pey-rev-i bâng-i ceresüz biz

5 Nâbî iderüz ṣâni' ü maṣnû'ı temâṣâ
Ḥâme gibi ṣâḥib-naẓar-ı pîş ü pesüz biz

301

Fe'ilâtün Fe'ilâtün Fe'ilâtün Fe'ilün

1 Ne esîr-i ruḥ u ne beste-i gîsûyuz biz
Ser-fürû-bürde-i âyîne-i zânûyuz biz

2 Ḳıblemüz pâkdür âlûde-sülûk olsaḳ da
Menba'ı ṣâf u ayaġı bulanıḳ cûyuz biz

3 İtdi te'ṯir-i nigâhı dilümüz efsürde
Mest-i efsûngerî-i nergis-i câdûyuz biz

4 Ḳalduġın ḳadr-şinâsuñ eli ṭaş altında
Âzmûn-kerde-i aḥvâl-i terâzûyuz biz

5 Bize kim âb virür ebr-i keremden ġayri
Deşt-i bî-fâ'idede sebze-i ḫod-rûyuz biz

6 Raḥne ârâyiş-i tâc-ı serümüzdür Nâbî
Ḳulle-i memleket-i 'aşḳda bârûyuz biz

---

4 meded : kerem A

301 S1,149a;S2,179b;S3,145b;Ü,128a;M,125b;A,104b

2 cûyuz : şuyuz A

3 S2,Ü,M,A'de 4.beyit.

4 S2,Ü,M,A'de 3.beyit.

302
Mef'ûlü Fâ'ilâtü Mefâ'îlü Fâ'ilün

1 Ne âşinâ-yı zühd ü ne maṣḥûb-ı tevbeyüz
Vîrân-kün-i inâbet ü âşûb-ı tevbeyüz

2 Bulmaz derûna yol der-i dilden döner gider
Şermende-i nedâmet ü maḥcûb-ı tevbeyüz

3 Cürm olmayınca ḳande bulur furṣat-ı ẓuhûr
Sermâye-i günâhla maṭlûb-ı tevbeyüz

4 İtdükçe rûy-mâl zemîn-i nedâmete
Rîş-i sefîd-fâm ile cârûb-ı tevbeyüz

5 Biz âteş-i ḥacâlet ü âb-ı sirişk ile
Nâbî nizâm-dâde-i üslûb-ı tevbeyüz

303
Mefâ'îlün Mefâ'îlün Mefâ'îlün Mefâ'îlün

1 Siriştinde anuñ kim nûr var ḳalbinde kîn olmaz
Muṣaffâ ṭıynetânuñ ṭarf-ı ebrûsında çîn olmaz

2 Ḥalâvet müstekîndür ṭab'-ı zenbûrân-ı aḫterde
Müseddes-ḫâne-i kevn ü mekân bî-engebîn olmaz

3 Sirişk-i çeşmine ehl-i nifâḳuñ i'timâd itme
Esâsında binânuñ reşḥ-i âb olsa metîn olmaz

4 Ḫayâlüñ gelse de itmez ḳarâr âyîne-i dilde
Zemîn-i şûre de gülşen de olsa dil nişîn olmaz

5 Olurduḳ bî-ta'ab müşrif temâşâ-yı ḫarâbâta
Dirîġâ pâre-i mînâ-yı meyden dûr-bîn olmaz

---

302 S1,149a;S2,179b;S3,145b;Ü,124b;M,125b;A,104b
2 dilden : lebden S2,M
303 S1,149a;S2,182b;S3,146a;Ü,126a;M,128a;A,106a

6 Meyân-ı çeşm ü ebrûda nihânî güft-gûlardan
Ne deñlü olsa da bî-vesvese ḥâṭır emîn olmaz

7 İden hep reng ü bûy-ı bâṭınîdür cilve ẓâhirde
Anuñçün ḳışrı her sâde dıraḥtuñ dârçîn olmaz

8 Ḥurûf u noḳṭadur andan cebînüñ añla bu râzı
Ki seng-i dâġ-ı miḥnetden rehâ bulmış cebîn olmaz

9 Sezâ-yı nâm-ı sulṭânî ḳulûb-ı pâk-gevherdür
Beyâbânda yatan her seng-i bî-ḳıymet nigîn olmaz

10 Bilen ḥâk-i Sitanbuldur rüsûm-ı şîve-i nâzı
Kenâruñ dilberi nâzik de olsa nâzenîn olmaz

11 Cihân 'aks-i merâyâ olduġın fehm eyleyen 'ârif
Zevâlinden ẓülâl-i 'âlemüñ endûhgîn olmaz

12 Sezâ tâze maḥalle yapmaġa beyt-i neẓâyirden
Binâ-yı naẓma Nâbî böyle bir nâzik zemîn olmaz

---

8 Ḥurûf u noḳṭadur andan :Ḥurûf-ı noḳṭavârından S2,Ü,M,A//
seng-i :teng-i S2,Ü,M,A
10 -S2
11 S2'de 10.beyit ; zülâl-i : hilâl-i A
12 S2'de 11.beyit.

304

Mef'ûlü Fâ'ilâtü Mefâ'îlü Fâ'ilün

1 Şeb-rev ki ḥvâbı ġâlib ola pister istemez
Âteş ki ṣubḥa ḳalmaya ḥâkister istemez

2 Düşsün mizâc-ı zühde muvaffıḳ yâ düşmesün
Sâḳî-i şîvekâr içürür ister istemez

3 Hicrân-keşüñ gözinde uçar ṭâ'ir-i viṣâl
Bîmâr-ı derd-i 'âfiyyetî neşter istemez

4 Her bü'l-heves teraşşuḥ-ı eşke degül ġarîḳ
Her kim olur ṭabi'ati yâbis ter istemez

5 Nâbî kelâma vüṣ'at-ı meydân virür cinâs
Çün teng ola zemîn mücânister istemez

305

Mefâ'ilün Fe'ilâtün Mefâ'ilün Fe'ilün

1 Degül denâ'etümüzden bürehne-pâlıġumuz
Ġınâ-yı Ḥaḳdur iden iḳtiżâ gedâlıġumuz

2 İder 'izârumuza rûy-ı mihri mâlîde
Bizüm sipihr ile çoḳdandur âşinâlıġumuz

3 Ḫurûş-ı ye's ile çaldırdı 'âḳibet ḳaraya
Bizüm sefîne-i ümmîde nâḫudâlıġumuz

4 Vücûd ser-be-ser iḥsân-ı dest-i cûdı iken
Degül mi terk-i edeb zu'm-ı bî-recâlıġumuz

5 Kemân-ı kecden olan tîr bî-iṣâbetdür
Niyâz-ı vuṣlata Nâbî dehen-güşâlıġumuz

---

304 S1,149b;S2,183b;S3,146a;Ü,124b;M,129a;A,106a
5 zemîn :redif S2,

305 S1,149b;S2,187a;S3,146a;M,132b
5 kecden :kecde S2,Ü,M // niyâz-ı :dehân-ı S2/
vuṣlata :vaṣlına Ü

306

Mefâ'îlün Mefâ'îlün Mefâ'îlün Mefâ'îlün

1 Derûn-ı 'âşıḳ-ı âzâde-meşreb ġam ḳabûl itmez
Cerâḥat-yâb-ı endûh olsa da merhem ḳabûl itmez

2 Tehîdür merdümekden dîde-i ḥayret-ḫurûş-ı 'aşḳ
Terâzû-yı dükân-ı bî-dilân dirhem ḳabûl itmez

3 Miṡâl-i hâle vü meh cilvegâh-ı 'aks-i vâḥiddür
Ḥarîm-i ḫalvet âyîne-i nâ-maḥrem ḳabûl itmez

4 Ruḫ-ı mihr-i münîr olmaz mükedder ṣubḥ-ı kâẕibden
O bir âyîne-i 'âlem-nümâdur nem ḳabûl itmez

5 Olur fevvârelerde pâre pâre âb-ı cûy ammâ
Dil-i deryâ-nümâyiş Nâbiyâ maḳsem ḳabûl itmez

307

Mef'ûlü Mefâ'îlü Mefâ'îlü Fe'ûlün

1 Evṣâf-ı mahabbet dehen-i ḫâmeye ṣıġmaz
Ta'bîr-i mezâyâ-yı nihân nâmeye ṣıġmaz

2 Ol âfetüñ evżâ'ı degül ḳâbil-i taḥrîr
Taṣvîr-i ġam-ı 'aşḳ bu ṣeh-nâmeye ṣıġmaz

3 Ẕevḳ ile temâşâsına aç çeşm-i tevekkül
Bâzîçe-i endîşe bu hengâmeye ṣıġmaz

4 Erbâb-ı fenâ pîrahen-i ṣabrı ider çâk
Mecnûn-ı melâmet-zededür câmeye ṣıġmaz

5 Bir ġayri murâda ṭolanur himmet-i Nâbî
Her kâm derûn-ı dil-i ḫod-kâmeye ṣıġmaz

---

306 S1,150a;S2,185a;S3,146b;Ü,128a;M,130b;A,106b
2 ḥayret-ḫurûş-ı :ḥayret-fürûş-ı S2,A
4 nem :dem S2,Ü,M,A
307 S1,150a;S2,185b;S3,146b;Ü,128a;M,130b;A,102a
4 ṣabrı :çerḫi S2,M,A

308

Mef'ûlü Fâ'ilâtü Mefâ'îlü Fâ'ilün

1 Dil nağme-senc-i meclis-i yâr olmaḳ istemez
Maḥsûd-ı bülbülân-ı bahâr olmaḳ istemez

2 Almaz sebûyı gürz-ṣıfat dûşına o kim
Cevelânger-i mesâf-ı ḫumâr olmaḳ istemez

3 Çeşmi 'aceb mi 'âşıḳa itmezse yek nigâh
Âhû-yı dest-i nâz şikâr olmaḳ istemez

4 Meh rû-siyâhlıḳla ḳalur ol dü şebde kim
Mihr-i münîre ġâşiye-dâr olmaḳ istemez

5 Meydân-ı bî-ḳanā'at-i 'âlemde Nâbiyâ
Kimdür ki esb-i kâma süvâr olmaḳ istemez

309

Fe'ilâtün Fe'ilâtün Fe'ilâtün Fe'ilün

1 Devr ider dâ'ire-i çerḫi dil-i rûşenümüz
'Âlem-i ġaybdur işrâḳgeh-i revzenümüz

2 Olur enfâsla gencîne-i hestî ber-bâd
Kemterîn bâd ile ṣavrulmadadur ḫırmenümüz

3 Bûsenüñ pençe-i şekvâya görüp taḥvîlin
Secde-i şükr ider âsâyişine dâmenümüz

4 Hem-dem-i dîgere güncâyişe yoḳdur imkân
Tengdür dîde-i âyine gibi meskenümüz

5 Târ-ı mûyı çıḳarur gâh siyeh gâh sefîd
Mühre-bâz-ı felegüñ mel'abesidür tenümüz

---

308 S1,150a;S2,185b;S3,146b;Ü,128a;M,131a;A,102a
2 Almaz : Anlar M
309 S1,150a;S2,177a;S3,146b;Ü,127b;M,122b;A,102b

6 Nûr-ı ḳındîl-i meh ü mihri fürûzân olamaz
Almasa ma'ṣara-gerdân-ı ḳader revġânumuz

7 Ola surâḫ be-dil dûd be-leb sûz be-ser
Nâbiyâ lüle-ṣıfat her kim ise düşmenümüz

310

Mefâ'ilün Fe'ilâtün Mefâ'ilün Fe'ilün

1 Sütürreveş yoġ ise küh-kenlicüklerümüz
Miṣâl-i şâne yiter ṣaf-şikenliciklerümüz

2 Ġarîk ider şekeristân-ı Mıṣrı gerd-i kesâd
Añılsa lezzet-i şîrîn-suḫenlicüklerümüz

3 Ṣabâḥ olınca ferâmûş olındı şem' gibi
Giceyle tâb-dih-i encümenlicüklerümüz

4 Cihânda devlet-i ser-şâr-ı 'ömr-i kûtehden
Müfîddür bize ṣâġ u esenlicüklerümüz

5 Ne iḥtimâl o elif ḳaddüñ ola luṭfına dâl
Ḫamîde ḳadd ile pîr-i kühenlicüklerümüz

6 Ḳalem-miṣâl girîbânumuzda itdi ẓuhûr
Derîde câmelere ṭa'ne-zenlicüklerümüz

7 Sepîd mûylara girye lâzım ey Nâbî
Yazıḳ ki ḫuşk ḳala nesterenlicüklerümüz

---

6 olamaz O idemez // ḳader :felek A

310 S1,150b;S2,180b;S3,147a;Ü,126a;M,126b;A,101a
6 câmelere : ḫâmelere M

311

Mefâ'ilün Fe'ilâtün Mefâ'ilün Fe'ilün

1 Egerçi 'âlemüñ esfel-nişîn-i gülḫanıyuz
Velîk nüsḫa-i taḳvîm-i ṣun'uñ aḥseniyüz

2 Nesîm-i feyże ta'arruzdayuz nefes-be-nefes
Sarây-ı hestî-i dehrüñ güşâde revzeniyüz

3 'Aceb ne kâre sürer bâġbân nihâlümüzi
Ne âteşe yararuz ne sezâ-yı gülşeniyüz

4 Emânete nice ḳaṣd-ı ḫıyânet eyleyelüm
Cenâb-ı Ḥaḳḳuñ anuñçün yapılma maḥzeniyüz

5 'Aceb ki ḳıymetümüz żâyi' eylese dihḳân
Hezâr mezra'adan cem' olınma ḫırmeniyüz

6 Olursa la'l-i lebe şeh-nişîn dil-i Nâbî
'Aceb mi şâh-ı cihân-perverüñ nişîmeniyüz

312

Mefâ'îlün Mefâ'îlün Mefâ'îlün Mefâ'îlün

1 Temâşâ-yı cemâlüñ mihr-i 'âlem-tâbdan ḳalmaz
Şeb-i hicrânda fikr-i ṭal'atuñ meh-tâbdan ḳalmaz

2 O deryâ-yı leṭâfet-ḫîz-i mevc-engîzdür sîneñ
Ki anda gerdiş-i pistânlaruñ gird-âbdan ḳalmaz

3 Egerçi ser-be-ser bîdârlıḳdur şâm-ı hicrânuñ
Nümûdâr-ı ḫayâl olmaḳda ammâ ḫ^{v}âbdan ḳalmaz

---

311 S1,150b;S3,147a;Ü,120b
3 nihâlümüzi :bahârımızı Ü

312 S1,150b;S2,187a;S3,147a;Ü,129a;M,132a;A,107b

4 Olan ser-geşte-i câm-ı mecâzî ḍîḳ-meşrebler
Ne nûş eylerse istifrâġda dûlâbdan ḳalmaz

5 Teveccühgâh-ı 'uşşâḳ olmada ebrû degül ancaḳ
Şikâf-ı cîb-i pîrâhen daḥı miḥrâbdan ḳalmaz

6 Ne maḳṣûda şürû' eylerse ber-'aks olmadur kârı
Esîr-i miḥnet-i tûl-ı emel mû-tâbdan ḳalmaz

7 Ne ġam sâḳî eger ṣahbâ dükense âb ḥâżırdur
Senüñ zemzemleyüp de ṣunduġun viṣn' âbdan ḳalmaz

8 Murâd-ı dünyevî fevt itdüginden ehl-i dünyânuñ
Sirişk-i ḥasreti bed-reng u bû çirk-âbdan ḳalmaz

9 Eger böyle ḳalursa ebr-i nâz u berḳ-i istiġnâ
Ṣaf-ı müjgânumuñ her târı bir mîz-âbdan ḳalmaz

10 O şûḫuñ lerziş-i endâmunı taḥrîre ḳaṣd itsem
Devâtumda mürekkeb Nâbiyâ sîm-âbdan ḳalmaz

313
Mefâ'îlün Mefâ'îlün Mefâ'îlün Mefâ'îlün

1 Esîrân-ı hevâya güfte-i bîhûde pend olmaz
Duḫân-ı ḥalḳa ḥalḳa peşşegâna pây-bend olmaz

2 Kerem vaḳtinde lâzım hem eẕiyyetsiz gerek yoḫsa
Pirinc ile pür itmek küşte murġı sûdmend olmaz

3 Degül ṣûret gibi âsûdedür ma'nî tekellüfden
Ḳadeḥ ma'dûd olınsa neş'esinden çûn ü çend olmaz

4 Çıḳar mı ḫâṭırumdan leẕẕet-i gül-bûse-i la'li
Nemek ḥaḳḳın ferâmûş eyleyenler behremend olmaz

---

4 meşrebler :meşrebden S2,Ü,M,A
6 olmadur :olmada Ü,M,A

313 S1,151a;S3,147b

5 Olur şân-ı faḳîrân aġniyâdan gâh bâlâter
Düşer gâh 'ûd u 'anber nâ'il-i ḳadr-ı pesend olmaz

6 Degüldür hüsn-i mâder-zâd muḥtâc-ı zer u zîver
Tekellüf-i ḥüsne de reh-yâb olursa dil-pesend olmaz

7 Ser-efrâzân olur muḥtâc Nâbî zîr-destâna
Tenezzül itmedükçe tohm hâke ser-bülend olmaz

314

Mef'ûlü Mefâ'îlü Mefâ'îlü Fe'ûlün

1 Ser-rişte-i zülf-i siyeh-i yâre yapışmaz
Ṭıfl-ı dil-i âvâre ser-i kâra yapışmaz

2 Tâ eşk-i tażarru'la vüżû eylemedükçe
Dest-i nigeh ol muṣḥaf-ı ruḥsâra yapışmaz

3 Her kim ki muvaffaḳ degül itmâm-ı merâma
Bî-câ ṭolaşur baḫt-ı sezâvâra yapışmaz

4 Maġz ehli olur pirehen esrârına ṭâlib
Ḳışr ehli gibi kefş ile destâra yapışmaz

5 Fikr-i kec ider vaḳf-ı tereddüd seni yoḫsa
Hîç dâne-i dür rişte-i hemvâre yapışmaz

6 Her söz olamaz ḫâṭır-ı nâdâna mü'essir
Her ḳabża-i gül raḫne-i dîvâra yapışmaz

7 Nâbî olamaz vâṣıl-ı ser-menzil-i esrâr
Her kimse ki dâmân-ı şeb-i târe yapışmaz

---

314 S1,151a;S2,188b;S3,148a
1 yâre :târe S1
2 tâ :pâk S1,S3
3 -S2
4 kefş ile :naḳş ile S1,S3
5 -S2
6 olamaz :düşemez S2 // raḫne-i :sîne-i S1,S3
7 vâṣıl-ı :nâ'il-i S2

315

Mefâ'ilün Fe'ilâtün Mefâ'ilün Fe'ilün

1 Girince ġamze işe ebrûvâna yir ḳalmaz
Düşince ma'reke tîġe kemâne yir ḳalmaz

2 Ziḥâm o gûne cevâmi'de rûz-ı rûzede kim
Mülâzimân-ı ḳadîmü'z-zamâna yir ḳalmaz

3 Ġarîb himmeti var aġniyâ-yı devrânuñ
Lisân ile ṭoyurur âb u nâna yir ḳalmaz

4 O deñlüdür kerem üzre meziyyeti buḫlüñ
Ki iftiḫâr iderek imtinâna yir ḳalmaz

5 Ḥuşûl-ı ma'nîye dekdür süṭûra ṣarf-ı naẓar
Olınca ḳaṣra resân nerdübâna yir ḳalmaz

6 Çıḳ ey naẓar aradan dil bulınca dildârı
Zebân-şinâs olıcaḳ tercemâna yir ḳalmaz

7 Ḫaṭ -ı nev-âmede nesḫ itdi ḥüsnin ey Nâbî
Çıḳınca tâze köhen dâstâna yir ḳalmaz

---

315 S1,151b;S2,178a;S3,147b;Ü,118b;M,124a;A,105a
2 -Ü
3 Ü'de 2.beyit.
5 ṣarf-ı naẓar : ḥarf-ı naẓar M //
ḳaṣra-resân : ḳaṣra-resâ S1,M,A

316

Fe'ilâtün Fe'ilâtün Fe'ilâtün Fe'ilün

1 Lâ'übâlilik ile gerçi ki meşhûruz biz
Çâre ne terk-i riyâ itmege me'mûruz biz

2 Gûşmâl itmese üstâd bed-âheng oluruz
Meclis-i 'âlem-i nâ-sâzde ṭanburuz biz

3 İtmezüz terk-i edeb her ne ḳadar mest olsaḳ
Gerçi terk-i edeb itsek daḫı ma'ẕûruz biz

4 Tende sûrâḫ-ı sitem lebde nevâ-yı i'câz
Mürde-i cehle meded-reslik içün ṣûruz biz

5 Ne bizümdür ne degüldür görinen cünbişler
Nâbiyâ ṣûret-i muḫtârda mecbûruz biz

317

Fe'ilâtün Fe'ilâtün Fe'ilâtün Fe'ilün

1 Bir zamân neydi hem-âġûş-ı ḫayâl olduġumuz
Yâr bilmezdi ṭalebkâr-ı viṣâl olduġumuz

2 Ṣarf-ı naḳdîne-i eşk itdügümüz ḳaldı bize
Virmedi sûd ḫarîdâr-ı viṣâl olduġumuz

3 Evvelîn pâye-i rüsvâyî-i 'aşḳ oldı bize
Pây-lagzîde-i gird-âb-ı melâl olduġumuz

4 Ḫaṭṭın ümmîd idicek dâ'iye-i vuṣlat ile
Ṭuydı dil-beste-i sevdâ-yı muḫâl olduġumuz

5 Nâbiyâ itmişüz ol âfeti dil-gîr-i niyâz
Bilmedük mestî-i vuṣlatla ne ḥâl olduġumuz

---

316 S1,151b;S2,187b;S3,147b;Ü,129b;M,133a;A,106b
317 S1,151b;S2,182a;S3,148a;M,127b;A,98b
1 neydi :idi A // bilmezdi :bilmez mi S1,S3
2 viṣâl :cemâl S2,A
4 dil-beste-i :âşüfte-i S2,M,A

318

Mefâ'îlün Mefâ'îlün Mefâ'îlün Mefâ'îlün

1 Çeh-i târîk-i firḳatden ḥalâṣa fürṣat el virmez
Miyân-ı lücce-i hicrâna düşdük vuṣlat el virmez

2 Ṭutuşmaḳ küşt-gîr-i ġamla ḥâṭırdan giçer ammâ
Budur vehmüm ki ṭâli' himmet itmez ḳuvvet el virmez

3 Göñül çek dest-i ümmîdüñ ki biñ eyyâm-ı 'îd olsa
Bizümle merḥabaya nâzdan ol âfet el virmez

4 Hemân taḳlîd ile saña ḳalan sûz-ı derûnuñdur
Çenârâsâ her ehl-i sûze ey dil rif'at el virmez

5 Murâd üzre olurduḳ mîve-çîn-i naḥl-i kâm ammâ
İrişmez ḳâmet-i kûtâh-ı himmet devlet el virmez

6 Bulunmaz ḥalḳa-i tevḥîdveş bir bezm-i rûḥânî
Bize bu ḫānekāh-ı ġamda her cem'iyyet el virmez

7 O istiġnâ-fürûş-ı çār-sūy-ı ḥüsnüñ ey Nâbî
Metâ'-ı vaṣlına cân naḳdin itseñ ḳıymet el virmez

319

Fâ'ilâtün Fâ'ilâtün Fâ'ilâtün Fâ'ilün

1 Bâġ-ı dehrüñ hem ḥazânın hem bahârın görmişüz
Biz neşâṭuñ da ġamuñ da rûzgârın görmişüz

2 Çoḳ da maġrûr olma kim mey-ḫāne-i iḳbâlde
Biz hezârân mest-i maġrûruñ ḥumârın görmişüz

---

318 S1,151b;S2,1Ɛ1b;S3,148a;M,126b;A,105b
3 ki biñ :daḥı S2,M
4 S2,A,M'de 5.beyit.
5 S2,M,A'daɛ.beyit ; olurduḳ :olursun S2/ammâ : ey dil S2,M,A
6 S2,M,A'da 4.beyit.

319 S1,152a;S2,176a;S3,148a;Ü,124a;M,121b;A,100a

3 Ṭūb-ı âh-ı inkisâra pâydâr olmaz yine
Kişver-i câhuñ nice sengîn-ḥişârın görmişüz

4 Bir hurûşiyle ider biñ hâne-i iḳbâli pest
Ehl-i derdüñ seyl-i eşk-i inkisârın görmişüz

5 Bir hadeng-i cân-güdâz-ı âhdur sermâyesi
Biz bu meydânuñ nice çâpük-süvârın görmişüz

6 Bir gün eyler dest-beste pâygâhı câygâh
Bî-'aded maġrûr-ı ṣadr-ı i'tibârın görmişüz

7 Kâse-i deryûzeye tebdîl olur câm-ı murâd
Biz bu bezmüñ Nâbiyâ çoḳ bâde-hᵛârın görmişüz

320
Mefâ'ilün Fe'ilâtün Mefâ'ilün Fe'ilün

1 İzâle-i ġam içün biz ṣarâba muḥtâcuz
Derûnı tîrelerüz âfitâba muḥtâcuz

2 Ümîd-i âb-ı lebin tâbiş-i ruḫın iderüz
Ḥadîḳa-i hevesüz âb u tâba muḥtâcuz

3 Bu deyr-i köhnede bir lâyıḳ-ı naẓar büt yoḳ
Ġarîb-i ṭâlibüz ammâ kitâba muḥtâcuz

4 Ümîd-i devlet içün añlarum ki bir iki gün
Eziyyet-i felegi irtikâba muḥtâcuz

5 Segân-ı kûyına hem-ṣoḥbet olmaġa Nâbî
Ġubâr-ı dergehine intisâba muḥtâcuz

6 Sezâ-yı bezm-i ḳabûl olmaġa mey-i suhenüm
Pesend-i Nâ'ilî-i Cem-cenâba muḥtâcuz

---

320 S1,152a;S2,179a;S3,148a;Ü,128a;M,124b;A,104a
6 -S2,M,Ü

321
Mef'ûlü Fâ'ilâtü Mefâ'îlü Fâ'ilün

1 Râh-ı 'adûyı leşker-i eşk ile urmışuz
Dest-i sipihri pençe-i âh ile burmışuz

2 Kâlâ-yı 'acz alup virürüz naḳd-i iḫtiyâr
Dükkân-ı çârsûy-ı rıżâda oturmışuz

3 Dilden dehāna çıkmaġa yoḳ şimdi ṭâḳati
Rehvâr-ı âhı râh-ı maḥabbetde yormışuz

4 Cism-i nizârum üzre urup ḥalḳa ḥalḳa dâġ
Bir şâh-bâz ṣaydı içün dâm ḳurmışuz

5 Bizden o şûh gûşe-i çeşm itmesün dirîġ
Zaḫm-ı ḫadeng-i cevre hedef gibi ṭurmışuz

6 Va'd eylemişdi vaṣlını şarṭ-ı ḫafâ ile
Ḫayfâ göñül didükleri meste ṭuyurmışuz

7 Biz beyża-i ṣafâyı idüp Nâbiyâ şikest
Murġ-ı ḥuzûrı ḫayl-i zamândur uçurmışuz

322
Mef'ûlü Mefâ'îlü Mefâ'îlü Fe'ûlün

1 Çâk-ı dil-i vîrân-şude nâ-bûd gerekmez
Dergâh-ı şeh-i ġamdur o mesdûd gerekmez

2 Her şûḫı görüp olma ṭalebkâr-ı viṣâli
Merdân-ı maḥabbet heves-âlûd gerekmez

3 Âh itmeyicek eglenemem gûşe-i ġamda
Erbâb-ı dile meclis-i bî-dûd gerekmez

---

321 S1,152a;S2,176b;S3,148b;Ü,124a;M,122a;A,100b
4 nizârum :nizâr S2,Ü,M,A
6 ḫafâ :cefâ S2,Ü,M,A
322 S1,152b;S2,180a;S3,148b;Ü,125a;M,126a;A,105a

4 Dil-beste-i zülfi ḳosun ümmîd-i ḥalâṣı
Sūdāger-i 'aṣḳa heves-i sûd gerekmez

5 Besdür virür erbâb-ı dile neṣve-i sâzı
Âbuñ cereyânı var iken 'ûd gerekmez

6 Dâġ olmayıcaḳ dilde nedür ḥüsni sirişküñ
Câm olmayıcaḳ elde leb-i rûd gerekmez

7 Bî-ḥadd ü ḥisâb eyle sen eş'âruñı Nâbî
Baḥr-ı suḥanuñ mevcesi ma'dûd gerekmez

323
Fe'ilâtün Fe'ilâtün Fe'ilâtün Fe'ilün

1 Ḥasret-i rûyuñ ile çeşmi ki giryân buluruz
Reng-i ruḥsâruñı her ḳaṭrede pinhân buluruz

2 'Anberîn ḫaṭṭuñ ile rûyuñı añduḳça velî
Bezm-i endîşede bir micmer-i sûzân buluruz

3 Nîk-baḫtân ki bulur cevf-i ṣadefde dür-i nâb
Şûmî-i baḫt ile biz ḳaṭre-i bârân buluruz

4 'Aks-i ruḥsârını âyînede görsün o mehüñ
Kim ki dir âteşi âb içre nümâyân buluruz

5 Mâ'ilüz bir güle Nâbî ki tebessüm itse
Ḫandeden ġonce-i ḫandânı peşîmân buluruz

---

5 sâzı :sârî S2,Ü,M

323 S1,152b;S2,180b;S3,148b;Ü,125a;M,126a;A,105b
3 dür-i nâb :dür-i pâk S2,M

324

Fe'ilâtün Fe'ilâtün Fe'ilâtün Fe'ilün

1 Ey cefâ-cû sitemüñ deñlü degüldür gilemüz
Gile-rûz olsa ser-â-pâ dehen-i silsilemüz

2 Ḳurbdür mâni'-i vuṣlat bize ol âfet ile
Gerçi ebrûsı ḳadar ancaḳ olur fâṣılamuz

3 Yüzine ṭutmaz idi dâ'ireâsâ câmı
Naġme-rîz olmasa meclisde bizüm bülbülümüz

4 Ötme yabâna sen ey bülbül-i bî-hûde-nevâ
Yetişür sâmi'a-i çerḫe bizüm ġulġulemüz

5 Bize âzâde-ser olmaḳ nice mümkin Nâbî
Var iken ġam gibi def' olmayacak ġâ'ilemüz

325

Mefâ'îlün Mefâ'îlün Mefâ'îlün Mefâ'îlün

1 Göñülden rîziş-i eşk ile dâġ-ı ârzû çıkmaz
Ne deñlü eyleseñ tamġâ-yı 'aşḳı şüst ü şû çıḳmaz

2 Ümîd-i nûş-ı meyle ḫâksâr olmaḳ güzel ammâ
Sirişte itseler cism-i nizârum bir sebû çıḳmaz

3 Çıḳar bir gün ẓuhûra inkisâr-ı ḫâṭırum ammâ
Benümle ol büt-i âyîne-rûyum rû-be-rû çıḳmaz

4 Ḫayâl-i ġamze-i ḫubân ider bir kimse gördüñ mi
Ki çeşminden hezârân ḳaṭre-i ḫûn mû-be-mû çıḳmaz

5 Benüm var ise Nâbî 'aks-i naḳş-ı ser-nüviştümdür
'İzârına o şûḫuñ yoḫsa ḫaṭṭ-ı müşk-bû çıḳmaz

---

324 S1,152b;S2,175a;S3,149a;Ü,123b;M,120a;A,99a
325 S1,153a;S2,181b;S3,149a;Ü,125b;M,127a;A,101a
2 nûş-ı meyle :câm-ı meyle S2,M,A
5 'izârına :'izârında M,A

326
Mefâ'ilün Fe'ilâtün Mefâ'ilün Fe'ilün

1 Raḳîb ile beni ol lâle-ḫad nedür bilmez
Ne-dîde tecrîbedür nîk ü bed nedür bilmez

2 Bilür lebâçe-i zer-târ bu riyâyı bilen
Bürehne-cism-i melâmet nemed nedür bilmez

3 Ferâḫ-meşreb-i 'aşḳuñ derûnı memleḥadur
Miṣâl-i mevce-i yem dest-i red nedür bilmez

4 Ne ḥâl iderse ider basṭ-ı mâcerâ-yı niyâz
Ḥarîṣ-i 'arż-ı maḥabbet ṣadad nedür bilmez

5 Bi-ḥaḳḳ-ı ḥüsn-i murâdât dehr-i fânîde
Güzelden özgeye Nâbî ḥased nedür bilmez

327
Mefâ'ilün Fe'ilâtün Mefâ'ilün Fe'ilün

1 Hemîşe ḫandeye ol la'l-i dür-feşân düşmez
Güşâyiş-i gül-i maḳṣûd her zamân düşmez

2 Mülâzim olmayıcaḳ çār-sūy-ı hicrâna
Metâ'-ı vuṣlat-ı cânâna rāygān düşmez

3 Ne deñlü dâm ḳurarsam şikāra dildār
Miyān-ı ḥalḳa-i bezme o bed-gümān düşmez

4 İder şikârına ḫamyâze ṣûretin ta'lîm
Elinden ol büt-i ṣayd-efkenüñ kemân düşmez

5 Döküldi pâyına 'uṣṣâḳ o ser-keşüñ Nâbî
Bahâr var mı ki dâmânına ḫazân düşmez

---

326 S1,153a;S2,184b;S3,149a;M,130a
1 Raḳîb ile beni :Beni raḳîb ile S2,M //Ne-dîde : Ne-kerde S1,S3
2 Bilür :Bilen S1/riyâyı bilen :riyâyı bile S2,M
327 S1,153a;S2,180b;S3,149b;Ü,125a;M,126a;A,105a
5 ser-keşüñ :ġoncenüñ S2,Ü,M,A

328
Mef'ûlü Fâ'ilâtün Mef'ûlü Fâ'ilâtün

1 Bu âb u tâb ḳandan meyḫâneler de bilmez
Şahbâda neş'e kimden mestâneler de bilmez

2 Çeşm-i ne-dîde-ḥᵛâbe âyîneler de ḥayrân
Mâhiyyet-i cemâlin cânâneler de bilmez

3 'Âḳil kitâb-ı 'aḳlı ḥall eylemekde ġâfil
Keyfiyyet-i cünûnı dîvâneler de bilmez

4 Derkinde bezm-i dehrüñ erbâb-ı bezm ḥayrân
Bu gerdişüñ medârın peymâneler de bilmez

5 Bir şem'dür cihâna sermâye-baḫş-ı sûziş
Ammâ bu sūzuñ aṣlın pervâneler de bilmez

6 Ser-tîşe-i ṭalebden diller ḫarâb-ı kâviş
Bir genc var nühüfte vîrâneler de bilmez

7 Erbâb-ı bezm Nâbî geh mest ü gâh maḫmûr
Bu derd-i ser nedendür ḫumḫâneler de bilmez

329
Mef'ûlü Fâ'ilâtü Mefâ'îlü Fâ'ilün

1 Bir gûne ẕevḳ-yâb-ı ġam-ı fürḳat olmışuz
Kim yâre ḥasretüz dimege ḥasret olmışuz

2 Dest-i nesîm ref' idemez ḫâkdan bizi
Mânend-i sâye ṣûret-i bî-ṭaḳat olmışuz

3 Vâ-beste çerḫe cünbişümüz devr ü seyrümüz
Gûyâ ki dest-i 'âleme bir sâ'at olmışuz

---

328 S1,153b;S2,182a;S3,149b;Ü,125b;M,127a;A,100b
4 ḥayrân :vâlih S2,Ü,M,A
7 derd-i ser :derd ise Ü,M,A
329 S1,153b;S2,176a;S3,149b;Ü,128a;M,121b;A,102b

4 Ṣanmañ bizi ki şerm-i şehîdân-ı ġamzeden
Ruḥsâr-ı câna perde-keş-i ḥaclet olmışuz

5 İfnâ-yı ẕât ü girye vü sûz u güdâzdan
Biz şimdi şem'-i bezm ile hem-ḥâlet olmışuz

6 Levḥ-i derûna naḳş olalı fikr-i ḫaṭṭ-ı yâr
Âyîne gibi jeng ile germ-ülfet olmışuz

7 Nâbî 'aceb mi eyler isek çerḫi zîr-i pây
Bir ẕerreyüz ki mihr ile hem-ṣoḥbet olmışuz

330

Fe'ilâtün Fe'ilâtün Fe'ilâtün Fe'ilün

1 Devlet-i meyde göñül ġuṣṣa-i 'âlem çekmez
Sâġar-ı bâde-i leb-rîz çeker ġam çekmez

2 Ḫandesi giryeye vâbeste degül dil-dâruñ
Gülleri ol çemenüñ minnet-i şebnem çekmez

3 Ġam-ı ebrû-yı kemândârını ol dildâr
Âferîn ḳuvvet-i bâzû-yı dile kem çekmez

4 Yine bir zaḫme olur dîde-güşâ-yı ḥasret
Zaḫm-ı müstaġnî-i dil minnet-i merhem çekmez

5 Dem mi var sâḳî-i devrânuñ eliñden Nâbî
Gâh ḫûn-âbe gehî kâse-i pür-sem çekmez

---

330 S1,153b;S2,185b;S3,149b;Ü,128b;M,131a;A,106b
1 çeker :çeken S2,Ü,M,A

331

Mefâ'ilün Fe'ilâtün Mefâ'ilün Fe'ilün

1 Ne deñlü eylese a'dâ benümle leco ü sitîz
Şikest-i ḥâṭırın itmez mürüvvetüm tecvîz

2 Şikâr-ı rızḳ muḳadder tesâḳuṭ üzre iken
Ne ḥâcet olmaġa murġân-ı ḥırṣ-ı bâl-engîz

3 Çekerdi ḥalḳ —ı cihân kendü rûyına ḥasret
Eger bulunmasa âyîne-pâre-i nâ-çîz

4 Ḥarâbezâr-ı dile düzd-i ġam ṣıġınmaz idi
Ziḥâmgâh-ı 'imâretde bulsa cây-ı gürîz

5 Dirîġ oldı telef hây u hûy-ı bî-câye
Le'âl-i riṣte-i enfâs u naḳd-i 'ömr-i 'azîz

6 Bu köhne ḳâfilegehde 'ale't-tevâlîdür
Ḥurûṣ-ı bang-i rev-â-rev derâ-yı ḥîz-â-ḥîz

7 İderdi farḳ-ı mecâz ü ḥaḳîḳat ey Nâbî
Olaydı dîde-i derkümde ḳuvvet-i temyîz

---

331 S1,153b;S3,150a;Ü,118b;M,125a;A,107b
1 ḥâṭırın :ḥâṭıruñ S3
5 'ömr-i 'azîz :vaḳt-i 'azîz M

332
Mef'ûlü Fâ'ilâtü Mefâ'îlü Fâ'ilün

1 Ẓâhirde gerçi ney gibi ḥâmûşlardanuz
Ammâ hevâ-yı vaṣl ile pür-cûşlardanuz

2 Deryâ-miṣâl ḥavṣala ṣatmaḳdayuz velî
Bî-lengerüz hevâ ile hem-dûşlardanuz

3 Ümmîddür ki pür ide ṣahbâ-yı iltifât
Mînâ-yı köhne gibi ferâmûşlardanuz

4 Kesdük ümîd-i vaṣlı 'arûs-ı neşâṭdan
Şimdi 'acûz-ı ġamla hem-âġûşlardanuz

5 Nâbî virürse vaṣl virür neş'e-i ṣu'ûr
Telḥ-âbe-i firâḳla bî-hûşlardanuz

333
Mef'ûlü Mefâ'îlü Mefâ'îlü Fe'ûlün

1 Biz rind-i fenâ-meşreb-i cânâne-perestüz
قالوبلا dan cür'a-keş-i câm-ı elestüz

2 Mecnûnlaruz meskenümüz bâdiyelerdür
Sevdâ vü ġamuñ ehli ile dest-be-destüz

3 Ol serv-i revân ayâġına sürmek içün yüz
Alçaḳlara yüzler sürerüz mâ'il-i pestüz

4 Ṭarf-ı küleh-i yâre şikeste didiler ḫalḳ
Andan berü biz ..... şikestüz

5 Bî-câm ü ṣürâḥi içerüz bâdeyi Nâbî
La'l-i leb-i dil-dâr içün vâlih ü mestüz

---

332 S1,154a;S3,150a;Ü,118b;M,124b;A,105b
333 GM,263b;GM1,66a

2 Mecnûnlaruz meskenümüz bâdiyelerdir:
Mecnûnlaruz bâdiyeler meskenümüzdür GM1

قالوبلا:Kur'ân-ı Kerim,Âraf Suresi,172.âyet.

Rubâ'î (*)

Olma bu fenâda ey dil ser be-heves
H^vâhiş-gerî-i kâm içün âlûde-nefes
Râḥat idügin murġ-ı zekî fehm eyler
Pervâz-ı perîşâna göre künc-i ḳafes

HARFÜ'S-SÎN (**)

334
Fe'ilâtün Fe'ilâtün Fe'ilâtün Fe'ilün

1 Ḫufre-i zillete laġzîde iken pây-ı heves
Yine bâḳî ser-i şürîdede sevdâ-yı heves

2 Ḳande bir meslek-i nâ-refte görünse anda
Bulunur cümleden evvel eser-i pây-ı heves

3 Rûzgâra eger iṡbât-ı sükûn mümkin ise
O zamân sâkin olur mevce-i deryâ-yı heves

4 Ḳanı bir ser ki bu ḥayretkede-i 'âlemde
Ola âsûde-i hengâme-i ġavġâ-yı heves

5 Nâbiyâ ḥamd-i Ḫudâ na't-ı Nebî ola meger
O suḫan k'olmaya maẓmûnı mezâyâ-yı heves

RUBÂ'Î ,S1,154a;S2,189a;S3,150a;Ü,129b;M,133b;A,108a
(*)S1,S3,Ü,M,A
: Rubâ'î fî-ḳafiyetü's-sîn S2

(**)S1,S3,Ü,M,A
: İbtidâ-i Ġazeliyât-ı Sîniyye S2
334 S1,154a;S2,189a;S3,150b;Ü,129b;M,133b;A,108a
2 görünse :görülse S2,Ü,M,A

335

Mef'ûlü Fâ'ilâtü Mefâ'îlü Fâ'ilün

1 Câ'iz ki vara gülşen-i kûyına ḫâr u ḫâs
Ey bâd-ı ṣubḥ üstümüze gel mülâyim es

2 Ferrâş-ı ṣubḥ sildi süpürdi çemenleri
Gülşende istirâḥatin itdi hevâ heves

3 Çalındı kûs-ı ḫüsrev-i nev-rûz-ı nev-cülûs
Tâ ḳavs-i deyr-i mülk-i şitâ virmez oldı ses

4 Bir dem teneffüs itdi çemende nesîm-i ṣubḥ
Bâd-ı ṣabâ ile hele dinlendi bir nefes

5 Minnet cenâb-ı Ḥaḳḳa ki ey Nâbî-i ḥazîn
Açıldı hep şükûfe-i maḳṣûd u mültemes

336

Fe'ilâtün Fe'ilâtün Fe'ilâtün Fe'ilün

1 Ne ḳadar eyler ise nâlelerüm medd-i nefes
Yine andan daḫı bâlâter olur ḳadd-i nefes

2 Mûcib-i taşfiyedür itse de ḳalbüñ tekdîr
İtme ey âyîne-rû tâ bu ḳadar redd-i nefes

3 Gerdiş-i ṭûr-ı maḳâmât içün âheng eyler
Cünbiş-i perde-i nâ-sâz degül şedd-i nefes

4 Nefesin silsile-i dûzaḫa peyvend itsün
Suḫan-ı ḫayr maḳâmında iden sedd-i nefes

5 Olamaz zümre-i erbâb-ı nefesden ma'dûd
Bu teneffüskededе eylemeyen 'add-ı nefes

6 Eserin itse de ârâyiş-i gerdûn Nâbî
Kimde vardur dimege zühre degül ḥadd-i nefes

---

335 A,108b

336 S1,154a;S2,189a;S3,150;Ü,129b;M,133b;A,108a
1 medd-i nefes:ḥadd-i nefes A
2 itme :itmedi S2
4 maḳâmında :maḥallinde S2,Ü,M,A

Rubâ'î (*)
Ahreb

Ol kim ruḫ-ı yâre çeşm ü ebrû virmiş
Dest-i naẓar-ı 'aşḳa terâzû virmiş
Bir cânibi nev-bahâr bir semti ḫazân
Bu bâġçe-i ṣun'a 'aceb ṣu virmiş

ḤARFÜ'Ş-ŞÎN (*)

337
Mef'ûlü Mefâ'îlü Mefâ'îlü Fe'ûlün

1 Reşk-i ruḫ-ı âlüñle gül âteşlere düşmiş
Mey ḥasret-i la'lüñle keş-â-keşlere düşmiş

2 Ḫal ḳaydı ile mes'ele-i müşkil-i zülfüñ
Şâne 'aceb efkâr-ı müşevveşlere düşmiş

3 Rû-mâl-i ḫayâl eyleyerek ḫaste-i çeşmüñ
Taṣvîrli bâlîn-i münaḳḳaşlara düşmiş

4 'Uşşâḳuñı ġarḳ eyledi ḫûn-âbe-i eşke
'Aksüñ ki ḳadeḥde mey-i bî-ġışlara düşmiş

5 Ol mîveye beñzer ki alur rengi ḳamerden
Nâbî dil-i ḫûn-geşte ki mehveşlere düşmiş

RUBÂ'Î , S1,154b;S2,189a;S3,150b;Ü,130a;M,133b;A,108b
(*)S1,S3,Ü,M,A
:Rubâ'î fî-ḳafiyetü'ş-şîn S2

337 S1,154b;S2,189a;S3,150b;
(*)S1,S3,Ü,M,A
:İbtidâ-ı Ġazeliyât-ı Şîniyye S2

338

Mefâ'îlün Mefâ'îlün Mefâ'îlün Mefâ'îlün

1 Riyâdan rûy-ı ṭâ'at şimdi bir gûne siyâh olmış
Ki 'işyân ü 'amel hem-reng-i naḳş-ı iştibâh olmış

2 Olup dest-i nigehden çirk-beste nusḫa-i ḥüsni
Şanur farḳ itmeyen ruḫsârı ḫaṭṭ-ı cilvegâh olmış

3 Yazarken vaşf-ı çeşmin pây-ı ḫâme saṭrdan çıḳmış
Meger mestânelik te'sîr idüp güm-kerde-râh olmış

4 Leṭâfet ḳaplamış bir gûne cism-i nâz-perverdin
Ki dûş-ı ḥüsni nâ-tâb-âver-i bâr-ı nigâh olmış

5 İnanma çend rûze ṣûret-i iḳbâline Nâbî
Kimi gördüñ ki çerḫ-i kîne-perver ḫayr-ḫᵛâh olmış

339

Mefâ'îlün Mefâ'îlün Mefâ'îlün Mefâ'îlün

1 Açılmış gül gül olmış ṣafḥa-i rûyı semenlenmiş
Leṭâfet ḳat ḳat olmış 'ârıżında nesterenlenmiş

2 Degüldür mûr-ı ḫaṭ gird-i leb-i şekker-feşânında
Kenârı çeşmesârı âb-ı ḥayvânuñ çemenlenmiş

3 Fenâsın añlamış nergis ḳadar yoḳ bâġ-ı devrânuñ
Daḫı ḫᵛâb-ı 'ademden açmadan çeşmin kefenlenmiş

4 İşitdüm girdügin ḥammâma cân atdum temâşâya
Yetişdüm ol zamân kim hem çıḳup hem pirehenlenmiş

5 Kimüñ âġûş-ı güstâḫında pîç ü tâba düşmiş kim
Yine destârı der-hem dâm-ı gîsûsı şikenlenmiş

6 Saña beñzer daḫı bir âftâbı idemez peydâ
Vilâdetden 'arûs-ı çerḫ ḳalmış pire-zenlenmiş

7 'Aceb mi ḳâmet-i ma'nâya Nâbî olsa nâ-çesbân
Ġubâr-âlûde olmış câme-i ḫâṭır köhenlenmiş

---

338 S1,154b;S2,190a;S3,151a;Ü,132a;M,134b
2 ruḫsârı ḫatt-ı :ruḫsâr-ı ḫaṭṭ-ı Ü
4 cism-i :çeşm-i S1,S3,Ü,A
5 ḫayr-ḫᵛâh :dâd-ḫᵛâh S2
339 S1,154b;S2,189b;S3,151a;Ü,131a;M,134a;A,109a

340

Mefâ'îlün Mefâ'îlün Mefâ'îlün Mefâ'îlün

1 'Alîye ol perî mektûb-ı müştâḳâne göndermiş
Ṣaf-ı müjgânınuñ resmin yazup rindâna göndermiş

2 'Aceb mi mû-be-mû-yı cismüm olsa çâk çâk-ı ġam
Ḫaṭ-âverliklerin itmiş işâret şâne göndermiş

3 Ṭama' dendânını pâk eyle gûşuñ aç diyü ol şûḫ
Ḫilâl-i üstüḫ ānkārī(y)i dervîşâne göndermiş

4 Bilüp ḫūn-ābe-rīz-i eşk-i hicrân olduġın çeşmüm
Münaḳḳaş destmâli dîde-i giryâne göndermiş

5 Hedāyānuñ vüṣûlın eylemiş i'lâm ey Nâbî
'Aliyy-i ḫaste bu şi'r-i teri cânâne göndermiş

341

Mefâ'îlün Mefâ'îlün Mefâ'îlün Mefâ'îlün

1 Dü mengûşın ḳalender rûy-ı bed-fercâma uydurmış
Şarâbı ṣûfî engûrîden almış câma uydurmış

2 İdüp taḳlîd ḫaṭṭ-ı nîm-ḫâm-ı dilbere düşmen
Lisân-ı yârdan bir nâme yazmış ḫâme uydurmış

3 İdüp taṣvîr-i rūy-i ābdārın ḫâller ḳoymış
Muṣavver naḳş virmiş rûy-ı yâre şâme uydurmış

4 Ḫilâf inhâ raḳîb ol âfeti tenfîr idüp benden
O sengîn-dil müzevver mühr ḳazmış nâme uydurmış

5 Çıḳup bâme Ḥaleb'de naḫline Nâbî virüp cilve
Beni ṣayda açup çeşmin o Şehbā dâme uydurmış

---

340 S1,155a;S2,190b;S3,151a;Ü,130b;M,135a;A,110b
2 cismüm :cism S1
4 çeşmüm :gönlüm S2,M

341 S1,155a;S2,190b;S3,151a;Ü,131a;M,135a;A,109b
4 idüp : ider Ü,M , içün A
3 rûy-ı yâre :ḥüsn-i yâre S2,M,A

342
Mefâ'îlün Mefâ'îlün Mefâ'îlün Mefâ'îlün

1 Ser-i kûyına yârüñ 'âşıḳ-ı bî-çâre yüz ṭutmış
Zemîne sâyeveş taşvîrveş dîvâre yüz ṭutmış

2 Göñül mâkû-şıfat âmed-şud eyler târ-ı zülfinde
Hele âvârelikden fâriġ olmış kâre yüz ṭutmış

3 Setîreyle 'izârın mühreletmiş ol büt-i nev-ḫaṭ
Ḳumâşuñ rûy-ı kârın gösterüp bâzâra yüz ṭutmış

4 Benüm cûş-ı sirişküm ġayretinden dâd-ḫvâhâna
Sipihrüñ ṭâsına feryâd ile fevvâre yüz ṭutmış

5 O mihrüñ 'aksi kim ḥasretüñe âyînedür Nâbî
Birin biz görmedük âyîne-i sad-pâre yüz ṭutmış

343
Mefâ'ilün Fe'ilâtün Mefâ'ilün Fe'ilün

1 Müdâm ġâret içündür nevâl-i ḫalḳı beleş
Teṭâvül itdügi destâr-ı bed-nümâ-yı keleş

2 Dime ḳoyun gibi maẓlûmdur mürâ'iye
Başın şalarsa da mânende-i büz-i Aḫfeş

3 Seni kenâra çeken zinde-dil ne şekle girer
Alınca şuretüñ âġûşa oldı âyîne ġışş

4 Dehân-ı yâri ne ki benden evvel eyler bûs
Vesâiṭ evvel olur ḫvân-ı vaşla lezzet-çeş

5 Sirişk-i dîdemi pâ-mâle teşne-lebdür o şûḫ
Ṭarîḳ-i pâdan ider naḫl gibi def'-i 'aṭaş

---

342 S1,155a;S2,191a;S3,151b;Ü,131a;M,135a;A,109b
4 dâd-ḫvâhâna :dâd-ḫvâhına Ü

343 S1,155b;S2,190a;S3,151b;Ü,130a;M,134b;A,109a

6 Maḳâl-i Sâbit Efendiye pey-rev ol Nâbî
Biżâ'a-i nefesi żâyi' itme borcuñ ödeş

7 Ḳumâş-ı penc-gezi nev-ẓuhûr ne añlar
Dem-i müzâyededeḍ beş didiyse benden şeş

344
Fe'ilâtün Fe'ilâtün Fe'ilâtün Fe'ilün

1 Bir zamân ḥüsn ile ol âfet-i meh-rū ne imiş
Nâz u şîve ne imiş ḳâmet-i dil-cû ne imiş

2 'Âşıḳın siḥr ü füsûniyle idermiş Mecnûn
Vâdî-i mekrde ol ġamze-i câdû ne imiş

3 İtmege 'âşıḳa ta'lîm-i perestişkârî
Hey'et-i ḥam-şude-i ṭâḳ-ı dü-ebrû ne imiş

4 Seyr idüñ kevkebe-i nîm-güzeşt-i ḥüsnin
Devlet-i ḥüsni kemâlinde iken bu ne imiş

5 Ġamzesinden dökilür nükte-i ser-tîz-i sitem
Nâbiyâ fitnede ol çeşm-i suḥan-gû ne imiş

---

7 añlar :eyler S2,M

344 S1,155b;S2,191b;S3,151b;Ü,131b;M,135b;A,110a
1 meh-rū:devrān S1,S3

345

Mef'ûlü Mefâ'îlü Mefâ'îlü Fe'ûlün

1 Bir devrde geldük ki 'azîzân unudulmış
Ṭutmış yirini ḫurd ü büzürgân unudulmış

2 Gitmiş nemeki mâ'ide-i ḥ^{v}ân-ı vefânuñ
'Âlemde ḥuḳûḳ-ı nemek ü nân unudulmış

3 Nâ-pâk yatur dest-i kerem dâmen-i 'iṣmet
Ḫas-pûş ḳalup çeşme-i ḥayvân unudulmış

4 Ḳalmış ser-i meydân-ı maḥabbet tek ü tenhâ
Zen-ṭab'lar almış yiri merdân unudulmış

5 Nâdânlık olup mu'teber ebnâ-yı zamânda
Ḫaṭṭı bozulup nüsḫa-i 'irfân unudulmış

6 Ḥikmet ṭaleb-i mâlda Ḳârûn gibi şimdi
Ḥ^{v}âhişgerî-i loḳmada Loḳmân unudulmış

7 Olmış o ḳadar ḫalḳ-ı cihân mekrde üstâd
Kim sâbıḳa-i şöhret-i şeyṭân unudulmış

8 Ḫalḳ açmadadur birbirine pençe-i târâc
Aḥkâm-ı Ḫudâ ma'nî-i Ḳur'ân unudulmış

9 Nâbî kimi görsen yüridür ḥükmini nefsüñ
Ḥaḳḳuñ bize gönderdügi fermân unudulmış

---

345 S1,155b;S2,192a;S3,152a;Ü,132b;M,136a;A,110a
1 devrde : devre M
4 maḥabbet :mürüvvet S2,Ü,M,A
6 loḳmada :loḳma S2 / loḳmada Loḳmân :ḥikmet-i Loḳmân A
7 üstâd :şeyṭân S1,S3

346

Mef'ûlü Mefâ'îlü Mefâ'îlü Fe'ûlün

1 Çerḫüñ baña dil-cûlıġı zâr itmek içünmiş
Merhem görinen vaż'-ı figâr itmek içünmiş

2 Evvel naẓar-ı 'izzet ile muḥterem itmek
Ṣoñra naẓar-ı ḫalḳda ḫ^vâr itmek içünmiş

3 Mânend-i hümâ itdügi dest-âver-i raġbet
Zâġân-ı siyeh-bâli şikâr itmek içünmiş

4 Zîb-i keff-i luṭf itdügi ṣahbâ-yı nevâziş
Âlûde-i endûh ḫumâr itmek içünmiş

5 Ḫâṣiyyetümi bildügi mânende-i tiryâk
Endaḫte-i ṣaḳbe-i mâr itmek içünmiş

6 Ceybinde zer-i mihr gibi perveriş itmek
Âḫir ser-i a'dâya niṣâr itmek içünmiş

7 'Anber diyerek dest-ḫoş-ı 'âṭıfet itmek
Furṣat düşicek ṭu'me-i nâr itmek içünmiş

8 Mânend-i seḥâb eyledügi çerḫe berâber
Âb-ı ruḫamı ḫâke feşâr itmek içünmiş

9 Virmek girih-i ṭab'uma gül gibi güşâyiş
Ṣoñra hedef-i nâvek-i ḫâr itmek içünmiş

10 Ḳadrin bilerek gevherimüñ eylemek ikrâm
Üftâde-i peyġûle-i ġâr itmek içünmiş

11 Mir'ât-ı Sikender diyü vaṣf itdügi ḫalḳa
Nâbî beni pâ-mâl-i ġubâr itmek içünmiş

---

346 S1,156a;S2,191a;S3,152a;Ü,130b;M,136a;A,111a

347

Mefâ'ilün Fe'ilâtün Mefâ'ilün Fe'ilün

1 O şûḫuñ itdügi ṭarz-ı cefâ ne müşkil imiş
Taḥammül eylemeden mâ'ada ne müşkil imiş

2 Dirîġ o âfet-i ser der-hevâya düşdi göñül
O mest-i dil-şikene ibtilâ ne müşkil imiş

3 Cefâ-yı yâr hele hażm olunmadan ḳaldı
Nevâle-i ġam ile imtilâ ne müşkil imiş

4 O şâh-ı ḥüsn ü melâhat 'ulûfemüz virmez
Olınca 'âriyeti ibtidâ ne müşkil imiş

5 Beden ne kâre yarar dilde ḫᵛâhiş olmayıcaḳ
Nişest-i keştî-i bī-nāḫudā ne müşkil imiş

6 Meded güşâyiş-i bâb-ı selâm ide yoḫsa
İmâm-ı bed-nefese iḳtidâ ne müşkil imiş

7 Ġubâr-ı ḫaṭ araya Nâbiyâ bıraḳdı nifâḳ
Münâsebetle olan iftirâ ne müşkil imiş

---

347 S1,156a;S2,192b;S3,152b;Ü,133a;M,136b;A,111b

348

Mefâ'îlün Mefâ'îlün Mefâ'îlün Mefâ'îlün

1 Ne deñlü eylese tertîb-i nâz u naḫvet ol ser-keş
Degüldür çoḳ ḫidîv-i mesned-i ḥüsne o keş u feş

2 Dil-i bî-'aşḳı 'aşḳa farḳı yoḳdur itmenüñ teşvîḳ
Firûzına ḥavâle itmeden engüşte bî-âteş

3 'Aceb ḫıdmet-güẕâr-ı zûd-hîz-i maṣlaḥat-bîndür
Zebânlar şekl-i terkeşdür suḫanlar nâvek-i terkeş

4 Kedersiz neşve-i ümmîd yoḳdur bezm-i 'âlemde
Meger kim dâġ-ı ye's ola olursa sâġar-ı bî-ġış

5 Kemâl-i ḥüsn-i ḫubân olduġından çār-deh-sāle
Ḳomışlar Nâbiyâ erbâb-ı ma'nî nâmını mehveş

349

Mef'ûlü Mefâ'îlü Mefâ'îlü Fe'ûlün

1 Engüşt-i nevâziş ki leb-i yâre yapışmış
Miḳrâżdur ol şem'-i żiyâdâra yapışmış

2 Dil ceybini çâk eyler iken pençe-i ġamda
Yâri göricek dâmen-i inkâre yapışmış

3 Gördüm gül-i ter maḥkeme-i ṣaḥn-ı çemende
Dâmânumı çâk itdi diyü ḫâre yapışmış

4 Sînemdeki dāġum ki nümūdār-ı ġamumdur
Bir yâftedür ḥoḳḳa-i 'aṭṭâre yapışmış

5 Nâbî hele uṣlanmış olup 'aşḳa giriftâr
Terk eylemiş âvâreligi kâre yapışmış

---

348 S1,156b;S2,190b;S3,152b;Ü,133a;M,135a;A,110a

349 S1,156b;S2,189b;S3,152b;Ü,130a;M,134a;A,108b

350

Fe'ilâtün Fe'ilâtün Fe'ilâtün Fe'ilün

1 'Aşḳa düşdüñ baña dirken ġam u miḥnet ne imiş
Sen de gör çâşnî-i câm-ı maḥabbet ne imiş

2 Güc hemân naḳd-i ġam-ı eşk getürmekdür ele
Yoḫsa geşt-i ser-i bâzâr-ı melâmet ne imiş

3 Olmadın bîm-keş-i reh-zen-i ṣaff-ı müjesi
Bilmedük zevḳ ü ṣafâ-baḫş-ı selâmet ne imiş

4 Añlamaz gûşe-nişînân-ı zevâyâ-yı ġınâ
Ḫalḳı âşüfte iden ḳayd-ı żarûret ne imiş

5 Nâbiyâ telḫ-dimâġân-ı tekâsül ne bilür
Pîş-i 'âma çekilen ḫᵛân-ı 'inâyet ne imiş

351

Mef'ûlü Fâ'ilâtü Mefâ'îlü Fâ'ilün

1 Naḳş-ı ṣafâ ṣaḥîfe-i 'âlemde ḳalmamış
Bûy-ı vefâ ḫamîre-i Adem'de ḳalmamış

2 Enfâs-ı nâs itmededür mürde zindeyi
Rûḥ-ı nefes meşîme-i Meryem'de ḳalmamış

3 Mikyâl-i câmı urma tehî ḫırmen-i ġama
Maḥṣûl-ı neş'e mezra'a-i Cem'de ḳalmamış

4 Bilmem ne dîde ile ruḫ-ı yâri seyr idem
Tâb-ı neẓâre dîde-i pür-nemde ḳalmamış

---

350 S1,156b;S2,191a;S3,152b;Ü,131a;M,135b;A,110a
2 eşk :'aşḳ S2,M , aşḳı A // Yoḫsa : Gerçi M

351 S1,156b;S2,192a;S3,153a;Ü,133a;M,135b;A,110b
2 S2,Ü,M,A'da 4.beyit.
3 S2,Ü,M,A'da 2.beyit ; ġama :ḫuma Ü,M,A
4 -S2,Ü,M,A

5 İtdüm ne deñlü kîseye girdüñ diyü su'âl
Biñde birisi ḫâṭır-ı dirhemde ḳalmamış

6 Nâbî cihânda terk-i devâdur devâ-yı derd
Ḫâṣiyyet-i mu'âlice merhem de ḳalmamış

352
Fâ'ilâtün Fâ'ilâtün Fâ'ilâtün Fâ'ilün

1 Bilmemişdüm vaṣl mevḳûf-ı ġam-ı hicrân imiş
Ġonce-i maḳṣûd zîb-i gülşen-i ḥırmân imiş

2 Şâhid-i ümmîdden nevmîd idüm gördüm meger
Perveriş-yâb-ı verâ-yı perde-i nisyân imiş

3 Naḳd-ı cân ile ḫarîdâr olduġum kâlâ-yı kâm
Çârsûy-ı dilde zîb-i gûşe-i dükkân imiş

4 Dil ararken gevher-i enfâsa bâzâr-ı revâc
Ġavṭa-i efkâr ile buldum 'aceb 'ummân imiş

5 Ẓulmet içre Nâbiyâ ben Ḫıżr'dan aldum ḫaber
Âb-ı çeşm-i nâ-ümîdi çeşme-i ḥayvân imiş

---

5 S2,Ü,M,A'da 3.beyit.
6 S2,Ü,M,A'da 5.beyit.

352 S1,157a;S2,193a;S3,153a;Ü,133b;M,137a;A,111a
3 kâm :vaṣl S1
4 enfâsa :enfâs-ı S2,M

353
Fâ'ilâtün Fâ'ilâtün Fâ'ilâtün Fâ'ilün

1 Gülsitân-ı dehre geldük reng yoḳ bû ḳalmamış
Sâye-endâz-ı kerem bir naḫl-i dil-cû ḳalmamış

2 Eylemiş der-beste dükkânın ṭabîb-i rûzgâr
Ḥoḳḳa-i pîrûze-i gerdûnda dârû ḳalmamış

3 Teşnegânuñ çâk çâk olmış leb-i ḫvâhişgeri
Çeşmesâr-ı merḥametde bir içim ṣu ḳalmamış

4 Ḳadrin añlar yoḳ bilür yoḳ merdüm-i sencîdenüñ
Çâr-sūy-ı ḳâbiliyyetde terâzû ḳalmamış

5 Ceyş-i ġamdan ḳanda itsün ilticâ ehl-i niyâz
Ḳal'a-i himmetde Nâbî burc u bârû ḳalmamış

354
Mefâ'ilün Fe'ilâtün Mefâ'ilün Fe'ilün

1 Bu bezmgehde o kim bî-naṣîb-i himmet imiş
Piyâle-gîr-i mey-i nâ-güvâr-ı minnet imiş

2 Ferâġ-ı pirehenin geçmeyince añlamadum
Ki zevḳ-bâfte-i kârgâh-ı 'uzlet imiş

3 Dirîġ kevkebe-i ḥüsni oldı mânî'-i fehm
Bizümle yâr meger ḫvâst-kâr-ı ṣoḥbet imiş

4 N'olaydı düşmen olaydum o mâh-pâre ile
Ki vaṣla mâni' olan perde-i maḥabbet imiş

5 Nezâket ile benâgûşın öpmege yârüñ
Kemend-i zülfde diller esîr-i furṣat imiş

---

353 S1,157a;S2,192a;S3,153a;Ü,133a;M,136b;A,110b
4 merdüm-i :her dür-i S2
354 S1,157a;S2,191b;S3,153a;Ü,131b;M,135b;A,109a
2 geçmeyince :görmeyince S2,giymeyince Ü,M,A
4 olaydum :olaydı S2
5 öpmege :itmege S2

6 O mâh-rûya ḫaṭ-âver olursa da dirler
Zamân ile ne 'aceb âfitâb-ı ṭal'at imiş

7 Hezâr çîn-i cebîn ṣatduġı gülüñ Nâbî
Bilindi mest-i mey-i penc-rûze devlet imiş

355
Mefâ'îlün Mefâ'îlün Mefâ'îlün Mefâ'îlün

1 Derûn-ı dilde çâkin 'âşıḳ-ı bî-tâb göstermiş
'İbâdet-ḫâne-i endîşede miḥrâb göstermiş

2 Olup dil ıżṭırâbın yâre tefhîm itmeden 'âciz
Hemân icmâl idüp bir ḳaṭre-i sim-âb göstermiş

3 İden eczâ-yı kevni ser-te-ser ser-geşte-i ḥayret
Feżâda gird-bâd ü baḥrda gird-âb göstermiş

4 'Arûsâsâ çemende gûşvârıdur ḳulaġında
Şikâf-ı perdeden rûyın gül-i sîr-âb göstermiş

5 Felekde ḫaste-i hicrâna taḳlîd eyleyüp Nâbî
Gice tâ-ṣubḥ olınca dîde-i bî-ḫ^{v}âb göstermiş

---

6 o mâh-rûya :o mâhı sev ki S2,Ü,M,A / dirler :
diyeler S2,Ü,M

355 S1,157a;S2,190a;S3,153b;Ü,130b;M,134a;A,109b
2 itmeden : itmede Ü,A//icmâl : iḥmâl M
4 perdeden :perdede S2

356

Mefâ'ilün Fe'ilâtün Mefâ'ilün Fe'ilün

1 Firâḳ-ı meclisüñ ey lâle-ḫad ne müşkil imiş
Ḳarîn-i vaṣla żarûrî ḥased ne müşkil imiş

2 Olur müşâhede-i rûyına sirişk-i niḳâb
Ṭulû'-ı mihr deminde remed ne müşkil imiş

3 Göñül rehâ bulamaz mevce-i ta'alluḳdan
Tecerrüd ehline ḳayd-ı nemed ne müşkil imiş

4 Hezâr dîde-i kevkeb nigâh-bânî iken
Nevâle-i emele vaż'-ı yed ne müşkil imiş

5 Derûnı manṣıb-ı ḫ^vâhişden eyledüm ma'zûl
Ḳalem-rev-i ġama ḳayd-ı ebed ne müşkil imiş

6 Hele yetişdi ḫaṭṭ oldı muḳaddemât-ı murâd
Şürû'-ı ḫ^vâhiş-i dil bî-ṣaded ne müşkil imiş

7 Güşâd buldı hele çîn-i cebhesi Nâbî
Ṭarîḳ-i reh-rev-i vuṣlatda sed ne müşkil imiş

---

356 S1,157b;S2,192b;S3,153b;Ü,133b;M,137a;A,111b
5 -M

357

Fâ'ilâtün Fâ'ilâtün Fâ'ilâtün Fâ'ilün

1 Naḳş-ı ṣun'ın ol ki itḳân üzre taṣnîf eylemiş
Cüz'ü cüz'in 'âlemi terkîb ü te'lîf eylemiş

2 Ḥarf ḥarf-i kâ'inâta itmiş ibdâ-ı ṣuver
Ba'ża virmiş istiḳâmet ba'żı taḥrîf eylemiş

3 Herkese ḥaddince olmış mâye-baḫş-ı iḳtidâr
Ḫıdmetin endâze-i vus'ınca teklîf eylemiş

4 Mümkinâtı eylemiş sencîde-i mîzân-ı 'adl
Lâyıḳınca her birin taż'îf ü taḥfîf eylemiş

5 Enbiyâyı eylemiş ḥükkâma Nâbî vâsıṭa
Luṭf u ḳahr u ḫayr ü şerri cümle ta'rîf eylemiş

358

Fe'ilâtün Fe'ilâtün Fe'ilün

1 Mâye-i mâ'ide-i cândur berş
Merhem-i ḳalb-i perîşândur berş

2 Ḫâl-i ruḫsâr-ı ṣafâdur efyûn
Ṭurre-i 'ârıż-ı 'irfândur berş

3 Virür insâna ḥayât-ı ebedî
Cân-bahâ olsa da erzândur berş

4 Rütbe-i neş'esin idrâk idene
Âb-ı ḥayvân ile yeksândur berş

5 Renc u endûh ḳomaz dillerde
Bâd-ı zehr-i ġam-ı devrândur berş

---

357 S1,157b;S2,190a;S3,153b;A,109a
1 "üzre" S2'de eksik.
5 ḥükkâma :aḥkâma S2 // şerri :şerrin S2
358 S1,157b;S3,153b;Ü,132a;A,111a

Mef'ûlü Mefâ'îlü Mefâ'îlü Fe'ûlün

1 Bir meclise geldük nemek-i soḥbeti gitmiş
Ḥamyâzelemiş neş'esi germiyyeti gitmiş

2 Ḳabż eylemiş imsâk maḳamını 'aṭânuñ
Ḥisset yirin almış keremüñ şöhreti gitmiş

3 Aḥlâṭ ..... idüp afâḳa sirâyet
Bîmârlamış ṭab'-ı ṭarâb ḳuvveti gitmiş

4 Ehl-i himemüñ cây ını ḥod-kâmlar almış
Ni'metkede-i himmetüñ leẕẕeti gitmiş

5 Manġır ḳuşına dönmiş ahâlî-i mecâlis
Bî-çâre Hümâ-yı hünerüñ raġbeti gitmiş

Rubâ'î (*)

Eşk-i siteme dîde-i rindân maḥṣûṣ
Câm-ı ṭaraba meclis-i nâ-dân maḥṣûṣ
Tertîb-i Ḥakîm-i maṣlaḥat-bîn iledür
Endûha göñül ḥandeye ḥûbân maḥṣûṣ

---

359 S2,189b
Rubâ'î, ,S1,158a;S2,193a;S3,154a;Ü,134a;M,137b;A,111b
(*)S1,S3,Ü,M,A
:Rubâ'î fî-ḳafiyetü's-ṣâd S2

HARFÜ'S-ṢÂD (*)

360

Fâ'ilâtün Fâ'ilâtün Fâ'ilâtün Fâ'ilün

1 Bâṭın-ı âyât-ı Ḳur'ândur Fütûḥat ü Füṣûṣ
Gevher-i deryâ-yı 'irfândur Fütûḥat ü Füṣûṣ

2 Ḥâne-i târîk-i ḳalb-i ġâfili tenvîr ider
Şu'le-i miṣbâḥ-ı îmândur Fütûḥat ü Füṣûṣ

3 Sırr-ı vaḥdetden ḫaberdâr eyler ehl-i ḥᵛâhişi
Ma'nî-i tevḥîd-i Yezdândur Fütûḥât ü Füṣûṣ

4 Kem ġubârın kuḥl idenler kesb ider 'ayn-ı yaḳîn
Kârvân-ı 'âlem-i cândur Fütûḥât ü Füṣûṣ

5 Ṣahibi ḫatmü'l-vilâye olduġında Nâbiyâ
İki şâhid iki bürhândur Fütûḥât ü Füṣûṣ

361

Mef'ûlü Mefâ'îlü Mefâ'îlü Fe'ûlün

1 Gerdân ise keşt-i dile nâ'ûre-i iḫlâṣ
Olur bereket-yafte-i maṭmûre-i iḫlâṣ

2 Şeb tâbe-seḥer çeşm-i hevâ-ḥᵛâh-ı ümîde
Nâ-beste gerek revzen-i maḳsûre-i iḫlâṣ

3 Başdursa ḳıbâb-ı felegi gerd-i ḫarâbî
Pâkîze ḳalur dâmen-i ma'mûre-i iḫlâṣ

4 Âzâde ḳalur züll-i varaḳ-rîz-i ḫazândan
Her şâḫı ki zeyn eyleye bâgûre-i iḫlâṣ

---

360 S1,158a;S2,193a;S3,154a;Ü,134a;M,137b;A,111b
(*)S1,S3,Ü,M,A
:İbtidâ-ı Ġazeliyât-ı Ṣâdiye S2
3 Yezdândur :îmândur A
4 kem :kim S1,S3
361 S1,158a;S2,193a;S3,154a;Ü,134a;M,137b;A,112a
3 ḫarâbı :ḥabâbı S2,M

5 Nâ-maḥrem-i kec-bînişe ma'hûd degüldür
Ruḫsâre-nümâ olduġı mestûre-i iḫlâṣ

6 Reh-yâb olamaz rif'atine zelzele Nâbî
Her kim ki anuñ virdi ola sûre-i iḫlâṣ

362
Mefâ'ilün Fe'ilâtün Mefâ'ilün Fe'ilün

1 Göñül murâduñ ise itmek imtiḥân-ı ḫulûṣ
Ḫamûşlıḳ ḳadar olmaz saña nişân-ı ḫulûṣ

2 Ḫulûṣ minnet-i nuṭḳ u beyân ḳabûl itmez
İnanma her kim açarsa saña zebân-ı ḫulûṣ

3 Olur ta'alluḳ-ı çirk ü riyâdan âzâde
Ḳabâ-yı ber-zede-dâmân perniyân-ı ḫulûṣ

4 Esâs-ı ṣıdḳ u maḥabbetle oldı müstaḥkem
Sarây-ı ser be-ṣüreyyâ-yı ḫânedân-ı ḫulûṣ

5 Derûn-ı sîne-i erbâb-ı ṣıdḳdan ġayri
Ne mümkin olmaġa güncîde dâstân-ı ḫulûṣ

6 Ġubâr-ḫîz-i melâl olduġı degül meşhûd
Ne deñlü olsa da bisyâr kârvân-ı ḫulûṣ

7 N'ola bulunsa da bir gûşesinde düzd-i nifâḳ
Ferâḫdur o ḳadar Nâbiyâ cihân-ı ḫulûṣ

---

362 S1,158a;S2,193b;S3,154b;Ü,134b;M,137b;A,112a
4 Esâs-ı :Esâsı A
6 meşhûd :ma'hûd S2,Ü,M,A

Rubâ'î (*)

Yâ Rab beni eyleme dil-ḫaste-i ḳarż
Zencîr-i belâda gerdenüm beste-i ḳarż
Dest-i ġuremâdan olmasun dûş-ı dilüm
Ḍarbet-ḫorî-i emân-ı ser-deste-i ḳarż

HARFÜ'Z-ŻÂ (*)

363

Mef'ûlü Mefâ'îlü Mefâ'îlü Fe'ûlün

1 Zâhid dir idüm it yüri rindâna ta'arruż
Bilseydüñ eger itmegi rindâna ta'arruż

2 İt 'ahd ile peymâne-şikest olmaġı tecvîz
Tek eyleme peymâne-perestâna ta'arruż

3 'Aḳluñ ne ḳadar yâr idügin añlamamışdur
Her kim ki ider zümre-i mestâna ta'arruż

4 Taḳdîre ta'arrużdan anuñ farḳı mı vardur
Kim eyler ise gerdiş-i devrâna ta'arruż

5 'Aḳluñ var ise aṣl-ı kemân-gîrini fehm it
Ne nâvekine eyle ne peykâna ta'arruż

6 Eczâ-yı cihân beste-i aḥkâm-ı ḳażâdur
Kim ḳâdir olur itmege fermâna ta'arruż

7 Ol ḥiṣṣegeh-i ḫursend ṣaḳın eyleme Nâbî
Taḳsîm-i ḥekîmâne-i Yezdâna ta'arruż

Rubâ'î ,S1,158b;S2,193b;S3,154b;Ü,134b;M,138a;A,112b
(*)S1,S3,Ü,M,A
:Rubâ'î fî-ḳâfiyetü'ż-żâ S2
2 emân :bî-emân S2,Ü,M

363 S1,158b;S2,193b;S3,154b;Ü,134b;M,138a;A,112b
(*)S1,S3,Ü,M,A
:İbtidâ-ı Ġazeliyât-ı Żâ'iye S2

364
Mef'ûlü Mefâ'îlü Mefâ'îlü Fe'ûlün

1 Şâne nice olur zülf-i semen-sâya mu'ârıż
Keştî olamaz mevce-i deryâya mu'ârıż

2 Ne cânı var âyînedeki 'aks ola ber-'aks
Ḳâbil mi ki ṣûret ola ma'nâya mu'ârıż

3 Kendi elini eylemeden ġayri şikeste
Ne sûd ider olmaḳ yed-i beyżâya mu'ârıż

4 Kim ḳâdir idi itmege taḥṣîl-i menâṣıb
Emvât olaydı eger iḥyâya mu'ârıż

5 Hem-rengî-i pîrâhen içün dîde-i Ya'ḳûb
Oldıysa sezâ dest-i Züleyḫâ'ya mu'ârıż

6 Yarın ne ẓuhûr eyleyecekdür ne bilürsin
Lâyıḳ mıdur imrûz ola ferdâya mu'ârıż

7 Nâbî felege eylemek izhâr-ı şikâyet
Olmaḳ gibidür 'âlem-i bâlâya mu'ârıż

365
Fâ'ilâtün Fâ'ilâtün Fâ'ilâtün Fâ'ilün

1 Âferînişden ne deryâdur ne sâḥildür ġaraż
Ne ṣadefden lü'lü-i insân-ı kâmildür ġaraż

2 Kâ'inâtuñ baḳma 'ulviyyât ü süfliyyâtına
Câmi'-i mecmû'-ı 'arş-ı a'ẓam-ı dildür ġaraż

3 Cevher-i ẕâtî-i aṣlîdür ḥaḳîḳatden murâd
Ṣanma insândan faḳaṭ ṣekl ü ṣemâ'ildür ġaraż

---

364 S1,158b;S2,194a;S3,155a;Ü,135b;M,138a;A,112b
365 S1,159a;S2,194a;S3,155a;Ü,136a;M,138b;A,113a
3 ḥaḳîḳatden :ḥaḳîḳatde S2,Ü,M,A

4 İtmeden vaż'-ı kitâb-ı ḥikmet-âmîz-i vücûd
İktisâb-ı 'ilm ü taḥḳîḳ-i mesâ'ildür ġaraż

5 İltizâm-ı bâd u âh-ı âteş-i cân-sûzdan
Südde-i dergâh-ı Ḥaḳdan ref'-i ḥâ'ildür ġaraż

6 İrtikâbât-ı perestiş-kâri-i ṭavr-ı rüsûm
İntisâb-ı Ḥaḳḳa taḥsîl-i vesâ'ildür ġaraż

7 Gelmeden Nâbî bu mihmân-hâne-i bî-râḥata
Şehr-i aṣla vaṣl içün ṭayy-ı menâzildür ġaraż

Rubâ'î (*)

Remmâl-i ḳażâ sipihre dökdükçe nüḳaṭ
Zinhâr dime ḥükmine bu kec bu saḳaṭ
Var ise sebeb çeşm-i ġalat-bînüñdür
Yohsa ne revâ nüsha-i ḥikmetde ġalaṭ

---

4 tahkîk-i :tahsîl ü Ü

Rubâ'î. ,S1,159a;S2,194b;S3,155a;Ü,136a;M,138b;A,113a
(*)S1,S3,Ü,M,A
:Rubâ'î fî-ḳâfiyeti't-ṭâ S2
2 saḳaṭ :ġalaṭ S2,M,A

HARFÜ'T-ṬÂ (*)

366
Fâ'ilâtün Fâ'ilâtün Fâ'ilâtün Fâ'ilün

1 Terk-i ḫᵛâb-ı 'âfiyetdür 'âşıḳ-ı bîmâre şarṭ
Ġayrîden ḳaṭ'-ı naẓardur dîde-i bîdâre şarṭ

2 Bağlamakdur ṣaff-ı müjgân birbiriyle dest-i 'ahd
Âsitân-ı dîdede ḫᵛâhişger-i dîdâre şarṭ

3 Deste girmez mezra'-ı ümmîd bî-terk-i ḫodî
'Âlem-i ġaybe seferdür ibtidâ timâre şarṭ

4 Virmedin naḳd-i dili girmez ele kâlâ-yı vaṣl
Çünki teslîm-i mebî' itmekledür bâzâre şarṭ

5 Ḳanġısınuñ irtikâbında göñül ḥayretdedür
Hem güneh hem girye-i ḫacletdür istiġfâre şarṭ

6 Ḫâme hengâm-ı suḫan olsa 'aceb mi ser be-pîş
Olduġın añlar mürâ'ât-ı edeb güftâre şarṭ

7 Ẓuhr-ı fermânda olur Nâbî düm-i imżâsı râst
Her cihetden istiḳâmet oldı defterdâre şarṭ

---

366 S1,159a;S2,194b;S3,155b;Ü,136a;M,139a;A,113b
(*)S1,S3,Ü,M,A
:İbtidâ-ı Ġazeliyât-ı Ṭâ'iyye S2
5 irtikâbında : irtikâbından M

367
Mef'ûlü Fâ'ilâtü Mefâ'îlü Fâ'ilün

1 Gerdûn iderse niyyet-i terk-i cefâ ġalaṭ
Bed-ḫᵛâhdan ṣudûr-ı vefâ muṭlaḳâ ġalaṭ

2 Maḳdûrı deñlü cevr ü cefâ eylemek ṣaḥîḥ
Miḳdâr-ı ẕerre va'de-i mihr ü vefâ ġalaṭ

3 Mebsûṭ iken ṣaḥâ'if-i âfâḳa ḫᵛân-ı rızḳ
Deryâ-yı ḥırṣda zenîş-i dest ü pâ ġalaṭ

4 Olsañ da ḫāk-i rāhı urur yine pây-ı red
Bed-kârdan teveḳḳu'-ı ḥüsn-i rıżâ ġalaṭ

5 Eşk-i niyâza eylemez ol serv ser-fürû
Ümmîd-i vaṣl-ı dilber-i ser der hevâ ġalaṭ

6 'Uşşâḳ-ı sîne-sûḫteye düşmez âh-ı serd
Ḥammâm ḫalvetinde nesîm-i ṣabâ ġalaṭ

7 Ṣahbâ-yı âl-reng-i Cem-âbâd var iken
Efyûn u berşe daġdaġa-i ibtilâ ġalaṭ

8 Ḫâl-i siyâhıdur sebeb-i inkisâr-ı dil
Te'ṣîrin ehl-i derde ider mûmyâ ġalaṭ

9 Ehl-i şikem telâş-ḫᵛâr-ı vaḳt-ı ḫᵛân iken
Tedbîr-i def'-i ġâ'ile-i imtilâ ġalaṭ

10 Eylerken iḥtiyâc-ı teḳâżâ-yı meskenet
Aṣḥâb-ı faḳra dâ'iye-i kibriyâ ġalaṭ

---

367 S1,159b;S2,194b;S3,155b;Ü,137a;M,138b;A,113a
3 rızḳ :zevḳ Ü ;S2,Ü,M,A'da 4.beyit.
4 S2,Ü,M,A'da 3.beyit.
5 S2,Ü,M,A'da 6.beyit.
6 S2,Ü,M,A'da 5.beyit.

11 Destine kiminüñ kiminüñ pâyına sezâ
Destinde şeyḫ-i nâ-şude-pîrüñ 'aṣâ ġalaṭ

12 Nâ-bûde bûdı ṣarf degül muḳteżâ-yı 'aḳl
Ehl-i şu'ûra meşġale-i kimyâ ġalaṭ

13 Sa'y eyle naḳş-ı ḥikmetin idrâke Ṣâni'üñ
Bî-ṣun'-ı Ḥaḳ müşâhede-i mā-sivā ġalaṭ

14 Ol bezm-i vaṣl kim ola dâḫil nice raḳîb
Bir nüshadur ki vâḳi' olan câ-be-câ ġalaṭ

15 Ḫalḳ-ı zamân hep anda muḳîm olmaġa sezâ
Teng olduġı mebânî-i dârü'ş-şifâ ġalaṭ

16 İnsânı ḫaste-i maraż-ı ḫûlyâ ider
Nâ-puḫte ṭu'me-i hevese iştihâ ġalaṭ

17 Eylese de müsâ'ade vîrân ider dilüñ
Nev-devletân-ı 'aṣr ḳatında recâ ġalaṭ

18 Gâhî olur me'âlî mü'eddâ ḫuṣûmete
Ma'nâ-yı rîş-ḫande müşâbih riyâ ġalaṭ

19 İtmez tenezzül ehl-i nefes nâr ü pûteye
'Anḳâdur ehli yoḫsa degül kīmiyā ġalaṭ

20 Nâbî baḳılsa çeşm-i ḥaḳîḳatle 'âleme
Taḳdîrle müşâlaḥadan mâ'adâ ġalaṭ

---

19 -M,A

368

Fâ'ilâtün Fâ'ilâtün Fâ'ilâtün Fâ'ilün

1 Maṭlab-ı dünyâ içün dûnâna pest olmaḳ ġalaṭ
..... dest-i dûna zîr-dest olmak ġalaṭ

2 Dûda hem-râh olmış âsiyâb-ı nâ-şâyest içün (*)
Bu ribâṭa 'âriyetde ..... olmaḳ ġalaṭ

3 Neş'e-i câm-ı bekâ hvâhişger-i maḥmûr iken
Gerdiş-i peymâne-i..... ile mest olmak ġalaṭ

4 Beytden maḳṣûd halvet-hâne-i ma'nâ iken
Bâṭını inkârla ṣûret-perest olmaḳ ġalaṭ

5 Câm-ı dil âsûde-i zîr-i cenâḥ-ı cem' iken
Seng-i dest-i farḳ ile Nâbî şikest olmaḳ ġalaṭ

---

368 S2,195a
(*) Bu mısrada vezin aksamaktadır.

Rubâ'î XVIII (*)

Çeşme görinür raḳîbüñ eṭvârı ġalîẓ
Reftârı ġalîẓ ü ḥarf ü güftârı ġalîẓ
Terkîb-i vücûdı ser-be-ser ġılẓetdür
Çeşm ü leb ü gûş ü ser ü destârı ġalîẓ

ḤARFÜ'Ẓ-ẒÂ (*)

369

Mef'ûlü Mefâ'îlü Mefâ'îlü Fe'ûlün

1 Li'llâh ise va'ẓında eger niyyet-i vâ'iẓ
Kürsî-i semâvâta çıḳar şöhret-i vâ'iẓ

2 Cem'iyyetinüñ keşretidür vâsıṭa-i şevḳ
Dem-beste ḳalur olmasa cem'iyyet-i vâ'iẓ

3 Söz yoḳdur eger destine maḥşerde girerse
Bâlâ-yı maḥâfilde olan rif'at-i vâ'iẓ

4 Tehdîd ü 'itâb itmeyicek müstemi'ine
Geçmez 'ulüvv-i nâ'ire-i ḥiddet-i vâ'iẓ

5 Aṣḥâb-ı faẓîlet aña muḥtâc degüldür
Câhillere nâ-dânlaradur ḫıdmet-i vâ'iẓ

6 Nâfi' görinür 'âlem-i ḫâmûşdan el-ḥaḳ
İcrâ-yı riyâ itmez ise himmet-i vâ'iẓ

7 Ṣatmazsa eger ḫalḳa vazîfeyle naṣiḥat
Nâbî o zamânlar bilinür ḳıymet-i vâ'iẓ

Rubâ'î ,S1,159b;S2,195a;S3,156a;Ü,136b;M,139a;A,113b
(*)S1,S3,Ü,M,A
: Rubāī fī-ḳāfiyeti'z-zā S2
369 S1,160a;S2,195b;S3,156a;Ü,137a;M,139b;A,114a
(*)S1,S3,Ü,M,A ;S2'de başlıksız.
5 -Ü,A
6 itmez :olmaz S2,M

Rubâ'î (*)

Ben eylemeden dâ'iye-i vaṣla şürû'
Fi'l-ḥâl bulur pîş-i raḳîbânda şüyû'
Mey çıḳduġı dem ḳapandı bâb-ı tevbe
Çün ġarb ḫumından āftāb itdi ṭulû'

ḤARFÜ'L-ʿAYN (**)

370

Fâ'ilâtün Fâ'ilâtün Fâ'ilâtün Fâ'ilün

1 Ey feżâ-yı gülsitân-ı 'Adn ile ravżañ müşâ'
Ḳopdı lafẓ-ı âsitânuñdan me'âl-i irtifâ'

2 Ma'nî-i imkân mu'ayyen rütbenüñ mā-dūnına
Meslegüñ ḥaḳḳındadur mevżû'-ı ḥarf-ı imtinâ'

3 Kâse-i deryûze şeklin gösterür mihr-i münîr
Āftāb-ı 'izz ü şânuñ eylese basṭ-ı şu'â

4 Iṣṭılâḥ-ı ḳudsiyân-ı ḳurbda dergâhınuñ
Nâmı sulṭânü'l-emâkin şöhreti ḫayrü'l-biḳâ'

5 Ḫayme-i iḳbâli ḍarb it lâ-mekân ṣaḥrasına
Bir ṭınâba sâḥa-i imkânda yoḳdur ittisâ'

6 Ẓulmet-i âsâm olur ruḫsâre- pîrāy-ı 'adem
Eylese dûşîze-i 'afvüñ eger keşf-i ḳına'

7 Naḳş-ı tamġâ-yı nübüvvet anda eylerdi ẓuhûr
Olsa genc-i Ḥaḳda zâtuñdan mükerrem bir metâ'

8 Sırr-ı mescūdī-i Âdem n'olduġın ıẓhâr ider
Cebhe-i pâküñde nûr eyledükçe iltimâ'

9 Yâ Resûlallah ḳuluñ Nâbî ġarîḳ-i nâr olur
Aña keştî-bân-ı luṭfuñ eylemezse medd-i bâ'

Rubâ'î ,S1,160a;S2,195b;S3,156a;Ü,137a;M,139b;A,114a
(*)S1,S3,Ü,M,A / :Rubâ'î fî-ḳâfiyeti'l-'ayn S2
370 S1,160a;S2,196a;S3,156b;Ü,137a;M,139b;A,114a
(**)S1,S3,Ü,M,A
:İbtidâ'-ı Ġazeliyât-ı 'Ayniyye S2

371
Mef'ûlü Mefâ'îlü Mefâ'îlü Fe'ûlün

1 'Âşık ki olur bûse-i ruḫsâr ile ḳâni'
Dilber daḫı ol veche rıżâ virse ne mâni'

2 Çeşm olmasa dil düşmez idi mihnet-i 'aşḳa
Sârîdür efendisine ġavġâ-yı tevâbi'

3 'Âlemde eger gûşe-i âsâyiş olaydı
Miḥrâb ile çâk olmaz idi sîne-i câmi'

4 Her ḥarfe ser-efgendelik itse n'ola ḫâme
Erbâb-ı suḫan ekṣer olurlar mütevâżi'

5 Ümmîdüñi pâ-beste-i ye's eyleme Nâbî
İḥsân-ı Ḫudâ bir gün ider def'-i mevâni'

372
Fâ'ilâtün Fâ'ilâtün Fâ'ilâtün Fâ'ilün

1 El-vedâ' ey âṣaf-ı mümtâz-ı aḳrân el-vedâ'
El-vedâ' ey vâlî-i iḳlîm-i 'irfân el-vedâ'

2 Görmedi saña mu'âdil dîde-i baḫtı Ḥaleb
Fâżıl-ı ḫoş-ḫûy destûr-ı suḫan-dân el-vedâ'

3 Olmadı ẕât-ı şerîfüñ gibi Şehbâ'da muḳîm
Bir vezîr-i pâk-ṭab' ü pâk-dâmân el-vedâ'

4 Sendeki luṭf-ı ḫaṣâ'il sendeki ḫulḳ-ı ḥasen
Ola senden ġaynda ḥâṣâ nümâyân el-vedâ'

5 Dâd-baḫşâ-yı ri'âyet ḫayr-ḫVâh-ı maṣlaḥat
Müşfik ü ḫâṭır-nevâz-ı ehl-i a'yân el-vedâ'

---

371 S1,160b;S2,196b;S3,156b;Ü,137b;M,140a;A,115a
372 S1,160b;S2,195b;S3,156b;Ü,138a;M,140b;A,115b
5 ehl-i a'yân :ehl ü a'yân S2,M

6 Oldı âsûde zamânuñda tamâm-ı memleket
Oldı mensî ġâret ü târâc-ı 'urbân el-vedâ'

7 Eyledi tevbe fevâḥiş oldı düzdân nâ-bedîd
Ẓâhir ü bâṭından itdi ehl-i ṭuġyân el-vedâ'

8 Arż-ı Rûma bürc-i Şehbâ'dan çü taḥvîl eyledük
Ḥaḳ mübârek itsün ey ḫurşîd-i raḫşân el-vedâ'

9 Lîk ḳaldı bunda me'nûsân-ı ḫâk-ı dergehüñ
Dil-perîşân ü ḥazîn ü zâr ü giryân el-vedâ'

10 Eylemezse bir daḫı Mevlâ telâfisin naṣîb
Ḥaşre dek çıḳmaz Ḥaleb'den dâġ-ı hicrân el-vedâ'

11 Cümleden efzûn zebān-dān-ı kitâb-ı ṣoḥbetüñ
Ḳaldı Nâbî-i ḥazîn lâ-ḥavle-gûyân el-vedâ'

373

Fâ'ilâtün Fâ'ilâtün Fâ'ilâtün Fâ'ilün

1 El-vedâ' ey merdüm-i çeşm-i baṣîret el-vedâ'
El-vedâ' ey sünbül-i bâġ-ı ḥaḳîḳat el-vedâ'

2 El-vedâ' ey ḫâk-i müşgîn-i cihân-tâbuñ senüñ
Mâye-i dâġ-ı dil-i ḥûrân-ı cennet el-vedâ'

3 El-vedâ' ey ḳaṭre-i âb-ı zülâl-i zemzemüñ
Selsebîle mevc-baḫşâ-yı ḫacâlet el-vedâ'

4 El-vedâ' ey çirk-şûy-ı câme-i cürm-i 'uṣât
Gûşe-i bâmuñdaki mîz-âb-ı raḥmet el-vedâ'

5 Eyle Nâbînüñ edâ-yı ḥaccına rûz-ı cezâ
Pîşgâh-ı ḥażret-i Ḥaḳ'da şahâdet el-vedâ'

---

8 ḫurşîd-i raḫşân :ḫurşîd-i tâbân S2,M
10 naṣîb :eger S2,S3,Ü,M,A ; M,A,Ü'de 11.beyit.
373 S1,160b;S2,197a;S3,157a;Ü,137a;A,114b
2 ḫâk-i :ḫâl-i S1,S3
4 bâmuñdaki :bâbuñdaki S2

374

Fâ'ilâtün Fâ'ilâtün Fâ'ilâtün Fâ'ilün

1 El-vedâ'ey ḫâk-i râhuñ küḥl-i îmân el-vedâ'
Seng-i kûyuñ gevher-i tâc-ı Süleymân el-vedâ'

2 Pençe-i ḫurşîd-i tâbuñ şâne-i zülf-i vücûd
Ṣafvet-i nûr-ı ruḫuñ mir'ât-ı Ḳur'ân el-vedâ'

3 Gevher-i yektâ-yı beyżâ-yı vücûduñ tâ-ezel
Revnâḳ-ı ḫalvet-serâ-yı ḳurb-ı Yezdân el-vedâ'

4 Ḫıdmet-i isḳâya me'mûr olduġından devr ider
Kişṭzâr-ı şer'üñe dūlāb-ı devrân el-vedâ'

5 Küḥl gerd-i âsitânuñdan olurken vâye-gîr
Ḳande ṣarf itsün nigâhın çeşm-i ḥayrân el-vedâ'

6 Ḳâmet-i naḫl-ı ḥarîm-i âsitânuñdan cüdâ
Nice gelsün bir yire âġûş-ı müjgân el-vedâ'

7 Pîşgâhuñda olurken na're-senc-i es-selâm
Ḳande olsun bülbül-i dil zâr ü giryân el-vedâ'

8 Ḥasret-i ravżañla ey verd-i bihişt-ârâ-yı ḳurb
İtmesün mi dîde dâmânın gülistân el vedâ'

9 Şermsârum yâ Resula'llah vedâ'uñdan senüñ
Böyle olmış neyleyüm taḳdîr-i Yezdân el-vedâ'

10 Keştî-i cism-i nizârum mevc-i tûfân-ı ḳader
İtmek ister sâḥil-i hicrânda vîrân el-vedâ'

11 Dûr düşdüm âsitân-ı devletüñden ṣûretâ
Lîk ma'nâda mücâvirdür dil ü cân el-vedâ'

12 Yâ Resula'llah nigâh-ı şefḳatüñ her ḥalde
Eyle Nâbî-i ḥazîn üzre nigehbân el-vedâ'

---

374 S1,161a;S2,196a;S3,157a;Ü,136b;A,114b
2 vücûd :vücûh S2
7 na're-senc-i es-selâm :naġme-senc-i es-selâm S2,Ü,A
8 -S2,Ü,A
11 -Ü

375

Fâ'ilâtün Fâ'ilâtün Fâ'ilâtün Fâ'ilün

1 Nev-be-nev revnaḳ-pezîr-i luṭf iken gülzâr-ı ṣun'
Ġaflet itmek 'aybdür hᵛâhişger-i esrâr-ı ṣun'

2 Naḳd-i bîniş kîse-i merdümde tâ âmâdedür
Kâsid olmaz germî-i ârâyiş-i bâzâr-ı ṣun'

3 Maḥv olup çirk-i 'adem pîrâhen-i îcâddan
Birbirin ta'ḳîb ile emvâc-ı deryâ-bâr-ı ṣun'

4 Çeşm ü bînî-i ḥaḳîḳat-bîn-i ehl-i râz içün
Gül-nümâ-yı reng ü bûy-ı tâzedür destâr-ı ṣun'

5 Gösterür bir ma'nevî cünbişle biñ naḳş-ı ġarîb
Ḥayret-endûz-ı ḥıreddür ḥâme-i pergâr-ı ṣun'

6 Ṣâni' istiġnâ-fürūş-ı çār-sūy-ı nâz iken
Eyler in'âm-ı ḥarîdârân içün ıẓhâr-ı ṣun'

7 Nâbiyâ virmekdedür eżdâda reng-i ittiḥâd
Gerdiş-i ḥikmet-nümây-ı günbed-i devvâr-ı ṣun'

376

Fe'ilâtün Fe'ilâtün Fe'ilâtün Fe'ilün

1 Ne ḳadar olmış ise mezheb-i rindân vâsi'
Olsa bârî o ḳadar meşreb-i ḫûbân vâsi'

2 Sûz-ı dil-teng-i güherden güzer eyler yoḫsa
Oldı farż eyleyelüm sîne-i 'ummân vâsi'

3 Cilve vir istedügüñ deñlü semend-i nâza
Muntaẓır necmden efzûnter ü meydân vâsi'

---

375 S1,161a;S2,196a ;S3,157b;Ü,137b;M,140a;A,114b
3 ta'ḳîb ile :ta'ḳîbde S2
5 -Ü
376 S1,161b;S2,196b;S3,157b;Ü,137b;M,140a;A,115a

4 'Ârifânuñ diline vesvese itmez te'sîr
Dîv bisyâr ise dîvân-ı Süleymân vâsi'

5 Hırmen-i devlet-i gerdûna da yitse olamaz
Dîde-i mûr ḳadar dest-i le'imân vâsi'

6 Baḥrde rîk ḳadarca görinür kûh-ı kenâr
O ḳadardür bilürüz raḥmet-i Yezdân vâsi'

7 Kem ḥabâbında ola ḳubbe-i gerdûn pinhân
Nâbiyâ öyle gerek lücce-i 'irfân vâsi'

Rubâ'î (*)

Olsa ne ḳadar ehl-i dil efsürde-dimâġ
Dilden alamaz cemâle destûr-ı ferâġ
Bir çîn-i cebîne biñ cefâdan ṣoñra
Yoḳdur kütüb-i ṣer'-i maḥabbetde mesâġ

---

5 yitse : bitse S1, M , S3.
7 ola :olur S2,M,A
Rubâ'î ,S1,161b;S2,197a;S3,157b;Ü,138a;M,140b;A,115b
(*)S1,S3,Ü,M,A
:Rubâ'î fî-ḳâfiyeti'l-ġayn S2,A

HARFÜ'L-ĠAYN (*)

377

Mef'ûlü Fâ'ilâtü Mefâ'îlü Fâ'ilün

1 Oldı güşâde çeşm ü dile revzen-i ferâġ
Geldi dimâġa râyiḥa-i gülşen-i ferâġ

2 Taḥrîk-i pây-ı râh-ı emelden girân gelür
Pür-gevher-i tevekkül iken dâmen-i ferâġ

3 Kâlâ-yı kâma ḳalmadı göñülde ârzû
Oldı metâ'-ı ye's ile pür-maḫzen-i ferâġ

4 Ḥammâm-ı 'uzlete ṣoyunup girse dil n'ola
Germ oldı sûz-ı sîne ile gülḫan-ı ferâġ

5 Olsa 'aceb mi zâde-i ṭab'um füsürde-rûy
Oldı meşîme-i heves âbesten-i ferâġ

6 Min-ba'd sûz-ı sîne vü mecrâ-yı eşk-i çeşm
Ḳındil-i câna virdi żiyâ revġan-ı ferâġ

7 Nâbî feżâ-yı ṭûl-ı emelden kenâra çıḳ
Rân-ı ümîde girmiş iken tevsen-i ferâġ

---

337 S1,161b;S2,197b;S3,158b;Ü,138b;M,141a;A,116a
(*)S1,S3
:İbtidâ-ı Ġazeliyyât-ı Ġayniyye S2
6 mecrâ-yı :mihrâb-ı S2,Ü,M
7 Rân-ı :Râh-ı S2,A

378

Mefâ'ilün Fe'ilâtün Mefâ'ilün Fe'ilün

1 Cihâna itdi sirâyet o gûne dâm-ı dürûġ
Ki eyledi ġalebe ṣubḥ-ı ṣıdḳa ṣâm-ı dürûġ

2 Kelâm-ı ṣıdḳda taṣdîḳ olunmadan ḳaldı
Mesâmi'i o ḳadar itdi pür peyâm-ı dürûġ

3 Münâfaḳat o ḳadar itdi 'âleme te'sîr
Ki oldı hep alınup virilen selâm-ı dürûġ

4 Ṣalâḥ u ṣıdḳ u sedâduñ elinden aldı yirin
Şühûd-ı zûr u maḳâl-i ḥiyel kelâm-ı dürûġ

5 Ḥaḳîr ḳaldı ṣadâḳat faḳîr düşdi ṣalâḥ
Cihânı kevkebe başdurdı iḥtişâm-ı dürûġ

6 O deñlü teşne iken rûzedâr-ı taḥḳîḳa
Virür mi ṣu dem-i iftârda ṣıyâm-ı dürûġ

7 'Aceb meşîme-i âġûş-ı ḥaşrden bilsek
Ne ṣûret üzre ṭoġar nuṭfe-i ḥarâm-ı dürûġ

8 Dürûġ iken o ḳadar buldı şöhret ey Nâbî
Ki girdi ṣûret-i ṣıdḳa güm oldı nâm-ı dürûġ

Rubâ'î (*)

Her kim ki bulur faẓl ü ma'ârifle şeref
Eyler anı çerḫ-i tîr-endûha hedef
Eyler sitem-i erre girîbânını çâk
Rûşen-dil ü dür-perver iken ṭab'-ı ṣadef

---

378 S1,162a;S2,197b;S3,158a;Ü,138a;M,140b;A,115b
3 alınup virilen :virilüp alınan S2,M
5 -Ü

Rubâ'î ,S1,162a;S2,198a;S3,158a;Ü,138b;M,141a;A,116a
(*)S1,S3,Ü,M,A
:Rubâ'î fî-ḳâfiyeti'l-fâ S2

ḤARFÜ'L-FÂ (*)

379

Mef'ûlü Mefâ'îlü Mefâ'îlü Fe'ûlün

1 Girmekde neden ḥâṭır-ı 'uṣṣâḳa tevaḳḳuf
Ey tîr-i cefâ ḥâne senüñdür ne tekellüf

2 Ḥâṣâ ki ḥayâlüñ var iken eyleye ġayrî
Fermânkede-i ḥıṭṭa-i ḥâṭırda taṣarruf

3 Hem bülbüle hem baña dü-rûluḳlar idersin
Bilmem nice bir ey gül-i ra'nâ bu taṣarruf

4 Dil-beste-i iḥsân-ı Ḥaḳ ol terk-i telâş it
Ḳalbümi 'aṭâyâ-yı İlâhîde taḥallüf

5 Îmâ çıḳar a'mâlle 'aceb itmege Nâbî
Her kim ki ider fevt-i ta'allümde te'essüf

380

Fe'ilâtün Fe'ilâtün Fe'ilâtün Fe'ilün

1 Görinürse ne ḳadar çeşmüme dildâr laṭîf
Andan efzûn görinür çihre-i aġyâr keşîf

2 Rûz-ı hicre ne ḳadar tîre dimek lâyıḳ ise
Şâm-ı vaṣla o ḳadar dinse sezâ şâm-ı şerîf

3 Eyledi şevḳ-i miyân ü beden-i sîmîni
Âb-ı fevvâre-ṣıfat eşkümi bârîk ü naḥîf

---

379 S1,162a;S2,198a;S3,158a;Ü,138b;M,141b;A,116b
(*)S1,S3,Ü,M,A
:İbtidâ-ı Ġazeliyât-ı Fâ'iyye S2
5 ta'allümde :ta'ammülde S1,Ü,M
380 S1,162a;S2,198a;S3,158b;Ü,138b;M,141a;A,116a
3 Âb-ı fevvâre-ṣıfat :Âb-ı fevvâre gibi S2,Ü,M,A

4 Ḥamldan sâyesini 'âciz olur gāv-ı zemîn
Olunursa ne ḳadar kâr-ı günâhum taḫfîf

5 Bûsegâh-ı ḳalem ü secdegeh-i râz olamaz
Nâbiyâ olmayıcaḳ dâmen-i eş'âr laṭîf

381
Mef'ûlü Mefâ'îlü Mefâ'îlü Fe'ûlün

1 Teşrîfden eylerse eger yâr taḫallüf
Feryâddan itmez dil-i bîmâr taḫallüf

2 Merkezde eger bir ḳademi ṣâbit olursa
İtmez ḳadem-i dîger-i pergâr taḫallüf

3 Urdukça beḳâ nakşını te'ṣîr ü te'eṣṣür
Bu mezra'adan eylemez âṣâr taḫallüf

4 Mâdâm bu bâġ içre virür mîve-i tâze
İtmez nasaḳ-ı gerdiş-i edvâr taḫallüf

5 Âmîḫtedür birbirine nîk ü bed-i kevn
Gül eylemese eyleyemez ḫâr taḫallüf

6 Tâ bâr-güşâ olmayıcaḳ ḥaşrda itmez
Birbirine bu ḳâfile-i çâr taḫallüf

7 Bu 'aṣr-ı kec-âyîn ü kec-âmûzda Nâbî
İnkâr teṣebbüt ider iḳrâr taḫallüf

---

4 Ḥamelden :Çekmeden S2 // kâr-ı : bâr-ı Ü,M,A
5 Laṭîf :Naẓîf S2,M,A
381 S1,162b;S2,198a;S3,158b;Ü,138b;M,141b;A,116b
3 S2,Ü,M,A'da 4.beyit.
4 S2,Ü,M,A'da 3.beyit.

Rubâ'î (*)

Girmez ele kâm nâ-ümîd olmayıcaḳ
Esbâb-ı ümîd nâ-bedîd olmayıcaḳ
Gelmez gibi nev-'arûs-ı kâm aġûşa
Ben çeşm-sefîd o mû-sefîd olmayıcaḳ

ḤARFÜ'L-ḲÂF (*)

382
Mef'ûlü Fâ'ilâtü Mefâ'îlü Fâ'ilün

1 Ol lezzet-i viṣâle ki yârüñ rıżâsı yoḳ
Bîhûde ḥ^vâhiş eylemenüñ iḳtiżâsı yoḳ

2 Bî-mâye müşteriyüz o kâlâ-yı kâma kim
Bâzâr-ı kâ'inâtda aṣlâ behâsı yoḳ

3 Bir baḥr-ı ġamda urmadayuz dest ü pây kim
Keştîsi yoḳ kenâresi yoḳ nâ-ḫudâsı yoḳ

4 Çeşm-i 'inâyet umma o ṣûret-fürûşdan
Kim kendi çeşmine çekecek tûtyâsı yoḳ

5 Ümmîd-i himmet eyler iseñ andan eyle kim
Ḫâk-i siyâha basṭ idecek bûriyâsı yoḳ

6 Peymâne olmaduḳça leb-i yâre bûse-dâd
Ṣahbâya bî-nemek dinilürse ḫaṭâsı yoḳ

7 Rāhında ḫāklūk sebeb-i vuṣlat olduġı
Bir şarṭ-ı ḫuşkdur gider ammâ cezâsı yoḳ

8 Kevn ü fesâduñ anladum îrâd ü maṣrafın
Dil-ḫ^vâhda müżâyaḳadan mâ'adâsı yoḳ

9 Gelmez ḥuṣûle maṣlaḥat-ı vaṣl Nâbiyâ
Teklîf-i rişvet eyleyecek keṯḫüdâsı yoḳ

Rubâ'î ,S1,162b;S2,198b;S3,198b;Ü,139a;M,141b;A,116b
(*)S1,S3,Ü,M,A / :Rubâ'î fî-ḳāfiyeti'l-ḳāf S2
382 S1,162b;S2,200b;S3,159a;Ü,138b;M,143b;A,117a
(*)S1,S3,Ü,M,A
:İbtidâ'-ı Ġazeliyâtü'l-Ḳâfiyye S2
2 aṣlâ :ḳat'â S2,M

383

Fe'ilâtün Fe'ilâtün Fe'ilâtün Fe'ilün

1 Ḳanı âvâze-i şöhretle cihân-gîr olmaḳ
Ḳanı peyġûle-i 'uzletde dehân-gîr olmaḳ

2 Zevḳi var cilve-i yekrân-ı ġurûruñ ammâ
Olmasa pençe-i idbâr-ı 'inân-gîr olmaḳ

3 Ücrete gitmede kesb itdügümüz naḳd-i nefîs
Sehv imiş sûḳ-ı ta'ayyünde dükân-gîr olmaḳ

4 İstimâ' eylemeden ġayri fiġânın hedefüñ
Ne netîce virür âyâ ki kemân-gîr olmaḳ

5 Ḥile-i nefsini idrâk idene ey Nâbî
Ḳayddur ġurfe-i himmetde zebân-gîr olmaḳ

384

Mef'ûlü Mefâ'îlü Mefâ'îlü Fe'ûlün

1 Âsân idi vâ-reste-i âzâr-ı ġam olmaḳ
El virse şikâyetger-i dîvân-ı Cem olmaḳ

2 Ser-menzil-i maḳṣûdı bulur tîr-i murâduñ
Câ'izse eger dest-i edânîde ham olmaḳ

3 Ser tâbe-ḳadem ḳaṭ'a fedâ eyle vücûduñ
İsterseñ eger yârüñ elinde ḳalem olmaḳ

4 Yûsuf gibi envâ'ı mihen çekmege muhtâc
Âsân degül ihvâna velîyü'n-ni'am olmaḳ

---

383 S1,163a;S2,201a;S3,159a;Ü,139a;M,143b;A,119a
5 ġurfe-i :ġazve-i S2,Ü,M,A

384 S1,163a;S2,201a;S3,159a;Ü,139a;M,144a;A,117a

5 Zâtuñda fürû-mâyeligüñ ḫalḳ bilürken
Bî-fâ'idedür rif'at ile muḥteşem olmaḳ

6 Ḥamyâze-keşân ġurre-i şevvāli görince
Ümmîd idemem tevbede ṣâbit-ḳadem olmaḳ

7 Nâbî ṭoyamam leẕẕetine ḥ^{v}ân-ı ḥayâtuñ
Olmasa ṣonı telh-dimâġ-ı 'adem olmaḳ

385

Mefâ'ilün Fe'ilâtün Mefâ'ilün Fe'ilün

1 O kimse kim ṣuver-i 'âleme sitâyişi yoḳ
Muṣavvirüñ hünerin derke çeşm-i dânişi yoḳ

2 Luġaz didükleri şeh-beyt-i la'l-i cânândur
Ki zîr-i perdede ma'nâsı çoḳ güşâyişi yoḳ

3 Bizüm o mâh ile peyvend-i irtibâṭumuzuñ
Miṣâl-i mâh-ı felek kâhiş ü fezâyişi yoḳ

4 Cihân-ı köhne 'abeṣ itmesün ḫod-ârâlıḳ
Ki pîş-i dîde-i 'âlî-naẓarda ḥ^{v}âhişi yoḳ

5 Bu kâr-ḫânede Nâbî peyâm-ı müjde-i vaṣl
Metâ'-ı tâzedür ammâ velî nümâyışı yoḳ

---

385 S1,163a;S2,198b;S3,159b;Ü,140a;M,141b;A,118a
3 mâh-ı felek :mihr-i felek S2,M,A

386

Mefâ'îlün Mefâ'îlün Mefâ'îlün Mefâ'îlün

1 Ne hoşdur mîve-çîn-i şâhsâr-ı iştiyâḳ olmaḳ
Ne müşkildür leked-hvâr-ı nigehbân-ı firâḳ olmaḳ

2 İderler kûhveş keştîleri bir lafẓ ile taḥrîk
Ne hoşdur bir suhanda yek-zebân-ı ittifâḳ olmaḳ

3 Hüner bir ḥâṭır-ı virânı ta'mîr itmedür yohsa
Degüldür âdemiyyet naḳş-perdâz-ı revâḳ olmaḳ

4 O deñlü var ki yoḳdur 'ârıż-ı iḳbâlinüñ ânı
Egerçi devlete mâni' degüldür bî-mezâḳ olmaḳ

5 Hüner mânend-i pül bâre taḥammül itmedür yohsa
Degüldür çoḳ hüner bâlâ-yı miḥrâb üzre ṭâḳ olmaḳ

6 Hünerdür Nâbiyâ ebnâ-yı 'aşruñ i'tiḳâdında
Riyâż-ı ülfete çirk-âbe-efşân-ı nifâḳ olmaḳ

387

Mef'ûlü Mefâ'îlü Mefâ'îlü Fe'ûlün

1 Bilmem ki bu bâzâr-ı cihânuñ nesin alduḳ
Hep bundadur esbâb-ı fenânuñ nesin alduḳ

2 Dullâb gibi alduġumuz virmedeyüz hep
Bu bâġçe-i rû be-hazânuñ nesin alduḳ

3 Aldanmadayuz mülk şanup dâr-ı fenâyı
Pes-mânde bu vîrâne binânuñ nesin alduḳ

4 Enfâsı bile 'âriyyetidür bize ḳalmaz
Defterli bu ma'dûd-ı hevânuñ nesin alduḳ

---

386 S1,163b;S2,199b;S3,159a;Ü,139a;M,144a;A,118a
4 -A
5 S2,Ü'de 6.beyit.
6 S2,Ü'de 5.beyit.
387 S1,163b;S2,199a;S3,159b;Ü,139b;M,142b;A,117b
1 cihânuñ :fenânuñ S1,S3
3 vîrâne binânuñ :vîrânenüñ âyâ S2,M

5 Çün ḳâ'idedür aṣlına râci' olur eşyâ
Bu nîstî-i hest-nümânuñ nesin alduḳ

6 Bir müddet idüp perdede bâzî-i mecâzi
Bu şu'bede-i hûş-rübânuñ nesin alduḳ

7 Ser-maye-i cân oldı revân küncine Nâbî
Bilmem arada sûd u ziyânuñ nesin alduḳ

388
Mef'ûlü Fâ'ilâtü Mefâ'îlü Fâ'ilün

1 Her ḫûb-rû ki 'âṣıḳa luṭf-ı viṣâli yoḳ
Bir nüṣḫadur ki ḫaṭṭı ḫoş ammâ me'âli yoḳ

2 Bilmem berât-ı vaṣlı kime ḥükm ider ḳażâ
Bu manṣıbuñ mülâzımı çoḳ infiṣâli yoḳ

3 Ey mihr-i meh-sitâre seni reh-güẕârda
Aḫter güẕeşt dirse görenler vebâli yoḳ

4 Gülzâr-ı ḥüsni gerçi leṭâfetde bî-bedel
Ammâ hevâsınuñ o ḳadar i'tidâli yoḳ

5 Çoḳ da açılma eyle ḥaẕer rûzgârdan
Ḥammâm-ı çerḫ köhnelemiş püşt-māli yoḳ

6 Hîç ṣorma kim ṭabîbüñ elinden neler çeker
Ammâ beyâna ḫaste-i 'aşḳuñ mecâli yoḳ

7 Zühhâdüñ itdügi da'avāt-ı ṭama'-me'âl
Şâyeste-i ḳabûl olacaḳ iḥtimâli yoḳ

8 Cevr-i zamâneden gilemend olma Nâbiyâ
Ḳangı celâl var 'aḳabinde cemâli yoḳ

---

388 S1,163b;S2,199a;S3,160a;Ü,139b;M,142b;A,117a
1 Her : Bir A

389

Mef'ûlü Fâ'ilâtü Mefâ'îlü Fâ'ilün

1 Ol kimsenüñ ki nüsḫa-i ṣun'a şühûdı yoḳ
Pâ-bestedür me'âric-i aṣla ṣu'ûdı yoḳ

2 Âyîne-i 'ademde nuḳûş-ı mükevvenât
Ṣûret-ṣıfat nümûdı var ammâ ki bûdı yoḳ

3 Tedḳîḳ olunsa ġıbṭa vü reşke degül sezâ
Ol devletüñ ki dâ'iresinde ḫasûdı yoḳ

4 Beñzer dıraḫt o tâcire kim nev-bahârda
Her nev'den metâ'ı var ammâ nüḳûdı yoḳ

5 Dîvân-ı ḥaşrda bulur ancaḳ nizâ'ı faṣl
Evḳâf-ı 'aşḳ ü ḫaṣṣ-ı cemâlüñ ḥudûdı yoḳ

6 Ḫuddâm-ı sâde-rûy-ı ḫoş-endâm gibi serv
Şevḳ-i ḳıyâm ḫıdmete beste ḳu'ûdı yoḳ

7 Ḥasret-keş-i dehânı iken ḫalḳ-ı kâ'inât
Ammâ o şâh-ı ḥüsn yanında vücûdı yoḳ

8 Hîç dûdmân-ı meykededen ġayrı Nâbiyâ
Bezm-i cihânda var mı bir âteş ki dûdı yoḳ

390

Fe'ilâtün Fe'ilâtün Fe'ilâtün Fe'ilün

1 Neyleyüm sâġarı zîb-i kef-i yâr olmayıcaḳ
Kim baḳar âyîneye âyînedâr olmayıcaḳ

2 Geçmedi ḫâne-i dildârı ṭolaşmakdan dil
Ḫaṭ gelüp dâmen-i endîşeye ḫâr olmayıcaḳ

3 'Ayş mümkin mi bu mihnetkede-i 'âlemde
Ḳadeḥ-i bâde gibi elde müdâr olmayıcaḳ

---

389 S1,164a;S2,201a;S3,160a;Ü,140b;M,144a;A,119a
7 iken :bütün S2 ;M'de bu kelime eksik.
390 S1,164a;S2,200a;S3,160a;Ü,140a;M,143a;A,117b

4 Ne çıḳar kûyını geşt eylemeden şâm u seher
O ḳamer-ṭal'at ile yolda düçâr olmayıcaḳ

5 İstemez cenneti rindân-ı ḳadeh-keş Nâbî
Cilve-i keştî ile seyr-i ḥiṣâr olmayıcaḳ

391
Mefâ'îlün Mefâ'îlün Mefâ'îlün Mefâ'îlün

1 O şûḫuñ gösterür leb-teşne-i ḥarf-i niyâz olmaḳ
Dü-çeşm-i mest-i ḫ^vâb-âlûdı müjgân-pûş-ı nâz olmaḳ

2 Yine sulṭânuma şâyestedür ebnâ-yı nev' üzre
Taḳaddüm eyleyüp 'ünvân-ṭırâz-ı imtiyâz olmaḳ

3 Baḳılmaz mihre ammâ mâh ḳablâdur temâşâya
Baña noḳṣân degül âşüfte-i ḥüsn-i mecâz olmaḳ

4 Niçün dil-gîr olursun keşret-i çeşm-i temâşâdan
Saña lâzım mıdur tâ böyle şûḫ-ı çeşm-bâz olmaḳ

5 Olur feyż-i tevâżu'la dıraḫt-ı pest bâr-âver
Ḳomışdur mîveden maḥrûm servi ser-firâz olmaḳ

6 Geçürdük devlet-i eyyâm-ı ḥüsni bilmedük gitdi
Ki ârâyiş virür şân-ı cemâle dil-nevâz olmaḳ

7 Felek arturma geçdük 'illetin bîmâr-ı hicrânuñ
Elüñden çünki gelmez derd-i 'aşḳa çâre-sâz olmaḳ

8 Deger mi çend rûze sünbülüñ iḳbâline Nâbî
Esîr-i gûşe-i zindânda bûy-ı piyâz olmaḳ

---

391 S1,164a;S2,198b;S3,160b;Ü,139a;M,142a;A,116b
8 bûy-ı piyâz :tûy-ı piyâz S2,Ü,M,A

392

Mef'ûlü Fâ'ilâtü Mefâ'îlü Fâ'ilün

1 İtdüm egerçi ol gül ile âşinâlıcuḳ
Şemm eyledüm velîk birâz bî-vefâlıcuḳ

2 İtmez zekat-ı ḥüsnini ol mâh-rû dirîġ
Kûyında irtikâb olınursa gedâlıcuḳ

3 Eylerse heft câmesini pâre pâre çerḫ
Girmez gedâ-yı 'aşḳ eline bir 'abâlıcuḳ

4 Esbâb-ı 'izz ü câh ile tebdîl cehldür
Sermâye-i selâmet iken bî-nevâlıcuḳ

5 Ol mûmiyân ü serv-ḳad ü ḫaṭ ne-rüsteye
İnkâr olınmaz ince uzun mübtelâlıcuḳ

6 Ḥamyâze-rîz-i ḥasret iken ḫoş gelür baña
Ṣatmaḳ nevâl-i vuṣlata bî-iştihâlıcuḳ

7 Esbâb-ı i'tibâruñı âmâde bil hemân
Câ'iz olursa sâḫtece pârsâlıcuḳ

8 'Âlemde dil mi ḳordı kebâb-ı ġam itmedük
Girse eline ġayrinüñ ol dil-rübâlıcuḳ

9 Ol âftâb-ı ḥüsne hücûm-ı raḳîbden
Derd-i derûnı dökmege yoḳ bir aralıcuḳ

10 Râḥat murâd iden ḳulına Ḥaḳḳ naṣîb ider
Eblehlicük ḥâlîmlicük bî-riyâlıcuḳ

11 Nâbî ne deñlü mâni'-i rızḳ olsa da baña
Müşkilter-i umûr gelür bî-ḥayâlıcuk

---

392 S1,164b;S2,200b;S3,160b;Ü,140a;M,143a;A,118b
1 İtdüm egerçi ol gül ile :İtdüm o ġonce ile biraz âşinâlıcuḳ Ü
2 mâh-rû :mâh-ı nev S1
4 tebdîl :tedbîr S2

393

Mef'ûlü Fâ'ilâtü Mefâ'îlü Fâ'ilün

1 Bir kerre iltifâtuñ ile ḫurrem olmaduḳ
Bîgâne deñlü ṣoḥbetüñe maḥrem olmaduḳ

2 Bilmem bizi gözüñle niçün yersin ey felek
Bu gülsitâna düşdük ise şebnem olmaduḳ

3 Ḥarf-i vefâ nüvişte-i levḥ-i cebîn iken
Engüşt-i i'tibâra sezâ ḫatem olmaduḳ

4 Eṭvârumuz müsellem-i erbâb-ı ṭab' iken
Cânâ senüñ yanuñda hemân Âdem olmaduḳ

5 Nâbî-i ḫaste-dilde girîbân mı var meger
Cevrüñle çâk-ḫurde-i dest-i ġam olmaduḳ

394

Mefâ'îlün Mefâ'îlün Mefâ'îlün Mefâ'îlün

1 Derûnumda keder var ye's ü ümmîde liyâḳat yoḳ
Viṣâle ḳâbiliyyet miḥnet-i hicrâna ṭâḳat yoḳ

2 Sebeb hep bendeki bu vaż'-ı bî-ṣabrānedür yoḫsa
O şûḫuñ ḳaṭ'-ı çeşm-i iltifâtında ḳabâḥat yoḳ

3 Ruḫın devr-i ḫaṭında ser-tırâşe oḫşadur yoḫsa
Hele ol tünd-ḫûda şimdilik öyle 'alâmet yoḳ

4 Ẓuhûr eylerse bundan ṣoñra bilmem yoḫsa 'uṣṣâḳuñ
Ser-encâmında bir nâ-gûş-zed tâze ḥikâyet yoḳ

5 Ḥaḳîḳî şanma her seyr itdügüñ perhîzkārānı
Fesâde derdmendüñ neylesün destinde âlet yoḳ

---

393 S1,164b;S2,200a;S3,160b;Ü,140a;M,143a;A,118a
3 iken :ise S1,S3
4 erbâb-ı ṭab' :ebnâ-yı cins S2,Ü,M,A

394 S1,164b;S2,199b;S3,161a;Ü,139b;M,142b;A,118a

T.C. YÜKSEKÖĞRETİM KURULU
DOKÜMANTASYON MERKEZİ

6 Yapılmış ḥażır olmış senden evvel cümlenüñ kârı
Senüñ tedbîrüñe ey çerḫ zaḥmet çekme ḥâcet yoḳ

7 İdenler ne cesâretle iderler ilticâ bilsem
Esâsında binâ-yı 'izz ü iḳbâlüñ metânet yoḳ

8 Ser-â-pâ çeşm-i 'ibretden geçürdüm nüsḫa-i dehri
İçinde ma'nî-i ârâma dâ'ir bir 'ibâret yoḳ

9 Cihânuñ zîr ü bâlâsın tefeḫḫuş eyledüm Nâbî
Tevekkül kişverinden ġayri yirde istirâḥat yoḳ

395

Mef'ûlü Mefâ'îlü Mefâ'îlü Fe'ûlün

1 Bir devlet içün çerḫe temennâdan uşanduḳ
Bir vaṣl içün aġyâra müdârâdan uşanduḳ

2 Hicrân çekerek zevḳ-i mülâḳâtı unutduḳ
Maḫmûr olarak leẕẕet-i ṣahbâdan uşanduḳ

3 Düşdük ḳatı çoḳdan heves-i vuṣlata ammâ
Ol dâ'iye-i daġdaġa-fermâdan usanduḳ

4 Dil ġamla daḫı dest ü girîbândan uşanmaz
Bir yâr içün aġyâr ile ġavġâdan usanduḳ

5 Nâbî ile ol âfetüñ aḥvâlini naḳl it
Efsâne-i Mecnûn ile Leylâ'dan usanduḳ

---

395 S1,165a;S2,199b;S3,161a;Ü,139b;M,142b;A,117b
3 vuṣlata :devlete S2,M
4 Bir : Biz A
5 aḥvâlini naḳl it :it ḥâlini taḳrîr S2

396

Müstef'ilâtün Müstef'ilâtün

1 Ḳış mevsiminde bulmazsa ḳarsaḳ
Mur'aş gibi ten ditrerdi ṣaḳ ṣaḳ

2 Ṣaff-ı raḳîbe ṣunmaḳ ḳolaydı
Kûyına yârüñ ḥançerle varsaḳ

3 Dest-i cefâdan feryâda gelsek
Zaḥm-ı cigerden bar bar bağırsaḳ

4 Dest-i ṭaleble gelmez şikâre
Ol murġ-ı vaḥşı biñ kez oḳursaḳ

5 Bir dâne virmez dihkân-ı gerdûn
Her dâne içün biñ dâm ḳursaḳ

6 Faṣl-ı bahâruñ zevḳini sürsek
Gülzâra fâ'iḳ ṣu gibi aḳsaḳ

7 Yârüñ elinden ṣahbâyı Nâbî
Zehr olsa içsek şişsek ḳabarsaḳ

---

396 S1,165a;S2,201b;S3,161a;A,118b
2 S2'de 3.beyit.
3 -A ; S2'de 2.beyit.
4 -A ; S2'de 5.beyit.
5 -A ; S2'de 4.beyit.
6 zevḳini sürsek:seyrini itsek A
7 S1,S3'te 6.beyit.

397

Fâ'ilâtün Fâ'ilâtün Fâ'ilâtün Fâ'ilün

1 Ḫâṭıruñ âlâyiş-i ekvâna isti'dâdı yoḳ
Rind-i bî-ḳayduñ ser ü sâmâna isti'dâdı yoḳ

2 Naẓre-i güstâḫ-ı âzâr ile .....
Sâ'il-i bed-ḫᵛâhınuñ iḥsâna isti'dâdı yoḳ

3 Eyleme ṭâli'den evżâ'-ı mülâyete ümîd
Ol siyeh-dil kâfirüñ îmâna isti'dâdı yoḳ

4 Ṣabrdur suġrâ-yı cân-fersâ-yı hicrüñ çâresi
Renc-i 'aşḳuñ ġayri bir dermâna isti'dâdı yoḳ

5 Hîç fedâ olmaḳ ümîdin itmesün kâfir raḳîb
Ḫûküñ meşhûrdur ḳurbâna isti'dâdı yoḳ

6 Nûr-ı ḥüsnüñ 'âşıḳı bir gûne bî-tâb itdi kim
Sâyeâsâ ba'd-ez-în hicrâna isti'dâdı yoḳ

7 Tevbe lafẓın leb-güẕâr itmek ne mümkin Nâbiyâ
'İffetinden itme ẓan 'iṣyâna isti'dâdı yoḳ

Rubâ'î (*)

Âṯârını şerḥden vücûd ü 'ademüñ
Çâk oldı dehânı leẕẕetinden ḳalemüñ
Mânende-i gencîne-i dil genc-i devât
Gencîne-i ġaybıdur ḥurûf ü raḳamuñ

---

397 S2,199a(derkenar)

Rubâ'î ,S1,165b;S2,201b;S3,161b;Ü,140b;M,144b
:Rubâ'î fî-ḳâfiyeti'l-kâf S2
(*) S2 ve M'de bu rubâ'înin yerine rubâ'îler kısmındaki 105.rubâ'î ,A'da ise 106.rubâ'î yazılmıştır.

ḤARFÜ'L-KÂF

398

Mef'ûlü Fâ'ilâtü Mefâ'îlü Fâ'ilün

1 Bilmezse her ne deñlü emân çûpı mektebüñ
Leb-teşne pây-bûsına ṭıfl-ı mü'eddebüñ

2 Nev'-i beşerde ẓâhir olur ḥüsn-i ḫaṭṭ u ḫâl
Muṣḥafdadur cemâli süṭûr-ı mu'arrebüñ

3 Âlâyiş-i 'anâṣır-ı terkîb-i kâ'inât
Raḥmetdür iḫtilâfı gibi çâr meẕhebüñ

4 Bir gûşesinde eylesün a'dâ daḫı çerâ
Memnûnuyuz farâḫî-i ṣaḥrâ-yı meşrebüñ

5 Peykân-ı tîr gibi olur gâh zaḫm-zen
Nevk-i ḳalemde ḳaṭre-i saḫti mürekkebüñ

6 Ḫubânuñ iltifâtı zamân-ı ḫaṭındadur
Ümmîdvârıyuz o du'â-yı mücerrebüñ

7 Reng-i 'adem vücûdla Nâbî be-hem yürür
Mümkin degül müfâreḳatı rûzdan şebüñ

---

398 S1,165b;S2,206a;S3,161b;Ü,142b;M,150a;A,126a
1 pây-bûsına :bûs-ı pâyına S2,Ü,M,A
4 çerâ :ḳarâr S1
6 2.mısra S2'de silinmiş.

399
Mef'ûlü Fâ'ilâtü Mefâ'îlü Fâ'ilün

1 Her bâġ-ı dil-güşâda ki nâ-yâb ola ġamuñ
Firdevs olursa başına teng olur âdemüñ

2 Küno-i ferâġuñ añlamayanlar şafâsını
Devlet ḳomışlar adını ġavġa-yı 'âlemüñ

3 Her şûḫı gördügince olan dâġ-ı sûz-ı şevḳ
Hîç girmesün günâhına bî-çâre merhemüñ

4 'Âlemde ġayrı muḫteri'-i zevḳ yoḳ mıdur
Tâ key çekerler adını bir câm içün Cemüñ

5 'İsî-misâl olurdı hem-âġûş-ı âftâb
Nâbî naẓîri olsa leṭâfetde şebnemüñ

400
Mef'ûlü Fâ'ilâtü Mefâ'îlü Fâ'ilün

1 Çoḳdan şikeste eyler idük târ-ı ni'metüñ
Olsa taṣarrufuñda eger sâzı devletüñ

2 Evvelki günde eyler idük ḫırmenüñ hebâ
Şükr eyle kim elüñde degüldür irâdetüñ

3 Bir zerre yoḳ bu kârgeh-i şun'da 'abes
Vâbestedür biribirine çerḫi sâ'atüñ

4 Dervâze-i gelüñña dökerler keşân keşân
Merbûṭdur selâsil-i enfâsa ḳısmetüñ

---

399 S1,165b;S2,210b;S3,161b;Ü,146b;M,152a;A,124a
2 ferâġuñ : şafânuñ Ü

400 S1,165b;S2,207a;S3,162a;Ü,144a;M,150b;A,127a
2 günde :günden S2,Ü,M,A

5 Bî-çâre destmâllere çâr-mîḫ-i cevr
Taḫṣîline muḳaddemedür cîb-i raġbetüñ

6 Zer-şemselerle cild-i zer-efşân ile felek
Evrâḳıdur kitâb-ı debistân-ı ḥikmetüñ

7 Yârüñ tamâm gelmege ḳadd-ı ḳabûlına
Endâzesidür âh metâ'-ı maḥabbetüñ

8 Câ'iz ki zer-perestlere ola 'özr-ḫᵛâh
Zer kisve ile cilvesi mîzâb-ı raḥmetün

9 Nîk ü bed-i cihânı bilür vâżı'-ı ḥakîm
Nâbî senüñ kelâm-ı fużûlî ne ḥâcetüñ

401

Fe'ilâtün Fe'ilâtün Fe'ilâtün Fe'ilün

1 Şanma kim żâyi' olur ḫıdmeti feryâd-resüñ
Reh-zene ḳâfileden luṭfı füzûndur ceresüñ

2 Almasa murġ-ı esîr olmaz idi naġme-serâ
Bûy-ı ümmîd-i rehâ raḫnelerinden ḳafesüñ

3 Pest yirlerde ider añlamayan fersûde
Nerdübân olduġını ḳaṣr-ı bihişte nefesüñ

4 Gösterür cilve-i nev-der-nev-i gûn-â-gûnı
Ṭab'ı hem-reng-i bahâr olduġını nev-hevesüñ

5 Ḳo ḳorursa ḳorusun mezra'a-i âmâlüñ
Tek hemân dökme yire âb-ı ruḫın mültemesüñ

6 Farḳı yoḳ va'deye bu 'aṣrda dil-besteligüñ
Üstine vaż'-ı esâs eylemeden ḫâr u ḫasuñ

---

401 S1,166a;S2,208a;S3,162a;Ü,141a;M,151b;A,119b

7 O bizüm bârumuzı çekmededür yolda n'ola
Bâr-ı âb u 'alefin biz dahı çeksek feresüñ

8 Degülem zîr-i felekde o ḳadar ser-geşte
Ki bulam farḳını idrâke maḥal pîş ü pesüñ

9 Luṭf uman 'aṣr fürû-mâyelerinden Nâbî
Sâye ümmîdin ider bâl ü perinden mekesüñ

402
Fe'ilâtün Fe'ilâtün Fe'ilâtün Fe'ilün

1 İtse düzdîde-tebessüm lebi ol ġonca-femüñ
Mûm-ı mühri bozulur kîse-i genc-i 'ademüñ

2 Cünbiş-i ġamze-i bî-raḥmını taḥrîr idemem
Ḫûn-ı ma'nâ dökilür fâşılasından raḳamuñ

3 Zâ'il olmaz yem-i dilden ḫas ü ḫâşâk-ı şükûk
Dönse de fırṭına-i ḳâsıma mevci ḳasemüñ

4 Ḳandan olurdı şafâ nâ'il-i şân olmasa ġam
Gerden-i zevḳ ü şafâda ḳatı çoḳ ḥaḳḳı ġamuñ

5 Gül-i pür-ḫâr o serdâr-ı ser-âmeddür kim
Kendü ḫoş-ḫuter iken vaż'ı çekilmez ḫıdemüñ

6 Dâmen-i mâh-ruḫândan dökilen gerd ü ġubâr
Tûtiyâdur naẓar-ı şevḳine naḳş-ı ḳademüñ

7 Tâze bir ma'nî-i nâ-güfte ẓuhûr itmeyicek
Ḳıyamam âb-ı ruḫın dökmege Nâbî ḳalemüñ

---

402 S1,166a;S2,214a;S3,162b;M,145a;A,122b
3 dönse de :dönse ger S2, dolansa da M,A

T.C. YÜKSEKÖĞRETİM KURULU
DOKÜMANTASYON MERKEZİ

403

Fe'ilâtün Fe'ilâtün Fe'ilâtün Fe'ilün

1 Kesme ey ebr-i kerem riştesini âblaruñ
Belki ratḳ eyleyesin faṭḳını mîz-âblaruñ

2 Vaṣl şebde yaḳışur rûzde yoḳdur ḥüsni
İki mıṣrâ'ı hem-âġûş olıcaḳ bâblaruñ

3 Ehl-i ṭûl-ı emelüñ pîş-rev olmaz kârı
Ḳahḳarı cünbişi şâhid buña mû-tâblaruñ

4 Reng-i hestîden eger yoḳ 'adem-i şarfa şebih
Göremem lezzetini vāḳı'asuz ḥ^vâblaruñ

5 Zîr ü bâlâdan ider nüsḫa-i kevni taṣvîr
Mevḳi'in ṣanma 'abeṯ noḳṭavü i'râblaruñ

6 Bilmeyen oḳuduġı fâtiḥanuñ ma'nâsın
Ṭokunur ḫâṭır-ı sengînine miḥrâblaruñ

7 Kâviş ehli ider idrâk zemîn-i şi'ri
Nâbiyâ ḳadrini bu ma'nî-i nâ-yâblaruñ

---

403 S1,166b;S2,214b;S3,162b;M,149a;A,120a
2 bu ḳadar ḥüsni :yoḳdur ḥüsni M,A

404

Mefâ'îlün Mefâ'îlün Mefâ'îlün Mefâ'îlün

1 Ṣafâdur sîneye bir dil-ber-i mevzûn ü ra'nâ çek
O girmezse ele âġûş-ı beyte tâze ma'nâ çek

2 Bu seng-i ṭa'n ü derd-i ser göñül hep kendi kesbüñdür
Ne kûy-ı yâre var ne âh ü ne feryâd ü ġavgâ çek

3 Terâzû-yı ḥaḳîḳatsin göñül her gördügün çekme
Çekersen Yûsufâsâ gevher-i kem-yâb-ı yek-tâ çek

4 Beyâż-ı gerdene düşsün ḳo zülf-i 'anber-âlûduñ
Berât-ı ârzû-yı 'âşıḳ-ı miskîne imżâ çek

5 Temâşâ-yı cemâl-i nev-'arûs-ı râḥat isterseñ
Var evvel dîde-i 'irfânuña kuḥl-ı müdârâ çek

6 Ġıdâsın ẓann iderler şâh-bâz-ı himmetüñ cîfe
Diyenler var saña taḥsîl-i dünyâ içün esmâ çek

7 Eger âsâyiş-i hemvâra varsa raġbet-i ḫâṭır
Nesîb-i 'uzlete meyl it firâz-ı câhdan pâ çek

8 Gelû-gîr-i selâmetdür tereddüd ḥükm-i taḳdîre
Ḥakîmüñ şerbet-i nâ-ḫoş-güvârın bî-müḥâbâ çek

9 Ḳo efkârı ṣaḳın pây-ı tevekkül pest olur Nâbî
Dimiş var mı saña imrûzdan âlâm-ı ferdâ çek

---

404 S1,166b;S2,202a;S3,162b;Ü,140b;M,144b;A,120a
2 âh ü ne feryâd ü :âh ü feryâd it ne S2,Ü,M,A
9 pest :süst S2,M

405

Fe'ilâtün Fe'ilâtün Fe'ilâtün Fe'ilün

1 Bir dahı girse çıkarmam elüme dâmânuñ
Ardı yoḳ arası yoḳ vaṣl gibi hicrânuñ

2 Gerden-i lebde ḥuḳûḳ-ı nemeki sâbit iken
Ni'met-i vuṣlatın inkâr idemem ḥûbânuñ

3 Gösterür kâse-i mihr ü mehi zîr ü bâlâ
Âsmân çenber-i bâzîçesidür devrânuñ

4 Destine ḥüccet-i 'ıtḳ itse 'aceb mi iḥsân
Ḥıdmet-i 'afvda çoḳ kuşişi var 'iṣyânuñ

5 Rûyına şerm iderüm başmaġa yâd itdükçe
Kimlere cilvegeh olduġını bu meydânuñ

6 Ser-i mev'idlere tecvîz-i 'udûl itmez iken
Yine ḥürmetlüdür i'ṭâ ṭarafı mîzânuñ

7 Niyyeti ḫâne-i endûhı meger ġâret imiş
Sâġaruñ gûşına serrâ didügi mînânuñ

8 Bildiler ẓâhir ile bâṭınuñ âmîzişini
Rengini reng-i enesinde görenler mânuñ

9 Eyleme faḳre ḥaḳâretle naẓar ey Nâbî
Faḳr âyînesidür ṣûret-i istiġnânuñ

---

405 S1,166b;S2,204a;S3,163a;Ü,142a;M,147a;A,121b
3 M'de 5.beyit.
4 'iṣyânuñ :iḥsânuñ Ü,M,A , Mevlânuñ S2 ;M'de 6.beyit.
5 M'de 7.beyit.
6 M'de 8.beyit.
7 M'de 3.beyit.
8 M'de 4.beyit.

406

Mefâ'ilün Fe'ilâtün Mefâ'ilün Fe'ilün

1 Çerâġa ṣarf-ı nefes eyle yandurıncaya dek
Viṣâle eyleme ibrâm utandurıncaya dek

2 Olınca ḥ^vâbda nâ'il viṣâl-i cânâna
Çalışma bûs u kenâre uyandurıncaya dek

3 Bu bezm içinde kime virdi sâkî-i devrân
Piyâle-i mey-i ümmîdi ḳandurıncaya dek

4 Bulınca nev-hevesân-ı zamâne bir sâ'at
Ne pîç tâba düşerler tolandurıncaya dek

5 Ṣudûr-ı luṭf ne mümkin zamâne ḥalḳından
Meger ki idesin ibrâm uṣandurıncaya dek

6 Ḥayâl-i diḳḳat ile çeşmesâr-ı ma'nâyı
Ḳarışdurur nice nâdân bulandurıncaya dek

7 Bu 'arṣada çalışur nice râyiż-i nâ-ehl
Elinden esb-i murâdı boşandurıncaya dek

8 Öpüp kitâb-ı ruḥun eyledüm hezâr ḳasem
O şûḥa ṣıdḳ-ı derûnum inandurıncaya dek

9 Sipihr-i pîr çürütdi hezâr kefş-i hilâl
O māhı hāle-i bezme dadandurıncaya dek

---

406 S1,167a;S2,213b;S3,163a;Ü,141b;M,155b;A,119a (Bu gazel A'da önce yanlışlıkla Ḳaf harfinde yazılmış,ancak kenarda Kâf harfinde yeniden yazılmıştır.)
1 ibrâm :iḳdâm S2,Ü,M
2 A'da 3.beyit.
3 bezm : dehr A
4 S2,M,A,Ü'de 5.beyit,A'da 6.beyit.
5 S2,M,A,Ü'de 7.beyit.
6 diḳḳat :vaḳt S2,Ü ; S2,M,A'da 4.beyit.
7 S2,M,Ü'de 6.beyit,A'da 5.beyit.
8 şûḥa :şâha S2,Ü,M,A ; S2,M,Ü,A'de 12.beyit.
9 S2,Ü,M,A'da 13.beyit.

10 Gürisne ḳalmaġa muḥtâc bâz-ı nefs-i ḫabîṯ
Şikâr-ı 'âlem-i ḳudse yarandırıncaya dek

11 Dü desti şerḥa vü dâġ ile bir kemer-bend it
Miyânına o perînüñ ḳuşandırıncaya dek

12 Kümeyt-i sâġarı sür 'arṣa-i ḫarâbâta
'Araḳ-çekânlıġ ile ḳân ḳaşandırıncaya dek

13 Hezâr baḥr-ı ġama ġavṭa-ḫ^vâr olur fuḳarâ
Kenâr-ı nânını bir zâde bandırıncaya dek

14 Ne çâr-mîhe çekerler o nâ-tüvân hedefi
Zebân-ı nâvek-i tîre ṭayandırıncaya dek

15 Hezâr kîse nüḳûd-ı sirişk oldı telef
O şûḫa mâye-i naḫvet ḳazandırıncaya dek

16 Çalışdı bu ġazel-i âbdâr ey Nâbî
Dehân-ı ḫâme-i ḫuşki ṣulandırıncaya dek

---

10 S2,Ü,M,A'da 14.beyit.
11 S2,Ü,M,A'da 15.beyit.
12 S2,Ü,M,A'da 8.beyit.
13 S2,M,Ü,A'da 9.beyit.
14 S2,M,Ü,A'da 10.beyit.
15 oldı :olındı S2,Ü,M,A ;S2,M,A,Ü'de 11.beyit.
16 âbdâr :âbdâra S1,S3,âbdârı A

407

Mefâ'ilün Fe'ilâtün Mefâ'ilün Fe'ilün

1 Zamân-ı hicr dem-i vaṣl-ı yâr olur giderek
Zamânedür bu zemistân bahâr olur giderek

2 Maḥallesin ṭolaşur dil o âfetüñ ammâ
O ṣaydgâhda bir gün şikâr olur giderek

3 Ḫaṭ-âver olmadan evvel bu şîveyi ṣatagör
Saña da 'âşıḳa da ṣoñra bâr olur giderek

4 Zamân-ı câhda bîgâne-i tevâżu' olan
Miyân-ı nâsda bî-i'tibâr olur giderek

5 Suṭûr-ı metne ṣıġışmaz ġazellerüñ Nâbî
Miṡâl-i ḫaṭṭ-ı bütân der-kenâr olur giderek

408

Fe'ilâtün Fe'ilâtün Fe'ilâtün Fe'ilün

1 Ne bu renciş saña küstâḫ nigâh eylemedük
Baḳup âyîne-i ruḫsâruña âh eylemedük

2 Şâhidümdür ol iki çeşm-i siyeh-mestüñ kim
Ḥarem-i meykededen ġayrı penâh eylemedük

3 Neden olduḳ bu ḳadar kûfte-i pây-ı melâl
Dilümüz ferş-i reh-i ḫ^{v}âhiş-i câh eylemedük

4 Bâdeyi âb ile âmîḫte ṣun ey sâḳî
Ḫayli demdür ki ḥakîmâne günâh eylemedük

5 Zîr-i ta'bîrdedür âb-ı ḥayât-ı ma'nâ
Nâbiyâ yoḳ yire evrâḳı siyâh eylemedük

---

407 S1,167b;S2,205b;S3,163b;Ü,142b;M,148a;A,121b
408 S1,167b;S2,204b;S3,163b;Ü,141b;M,146b;A,120a

409
Mefâ'ilün Fe'ilâtün Mefâ'ilün Fe'ilün

1 Olup rekâbete ser-rişte lezzet-i bedenüñ
Girer biribirine târ ü pûdı pîrehenüñ

2 Şadef maḥal gözedür gevheri bulur ḳıymet
Miṣâl-i piste güşâd itme muttaṣıl dehenüñ

3 Var ise ġayretüñ ey câme çâk-ber-çâk ol
Vefâsına naẓar it zîr-i ḥâkde kefenüñ

4 Yine rüfüyı dil-i çâkden dirîġ eyler
Olursa riştesi sad-pâre çerḫ-i pîre-zenüñ

5 Metâ'-ı kârgeh-i ṣun' sözdür ey Nâbî
Ne naḳṣ ḳadri bilinmezse gevher-i suḫenüñ

410
Fe'ilâtün Fe'ilâtün Fe'ilâtün Fe'ilün

1 Cem'in idrâke çalış ḳa'r-ı yem-i lâhûtuñ
Farḳdan farḳını geç dâ'ire-i nâsûtuñ

2 Zergerüñ nâzikî-i ṣun'ını görmek ḫoşdur
Farḳın idrâkden elmâs ü dür ü yâḳûtuñ

3 'Âşıḳuñ 'aşḳ ile aḥvâlini bilmezseñ eger
Pîş-i âteşde olan ḥâlini gör bârutuñ

4 'Âşıḳ ifnâ-yı vücûd eylemeden derdi budur
İstemez kimseye bâr olduġını tâbûtuñ

5 Ṣaf-ı dendânını vaṣf eylemezsen Nâbî
Tâ süfûf-ı dür-i nâb eylemedükçe ·····

---

409 S1,167b;S2,207b;S3,163b;Ü,143b;M,151a;A,123a
5 ey Nâbî :Nâbî S1,S3

410 S1,167b;S2,211b;S3,164a;Ü,147b;M,155a;A,125a
2 farḳın idrâḳden :ḳıymetin farḳdan S2,Ü,M,A

411

Fe'ilâtün Fe'ilâtün Fe'ilâtün Fe'ilün

1 Sitem-i pençe-i nâzın bize cânânemüzüñ
Dehen-i çâki ider fâş girîbânumuzuñ

2 Hep ser-i kûyına rû-mâl-ı ümîdindendür
Bu ḳadar pâyumuza düşdügi dâmânumuzuñ

3 Yine lâ-büd bulunur naḳd-i ümîd-i vuṣlat
Arasañ gûşelerin ḫâṭır-ı vîrânemüzüñ

4 Âb u tâb-ı ruḫ-ı dildârı ider istidlâl
Seyr iden cûşişini dîde-i giryânumuzuñ

5 Olmasaḳ biz kime 'arż eyler idi envârın
Felek añlar mı 'aceb ḳadrini iḥsânumuzuñ

6 Bizüz ol rence giriftâr ki 'aṭṭâr-ı sipihr
Nâm-ı eczâsını bilmez daḫı dermânumuzuñ

7 Nâbiyâ itmez idük mâye-i enfâsı telef
Añlasaḳ ḳadr-ı ḫarîdârını dükkânumuzuñ

412

Mefâ'ilün Fe'ilâtün Mefâ'ilün Fe'ilün

1 Şarılsa ḥayret ile n'ola zülfine yâruñ
Nigâhı ġarḳa-i ḥüsn oldı 'âşıḳ-ı zâruñ

2 Ne lâzım ey dil olup çeşm-i yâre 'aks-efken
Miyânesinde bulunmak dü-ṣaff-ı ḫûn-ḫ^{v}âruñ

3 Cihânı ġarḳa-i la'l itdi devlet-i ġamda
Yine ḫazînesi pür-dîde-i güher-bâruñ

---

411 S1,168a;S2,206a;S3,164a;Ü,143b;M,148b;A,123b
2 ser-i kûyına :senüñ kûyına S1,S3,Ü,M,A
5 -S2
412 S1,168a;S2,208a;S3,164a;Ü,143b;M,151a;A,123b

4 Bu deñlü eylemesün ṭayy-ı 'arṣa-i ma'nâ
'İnânını çekerek ṭut semend-i güftâruñ

5 Yazuḳ pes-âmedegân-ı ḫayâle ey Nâbî
Güşâde eyleme birden dehânın enbâruñ

413
Fe'ilâtün Fe'ilâtün Fe'ilâtün Fe'ilün

1 Ḥikmeti hep şeref-i vaḥyiledür zenbûruñ
Leẕẕet-i şehd ile mûmında dıraḫşân nûruñ

2 Olsa ẕâtî hüner âdemde neyâsâ yoḫsa
Gûş-mâl itmeyicek leẕẕeti yoḳ ṭanbûruñ

3 Mefsaḳa olmaza olmazsa da me'vâ-yı ṣalâḥ
Şimdi vîrânelere ġıbṭası var ma'mûruñ

4 Gitdi erbâb-ı neseb itdi fürû-mâye ẓuhûr
Aldı fincân-ı Kütâhiyye yirin Fâġfûruñ

5 Rûzveş keşf-i 'uyûb itmedüginden ġayrı
Çoḳdur erbâbına imdâdı şeb-i deycûruñ

6 Yâre te'sîrde söz yoḫsa nedür fâ'idesi
Sen niyâza ṭutalum ṣarf idesin maḳdûruñ

7 Ẕevḳin idrâk idemez añlamayan ey Nâbî
Farḳını ma'nî-i nâ-güfte ile meşhûruñ

---

413 S1,168a;S2,210b;S3,164a;Ü,146a;M,152a;A,123b
3 olmaza olmasa da me'vâ-yı ṣalâḥ :olmaza me'vâ-yı ṣalâḥ olmasa da S2,Ü,M,A

414

Mefâ'îlün Mefâ'îlün Mefâ'îlün Mefâ'îlün

1 Ṣabâḥ-ı 'îd ider efvâhını pür-ḫande eṭfâlüñ
Dekâkînüñ dehânın ser-be-ser bend itmek aḳfâlün

2 Geçilmez seyl-i meyden itmedükçe ḳaldırım peydâ
Şikest-i tevbeden rûz-ı nuḫistininde şevvâlüñ

3 Ṣaded ma'nâda yoḫsa sâde naẓma kim nigâh eyler
Nedür bî-rûḥ nef'i murġ-ı taṣvîre per ü bâlüñ

4 Cihânuñ miḥneti erbâb-ı ḥırṣa 'ayn-ı râḥatdur
Degül âsûde bâre girmeyince dûş-ı ḥammâlüñ

5 Nedür ol çîn-i pîşânî o zu'm-ı 'ayb-âyîn kim
Taḫallüf itmeden maṭlab girândur vaż'ı remmâlüñ

6 Ġalaṭdur itmek ümîd-i iḳâmet çerḫ-i fânîde
Metâ'a cây-ı âsâyiş degüldür dûş-ı dellâlüñ

7 Ġubâr-ı ḫâṭırı ser-geştelikden ġayrı ey Nâbî
Nedür taḥṣîli bisyâr olduġından çeşmi ġırbâlüñ

---

414 S1,168a;S2,206b;S3,166a
1 efvâhını pür-ḫande : pür-ḫande-i efvâhı S1, S3.
3 nigâh eyler :ider raġbet S2 // nef'i :nef'-i S1,S3
4 dûş-ı :püşti S2
5 o zu'm-ı 'ayb-âyîn kim :o zu'm-ı ġayb ü âyânî S2
6 çerḫ-i fânîde :saḥn-ı fânîde S2
7 ḫâṭırı :ḫâṭır-ı S2

415

Mef'ûlü Fâ'ilâtü Mefâ'îlü Fâ'ilün

1 Îcâb iden teşâmümidür istifâdenüñ
Hengâm-ı nuṭḳ sekte-i şevḳin ifâdenüñ

2 'Âcizden aḳviyâ ider ümmîd-i taḳviyet
Çoḳ gerden-i kemânda ḥuḳûḳı kebâdenüñ

3 Bâziçegâh-ı 'arşa-i nâ-üstüvârda
Muḥtâc olur ḥimâyesine şeh piyâdenüñ

4 Zinhâr olma hvâhişine vaḳf-ı ıżṭırâb
Ta'yîn-i kârgâh-ı ḳadrdan ziyâdenüñ

5 Yoḳ inḳıṭâ'ı her ne ḳadar pây-mâl ise
Mânend-i sâye maḳdemine ser-nihâdenüñ

6 Yoḳ farḳı rûz-ı 'îdde ṭıfl-ı bürehneden
Hengâm-ı gülde şâh-ı gül-i gül ne-dâdenüñ

7 Yâ Rab o şûh-ı dil-şikenüñ vaż'-ı bâridin
Muḥtâc eyle ..... 'Uşşâḳî-zâdenüñ

8 Bî-fi'l fâ'il itmez eser gerçi infi'âl
Nerden ne hâsıl olmasa ikbâli mâddenüñ

9 Nâbî sezâ-yı serzeniş ebvâb-ı bestedür
Yoḳ iḥtiyâc daḳḳına bâb-ı güşâdenüñ

---

415 S1,168b;S2,203b;S3,164b;Ü,140b;M,146a;A,123b

416

Fe'ilâtün Fe'ilâtün Fe'ilâtün Fe'ilün

1 Eşkin ol seng-dil alduḳça bu miḥnet-zedenüñ
Ẓâhir oldı baña ḫâṣiyyeti seng-i yadanuñ

2 Yâr şermende-i ḫaṭ biz daḫı şermendesiyüz
Ḫalḳ ile kendü içün itdügümüz 'arbedenüñ

3 Sâġarı sunma tamâm içmeyene ey sâḳî
Dökme ḫâk-ı siyehe âb-ı ruḫın meykedenüñ

4 Ḥüsninüñ ẕevḳini gör 'ârif-i ibn-i vaḳt ol
Çekme endûhını pîşîn ḫaṭ-ı nev-âmedenüñ

5 Bir ḥabâb-ı yem-i vaḥdet külehi birisi de
Devr-i tennûresi girdükçe semâ'a dedenüñ

6 Bozma tedḳîḳ-i füżûlâna ile üstâduñ
Nâbiyâ leẕẕeti aldanmadadur şu'bedenüñ

417

Mef'ûlü Mefâ'îlü Mefâ'îlü Fe'ûlün

1 Ṣarf itmez idüm vaṣfına câm-ı mey-i nâbuñ
Ḫaṣiyyetin inkâra mecâl olsa ṣarâbuñ

2 Çoḳ ni'metinüñ ḥaḳḳı var üstüñde ḥicâb it
Âdâb ile baş pâyuñı rûyına türâbuñ

3 Esrâr-ı 'ulûma seni maḥrem mi ṣanursuñ
Ey bî-naẓar açıldıġı yoḳ saña kitâbuñ

---

416 S1,168b;S2,208b;S3,164b;Ü,143b;M,152a;A,123a
2 itdügümüz :çekdügümüz S2,M
3 S2,Ü,M,A'da 4.beyit.
4 S2,Ü,M,A'da 5.beyit.
5 S2,Ü,M,A'da 3.beyit.
6 -Ü ; üstâduñ :üstâdın S2,M,üstâdı A
417 S1,168b;S2,211a;S3,165a;Ü,146b;M,154a;A,124a
1 itmez idüm :eyler idüm S2,Ü,M

4 Çün şerbet olur hatime-i bezme işâret
Hicrâna çıḳar 'âḳibeti bu şeker-âbuñ

5 Nâbî ola faż̀l-ı Ḥaḳḳa mevḳûf çü cennet
Çoḳdur güneh üzre bu mübâhâtı şevâbuñ

418
Fe'ilâtün Fe'ilâtün Fe'ilâtün Fe'ilün

1 Ne tehâvün ne ṭaleb kâma ne tedḳîḳ gerek
O da bir dâd-ı Ḥudâdur aña tevfîḳ gerek

2 Ey ṣatan ḥarf-i taṣavvufla velâyet ḥalḳa
Ḥarf-i taḳlîd ile olmaz aña taḥḳîḳ gerek

3 Saña ey câh-perest el yumaġa 'âlemden
Miski ṣâbun ile sîmîn legen ibrîḳ gerek

4 Germî-i şerm-i gül-i rûyın ider ġarḳ-ı gül-âb
O 'araḳ çıkmaġa ne ḳar' ne enbîḳ gerek

5 Leb-i la'line gerek sāġar-ı la'lin Nâbî
Ol iki mühri biri birine taṭbîḳ gerek

---

4 çıḳar :çeker S2,S3,Ü,M

418 S1,169a;S2,211b;S3,165a;M,154b;A,125a
1 ne ṭaleb :ṭaleb-i S2,M

419

Fe'ilâtün Fe'ilâtün Fe'ilâtün Fe'ilün

1 Çihresin görmeden ey dîde ḳaçarsın günehüñ
İtme gerdân ṭaraf-ı mâh-ruḫândan nigehüñ

2 Getüren şevḳ-i semâ'a anı Mevlânâvâr
Pertev-i şemsdür âyîne-i ḥâlinde mehüñ

3 Başmayan ḫᵛâhiş-i maṭlûb-ı ḥaḳîḳî ile pâ
İdemez vâcib olan ḥaḳḳın edâ ḫâk-ı rehüñ

4 İtdürür devr-i felek ṣâf-dilüñ cîbini çâk
Rîsmânuñ eşeri gibi dehânında çehüñ

5 'Âlemüñ kârgeh-i 'aşḳ idügin fehm eyler
Seyr iden sînesinüñ çâkini her bir giyehüñ

6 Çâr-mîḫ ile mücâzâtı degül cây-ı 'aceb
Bârgâhuñ başına geydügi zerrîn külehüñ

7 Ẓulmet âyîne-i nûr olmagıla ey Nâbî
Çekerüz minnetini sürme gibi rû-siyehüñ

---

419 S1,169a;S2,204a;S3,165a;Ü,141a;M,147a;A,123a
1 ḳaçarsın :ḳaçarsuñ S1, Ü , S3.
2 Mevlânâvâr :Mevlânâdur S2,A//Şemsdür:Şemsvâr S2,A/
ḥâlinde :ḫâlinde S1
4 devr-i :cevr-i S2,M,A ; S2,Ü,M,A'da 6.beyit.
5 eyler :itsün S2,M,A//her bir :ednâ S2,M,A ;S2,Ü,M
A'da 4.beyit.
6 S2,Ü,M,A'da 5.beyit.
7 âyîne-i nûr :âyîneyüz S2

420

Fe'ilâtün Fe'ilâtün Fe'ilâtün Fe'ilün

1 Olma dil-dâde-i gülḫandi sitemkârlaruñ
Zûdter żâ'il olur ṣevḳi heveskârlaruñ

2 Ḥüsn-i hemvâre senüñ ḫâṣṣa-i ruḫsâruñdur
Yılda bir kerre gelür revnaḳı gülzârlaruñ

3 Çâk-ı bîhûde degül ḫâtem-i la'lin üzre
Çoġ olur zaḫmı vücûdında ciger-dârlaruñ

4 Küşiş itmekle ẓuhûrâtına ḥükm-i 'afvuñ
Ücret-i ḫıdmetidür 'afv günehkârlaruñ

5 Sâde engüşt ü büzâḳ ile biter kârlar
Ḳalem olmazsa devâtında mühürdârlaruñ

6 Ḳuvvet-i ṭab'iledür ma'nî-i 'âli Nâbî
Rif'ati olur esâsa göre dîvârlaruñ

421

Mefâ'ilün Fe'ilâtün Mefâ'ilün Fe'ilün

1 Tevâfuḳ itmedesin çünki devrine câmuñ
Felek senüñ de döner gibi çâma encâmuñ

2 Görüp tenâsüb-i a'żâsın ol gül-endâmuñ
Yanar derûnı ḫarîdâr-ı vaṣla ḥammâmuñ

3 Te'âḳub itmededür birbirin kederle safâ
Gelür dimâġa güşâd âḫirinde zükâmuñ

4 Recâ-yı vuṣlat içün çoḳ da eyleme ṣıḳlet
İder netîcesi îrâṣ-ı vaḥşet ibrâmuñ

---

420 S1,169a;S2,212a;S3,165a;Ü,147a;M,154b;A,125b
421 S1,169a;S2,205a;S3,165b;A,127a
1 itmedesin :itmededür S1

5 İder ḳażâ giderek kâm-ı ġayre ḫıdmetkâr
'Avâḳibin bilürüz ṣad-hezâr ḫod-kâmuñ

6 Ne imtiyâzı var âyâ liḳâ-yı düşmenden
İlâhî kimseye gösterme rûyını vâmuñ

7 Libâs-ı fâḫir ile cilveden ḥicâb eyler
Ḥarîm-i Ḥaḳḳa gören iḫtiṣâṣın ecrâmuñ

8 Sözüñ merâtibi ẓâhirdür ehline Nâbî
Dinür mi sengine cevher sebîl-i 'allâmuñ

9 Gelince söz bu ḳumâş üzre gelse pervâze
Ki lâne-zâdesidür bir ferîd-i eyyâmuñ

10 Raḳîbi ṭûtî-i gûyâ-yı bezm-i üns ideli
Nigâh-ı ḥasretümüzdür ḥamâme-i bâmuñ

11 Zihî hümâ-yı bülend-âşiyân ki devr eyler
Cenâḥ-ı ma'nî ile mâ-verâsın ilhâmuñ

422
Fe'ilâtün Fe'ilâtün Fe'ilâtün Fe'ilün

1 Baḳamaz rûyına dil-hVâhı ḳadar maḥbûbuñ
Rızḳınuñ vâsıṭa-i naḳṣı budur maḥcûbuñ

2 Ḥüsn-i ta'bîr virür ma'nîye ḥüsn-i dîger
Şevket-i ḥüsne çoḳ imdâdı olur üslûbuñ

3 Eser-i ḫâme-i taṣvîr-i ḫudâvendîdür
Añla ey teng-naẓar ḥüsnini rûy-ı ḫûbuñ

4 Olmaġın ekşer-i ta'bîri riyâ-yı nâ-râst
Saṭrına mıstar urulmaz varaḳ-ı mektûbuñ

---

9 -S2
10 -S2
11 -S2
422 S1,169b;S2,204b;S3,165b;Ü,142b;M,147b;A,126b
2 S2,Ü,M,A'da 3.beyit.
3 S2,Ü,M,A'da 4.beyit.
4 S2,Ü,M,A'da 2.beyit.

5 Zûdter ma'nî-i nâzükter olur şöhret-yâb
Mübtelâsı çoḳ olur dil-ber-i şehr-âşûbuñ

6 Çirkden sîneñi taṯhîre saña reh-berdür
Sâḥa-i zillete rû-mâlleri cârûbuñ

7 Renc-i taḥṣîl ü ġam-ı fevtini çekme Nâbî
Vaṣldan ġayrı bu ġam-ḫânede bir maṭlûbuñ

423

Mef'ûlü Fâ'ilâtü Mefâ'îlü Fâ'ilün

1 Olmaz ḫurûf ġonce-i şâḫı zebânlaruñ
Gül olmayınca ġonce-i tengi dehânlaruñ

2 Ey ebr-i feyż merhem-i iḥsânuñ itme sedd
Raḥm eyle çâk-ı sînesine nâvdânlaruñ

3 Tâvân-ı saḳf reşk ile çâk olsa vechi var
Gördükçe pâyuñ öpdügini nerdübânlaruñ

4 Ümmîd-i maḳdemüñle senüñ ey çerâġ-ı ḥüsn
Âteş yanar başında gice şem'dânlaruñ

5 Pîşîn siperde açduġı zaḫmuñ cezâsıdur
Ḫamyâzesin tehî mi ṣanursın kemânlaruñ

6 Olmış dehân-ı ṣâ'imi best ü güşâd içün
Hem ḳufl ü hem kilîd ṣadâsı ezânlaruñ

7 Sermâye-baḫş-ı rûşenî-i çeşm Nâbiyâ
Feyż-i ġubâr-ı ḫâṭırıdur sürmedânlaruñ

---

5 S2,Ü,M,A'da 5.beyit.
7 vaṣldan :feyżden S2,Ü,M

423 S1,169b;S2,206b;S3,166a;Ü,143a;M,150a;A,126b
6 içün :iden S1

424

Fâ'ilâtün Fâ'ilâtün Fâ'ilâtün Fâ'ilün

1 Râzdârân olsa râzın söylemez cânânenüñ
Çıḳmadı gitdi dehânından ḫaber pervânenüñ

2 Ḥasret-i bâdeyle âhum çerḫi iñletse n'ola
Tîz olur elbette feryâdı tehî peymânenüñ

3 Ḥüsn ile ḫaṭṭ ile bulduḳ bilmezüz evvellerin
Ṣorsalar biz ḥüsn-i ḥâlin söylerüz cânânenüñ

4 Ṭurre-i yâri ṭararken öpdi ruḫsârın meger
Leẕẕetinden çâk çâk oldı dehânı şânenüñ

5 Rûy-ı yâri gördi dil çıḳdı derûn-ı sîneden
Faṣl-ı güldür ẕevḳi çendân ḳalmadı kâşânenüñ

6 Söyler aḥvâl-i zevâl-i genc-i Cemşîd'i saña
Söyledürseñ ḫâk-i dürd-âlûdesin meyḫânenüñ

7 Birbirin pâ-mâl idüp gelmekde Nâbî ġam dile
Ṭuydı yârân ġâlibâ ẕevḳin bizüm kâşânenüñ

---

424 S1,170a;S2,207b;S3,166a;Ü,143a;M,149b;A,122b
4 S2,Ü,M,A'da 5.beyit.
5 S2,Ü,M,A'da 4.beyit.
7 kâşânenüñ :ġam-ḫânenüñ S2

425
Mefâ'ilün Fe'ilâtün Mefâ'ilün Fe'ilün

1 Ne 'aḳlı var 'acabâ ârzû-yı câh idenüñ
O ârzû ile evḳâtını tebâh idenüñ

2 Ḫuṣûle geldügi yoḳ müşkilât-ı âmâli
Tevekküli bıraġup 'aḳlı çâre-ḫᵛâh idenüñ

3 Zamâne itmege muḥtâc ḫırmenin ber-bâd
Bu kiştzârdan ümmîd-i berg ü kâh idenüñ

4 Şu'â-ı ḥüsni ider târ-ı didesin sûzân
O şûḫ-ı bî-mededе dûr-bîn nigâh idenüñ

5 Mu'înı ını ma'ẕeret-i leẕẕet olmasa Nâbî
'Aceb cevâbı nedür ẕevḳsüz günâh idenüñ

426
Mef'ûlü Fâ'ilâtü Mefâ'îlü Fâ'ilün

1 Encâmı bed-ġurûra ser-âġâz idenlerüñ
Noḳṣan-ı ḫalḳa dîdelerin bâz idenlerüñ

2 Bir gün gelür ki nâzı olur çâker-i niyâz
Ehl-i niyâza naḫvet ile nâz idenlerüñ

3 Çoḳ görmişüz nigûnlıġın endek zamânede
Zu'mınca câh ü rütbeler iḥrâz idenlerüñ

4 Sûdı nedür mu'amele-i kibrden 'aceb
Şeyṭânı kâr ü bârına enbâz idenlerüñ

5 Eyler şikeste bâl ü perin ġayret-i Ḫudâ
Nâbî cenâḥ-ı ġayr ile pervâz idenlerüñ

---

425 S1,170a;S2,210a;S3,166a;Ü,144b;M,153b;A,121b
4 o şûḫ-ı bî-mededе :o şûḫa bî-meded S2,Ü,M,A
5 mu'înı : muġannî S1, Ü , S3.
426 S1,170a;S2,209b;S3,166b;M,152b;A,125b
2 gelür ki :olur ki S1

427

Mef'ûlü Fâ'ilâtü Mefâ'îlü Fâ'ilün

1 Çoḳ görmişüz zevâlini ġaddâr olanlaruñ
Hengâm-ı fırṣatında dil-âzâr olanlaruñ

2 Zilletdedür ḳarârı eger sağ olursa da
Kütâh olur ḥayâtı sitemkâr olanlaruñ

3 Ṣâbûn-ı pend itmez eser ḥubs-ı ṭab'ına
Aṣlı denî cibilleti murdâr olanlaruñ

4 Vâ-bestedür umûrı mükâfât-ı ġayrete
Bedkâr ü bî-mürüvvet ü mekkâr olanlaruñ

5 Sevgendi hep taḥallüf-i va'düñ güvâhıdur
Îmânı hîn-i va'dede bisyâr olanlaruñ

6 Yâ Rabbi ẓâlime ḳoma sûz-ı derûnını
Nâ-çâr ilticâda aña zâr olanlaruñ

7 Virsün Ḫudâ hevâya ġubâr-ı vücûdını
Nâbî derûn-ı ehl-i dile bâr olanlaruñ

428

Mef'ûlü Fâ'ilâtü Mefâ'îlü Fâ'ilün

1 Dest-i naẓar egerçi yiter âsmâna dek
Ammâ ki dest-i dil yitişür lâ-mekâna dek

2 Yoḳ zîr-i bâr-ı minnet-i esb olmadan ḫalâṣ
Ancaḳ sürer o minneti de nerdübâna dek

3 Sermâyesin görüp naẓar-ı ḫalḳ eritdügin
Ḥayretle mîl-i sürme ḳaçar sürmedâna dek

---

427 S1,170b;S2,209b;S3,166b;Ü,147b;M,153a;A,126a
428 S1,170b;S2,214a;S3,166b;M,156b;A,121b

4 Bî-ṣubḥgeh siyâh ü sefîd olmaz âşikâr
Naḳş ü hüner nühüfte ḳalur imtiḥâna dek

5 Cem'-i ḫazâin itse de sulṭân-ı nev-bahâr
Ancaḳ ḳalur ḫızânesi bâkî ḫazâna dek

6 Eyler hezâr seyr ü seyâḥat faḳîr-i şem'
Reh-yâb-ı vaṣl olıncaya dek şem'adâna dek

7 Olmaz bu terbiyetkedede kimse feyż-yâb
Nâbî taḥammül eylemeyen bir zamâna dek

429

Mef'ûlü Fâ'ilâtü Mefâ'îlü Fâ'ilün

1 Yoḳ ḥüsni şekve-i ġam-ı hicrân idenlerüñ
Ḥüsn-i mecâz şevḳine efġân idenlerüñ

2 Pâyında çûp-ı 'adl-i mu'allim ẓuhûr ider
Pâyın gürîze-cûy-ı debistân idenlerüñ

3 Yâ Rab sarây-ı devletin it âşiyân-ı bûm
Ehl-i dilüñ derûnını vîrân idenlerüñ

4 Tesbîḥ ü ẕikri ekṣer eṣerden olur ba'îd
Ẕikrin fedâ-yı subḥa-i mercân idenlerüñ

5 Bî-ḥad ṣevâbı ma'niye olmazsa râh-zen
Âvâzesiz tilâvet-i Ḳur'ân idenlerüñ

---

5 itse de sulṭân-ı nev-bahâr :itse eger şâh-ı nev-bahâr S2; S2,A,M'de 6.beyit.
6 S2,M,A'da 5.beyit.
7 eylemeyen :itmeyicek S2,M,A

429 S1,170b;S2,208a;S3,167a;Ü,146a;M,151a;A,125b
2 gürîze-cûy-ı :gürîze-ḫûy-ı S2,M,A
4 olur ba'îd :ba'îd olur A

6 İmsâk-ı bârı ehline bir ḳat günâh olur
Şöhret olursa maḳṣadı iḥsân idenlerüñ

7 Güller miydi faḳaṭ bu gülistân-ı 'aşḳda
Yoḳ ḥadd ü ḥaṣrı çâk-ı girîbân idenlerüñ

8 İtmezse 'afv ü maġfirete ḳaṣd-ı intisâb
Ḥaḳḳa ḳalur cezâları 'iṣyân idenlerüñ

9 Böyle metâ'-ı tâzeleri var mı Nâbiyâ
Kâlâ-yı ṣi'ri zîver-i dükkân idenlerüñ

430
Mef'ûlü Fâ'ilâtü Mefâ'îlü Fâ'ilün

1 Olmaz firîb-horde-i iḳbâli devletüñ
Ḳadrin bilen selâmet-i künc-i ḳanâ'atüñ

2 Gird-âbı dâ'ire ṭutar emvâcı raḳṣ ider
Şevḳ-i hevâ-yı 'aşḳ ile deryâ-yı vaḥdetüñ

3 Fehm itmedüñse vaḥdet ü kesret me'âlini
Seyr eyle iḳtidâsın imâma cemâ'atüñ

4 İzhâr-ı cünbiş itmez idi perde-i hayâl
Ma'nâsı olmayaydı verâsında ṣûretüñ

5 Bilmem ne gûne feyżi olur müşterisine
Dükkân-ı ṣan'at içre ṣatılmış kerâmetüñ

6 Çirk-i günâhı lekke-i nâ-şüstenî ṣanur
Cûş u hurûşın añlamayan baḥr-ı raḥmetüñ

7 Tâ geçmeyince medrese-i ḳıyl ü ḳâlden
Añlanmaz ıṣṭılâḥı kitâb-ı ḥaḳîḳatüñ

---

8 itmezse :Kim itmez A//cezâları:sezâları S1,M,A/'iṣyân : iḥsân S1,S3,Ü
9 metâ'-ı :ḳumâş-ı S2,M,A

430 S1,171a;S2,203a;S3,167a;Ü,141b;M,145b;A,121a
5 Bilmem : Bilsem //Dükkân-ı :Deryâ-yı S2

8 Gülzâr-ı raḥmetüñ eşer-i evvelînidür
Gülgûn libâsa girdügi eşk-i nedâmetüñ

9 Sâz ü riyâż ü bâde daḫı gerçi şarṭdur
Dilberdür eñ mühimteri esbâb-ı 'işretüñ

10 Ẕâtî gerek kemâl ü hüner yoḫsa Nâbiyâ
'İlm ü hünerde medḫali yoḳdur ḳıyâfetüñ

431

Fe'ilâtün Fe'ilâtün Fe'ilâtün Fe'ilün

1 Pâyına gelmese rûzîleri bî-tâblaruñ
Keştiyân düşmez idi dâmına gird-âblaruñ

2 Ṣatamaz kevkebe ḫûrşîd-i cihân-tâb gibi
Müste'âr olmaġ ile pertevi meh-tâblaruñ

3 Zînet-i ẓâhiri erbâb-ı taḳarrüb neyler
Zîveri yoḳ harem-i Ka'bede miḥrâblaruñ

4 Menşe'-i feyż-i sivâ 'âlem-i bâlâdandur
Ceẕbe-i çâki degül sînede mîz-âblaruñ

5 İçdügi âb degül kendüye çün kim rûzî
Aġzınuñ keşretinüñ nef'i ne dullâblaruñ

6 Devlet-i vuṣlata her rûz olurduḳ nâ'il
Çıḳsa ta'bîri eger gördügümüz hVâblaruñ

7 Gizlice ṭûl-ı emel olduġın istiġnâda
Gösterür 'aynı ile ṣan'atı mû-tâblaruñ

8 Ten-i pür-cünbiş-i sîmînüñe reşkindendür
Bu ḳadar lerziş-i pey-der-peyi sîm-âblaruñ

9 Nâbiyâ şimdi 'aṭâyâsı kibâr-ı 'aşruñ
Degmez ebrûlarınuñ çînine bevvâblaruñ

---

9 -S2,M,A ;Ü'de 10.beyit.
10 Ü'de 9.beyit; zâtî :vehbî A
431 S1,171a;S2,212b;S3,167a;Ü,148b;M,155a;A,126a
1 gelmese : ṣalmasa A
4 sînede :sîne-i S2

432

Mefâ'ilün Fe'ilâtün Mefâ'ilün Fe'ilün

1 Olurdı dîdeleri rûşen âşiyânemüzüñ
Olaydı ger eşeri âh-ı 'âşıḳânemüzüñ

2 Zamân-ı reftenüñ aḥvâli bilmezüz nicedür
Hele ḥużûrını biz görmedük zamânemüzüñ

3 Figân ü nâle daḫı âlet-i firîb olamaz
Ṭuyuldı ṣan'at-ı bâzîçesi bahânemüzüñ

4 Hezâr teşneyi sîr-âb ider zekâtından
Kemîne ḳaṭresi deryâ-yı bî-kerânemüzüñ

5 Bizümle 'ahdine ṣad âb u âteş içre iken
Taḫallüf eyledügi yoḳdur âb u dânemüzüñ

6 Hevâ-yı sîm ü zer olmaz derûnına reh-yâb
Ġubârdan dili âzâdedür ḫızânemüzüñ

7 O saḫt-dillik ile Nâbiyâ dü-gûş-ı kemân
Taḥammül eyleyemez zaḫmına nişânemüzüñ

433

Mef'ûlü Fâ'ilâtü Mefâ'îlü Fâ'ilün

1 Çeşminde ḳadrin añlayanuñ 'izz ü rif'atüñ
Çeşm-i ḥasûd revnaḳıdur rûy-ı devletüñ

2 Lâzım gelürdi serv ü çenâr ola mîvedâr
Faẓl ü hünerde medḫali olsa ḳıyâfetüñ

3 Gâhî dürûġ-ı maṣlaḥat-âmîz-i vaṣl-ı yâr
Bâdî olur zevâline ṣıdḳ-ı maḥabbetüñ

---

432 S1,171b;S2,205b;S3,167b;Ü,142b;M,148b;A,122b
1 olurdı :olur mı S2

433 S1,171b;S2,203a;S3,167b;Ü,143a;M,145b;A,123a
3 maṣlaḥat-âmîz :maṣlaḥat-engîz S2,Ü,M,A

4 Eyler rücû' naḳd-i müzevver gibi saña
Ey şeyḫ ṣatma çoḳ da metâ'-ı kerâmetüñ

5 Cem' itdügüñ nüḳûdı ider vârişüñ telef
Fehm itmedüñse farḳını buḫl ü seḫâvetüñ

6 'Afv-ı kerîme ẓannum odur sû'-i ẓann ider
Tersân olan muḥâsebesinden ḳıyâmetüñ

7 Ḫavf-ı 'aẕâb çünki olur bâ'iṯ-i ṣalâḥ
Seyr it celâl içinde cemâlini raḥmetüñ

8 Bî-yek-diger me'âl ü maḳal eylemez ẓuhûr
Mümkin midür ki olmaya ma'nâsı ṣûretüñ

9 Nâbî kibâr ḳatında görür hep faḳîrdür
Ẕevḳin iden zamânede ḥᵛâb-ı ferâġatüñ

434
Fâ'ilâtün Fâ'ilâtün Fâ'ilâtün Fâ'ilün

1 Âteşüm bâlâ-rev itdi âl-i destâruñ senüñ
Böyle âl itmek midür dil-dâdeñe kâruñ senüñ

2 Ġamzeler dâd ü sitedde çârsû-yı fitnedür
Ġayrılarla ḳorḳarum var gizlü bâzâruñ senüñ

3 Leblerüñ pür-mey yine inkâr idersin 'işreti
Bâde-i iḳrârdan pür câm-ı inkâruñ senüñ

4 Olsa cûşân derd ile şûr-âbe-i çeşmüm n'ola
Dig-i fitne ḳaynadur çeşm-i siyehkâruñ senüñ

5 Meşḳ-i düşnâm itme 'uşşâḳa ne lâyıḳdur k'ola
Zehr ile âmîḫte la'l-i şeker-bâruñ senüñ

---

8 Bî-yek-diger :Bî-yek-diger S1

434 S1,171b;S2,211a;S3,168a;Ü,146b;M,154a;A,124b
2 fitnedür :fitnede S2,Ü,M
3 idersin : idersüñ S1 , S3.

6 Sâde-rûluḳ vaḳtinüñ vir ḥükmin ey şûḫ-ı cihân
Ḫārzār olmazdan evvel ṣaḥn-ı gülzâruñ senüñ

7 Nâbiyâ yansañ yaḳılsañ şu'le-pûş olsañ n'ola
Düşdi bir destârı âl ile ser-i kāruñ senüñ

435
Fe'ilâtün Fe'ilâtün Fe'ilâtün Fe'ilün

1 Ḳışrdan añla 'ibâdâtın uli'l-elbābuñ
Giçür evḳâtı miyânında iki miḥrâbuñ

2 Baḫt-ı bîdârına reşk eylemesün mi 'anber
Çeşm-i ḫûbâna ḳonan gerd-i sipâh-ı ḫᵛâbuñ

3 Nüsḫa-i 'aşḳ u maḥabbetdeki ebvâb ü füṣûl
Şerḥidür dîde-i 'âşıḳdan aḳan ḫûn-âbuñ

4 Keştiyân seng-i felâḫan gibi gerdişler ider
Bâzu-yı mevc ile gird-i serine gird-âbuñ

5 Reh-zen-i naḳd-i tevekkül degül ıẓhâr-ı ṭaleb
Dâmeninden yedüñi eyleme ḳaṭ' esbâbuñ

6 Bulamazsın ḫaṭ-ı tersâ gibi hîç lâyıḳını
Kâm-ı ma'kûsına hem-reng olıcaḳ mû-tâbuñ

7 Çerḫde bir gice ancaḳ görinür naḳşı dürüst
Nâbiyâ her gice mühri başılur meh-tabuñ

---

7 yansañ :yaḳsaḳ Ü,yatsak M / yaḳılsañ :yaḳılsaḳ Ü,M//
destârı âl :destâr-ı âl A

435 S1,172a;S2,203b;S3,168a;Ü,141a;M,145a;A124a
2 sipâh-ı ḫᵛâbuñ :siyâh-ı ḫᵛâbuñ S2

436

Mef'ûlü Fâ'ilâtü Mefâ'îlü Fâ'ilün

1 Ḫuşk oldı ḳa'rı eşk-i ter-i bî-kerânenüñ
Def'-i recâda mevci dükenmez bahânenüñ

2 Mîzân-ı i'tibârda nâḳıṣ gelür baña
Vaż'ı çekilmez oldı diyenler zamânenüñ

3 Olsun hilâl o bülbüle ẕevk-i bahâr kim
Gülşenle farḳın añlamaya âşiyânenüñ

4 Bu ma'nîye işâret ider Zemzem ü Ḥacer
Kim râh-ı Ḥaḳda çekme ġamın âb u dânenüñ

5 Kem-ḳadr-ı ḳufl-ı âhına muḥtâcdur yine
Memlû iken derûnı güherle ḫızânenüñ

6 Âzâdelük edâsına vā-bestedür yine
Hîç farḳı yoḳ kitābet ile istidânenüñ

7 Ḥâşâ birini görmiş ola sîne-i 'adû
Gördügi zaḫmı dost yedinden nişânenüñ

8 İtse hezâr nâḫun-ı engüşt-i ittifâḳ
Olmaz naẓîri 'uḳde-güşâlıḳda şânenüñ

9 Âsûdelik murâd ise 'âlemde Nâbiyâ
Baḳ ṣadre añla râḥatını âstânenüñ

---

436 S1,172a;S2,207a;S3,168a;Ü,143a;M,149b;A,122a
1 ter-i : yem-i A

437
Fâ'ilâtün Mefâ'ilün Fe'ilün

1 Sîmden cûy-bârdur kemerüñ
Ehl-i 'aşḳa medârdur kemerüñ

2 Daḫme-i genc-i vuṣlat üstinde
Ser be-hem-dâde mârdur kemerüñ

3 Şehr-i bâġ-ı İrem miyânında
Baġlanılmış ḥiṣârdur kemerüñ

4 O miyân-ı semîn-i sîmîni
Ḳocmada bî-ḳarârdur kemerüñ

5 Feṯḥ-i bâb-ı viṣâl ümîdi ile
Beste-i intiẓârdur kemerüñ

6 Bâzu-yı fikri gibi Nâbî'nüñ
Nâ'il-i der-kenârdur kemerüñ

438
Fe'ilâtün Fe'ilâtün Fe'ilâtün Fe'ilün

1 Oldı sînemde nümâyân eşeri dildâruñ
Çeşmi ebrûlarına itdügi istiẓhâruñ

2 Var mı görmiş kim ile eylese 'aḳd-i peyvend
Ṭurduġın 'ahdine devlet didügüñ ġaddâruñ

3 Kendü âġûşına maḫṣûṣ ṣanur her revzen
Pertevin 'âlemi müstaġrak iden envâruñ

4 'İzzetüñ ḳadrini idrâke sebeb zilletdür
Dûş-ı iḳbâlde çoḳ minneti var idbâruñ

---

437 S1,172b;S2,211b;S3,168b;Ü,147a;M,154b;A,124b
438 S1,172b;S2,204a;S3,168b;M,147b;A,124a
2 ṭurduġın :ṭurduġı S1

5 Herkesüñ eylemiş erzâḳını âmâde Ḥakîm
Gûşdur lezzetin idrâk idecek güftâruñ

6 Ne ḳadar eylese de mevtine taḥsîl-i yaḳîn
Nabżı ġammâzlığından geçemez bîmâruñ

7 Bu şifâ-ḫânede çoḳ nef'ini gördük Nâbî
Ḫasta-i ma'ṣiyete şerbet-i istiġfâruñ

439
Mefâ'ilün Fe'ilâtün Mefâ'ilün Fe'ilün

1 'Uluvve görmeg ile raġbetin şerârelerüñ
Döküldi âb-ı ruḫı yirlere niṣârelerüñ

2 Ezân derûnına itmez güzer zebânından
Derûn-ı sînesi kec olmaġın menârelerüñ

3 Umûr-ı maṣlaḥat-ı dîn içündür ey ġâfil
Degül menâṣib içün vaż'ı istiḫârelerüñ

4 Telâş-ı ni'meti ḳorḳudur 'aczi derk eyler
Gören naṣîbi dehânında şîr-ḫvârelerüñ

5 Naṣîbine olamaz kimsenüñ yine mâni'
Ne deñlü tîz ise dendânları ḳınârelerüñ

6 Mülûk öñinde olur maḥv-ı ser-keşân-ı cihân
Ḥużûr-ı mihrde gör ḥâlini sitârelerüñ

7 Hezâr mîr-i 'alemden cüdâdur ey Nâbî
'Aceb mi sînelerin dögdügi neḳârelerüñ

---

439 S1,172b;S2,206b;S3,168b;Ü,144a;M,148a;A,124a

440

Mef'ûlü Fâ'ilâtü Mefâ'îlü Fâ'ilün

1 Girmezdi gûşına o gül-i hurd-sâlenüñ
Olsaydı ihtiyârı eger elde nâlenüñ

2 Çerhüñ 'aṭâsı kendü gibi nâ-şinâsadur
Yoḳdur tehî görüldügi âġûş-ı hâlenüñ

3 Bâd-ı hevâda eyleme ümmîd-i intifâ'
Haẓm itmedükçe bâd-ı bürûtın ḥavâlenüñ

4 Yoḳdur saña humâr-ı mükâfâtdan halâṣ
Nûş eyledükçe hûn-ı derûnın piyâlenüñ

5 Olmaḳ gerek mekes gibi zillet-pezîr-i red
Nefs-i denî lezîzin ararsa nevâlenüñ

6 Beñzer şeb-i temennî-i vuṣlatda ṣaḥn-ı dil
Hengâm-ı ṣubḥgâhına dârü'l-vekâlenüñ

7 Ey Nâbî âftâb-ı ġayûr eylemez ḳabûl
Bâr olduġını dûş-ı gülistâna jâlenüñ

---

440 S1,173a;S2,206b;S3,169a;Ü,143b;M,150b;A,119b
2 âġûş-ı hâlenüñ :âġûşı hâlenüñ S2,Ü,M,A
4 -S2,M,A
6 ṣubḥgâhına :ṣubḥadur S2

441

Fe'ilâtün Fe'ilâtün Fe'ilâtün Fe'ilün

1 Añla merzûḳ idügin enfüs ile âfâḳuñ
Ḥilḳat-i rızḳda taḳdîmini gör Ḥallâḳuñ

2 Añlayan ġam mı çeker mezra'a-i ḳudretde
Ṣâḥibin bulmaġa me'mûr idügin erzâḳuñ

3 Çalışur ol seni bulmaġa sen ol âsûde
Yoḳdur ey nefs senüñ rızḳ ḳadar müştâḳuñ

4 Genc-i Feyyâżda yoḳ buḥl telâşa düşme
İrişür her ne ise ḥiṣṣe-i istiḥḳâḳuñ

5 Nüsaḥ ü ḥüccet ü mektûb u berât ü defter
Raḳam-ı cebhesi her neyse görür evrâḳuñ

6 Men'-i nân-pâremüze kuşiş iden câhil-i dûn
Degül a men'ine ḳâdir kerem-i Rezzâḳuñ

7 Şeb-pere ḳadrini mihrüñ ne bilür ey Nâbî
Olma dil-gîri ḥilâfuñdaki bed-aḥlâḳuñ

---

441 S1,173a;S2,208b;S3,169a;Ü,148a;M,151b;A,127b
3 rızḳ ḳadar :tâ o ḳadar S2,M,A
4 -Ü
5 -Ü ;cebhesi her neyse :cebhesidür neyse S2,M,A
7 dil-gîri :dil-gîr S1,S3

442

Mef'ûlü Fâ'ilâtü Mefâ'îlü Fâ'ilün

1 Dürr ü zer ü güherle iken faḫrı maḫzenüñ
Muḥtâcdur ḥimâyesine ḳufl-ı âhenüñ

2 Ey dil senüñle nevbet ile idelüm fiġân
Çoḳ bülbüle taḥammüli yoḳdur bu gülşenüñ

3 Hindû-yı ḫaṭṭı gird-i 'iẕârında itdi cûş
Dervişler naṣîbi imiş ṣoñı ḫırmenüñ

4 Ṭûl-ı emel 'alâḳasınuñ muḳteżâsıdur
Gitdükçe çeşmi ḳalduġı ardında sûzenüñ

5 Taḥtında nice ma'nî-i rûşen nühüftedür
Mıṣra'larını çoḳ da tehî ṣanma revzenüñ

6 Bir ḫod-pesend-i ser-keşüñ eczâ-yı cismidür
Her ẕerre ẕerre ḫâki bu köhne nişîmenüñ

7 Eyler tefevvuḳ aṣlı olan âbuñ üstine
Nâbî cezâsıdur ne ḳadar yansa revġanuñ

443

Mef'ûlü Fâ'ilâtü Mefâ'îlü Fâ'ilün

1 Ey mâh-pâre 'âşıḳ-ı zâruñ benüm senüñ
Ey şâh-bâz-ı ḥüsn şikâruñ benüm senüñ

2 Sen gerçi evc-i ḥüsnde ḫurşîdsin velî
Mânend-i mâh âyînedâruñ benüm senüñ

---

442 S1,173a;S2,209a;S3,169a;M,152b;A,126b
4 muḳteżâsıdur : iḳtiżâsıdur A
6 Bir :Her S2,M,A
443 S1,173b;S2,213a;S3,170a
2 mânende-i mâh :mânend-i âh S1
(*)S2'de 2.beytin ikinci mısra'ı ve 3.beytin ilk mısra'ı bulunmamaktadır.Buna göre S2'de 2.beyit şu şekildedir : "Sen gerçi evc-i ḥüsnde ḫurşîdsin velî
Sen şâh-ı ḥüsn ġâşiyedâruñ benüm senüñ"

3 Mâbeyn-i gülde reste olan berg-i sebzveş
Sen şâh-ı ḥüsn ġâşiyedâruñ benüm senüñ

4 Ey baḥr-ı nâz mevce-i âġûşum itme red
Dil-bend-i ârzû-yı kenâruñ benüm senüñ

5 Alsam 'aceb midür seni âġuş-ı vuṣlata
Sen şehr-i ḥüsn ü köhne ḥiṣâruñ benüm senüñ

6 'Aks-i ruḫuñla buldı revâcın metâ'-ı dil
Tamġa-pezîr-i naḳş-ı 'izâruñ benüm senüñ

7 Şevḳ-i ruḫuñla nagme-serâlıḳlar itmede
Nâbî-ṣıfat hezâr-ı bahâruñ benüm senüñ

444

Fâ'ilâtün Fâ'ilâtün Fâ'ilâtün Fâ'ilün

1 Dâġsız bir sîne var mı şem'-i rûyuñdan senüñ
Dil-perîşân olmaduḳ kim ḳaldı mûyuñdan senüñ

2 Geh teġâfül geh sitem gâhî ġazab gâhî 'itâb
Zaḫmsuz dönmek naṣîb olmadı kûyuñdan senüñ

3 İki müjgân bir yire gelmekden oldı nâ-ümmîd
Ġamze-i ḫâṭır-şikenle güft-gûyuñdan senüñ

4 Eşk ü âhı eylemezdi zîr ü bâlâya revân
Ḳalsa 'uşşâḳuñda ṭâḳat cüst-cûyuñdan senüñ

5 Kimsede ḳalmadı şemm-i nâfe-i çîne dimâġ
Ârzû-yı çîn-i zülf-i müşk-bûyuñdan senüñ

6 'Arż-ı ḥâl eylerdi Nâbî mâcerâ-yı ḥasreṭin
Ḥâme sûzân olmasa te'ṣîr-i ḫuyuñdan senüñ

---

3 -S2
5 ḥiṣâruñ :cidâruñ S1,S3

444 S1,173b;S2,202a;S3,169b;Ü,142b;M,149a;A,122a
6 'Arż-ḥâl S1,S2,S3:cümle 'arż M

445

Fe'ilâtün Fe'ilâtün Fe'ilâtün Fe'ilün

1 Yâri açdum açıl ey ġonce-dehânum diyerek
Bezme geldi gel e ey şûḫ-ı cihânum diyerek

2 Pâyine bâri bu taḳrîb ile düşsem yârüñ
Ḳalmadı âh meded tâb ü tüvânum diyerek

3 Âh bir kerre miyânını alup âġûşa
Sîneye çeksem o sîmîn-teni cânum diyerek

4 Ḫaṭ ber-âverde olan tâze dem-i vuṣlatda
Başḳa bir ẕevḳ virür geçdi zamânum diyerek

5 Yâr söyletdi baña bu ġazeli ey Nâbî
Söyleye söyleye ey tâze-zebânum diyerek

446

Mefâ'ilün Fe'ilâtün Mefâ'ilün Fe'ilün

1 Üzüldü rişte-i cân zülf-i pür-şiken diyerek
Bozuldı çihre-i dil berg-i yâsemen diyerek

2 Nesîm-i reh-güẕerinde vücûdum itdüm ḫâk
'Aceb hevâlara düşdüm çemen çemen diyerek

3 Derûn-nişînüm olan râzı eyledüm iṭlâf
Tehî ḫızâneye düşdüm suḫan suḫan diyerek

4 Ne ḥâle ṣaldı dili ṭavr-ı küştegî-ḫᵛâhı
Ṣalındı zülf-i nigâre resen resen diyerek

5 Hevâ-yı zülf-i ṣanemdür 'inân-keş ey Nâbî
Olursa rû be-reh-i deyr-i berhemen diyerek

---

445 S1,173b;S2,205a;S3,169b;Ü,142a;M,148a;A,121a
1 şûḫ-ı cihânum :serv-i revânum S2,Ü,M,rûḫ-ı revânum A
446 S1,173b;S2,205b;S3,169b;Ü,142a;M,148a;A,121a
4 ve 5.beyitlerin yerine S2'de bir önceki gazelin 4.ve 5.beyitleri yeniden yazılmış.
(*)A'da ise 4.beytin 2.mısraı yerine 5.beytin 2.mısraı yazılmıştır.
5 ey Nâbî :Nâbî S2,S3,Ü,M,A

447
Fe'ilâtün Fe'ilâtün Fe'ilâtün Fe'ilün

1 Bir zamân biz dahı hem-ṣoḥbet-i cânâne idük
Gülüne bülbül idük ṣem'ine pervâne idük

2 Şimdi ber-'aksdür aḥvâl-i viṣâl ü hicrân
Vaṣlına maḥrem idük hicrine bîgâne idük

3 Şimdi ḥamyâze-i hicrâna giriftâr olduḳ
Bir zamân meykede-i ḳurbda mestâne idük

4 İtdi huṣyâr bizi neṣve-i ma'cûn-ı firâḳ
Nev-bahâr-ı nigeh-i luṭf ile dîvâne idük

5 Nâbiyâ sâḳi-i çerḫ eyledi kâm-ı dili telḫ
Bir zamân gerçi ki leb-ber-leb-i peymâne idük

448
Mefâ'îlün Mefâ'îlün Mefâ'îlün Mefâ'îlün

1 Sipihrüñ gerdişin yâd eyleyüp aḫterden el çekdük
Yemüñ çîn-i cebînin seyr idüp gevherden el çekdük

2 Bu bezmüñ ṭâlib olduḳ biz dahı ṣahbâsına ammâ
Görüp sâḳîde rûy-ı imtinân sâġardan el çekdük

3 Ṭuyup meylin ḫazâna ṣâhid-i gülzârı terk itdük
Görüp destâr-ı aġyâr üzre verd-i terden el çekdük

4 Olup dil pûte gibi tâb-ı hicrân ile germ-ülfet
Temennâ-yı viṣâl-i yâr-ı sîmîn-berden el çekdük

5 Ṣafâ-yı ḫâṭır üzre olmayan iḥsânı neylerler
Görüp sûz-ı derûnın micmerüñ 'anberden el çekdük

---

447 S1,174a;S2,202b;S3,170a;M,146b;A,120a

448 S1,174a;S2,202b;S3,170a;Ü,141a;M,146a;A,120b

6 Virüp ser-riṣte-i ġavġâya fayṣal baḫt ü ṭâli'le
Ferâġat eyledük şemşîrden ḫançerden el çekdük

7 Gelû-yı şîşe ile pây-ı ḫumla eglenüp Nâbî
Giribân-ı hevesden dâmen-i dil-berden el çekdük

449

Fe'ilâtün Fe'ilâtün Fe'ilâtün Fe'ilün

1 'Aşḳ-ı cân-sûz benüm ḥüsn-i cihân-tâb senüñ
Gülḫanum şu'le benüm gülşen-i şâd-âb senüñ

2 Görelüm birbirini ḳanġısı bî-zâr eyler
Âh ü feryâd benüm çeşm-i girân-ḫVâb senüñ

3 Gel senüñle idelüm 'âlemi ṣûfî taḳsîm
Künc-i meyḫâne benüm gûşe-i miḥrâb senüñ

4 İtme bu ḫâkdan iḥsânuñı ey sâḳî dirîġ
Derd-i nâçîz benüm câm-ı mey-i nâb senüñ

5 Ḫâk-ı cismüm didi gerd-i reh-i yâre Nâbî
Dîde-i ḫaşm benüm ḫâṭır-ı aḥbâb senüñ

---

449 S1,174a;S2,205b;S3,170a;Ü,142b;M,149b;A,122a

450

Mefâ'ilün Fe'ilâtün Mefâ'ilün Fe'ilâtün

1 Dili ne mâ'il-i zevḳ-i viṣâl idebildük
Ne ḳâ'il-i elem-i künc-i intiẓâr idebildük

2 Recâ-yı vaṣl ile ol şâha 'arż-ı ḥâller itdük
Ne bir maḥalli didürdük ne der-kenâr idebildük

3 Bizi miyâne-i ḫavf ü recâya atdı maḥabbet
Ne saḳladuḳ ġam-ı 'aşḳı ne âşikâr idebildük

4 Bir âfet ile ne ser-germ olup ne bûsesin alduḳ
Ne bir niḥâl bitürdük ne mîvedâr idebildük

5 Gehî viṣâlin añup gâh bîm-i hicrini Nâbî
Ne yârdan geçebildük ne iḫtiyâr idebildük

451

Mef'ûlü Mefâ'îlü Mefâ'îlü Fe'ûlün

1 Çeşmüñ gibi mest olmaġ içün câma mı düşdüñ
'Aksüñ gibi câm-ı mey-i gül-fâma mı düşdüñ

2 Girmem dir idüñ ḥalḳa-i peymâne-keşâna
Bir bezme mi varduñ yine ibrâma mı düşdüñ

3 Bûs itmek umarsın kef-i sîmînini yârüñ
Bilmem yine ey dil ṭama'-ı ḫâme mi düşdüñ

4 Ey sâġar-ı ġam ḳısmet-i dîvân-ı ezelde
Sen ḥiṣṣe-i rindân-ı mey-âşâma mı düşdüñ

5 Ey ġam yine mi ḫâṭır-ı Nâbî'de bulunduñ
Kâfir yine sen kişver-i islâma mı düşdüñ

---

450 S1,174b;S2,211b;S3,170a;Ü,146b;M,154a;A,124b
1 mâ'il-i :nâ'il-i S2,M
2 'arż-ı ḥâller :'arż-ı ḥâl S2
3 maḥabbet :göñül S3
5 gâh :gâhî S2,M
451 S1,174b;S2,205a;S3,170b;Ü,142a;M,147a;A,120b

452

Mefâ'îlün Mefâ'îlün Mefâ'îlün Mefâ'îlün

1 Şabâyı şît-i ruḥsâruñla kim 'âlem-neverd itdüñ
Ḥazânveş bülbülân-ı 'aşḳı ḥaşm-ı berg-i verd itdüñ

2 Görülmez sikke-i taḥsîne lâyıḳ çünki ey bî-raḥm
Niçün mânend-i zer cism-i nizârum m böyle zerd itdüñ

3 Göñül nâmında bir virâne olmış ḥâne ḳalmışdı
Alup anı da âḫir ey cefâ-cû vaḳf-ı derd itdüñ

4 Ḥayâl itdüñ göñül çeşm-i kebûdın ol perî-rûyuñ
Kenâr-ı nüsḫa-i ümmîde naḳş-ı lâciverd itdüñ

5 Tenüñde resm-i şemşîr idi ḫûnîn şerḥalar bitdi
Yine baḫtuñla ey dil ġâlibâ terk-i neberd itdüñ

6 Yine şalduñ bürûdet ey ḥazân eczâ-yı gülzâra
Yine kârın hezâr-ı bî-nevânuñ âh-ı serd itdüñ

7 Yine Nâbî getürdüñ püşt-i destin ḫâke yârânuñ
Yine meydân-ı naẓm içre güzel da'vâ-yı merd itdüñ

453

Mef'ûlü Fâ'ilâtü Mefâ'îlü Fâ'ilün

1 Ol şûḫ-ı mâh-rûyı ten-i dâġdâra çek
Gelsüñ miṣâl-i gül ṭaraf-ı lâlezâra çek

2 Ey gül iderse dâmenüñi çâk-ı cevr ile
Ḥârı ḥuzûr-ı pâdişeh-i nev-bahâra çek

3 Ey nâḫudây-ı keştî-i baḥr-ı ümîdümi
Âsâyiş-i derûn virecek bir diyâra çek

4 Ey kârbân-ı 'aşḳ yetiş gerd-i râhuñı
Mânend-i sürme bâṣire-i intiẓâra çek

---

452 S1,174b;S2,205a;S3,170b;Ü,141b;M,146b;A,121b
7 Yine meydân-ı :Bu gün meydân-ı A

453 S1,175a;S2,202a;S3,170b;Ü,141a;M,145a;A,119b
3 kenāra : diyāra S1 , S2 , S3 , Ü , M .

5 Tâ key nühüfte nûş idesün câm-ı 'işreti
Rind ol mey-i mahabbeti gel âşkâra çek

6 Zâhid elünde dâm-ı emel itme sübḥayı
Tesbîḥi bâri bir daḥı rûz-ı şümâra çek

7 Fırṣat düşerse ḥâlüñi 'arż itmege göñül
Tafṣîlden ṣaḳın sözüñi iḥtişâra çek

8 Şâyeste-i ḳabûl-ı hümâyûn degül sözüñ
Bil rütbe-i ṭabi'atuñı i'tiẓâra çek

9 Nâbî ḥużûr-ı Ḥusrev-i 'âlî-cenâbda
Geldi zamânı raḥş-ı niyâzı şikâra çek

454

Mef'ûlü Fâ'ilâtü Mefâ'îlü Fâ'ilün

1 Îrâş ider sükûtı ṭarab bed-nefeslerüñ
Gûş-ı dile ḥuṣûlı ḳadar mültemeslerüñ

2 Ṣûrîdür i'tilâsı ḳıyâs itme ma'nevî
Âb üstine tefevvuḳ iden ḫâr ü ḫaslaruñ

3 Olmaḳ esîr-i kûşe-i ġam ḫoş gelür baña
Çekmekden imtinânını feryâd-reslerüñ

4 Keşf itme râz-ı reh-revi kim mîr-i ḳâfile
Çekdi zebânlarını şikemden cereslerüñ

5 Şad çâk olurdı murġ-ı giriftâr görmese
Ümmîd-i fürce raḫnelerinden ḳafeslerüñ

6 Dü-mıṣra'ı kifâyet ider şâhideyn-i rûz
Da'vâ-yı şâ'iriyyet iden nev-heveslerüñ

7 Ni'met ḥuṣûle geldügi ṣûretde Nâbiyâ
Râḥat mı var müdâfa'asından mekeslerüñ

---

8 S1,S3,M,A'da 9.beyit.
9 S1,S3,M,A'da 8.beyit.

454 S1,175a;S2,214b;S3,171a;M,148b;A,126b
6 kifâyet : şehâdet A

455

Fe'ilâtün Fe'ilâtün Fe'ilâtün Fe'ilün

1 Cevr ile ol meh umulmazdı bizi yâd itmek
Düşmese hâṭırına hâṭırumuz şâd itmek

2 Hüneri var ise ketm-i eser-i 'aşḳ itsün
'Aybdur bülbül-i şûrîdeye feryâd itmek

3 Evliyâ-yı ni'amuñ 'âdet-i dîrînesidür
Kendü evżâ'ını etbâ'ına isnâd itmek

4 Şeyhler itmez idi cerde mürîdin hem-râh
Olmasa ḳaṣdı mürîdânını irşâd itmek

5 Nâbiyâ ḳâ'ilinüñ zilletine ḥüccetdür
Devlet-i sâbıḳını fahr ile îrâd itmek

456

Mef'ûlü Mefâ'îlü Mefâ'îlü Fe'ûlün

1 Gerdişde ise çerhleri ṭarf-ı berînüñ
Dullâb dahı sâ'atidür ceyb-i zemînüñ

2 Kec sanduġuñ üstâduñ işi cümle çıḳar râst
İmżâya bu da'vâyı yiter naḳş-ı nigînüñ

3 A'mâle viren neşv ü nemâ âb-ı vüżûdur
Bî-âb olamaz şâhları gülşen-i dînüñ

4 Dendânları îmâlar ider sîn-i sücûda
Ma'nâsını fehm eyleyene saṭr-ı cebînüñ

5 Evvel yenecek mâ-ḥażarı bâd-ı hevâdur
Mihmân-ı misâfirkede-i hâne-i zînüñ

---

455 S1,175a;S2,209a;S3,171a;Ü,144a;M,152b;A,122b
1 hâṭırumuz :hâṭırumı S2,M,A

456 S1,175b;S2,210b;S3,171a;Ü,144b;M,153a;A,128b
1 ṭarf-ı berînüñ : ẓarf-ı berînüñ M,A
5 yenecek :yiyecek M,yetecek A

6 Gül-ḫand-i kemininde nihân şûr-ı ḳıyâmet
Ol piste-i rengînüñ o la'l-i nemekînüñ

7 Ol şûḫ yine itdi sitemgerlige âġâz
Allah ola ey Nâbî-i bî-çâre mu'înüñ

457
Mefâ'îlün Mefâ'îlün Mefâ'îlün Mefâ'îlün

1 İderdük vaḳf-ı nîkî mâkû-yı enfâs ü ânâtuñ
İdeydük târ ü pûdın derk kâlâ-yı mükâfâtuñ

2 Alınmaz zevḳ-i câm-ı vaṣl-ı bî-ḫamyâze-i hicrân
Alan firḳat-keşândur lezzetin vaḳt-ı mülâḳâtuñ

3 Ne kendü şeyḫ olur ne mu'teḳid taḥṣîl ider zâhid
'Adem 'add itmedükçe noḳṭa-i żâdın riyâżâtuñ

4 Gelür her ḥalḳası reng-i digerle ġayrı ma'denden
Degül mümkin zer itmek cümlesin zencîr-i evḳâtuñ

5 Ġazel nâ-dîde vü ne'şnide vü nâ-güfte lazımdur
Yazuḳdur pâyesi pâ-mâl ola Nâbî bu mirḳâtüñ

458
Mefâ'ilün Fe'ilâtün Mefâ'ilün Fe'ilün

1 'İzâr-ı sâdeyedür inciẓâbı çeşm-i terüñ
Ḫaṭâyî kâġıdadur meyli ḫâme-i naẓaruñ

2 Bana leẓîẓ gelür bûse zevḳ-i vuṣlatdan
Olur żiyâfete râciḥ nevâli mâ-ḥażaruñ

3 Biri netîce virür nûr ü birisi ẓulmet
Tefâvütin yüri fehm eyle şâm ile seḥerüñ

---

457 S1,175b;S2,210a;S3,172a;M,153a;A,120b
3 żâdın : żâduñ S1,S3,M
458 S1,175b;S2,209b;S3,171b;Ü,145a;M,153b;A,129a

4 Hırâma bî-meded-i pâ serüñ ne ḳudreti var
Resâ degülse bile pây-ı rif'atine serüñ

5 Güşâd-ı dahme-i maḳṣûd nâ-müyesserdür
İde mu'âhededen ḳaṣr-ı yed meger kemerüñ

6 Teveccühüñ yoġ ise bezmi itmege teşrîf
Tehî eritmeyelüm baġrı yaġını fenerüñ

7 Ferâh-ḥavṣaladur Nâbiyâ ki haẓm eyler
O ṣûḥ pîş-i lebinde ezildügin şekerüñ

459
Fe'ilâtün Fe'ilâtün Fe'ilâtün Fe'ilün

1 İderüz terk-i edeb ġavṣ-ı yem-i zât itsek
Vechi var nefha-i rûhiyle mübâhât itsek

2 'Ömrimüz ṣarf-ı cefâ eylemege muḥtâcuz
Her cefâ eyleyene ḳaṣd-ı mücâzât itsek

3 Olacaḳ sâye-ṣıfat kendimizüz püşt be-hâk
Ne ḳadar çerḫ ile da'vâ-yı muḳâvât itsek

4 Sâyeyüz biz bizi ol sâ'at iderler pâ-mâl
Ṣâḥib-i ẓıll ile isbât-ı müsâvât itsek

5 Lezzet-i nâliş olur mûcib-i te'ḫîr-i merâm
Ne zamân dergeh-i Bârî'ye münâcât itsek

6 Zu'm-ı pindâr-ı cibillîsini te'kîd iderüz
Süfehâ ḳısmına ıẓhâr-ı müdârât itsek

7 Râḥatı kendümüze 'â'id olur ey Nâbî
Ne ḳadar ḫâṭır-ı yârânı mürâ'ât itsek

---

459 S1,175b;S2,212b;S3,171b;Ü,145a;M,155b

460

Fe'ilâtün Fe'ilâtün Fe'ilâtün Fe'ilün

1 Çâkî-i sîne-siyâhî-i libâsı raḳamuñ
Bîşterdür ser-i sevdâ-zedesinden ḳalemüñ

2 Rind ü zen eyler ise farḳını çoḳluḳ bulamaz
Çekdügi bâde ile çekdügi endûh ü ġamuñ

3 Seng-i ṭa'n ile şikest itme dil-i imsâki
Ki odur âyine-i ḥüsni ʿarûs-ı keremüñ

4 Bereket ṣûret-i lafẓında bile ẓâhirdür
Lâ-yı bî-ma'nîye nisbetle cevâb-ı ne'amuñ

5 Yidügi ṣadme-i sad-gûne telâfîleridür
Pây-ı ḥubâna gehî mâlişi naḳş-ı ḳademüñ

6 Meh-ruḥân olsa güher-pâş-ı suḥan ḥande-zenân
Mûm-ı mühri bozulur kîse-i genc-i 'ademüñ

7 Geh cerîme gehî iḥsân ü gehî ḳıymet olur
Görecekdür ne ise ḫaṭṭ-ı cebîni deremüñ

8 Ṣûret-i yek-digere âyinedür naḳş ü kemâl
Eyleme ḥüsnini inkâr ṣaḳın bîş ü kemüñ

9 Kisve-i zehrde tiryâḳı ider çihre-nümâ
Nâbiyâ 'özre gelen 'âḳibetinde sitemüñ

---

460 S1,176a;S2,206a;S3,171b;Ü,145a;M,157b;A,122a
1 Bîşterdür :nişeşdür S2,Pîşterdür A ;M'de 2.dize yazılmamıştır.
5 S2'de ilk dize yazılmamıştır.

461

Mef'ûlü Fâ'ilâtü Mefâ'îlü Fâ'ilün

1 İmdâd ider temevvücine âb ü tâbınuñ
Olduḳça bâde def'ine bâdî ḥicâbınuñ

2 Mest olmayınca kimdür içen ḫûn-ı sâġarı
Der-kâr iken neẓâreti çeşm-i ḥabâbınuñ

3 Çerḫüñ göreydük olduġını ârd ya ḫamîr
Bu köhne heft dânesi heft âsiyâbınuñ

4 Bî-çâre maḳṭa'-ı ḳalemüñ zaḫm-ı sînesi
Ehl-i dile şe'âmetidür intisâbınuñ

5 Âb-ı ḥayât dâmen-i ẓulmetde 'aynıdur
Yârüñ ṭarâvet-i beden ü câme-ḫ^{v}âbınuñ

6 Her gül ki bûy-ı zülfin alur bâd-ı ṣubḥdan
Eyler ẓuhûr râyiḥasından gül-âbınuñ

7 Nâdân ile mücâlesedür ehl-i dânişe
Dünyâda çâşnîsi cehennem 'azâbınuñ

8 Şevḳ-i nigâh-ı raġbetidür Nâbîye bu şi'r
Memdûḥ-ı nâz-perver-i 'âlî-cenâbınuñ

9 Dâmâd-ı pâdişeh 'Alî Pâşâ-yı bî-'adîl
Kim mâhdur ḫamîde-i reşki rikâbınuñ

10 Lâyıḳ ḫaṭ-ı 'uṭârid-i çerḫe olursa rîk
Kemter ġubârı südde-i devlet-me'âbınuñ

11 Olsun raṣad-nişîn-i maḳâm-ı ḥimâyeti
'Avn-ı Ḫudâ vücûd-ı me'âlî-niṣâbınuñ

---

461 S1,176a;S2,207a;S3,172a;Ü,145b;M,157a;A,121a
3 S2'de "ya" kelimesi eksik.
5 Ü,M,A'da 6.beyit.
6 Her :Bir S2 ; Ü,M,A'da 5.beyit.
8 şevḳ-i nigâh :sûd-ı nigâh S2

462

Mefâ'îlün Mefâ'îlün Mefâ'îlün Mefâ'îlün

1 Egerçi zevḳdür meyḫânelerde câm-ı Cem çekmek
Cem'e memnûnlukdan sehlterdür bâr-ı ġam çekmek

2 Eger bulmazsa ruḫṣat pây-ı endîşeyle devr eyler
Dil-i zâre ne mümkin kûy-ı cânândan ḳadem çekmek

3 Senün zemzemleyüp de ṣunduguñ peymâneye sâḳî
Ṣafâ-baḫṣ olmada olmaz müşâbih câm-ı Cem çekmek

4 Ḫayâliyle teselli-yâb olur düşdükçe hicrâna
Dile maḫṣûṣdur hem çekmeyüp hicrânı hem çekmek

5 Zevâl-i ḥüsni hengâmında ḫaṭ başdı ruḫ-ı yâri
Sahîfe çirknâk olduḳça 'âdetdür raḳam çekmek

6 Ḥavâle eyle âh-ı inkisârı merd iseñ ḫaṣma
Degüldür düşmen üzre herkesüñ kârı 'alem çekmek

7 Görürken şîr-i mâder olduġın eṭfâl ile hem-zâd
Ḫariyyetdür bu ni'met-ḫânede fikr-i şikem çekmek

8 Şikâyet dâstânında varaḳ-gerdânlıġum Nâbî
Telâş ü fikrüm oldur eşkden evrâḳı nem çekmek

---

462 S1,176b;S2,213a;S3,172a;M,156a;A,129b
3 -S2,M ; A'da 7.beyit.

463

Mefâ'ilün Fe'ilâtün Mefâ'ilün Fe'ilün

1 Baḳardı cûşişine çeşm-i nem-keşîdemüzüñ
Olaydı ḥavṣalası şûḫ-ı nev-resîdemüzüñ

2 Çıḳarma sehv ile destüñden ey şikâr-efken
Şikârı ḳâbil iken ḫâṭır-ı remîdemüzüñ

3 İder 'iẕâruña ṣarf-ı nigâh-ı düzdîde
Biraz uzuncadur ey mâh desti dîdemüzüñ

4 Sipihre olmamadan ġayri çeşm-bâz-ı niyâz
Ne nef'i var bize bu ḳâmet-i ḫamîdemüzüñ

5 Meger o şûḫuñ ola şîvesinde ey Nâbî
Naẓîri tâze ma'ânî-i nâ-şinîdemüzüñ

464

Fe'ilâtün Fe'ilâtün Fe'ilâtün Fe'ilün

1 Gülşenüñ ḥaddi degül kûyuña taḳlîd itmek
Cünd-i evrâḳ ile da'vâsını temhîd itmek

2 Ḥâlini pîr-i hevesnâk-ı sipihrüñ seyr it
Her seḥer 'âdetidür câmeyi tecdîd itmek

3 Şâm-ı gülşende çıḳup sebz menâr-ı şâḫa
Ḫıdmet-i lâzımedür bülbüle temcîd itmek

4 Düşmez ehl-i naẓara gerdişine vâḳıf iken
Çerḫden vaż'-ı vefâgûneyi ümmîd itmek

5 Şâne ṣunmaḳ gibidür destine nev-ḫaṭṭânuñ
Ḫâme ḫaṭ yazduġı dem üstine teşdîd itmek

---

463 S1,176b;S2,210a;S3,172b;Ü,147a;M,153b;A,125a
464 S1,176b;S2,213a;S3,172b;Ü,147b;M,156a;A,125b
1 cünd-i : Bir ḳaç A

6 Bulamam farḳını naḳḳaşlaruñ resminden
İbtidâ ma-ḥaşal-ı nâmeyi tesvîd itmek

7 Nâbiyâ memleket-i vâsi'a-i ma'nâyı
Niyyetüñ ḳâḍi-i endîşeye te'bîd itmek

465
Fe'ilâtün Fe'ilâtün Fe'ilâtün Fe'ilün

1 Merhem olmaġa çalış zaḫmına dil-rîşlerüñ
Dil-i vîrânını yap luṭf ile dervîşlerüñ

2 Ẕerresin çekdügi yoḳ sâ'il-i keçkûl be-kef
Sükkerî-ḫ^{v}ârlaruñ çekdügi teşvîşlerüñ

3 Vereşe ḥaḳḳı iken biñde birin eyleyemez
Mâla ḳassâmlaruñ itdügi teftişlerüñ

4 Ḳavseveş râḥatı yoḳ keş-me-keş-i miḥnetden
İki yüzlü iki aġızlu kec-endîşlerüñ

5 Cevzden ḳıymet ü leẕẕetde füzûndur piste
Var tesellîleri ḥâlince tenük-'ayşlaruñ

6 Ġam-ı bîgâne ile müşterek olmaz hele dil
Ġamı bîgâneden efzûnter olur ḫ^{v}îşlerüñ

7 Çıḳma 'aḳluñ var ise dâ'ire-i 'işretden
Olma Nâbî hedef-i ṭa'nesi bed-kîşlerüñ

---

465 S1,177a;S2,212a;S3,172b;Ü,148a;M,155a;A,126a
5 cevzden ḳıymet ü leẕẕetde :cevzden leẕẕet ü ḳıymetde S2,Ü,M,A

466
Mef'ûlü Fâ'ilâtü Mefâ'îlü Fâ'ilün

1 Seyrinden inḥirâfa sebeb gülsitânlaruñ
Çîn-i cebîn-i minnetidür bâġbânlaruñ

2 Rûşen-dil olsa da ne ḳadar merdüm-i naẓar
Muḥtâcdur 'inâyetine sürmedânlaruñ

3 Bu maṭbaḫ-ı ni'amda tehî-ma'degân içün
Dûd-ı derûnı çerḫe çıḳar dûdmânlaruñ

4 Bâ'iṯ velîyy-i ni'met-i ebrüñ 'aṭâsıdur
İsrâfına döküp ṣaçarak nâvdânlaruñ

5 Düzdüñ taḳaddüm itmededür pâyı destine
Ḫ^vâbın rübûde eylemede pâsbânlaruñ

6 Ḳındîl-i rûşenî-dih-i çeşm-i ümîdidür
Naḳş-ı derâ-yı ḳâfilede dîdebânlaruñ

7 Yoḳ iḫtiyârı żabṭa lisân-ı ḥadîdini
Ḥarf-i zihî ḳulaġına girmiş kemânlaruñ

467
Mefâ'îlün Mefâ'îlün Mefâ'îlün Mefâ'îlün

1 Ne ẕilletdür ḫamûşân-ı ġurûra keşf-i ḥâl itmek
Girân-gûşân-ı istiġnâya tefhîm-i maḳâl itmek

2 Düşer nâdân-ı nâ-huşyâra itmek da'vî-i 'irfân
Düşerse çihre-i çirk-âbe da'vâ-yı zülâl itmek

3 Ne sûd a'dâ-yı bed-ḫ^vâhı feraḥnâk itmeden ġayri
Ḫilâf-ı gerdişinden çerḫüñ iẓhâr-ı melâl itmek

---

466 S1,177a;S2,213a;S3,173a;Ü,148b;M,156b;A,128a
7 girmiş :girmez S2 Bu beyit son beyit olduğu halde mahlas bulunmamaktadır.
467 S1,177b;S2,203a;S3,173a

4 Zamânuñ dil-berânı tâ o deñlü bî-dirîġ olmış
Ki çeşminde uçar 'âşıḳdan ümmîd-i viṣâl itmek

5 Göñül hep tâze-rûyân şevḳinüñ âsârıdur Nâbî
Bu gûne tâze tâze ma'nî-i rengîn ḫayâl itmek

468
Mefâ'ilün Fe'ilâtün Mefâ'ilün Fe'ilün

1 Şikâf-ı revzene-i nâzdur dehen didigüñ
Nesîm-i mirveḥe-i râzdur suḫan didigüñ

2 Sipâh-ı tefriḳa âmâdedür ḳafâsında
Ṣabâḥa ḳalduġı nâdirdür encümen didigüñ

3 Senüñ gibi o daḫı bir zamân ne tâze idi
Nigâh-ı kecle ḫaṭ-âverde-i köhen didigüñ

4 Anuñ tecerrüdi mâni' riyâ-fürûşluġa
Senüñ hezâr 'alâyıḳla berhemen didigüñ

5 Girer mi dest-i dil-i ḫâne-gerd-i 'uşşâḳa
Sevâd-ı gîsû-yı cânânede şiken didigüñ

6 Birûne zehr döker pûstîn-i gâv-ı zemîn
Senüñ rübûde olup sîne-i çemen didigüñ

7 Odur şefîḳaterîn saña ġayriden Nâbî
Zebân-ı ṭa'ne ile çerḫ-i pîre-zen didigüñ

---

5 -S2 ; S2'de 5.beyit olarak şu beyit bulunmaktadır:
"Ṭururken şâh-râh-ı 'arża teferru'-ı ma'ânî
Degül lâyıḳ esîr-i kûçe-bend-i iştimâl itmek"

468 S1,177b;S2,209a;S3,173a;M,158a
6 sîne-i :ḥüsne S2,M

469

Mefâ'îlün Mefâ'îlün Mefâ'îlün Mefâ'îlün

1 Ṭururken ḳuvvet-i ṭab' ile taḥṣîl-i me'âl itmek
Lisân-ı ġayrdan deryûzegerlikdür su'âl itmek

2 Egerçi lezzeti inkâr olunmaz ni'met-i vaṣluñ
'Aceb 'âlemdür ammâ ṣâm-ı firḳatde ḫayâl itmek

3 Nevâzişlerle sâde bûseler ta'ẓîmdür ḥüsne
Erâzil vaż'ıdur 'arż-ı viṣâli pây-mâl itmek

4 'Arûs-ı tâzeyi tezvîce beñzer pîr-i ṣad-sâle
Köhen mecmû'aya taḥrîr-i ṣi'r-i nev-maḳal itmek

5 Ṭururken ṣâh-râh-ı 'arṣa-i taşrîḥ ma'nâyı
Degül lâyıḳ esîr-i kûçe-bend-i iḥtimâl itmek

6 Olan gülḫan-fürûzî-i neḳâyis-pîşe-i ṭab'ı
Yaḳışmaz 'azm-i gül-geşt-i gülistân-ı kemâl itmek

7 Dil-i cânân ta'alluḳ-kerde-i hicrân ise Nâbî
Saña düşmez muḫâlif-gûne ümmîd-i viṣâl itmek

---

469 S1,177b;S2,204a;S3,173b;M,157a;A,124b
1 me'âl : kemâl A
2 ni'met-i vaṣluñ :ḫalvet-i vaṣluñ S2,S3,M,A
5 -A
6 -A

470

Fâ'ilâtün Fâ'ilâtün Fâ'ilâtün Fâ'ilün

1 Yârdan ġayrı kim olsun 'özr-hᵛâhı 'âşıḳuñ
Olmayınca 'aşḳdan ġayrı günâhı 'âşıḳuñ

2 Gâh gâhî hande-i düzdîde ümmîdiyledür
Yâre düzdîde nigâh-ı gâh gâhı 'âşıḳuñ

3 Cümle ḥâlinde olur erbâb-ı 'aşḳ ehl-i yaḳîn
Vuṣlata dâ'irdür ancaḳ iştibâhı 'âşıḳuñ

4 Gerd-i zilletle ne deñlü hâksâr olsa yine
Kûy-ı cânândur maḳam-ı 'izz ü câhı 'âşıḳuñ

5 Rû-nümâdur Nâbiyâ mir'at-ı rûy-ı yârda
'Aks-i haṭṭ-ı cebhe-i baht-ı siyâhı 'âşıḳuñ

471

Mefâ'ilün Fe'ilâtün Mefâ'ilün Fe'ilün

1 Yaḳışdı çûp-ı dehân leblerine hûbânuñ
Çubuḳlu bâġçeye döndi dehânı cânânuñ

2 Mecâlis içre serâsîme gerdiş itse n'ola
Ḳarardı çeşmi dem-i serdiyile fincânuñ

3 Selâm pîş-rev-i ṣoḥbet olduġındandur
Taḳaddüm eyledügi ni'mete nemekdânuñ

4 Hurûş-ı fırṭınadan cebr-i kesre der-peydür
Lisân-ı ḥâl ile sîmâ-yı ḥilmi lîmânuñ

5 Meger ki şerm-i günâh ile ḥaşrde Nâbî
Olam nühüfte verâsında kûh-ı 'iṣyânuñ

---

470 S1,177b;S2,- ;S3,173b;M,157b;A,120b
3 ehl-i yaḳîn :ehl-i kemâl A
471 S1,178a;S2,208a;S3,173b;M,157b;A,119b
2 n'ola : lûle M
4 cebr-i kesre :cebr ü kesre S2,A

472

Mef'ûlü Mefâ'îlü Mefâ'îlü Fe'ûlün

1 Ey âyîne-i leb-be-lebi lücce-i zâtuñ
V'ey mażhar-ı ser-tâ-seri emvâc-ı ṣıfâtuñ

2 Hep oldı senüñ nusḫa-i zâtuñla hüveydâ
Pûşîde iken ḥüsni sükûn u ḥarekâtuñ

3 Ol zât-ı ġanî itmez idi ḳaṣd-ı tenezzül
Bulsaydı taḥaḳḳuḳ biri sensiz bu ṣıfatuñ

4 Bi'l-ḳuvvesi bi'l-fi'l zuhûr eyledi sende
Gencîne-i ġaybîde olan 'ilm ü ḥayâtuñ

5 Hep giydi lisânuñla senüñ kisve-i taḥḳîḳ
Ma'nâ-yı nihânîsi ḥurûf u kelimâtuñ

6 Nâbî-i kemîneñden ola saña hediyye
Ezkâ vü e'âlîsi selâm ü ṣalavâtuñ

473

Fe'ilâtün Fe'ilâtün Fe'ilâtün Fe'ilün

1 Oldı encâmı girân 'ömr-i sebük-reftâruñ
Zedelendi ucı destâr-ı mülâyim-târuñ

2 Sâyeñi sen de dirîġ eyleme ey seng-derûn
Sığınan sâyesine râḥat olur dîvâruñ

3 Gird-i ḫâlinde bulur târ-ı nigâhın gerdân
Ṭolaşur ḥikmetin idrâke bu nüh-pergâruñ

4 Niyyet-i Ka'be ile menzil-i dilden dönerek
Ḳatı yorġunluġı var leşker-i istiġfâruñ

---

472 S1,11b;S2,202a;S3,11b;Ü,9b;M,7a
(*)Bu gazel S1,S3,Ü'de "Na't-ı Şerîf-i Diger" başlığı ile kasideler içerisinde yer almıştır.
3 -S2,M

473 S2,203b
(*)Bu gazel S2,214b'de "Ġazel-i Nâḳış" başlığı ile tekrar yazılmıştır.

474
Mefûlü Fâ'ilâtü Mefâ'îlü Fâ'ilün

1 Bî-câ degüldür ehl-i dile cevri dilberüñ
Sûzişle ẓâhir olur ·····'anberüñ

2 Olmış imâme dâne-i tesbîḥden dırâz
Serdârı ser-firâz olur elbette leşkerüñ

3 Olmazdı mâl cem'ine teşne kibâr-ı 'aṣr
Def'-i ḥarâret itse eger âbı kevserüñ

4 Feryâd-ı ṭubı dûd-ı derûnından añla kim
Encâm-ı ḥâli âh u fiġândur sitemgerüñ

5 Telḥi-i ṭab'-ı çîn-i cebîni 'aceb midür
Baḥr âb-ı rûyıdur bu zemîn-i beñzerüñ

6 Merġûb olursa nüsḫa-i ḫâṭır 'aceb midür
Efzûndur i'tibârı kitâb-ı muṣavverüñ

7 Nâbî güşâde dâr olaydı sezâ idi
Sedd ile iftiḫârı ġamıdur Sikenderüñ

475
Mef'ûlü Mefâ'îlü Mefâ'îlü Fe'ûlün

1 Taḥsin saña ey bâde beni ḥurrem iderseñ
Cîb-i dili vâreste-i dest-i ġam iderseñ

2 Ey dil gelecek râha odur ġayrı degüldür
Maḫlûḳ-ı Ḥaḳḳa yâ eyü yâḫûd kem iderseñ

3 Yoḳ farḳı emânet ḳomadan ḥoḳḳalar içre
Dâġ-ı diline ġayrîlerüñ merhem iderseñ

4 Gerdân olur efvâh-ı mesâmi'de o sâ'at
Esrâruña 'âlemde kimi maḥrem iderseñ

---

474 S2,204b
475 S2,211a

5 Biñ sâ'at olur derd-i ser-i renc-i humârı
Bu bezmde bir sâ'at eger 'âlem iderseñ

6 Elbette düşer fâ'ide ümmîdine senden
Bir şahṣı eger nîm-nefes hem-dem iderseñ

7 Bî-şübhe ṣunar mîve-i mihneteye destin
'Âlemde kime himmet idüp âdem iderseñ

8 Âdâbuña dâl olduġını añlamaz .....
.....?....elif ḳaddüñi Nâbî ham iderseñ

476
Mefâ'îlün Mefâ'îlün Mefâ'îlün Mefâ'îlün

1 Gınâ-yı ṭab' ile çerhi ṭururken ..... itmek
Ne lâyıḳ züll-i hᵛâhiş 'arż-ı istiġnâyı pest itmek

2 Zebânlardan olurdı yâd-ı Ḥaḳḳ iksîrden nâ-yâb
Eger bir nisti ḫalḳuñ elinden gelse hest itmek

3 Şikâr itmiş midür bu dâmgâh-ı hâk-i süflîde
Hemâl-i pâk-bâl-i evc-i ḳudsî pây-best itmek

4 Bu bezmüñ mey-keşinden neş'e taḥṣîlinden aḳdemdür
Görüp hem-cinsini iẓhâr ü ..... perest itmek

5 Var evvel hâṭıruñ âmâde-i seng-i mükâfât it
Eger peymâne-i peymânı isterseñ şikest itmek

6 'Aceb bîhûde seng-endâz-ı ta'n olmaḳdayuz çerhe
Elinden gelse bir ..... çerhi şikest itmek

7 Nihânî ġamze-i sâḳîden istimdâd ider yohsa
Degül vüs'ında câm-ı bâdenüñ rindânı mest itmek

8 Degül bir tîre-tab'-ı teng-çeşmüñ ḫaddi ey Nâbî
Şühûd-ı lezzet-i peymâne-i bezm-i elest itmek

---

476 S2,212a

Rubâ'î (*)

'Aşḳuñla idüp sîneyi pür-şerḥa ezel
Dibâce-i ârzûya çekdüm cedvel
Zülfinde iken ilişdi dil kâküline
Ser-menzile çıḳdı rismân-bâz-ı emel

HARFÜ'L-LÂM

477

Mefâ'îlün Mefâ'îlün Mefâ'îlün Mefâ'îlün

1 Zebânın bilmek isterseñ o şûḫuñ hem-zebânın bul
Suḫan ḳalsun zebâna sen hele evvel dehânın bul

2 O şûḫa töhmet-i nâ-mihrbânî gerçi vâridd̲ür
Ser-efrâzân-ı ḥüsnüñ sen baña bir mihrbânın bul

3 Ne zevḳ alsun esîr-i 'aşḳ olan şeh-nâme cenginden
Baña eglenmege Ferhâd ü Şîrîn dâstânın bul

4 Bu meydân-ı fenâda olma ṣâḥib-da'vî-i merdî
Zemîne gelmemiş püşti baña bir pehlevânın bul

5 Perestişkârlık teklîfi 'uşşâḳa güzel ammâ
Hele o ḫastegân-ı miḥnetüñ tâb ü tüvânın bul

6 İderseñ ġamze-i ser-tîzüñe ta'lîm-i ḫûn-rîzî
Seni gördükde ammâ 'âşıḳuñ beñzinde ḳanın bul

7 Dü-çeşm-i âb-şârum pül gibi yollarda ḳalmışdur
Gelür mi bir ḫaber ṣor kûy-ı yârüñ kârbânın bul

8 Metâ'-ı ârzû bir şûḫ-ı sūdāgerde ḳalmışdur
Varup bâzârına Nâbî ḫarîdâr ol dükânın bul

Rubâ'î ,S1,178a;S2,214b;S3,174a;Ü,147b;M,158a;A,127a
(*)S1,S3,Ü,M,A / :Rubâ'î fî-ḳâfiyeti'l-lâm S2
477 S1,178a;S2,216a;S3,174a;Ü,149a;M,159b;A,128b
4 olma :öyle S2,M
6 idersüñ : idersin Ü,M,A

478

Mef'ûlü Fâ'ilâtü Mefâ'îlü Fâ'ilün

1 Reşk-i maḥabbetüñle 'adûdur benümle dil
Ġavġâ-yı ġamda 'arbede-cûdur benümle dil

2 Âġûşı ḥasretiyle o şûḫuñ miyânını
Deryâ-yı ġamda iki kedûdur benümle dil

3 Benden o jeng-yâb ü ben andan ṣafâ-peẕîr
Âyîne gibi rûy-be-rûdur benümle dil

4 Ben çâk çâk-ı ḥasretüm ol pîç pîç-i derd
Çün zülf ü şâne mûy-be-mûdur benümle dil

5 Ben eşk-rîz-i firḳat o ḫûn-âbe-pâş-ı ġam
Bezm-i elemde câm ü sebûdür benümle dil

6 Nâbî fesâd gelmiş anuñ da dimâġına
Bezm-i suḫanda bîhude-gûdur benümle dil

479

Mef'ûlü Mefâ'îlü Mefâ'îlü Fe'ûlün

1 Cânâneden âsân idi bî-dâda taḥammül
Sehl olsa eger ṭa'ne-i ḥussâda taḥammül

2 Bir bûs idecek pâye düçâr olmaḳ içündür
İtmek bu leked-ḫ^{v}ârelige câda taḥammül

3 Yârî göricek zâ'il olur şebnem-i eşküm
Yoḳ cilve-i ḫurşîde Süreyyâda taḥammül

4 İtmişdi nigeh leşker-i ârâmumı târâc
Ġayret be-ḳafâ irmese imdâda taḥammül

5 Eflâki güẕâr eyler iken pertev-i secde
Bilmem nice eyler aña seccâde taḥammül

---

478 S1,178b;S2,215b;S3,174a;Ü,148b;M,159a;A,128a
479 S1,178b;S2,218a;S3,174a;Ü,149b;M,160b;A,132a

6 Nâzikter olur ṭab'-ı suḫan kim dem-i taḥrîr
İtmez ḳalemüñ itdügi feryâda taḥammül

7 Nâbî ne bilür sırrını evḳât-ı ṣalatuñ
Her kim k'idemez sille-i üstâda taḥammül

480
Mefâ'ilün Fe'ilâtün Mefâ'ilün Fe'ilün

1 Dil-i belâ-keşe nâz itmenüñ zamânı degül
Nihâl-i nâzı dırâz itmenüñ zamânı degül

2 Elinde ḫançer-i naḫvet gözinde neşve-i ḥüsn
O mest-i ḥüsne niyâz itmenüñ zamânı degül

3 Ḥavâle-i sitemi vâm-cûveş âmâde
Güşâd-ı kîse-i râz itmenüñ zamânı degül

4 Ḫaṭ-ı siyâh şebângâh-ı şehr-i ḥüsnüñdür
Dükân-ı fitneyi bâz itmenüñ zamânı degül

5 Ṭarîḳ-i şehr-i ḥaḳîḳat ṭururken ey Nâbî
Hevâ-yı kûy-ı mecâz itmenüñ zamânı degül

481
Mef'ûlü Fâ'ilâtü Mefâ'îlü Fâ'ilün

1 Teşrîfe câme-ḫvâbumuzı va'di kem degül
Ḫavfum budur bu va'dede ṣâbit-ḳadem degül

2 İflâs-ı ye'se düşmeden Allah ṣaḳlasın
Yoḫsa ḳalursa naḳd-i ümîd elde kem degül

3 Çerḫüñ ḫilâf-ı devri var ammâ senüñ gibi
'Uṣṣâḳa kesr-i ḫâṭır ile müttehem degül

---

480 S1,178b;S2,217a;S3,174b;Ü,149b;M,161a;A,129a
3 -Ü
4 fitneyi :şîveyi S2,Ü,M,A
481 S1,179a;S2,217b;S3,174b;Ü,150a;M,161b;A,129b

4 Tek pây-mâl-i 'ucb u riyâ olmasun da dil
Rindâna gâhi def'-i ġam eylerse ġam degül

5 Müşkil teġâfül itmesidür ol sitemgerüñ
Yoḫsa ḥarîṣ-i nîl-i viṣâle sitem degül

6 Eyle żamîme üstine yek-ḥarf-i iltifât
Sâde nigâh Nâbî-i zâre kerem degül

482

Fe'ilâtün Fe'ilâtün Fe'ilâtün Fe'ilün

1 Mû-be-mû ḥüsn ile âmîḫtedür rûy-ı Ḫalîl
Rû-be-rû luṭf ile engîḫtedür ḫûy-ı Ḫalîl

2 Ḳadd-i ṣabrı ḫam ider ḳâmet-i dil-cûy-ı Ḫalîl
Bülbüli ebkem ider çeşm-i suḫan-gûy-ı Ḫalîl

3 Keffe-i çeşmine cünbiş virüp ebrû-yı Ḫalîl
Dil alup şîve ṣatar ṭurma terâzû-yı Ḫalîl

4 Münkir-i 'aşḳa ider mu'ciz-i ḥüsnin ıẓhâr
Âteşîn câme miyânında gül-i rûy-ı Ḫalîl

5 'Aksidür âb-ı ḥayâtuñ görinür ẓulmetde
Teşne-i vaṣla şikenc-i ḫam-ı gîsû-yı Ḫalîl

6 Ser-i şûrîdemüzi eyledi vaḳf-ı miḥrâb
Hey'et-i ḫam-şude-i ṭâḳ-ı dü-ebrû-yı Ḫalîl

7 Pîr-i efsürde iken eyledi ser-germ-i hevâ
Nâbi-i ḫaste-dili ġamze-i câdû-yı Ḫalîl

---

5 Ü,M,A'da 2.dize "Yoḫsa sitem ḥariṣ-i viṣâle sitem degül" şeklindedir.

482 S1,179a;S2,216a;S3,174b;Ü,149a;M,159b;A,131a

483

Mef'ûlü Fâ'ilâtü Mefâ'îlü Fâ'ilün

1 Ḳalmazdı böyle teşne-i ḥayretde dil 'alîl
Peydâ olaydı menzil-i maḳṣûdına sebîl

2 Şevḳ-i ruḫuñla devrdedür mâh şehr şehr
Sevdâñ ile çekilmededür sürme mîl mîl

3 Toḫm olmayınca ḫâk-nişîn bulmaz irtifâ'
Olmaz cihânda kimse 'azîz olmadan żelîl

4 Rû-mâle ḫâk-pâyine yoḳ çünki dest-res
İtdüm edâ-yı ḫıdmet içün sâyemi vekîl

5 İtmekdedür mesâmi'-i eyyâmı pür-güher
Nâbî 'aceb mi olsa zebân-ı ḳalem ḳalîl

484

Mef'ûlü Mefâ'îlü Mefâ'îlü Fe'ûlün

1 Peykân-şiken-i nâvek-i endîşe-i kîn ol
Var zaḫm-ı mükâfâtdan âsûde-nişîn ol

2 Sen eyledügüñ cevri ümîd eyleme benden
Ey çerḫ-i sitemger yüri sen benden emîn ol

3 Zilzâl ü 'avâṣıfdan emân ise murâduñ
Bünyân-ı feleksa-yı tevekkülde mekîn ol

4 Ḫod-kâmlaruñ mâ-ḥaṣalı naḳd-i kederdür
Âyîne-i ḫod-bîni şikest it heme-bîn ol

5 Eyleseñ eger ḫalḳdan ümmîd-i teveccüh
Mir'ât-ı muṣaffâ gibi bî-çîn-i cebîn ol

---

483 S1,179a;S2,215b;S3,175a;Ü,148b;M,159a;A,128a
1 teşne-i ḥayretde dil 'alîl :teşne-i ḥayret dil-i 'alîl S2,M
2 çekilmededür :çekinmededür S2,M
484 S1,179a;S2,218b;S3,175a;Ü,150a;M,161b;A,129b

6 Keclikleri âyîn-i tevâżu'dan iden râst
Sür rûy-ı siyâhuñ yire hem-reng-i nigîn ol

7 Mânend-i kemân ḥükmini vir redd ü ḳabûlüñ
Aḥbâbuñı âġûṣa çek a'dâya metin ol

8 Âvîḫtelikden ḥaẕer it çâh-ı kenîfe
İsterseñ eger ḳıymet ile nâfe-i çîn ol

9 Muḥtâc iken ebnâ-yı cihân luṭfına Nâbî
Pâ-mâllıġa ṣabrda hem-ṭab'-ı zemîn ol

485
Mef'ûlü Fâ'ilâtü Mefâ'îlü Fâ'ilün

1 Düşnâm iderse ḳaṣdı o şûḫuñ cefâ degül
Ta'riżdür raḳîbe göñül söz saña degül

2 Yârüñ niyâza meyli var ammâ ne fâ'ide
Ḥarf-i recâ zebânum ile āşnā degül

3 Kâlâ-yı vaṣla naḳd-i niyâzı begenmedüñ
Ey ḫod-fürûş virdügümüz kem bahâ degül

4 İnṣâf olunsa zâhid-i ḫuşküñ riyâları
Rindân ile mu'âmelesinden fenâ degül

5 Ḫ^{v}âhişger-i viṣâl niçün cür'et eylesün
Çîn-i cebîn 'alâmet-i ḥüsn-i rıżâ degül

6 Pek ṣunduñ ey gürisne naẕar ḫ^{v}ân-ı devlete
Ferdâda gör ḥisâbını bâd-ı hevâ degül

7 Ol mehveşüñ ümîd-i viṣâl ile Nâbiyâ
Ḥarf-ı niyâz her ne dinürse riyâ degül

---

6 hem-reng-i nigîn :mânend-i nigîn S3,M

485 S1,179b;S2,217a;S3,175a;Ü,149b;M,160a;A,129a

486

Mef'ûlü Fâ'ilâtü Mefâ'îlü Fâ'ilün

1 İẓhâr-ı kîn şi'âr-ı dil-i zârumuz degül
Aġyâr ile cidâl bizüm kârumuz degül

2 Mestânemüz mücâdeleyi itmez irtikâb
Bâzâr-ı 'aşḳ-ı yârda huşyârumuz degül

3 Çeşm-i raḳîbde bile var i'tibârumuz
Vaż'-ı cefâya yâr ider aġyârumuz degül

4 Bir kerre bûy-ı meykede-i 'aşḳ alınmasın
Zâhid çeker piyâle güneh-kârumuz degül

5 Bir şâm-ı tîre var mı ki hengâm-ı bâmdâd
Ruḫsāre-sāy-ı sâye-i dîvârumuz degül

6 Luṭfından ebr-i raḥmet ider rûyumuz sefîd
Yoḫsa bizüm icâreli ḳaṣṣârumuz degül

7 Bilmem dem-i viṣâl niçün çıḳmaz aradan
Sîmîn kemer miyâncî-i bâzârumuz degül

8 Dülbend-i ebri barmaġına şarmasın hilâl
Mıṣṭar-keş-i ṣaḥîfe-i âṣârumuz degül

9 Çoḳdur bu deñlü ḫırmen-i eş'âr Nâbiyâ
Mülk-i suḫan ze'âmet ü tımârumuz degül

---

486 S1,179b;S2,217a;S3,175b;Ü,150a;M,161a;A,129b
4 S2,Ü,M,A'da 5.beyit
5 S2,Ü,M,A'da 6.beyit
6 S2,Ü,M,A'da 4.beyit

487

Fe'ilâtün Fe'ilâtün Fe'ilâtün Fe'ilün

1 Ẓâhir ü bâṭını ma'mûr ü metin olsa ġazel
Ṣûrete yâver ü ma'nâya mu'în olsa ġazel

2 İtse te'ŝîr dil-i sâmi'a hᵛâh ü nâ-hᵛâh
Dil-nişîn sîne-nişîn ṣadr-nişîn olsa ġazel

3 Yalıñız ṣafḥa-i mecmû'alara olmasa ḳayd
Levḥa-i mihr ü mehe naḳş-ı cebîn olsa ġazel

4 Gûş iden seng-dil olursa bile itse eŝer
Mâ'il-i mertebe-i naḳş-ı nigîn olsa ġazel

5 Toḫmdan ḥâṣıl olan tâze şükûfe mânend
Nâzenîn-şekl ü ḫoş-âyende-zemîn olsa ġazel

6 Girmese maḫzen-i elfâẓına düzdîde-metâ'
Bender-i nâṭıḳada beyt-i emîn olsa ġazel

7 Meh-ruḫân-ı mütenâsib-bedenâsâ Nâbî
Olsa hem-vâre ne ġaŝŝ ü ne semîn olsa ġazel

488

Mef'ûlü Fâ'ilâtü Mefâ'îlü Fâ'ilün

1 Bilmezse ḳadr-i ḥüsnini ḫûbân 'aceb degül
Mevrûŝdur miŝâl-i zenân mukteseb degül

2 Bir kerre gösterilse n'olur terkine cevâz
Ḫubâna nâz farż degül müsteḥab degül

3 Benden de gâh naẓra-i güstaḫ ider ẓuhûr
Yârüñ baḳılsa cevri ḳatı bî-sebeb degül

---

487 S1,180a;S2,218b;S3,175b;Ü,149b;M,159a;A,130a
4 mâ'il-i :nâ'il-i S2,Ü,M,A

488 S1,180a;S2,218a;S3,176a;Ü,150a;M,161a;A,130b
3 naẓra-i :naẓîre-i S2,M

4 Nâ-ehlüñ iḫtilâṭı ider ḳadr-ı ehli pest
Ḥayfâ ki ḳadr-ı ehl-i hüner müntehab degül

5 Meşhûrdur ki mâh-ruḫân-ı sipihr-i ḥüsn
Bi'ṭ-ṭab' bî-vefâ olur ammâ ki hep degül

6 Dilden degül güẕârişe ḳâdir ḫayâlini
'Âşıḳ niyâz-ı vaṣl ile taḥrîk-i leb degül

7 Cânâneden müsâ'ade vaḳtinde Nâbiyâ
Güstâḫlıḳ muḫâlif-i resm-i edeb degül

489

Mef'ûlü Fâ'ilâtü Mefâ'îlü Fâ'ilün

1 Kim dirdi oldı ḫârdan âzürde pây-ı gül
Dâl olmasa bu ma'nîye ḳadd-i dü-tâ-yı gül

2 'Aḳd-ı uḫuvvet itdi nesîm-i bahār ile
Âvârelikde nükhet-i pâ-der-hevâ-yı gül

3 Hep kendi perdesizliginüñ muḳteżâsıdur
Ṣad çâk olursa cîb-i hezâr-âşnâ-yı gül

4 Sâpâş-ḫ^vânlıḳ eyledi 'ayyâr-ı 'andelîb
Meydâna çıḳdı ḳâsım-ı la'lin-ḳabâ-yı gül

5 Mihr-i münîr girmese mâbeyne ṣulḥ içün
Faṣl olmaz idi şebnem ile mâ-cerâ-yı gül

6 Virmez ḥicâb ruḫṣat-ı feryâd herkese
Yoḫsa hemân hezâr mıdur mübtelâ-yı gül

7 Rindî vü zühde meylinüñ âṣârıdur k'olur
Geh şîşe gâh gûşe-i destâr cây-ı gül

8 Bir ḳaṭre girmemişdi şebângeh gelûsına
Hengâm-ı ṣubḥ açıldı hele iştihâ-yı gül

9 Berg-i gül eyledi cereyân cûybârda
Seccâdesin bıraḳdı ṣuya pârsâ-yı gül

---

489 S1,180a;S2,215a;S3,176a;Ü,147b;M,158a;A,127a
4 'ayyâr :aġyâr S2,Ü

10 Dökdi ṣabâ piyâlesine naḳd-i ṣebnemi
Kâse be-dest nergis olınca gedâ-yı gül

11 Gebrâne giydi bürnüs-i ḥâkisteri hezâr
Çekdi zebâna ḥırmen-i âteş-nümâ-yı gül

12 Bülbül görince dâ'ire-i surḫ-ı çerḫi germ
Âvâze ṣaldı naḳş-ı nesîm-i ṣabâ-yı gül

13 Gülgeşte çıḳ nesîm-i gül-i jâledârı gör
Cân-baḫşter degül midür âb u hevâ-yı gül

14 Peyrevlük ile Sâbit Efendi'ye Nâbiyâ
K'olmış ṣarîr-i ḥâmesi ḥâṭır-güşâ-yı gül

490

Fâ'ilâtün Fâ'ilâtün Fâ'ilâtün Fâ'ilün

1 Gerçi zindân-gîr-i teng-i meclis-i tendür göñül
Şeh-nişîn-i 'arş ile revzen-be-revzendür göñül

2 Teng-nâ-yı sîneye güncîdelikden teng iken
Vüs'atından ṣâḥib-i 'arşa nişîmendür göñül

3 Şemme her bînide yoḳ ḳudret gül-i esrârını
Dîde-i bîgâneden der-beste gülşendür göñül

4 Cilvegâh-ı vâridât-ı ḳuds-ı ġaybü'l-ġaybdur
'İlme meclâ gevher esrâra maḫzendür göñül

5 Mihr beyne'l-ısba'eyn-i ḳabża-i îcâddur
Nâm-ı sulṭân-ı ḥaḳîḳatle müzeyyendür göñül

6 Mülki vâsi' leşkeri bî-ḥad ḫazâin bî-ḳıyâs
'Âlem-i ma'nâda sulṭân-ı mu'anvendür göñül

7 Tîre-ḥâl ü zaḫmdâr ü pür-ġubâr olsa n'ola
Girde-i naḳş-ı tecellîgâh-ı Eymendür göñül

8 Vüs'at-âbâd-ı devâ'ir ḫâne-i îcâdda
Noḳṭa-i merkez maḳamında mu'ayyendür göñül

9 Nâbiyâ meşhûdıdur pest ü bülend-i kâ'inât
'Âlem-i envâre müşrif ḳaṣr-ı rûşendür göñül

---

490 S1,180b;S2,217b;S3,176b;Ü,149a;M,160b;A,133a

491

Fe'ilâtün Fe'ilâtün Fe'ilâtün Fe'ilün

1 Herkesüñ vefḳ-i murâdınca Ḫudâ-yı müte'âl
Şâma ḥüsn eylemiş iḥsân Ḥaleb'e mâl ü menâl

2 Şâm'da her ne ḳadar ḳaḥṭ-ı mekâsib var ise
Bulunur şehr-i Ḥaleb'de o ḳadar ḳaḥṭ-ı cemâl

3 Eyleyen mâl ü menâl ile leb-â-leb Ḥaleb'i
Eylemiş Şâm'ı daḫı dil-ber ile mâl-â-mâl

4 Ḥaleb içre arayup bulduġını mâh-ruḫân
Şâm'a var tâ ide yek merḥaleden istiḳbâl

5 Başḳa bir ḥüsni de Nâbî budur ol şehrüñ kim
Mâh-rûyânı ider 'âşıḳa teklîf-i viṣâl

492

Fâ'ilâtün Fâ'ilâtün Fâ'ilâtün Fâ'ilün

1 Gâh olur emvâc-ı çerḫi ġarḳ ider yemdür göñül
Gâh olur bir ḳaṭre-i nâçîzden kemdür göñül

2 Dil-nişîn-i 'âlem olmışken yine merdûd olur
Derd-i bî-dermân-ı eyyâm ile tev'emdür göñül

3 Terk ile taḥsîl-i maṭlab bir hüner midür diyü
Ta'ne-dâd-ı resm-i İbrâhîm Edhem'dür göñül

4 Naḳş-ı nâm-ı yârdan ḫâlî ger elmâs olsa da
Sînede bî-ḳıymet ü bî-ḳadr ḫâtemdür göñül

5 Zîver-i kâlâ-yı 'ayş ü naḳş-i tamġâ-yı kesâd
Resm ü âyîni diger-gün başḳa 'âlemdür göñül

6 Gûşe-i ebrûsınuñ aġyâra îmâsın görüp
Nâbiyâ bâr-ı girân-ı reşk ile ḫamdur göñül

---

491 S1,180b;S2,216a;S3,176b;Ü,148b;M,159b;A,128a
492 S1,181a;S2,215b;S3,176b;Ü,148a;M,158b;A,128a
1 emvâc-ı :emvâcıS2,M
3 -S2,M,Ü ; A'da 4.beyit.
4 A'da 3.beyit.

493
Mef'ûlü Mefâ'îlü Mefâ'îlü Fe'ûlün

1 Hûn-ı dilümi ġonce-i câm eyledi bülbül
Bezm-i güli nâleyle tamâm eyledi bülbül

2 Her nâlede bir naḫl-i güle ḳondı ṣafâdan
Her naġmede tebdîl-i maḳam eyledi bülbül

3 Gehvâresini gerçi nesîm eyledi taḥrîk
Ammâ ki gele ḫᵛâbı ḥırâm eyledi bülbül

4 İtdi sözin âmiḫte-i şekve-i hicrân
Mest olmaġ ile ḫalt-ı kelâm eyledi bülbül

5 Dün geldi ṣabâ ṣaḥn-ı çemenden didi Nâbî
Ḫâk-i reh-i destûra selâm eyledi bülbül

6 Destûr-ı zekî hem-dem-i sulṭân-ı cihân kim
Vaṣfiyle çemen mülkini râm eyledi bülbül

494
Mef'ûlü Mefâ'îlü Mefâ'îlü Fe'ûlün

1 Ser-cûş-ı nifâḳ olsa 'ayân mevc-i girân ol
Añılsa eger sâz-ı vefâ mûy-ı miyân ol

2 İḳrâra gelû-gîrlik it güm-şüdegânı
İt nâm-ı Ḥaḳ-ı naḳş-ı cebîn pâre-i nân ol

3 Ol mâ'ide-cûyân-ı ġama çâştgeh-i 'îd
Bî-derd-i şikem-pervere ṣubḥ-ı ramażân ol

4 Yârân-ı ṣafâ-ṭıynete ol revġan-ı ḳındîl
Nâ-dân-ı girân-ḫilḳate dehen be-lisân ol (*)

5 Her mevḳi'a nisbet gerek ef'âlde Nâbî
A'dâ ile aḥbâba naẓar tîr ü kemân ol

---

493 S1,181a;S2,215a;S3,177a;Ü,148a;M,158b;A,127b
494 S1,181a;S2,216b;S3,177a;Ü,149a;M,160a;A,128b
4 Bârân-ı ṣafâ-ṭıynete :Hem-meşreb-i ṣâfî-dile S2,M,A//girân-ḫilḳate :girân-ṭıynete S2,Ü,M,A
(*) Bu mısrada vezin zorlanmıştır.

495

Mefâ'ilün Fe'ilâtün Mefâ'ilün Fe'ilün

1 O ġonce bâġda mânend-i gül güşâde degül
Niçün hezârdan efġânumuz ziyâde degül

2 Kenâra çekmek ümîdiyle dil seni cânâ
Miṣâl-i mevce-i deryâ ḳarâr-dâde degül

3 Çıḳardı gûşe-i bâm-ı viṣâle dil ammâ
Ḥam-ı kemend-i emel küngür-i recâda degül

4 Fiġân ü zârın işitdüm esîr-i ṭurresinüñ
Egerçi bestedür ammâ velî ṣabâda degül

5 Yapan anı yine mi'mâr-ı iltifâtuñdur
Göñül ḥarâb-ı sitemdür ḥarâb-ı bâde degül

6 Kemân-ı cevrini çekmek ümîdin itme göñül
Kemân-ı saḥtdur ol gördügüñ kebâde degül

7 Niyâzmend-i viṣâl ol ko ṣermi ey Nâbî
Ne var temenni-i vuṣlat ḥilâf-ı 'âde degül

Rubâ'î (*)

Nâbî ideyüm saña nedendür i'lâm
Bî-sâye nihâl-i ḳâmet-i faḥr-ı enâm
Resm eylemeden miṣâlini 'âciz idi
Zerrîn ḳalem ile āftāb-ı ressâm

---

495 S1,181b;S2,216b;S3,177a;Ü,149a;M,160a;A,128b
2 cânâ :ammâ S2,M,A
3 S2,Ü,M,A'da 4.beyit.
4 S2,Ü,M,A'da 3.beyit.

Rubâ'î ,S1,181b;S2,219a;S3,177a;Ü,150b;M,162a;A,130a
(*)S1,S3,Ü,M,A
:Rubâ'î fî-ḳâfiyeti'l-mîm S2
1 ideyüm :idelüm S2,M

496
HARFÜ'l-MÎM (*)
Fe'ilâtün Fe'ilâtün Fe'ilâtün Fe'ilün

1 Nüsha-i naḳs ü kemâl olduġını bu 'âlem
Gösterür cirm-i ḳamerde görinen bîş ile kem

2 Bu cihân olduġını reh-güzer-i kûy-ı 'adem
Olsa söylerdi zebânı dehen-i naḳş-ı ḳadem

3 Yine hem-cinsi çeker birbirinüñ ġayretini
Zaḫm-ı miḳrâża urur sûzen anunçün merhem

4 Olsa bir ceyşe ḳafâdâr nesîm-i nuṣret
Cünbiş-i şevḳ ile pervâza gelür bâl-i 'alem

5 Bu cihânuñ eser-i ḳaḥṭ-ı vefâsındandur
Terk ider birbirin evvelki ḳademde tev'em

6 Kim tutar sînedeki mużmer olan sözlerini
Çeşm-i ḥâtemde mürekkebden eger olmasa nem

7 Râzdâr olmaġ içün râbıṭa cinsiyyetdür
Olmaz engüşt ḳadar ḥarf-şinâs ü ebkem

8 'Askerî gibi re'âyâdan olurlar mümtâz
Nâm-ı sulṭân ile naḳş olsa cebîn-i dirhem

9 Oldı her fırḳada erbâb-ı teraḳḳî nâ-yâb
Ġâlibâ 'aksine ṣıfr urmada erbâb-ı raḳam

10 Ḳudsiyânuñ göreli bü'l-beşere secdelerin
Bâr-ı ḥayret felegüñ ḳâmetini eyledi ḫam

---

496 S1,181b;S2,219a;S3,177b;Ü,150b;M,162a
(*)S1,S3,Ü,M :İbtidâ-i Ġazeliyât-ı Mîmiyye S2
9 raḳam S1,S3 :ḳalem S2,Ü,M

11 Peste muḥtâcdur elbette bülendân-ı cihân
Teşnedür âb çeh-i zemzeme ḳındîl-i Ḥarem

12 Ṭıfldan münḳaṭi' olmış zene benzer gûyâ
Ma'nî-i tâze ṭoġurmazsa eger şaḳḳ-ı ḳalem

13 Nâbiyâ biz de görürdük eşer-i iḥsânın
Olmasa güm-şüde miftâḥ-ı der-i genc-i kerem

497
Mefâ'îlün Mefâ'îlün Mefâ'îlün Mefâ'îlün

1 Ḳalem kec-dil mürekkeb rû-siyeh kâġıd dü-rû bilmem
Kimi itsem o şâha 'arż-ḥâlüm yazmada maḥrem

2 Ḳazır hurşîd taşḥîḥ eyledükçe nüsha-i bâġı
Görüp ḥarf-i gül üzre noḳṭa-i sehv olduġın şebnem

3 Mücâzâtında hûb u ziştüñ itmez zerrece taḳṣîr
'Aceb ṣûret-nümâ-yı 'adldür âyîne-i 'âlem

4 Sûy-ı humdan ḳopan nâruñ kes ey zühd arasın yoḫsa
Ḫarâb olur miṣâl-i ḳalb-i rindân ḫân-mân-ı ġam

5 Ḳalurdı lafẓ ü ma'nâ tengnây-ı lâ-ta'ayyünde
Ḥaḳîḳat üzre bu ma'nâya ṣûret virmese âdem

6 O deñlü pest olursın her ne deñlü i'tilâ itseñ
Bu da'vânuñ ṣübûtında saña bürhân yiter süllem

7 İṭâ'at merkezinden çıḳma Nâbî 'izzet isterseñ
Bulur mı âb-ı 'Âṣi i'tibâr-ı çeşme-i zemzem

---

497 S1,182a;S2,219b;S3,177b;Ü,150b;M,162a;A,130b
4 -A

498

Mef'ûlü Fâ'ilâtü Mefâ'îlü Fâ'ilün

1 Taḳrîr-i râz-ı 'aşḳa zebânum mı var benüm
Cânâneden şikâyete cânum mı var benüm

2 Ol şûḫdan niyâz-ı kelâm eyledüm didi
Îmâ ile bu ḥarfe dehânum mı var benüm

3 Müjgânlaruñ şümârı mıdur fitne-i nigâh
Çeşmüñden olduġına gümânum mı var benüm

4 Neylerseñ eyle eyleme maḥrûm-ı iltifât
Bâr-ı firâḳa tâb ü tüvânum mı var benüm

5 Bî-'anber-i sevâd-ı suḫan eylemem ḳarâr
Bilmem ki ḫâmeveş ḫafaḳânum mı var benüm

6 İtsem ḳumâş-ı tâzemi isrâf Nâbiyâ
Maḥrûsa-i suḫanda dükânum mı var benüm

499

Mef'ûlü Fâ'ilâtü Mefâ'îlü Fâ'ilün

1 Düşsem hevâ-yı 'aşḳa zamânum degül benüm
İtsem şekîb ḥadd-i tüvânum degül benüm

2 Bende ne zehre var ki virem ġaybdan ḫaber
Vaṣf-ı dehân-ı yâr lisânum degül benüm

3 İnṣâf odur ki cân ü dilüm itmez i'tiḳâd
Cânâne ben disem bile cânum degül benüm

4 Yâruñ vuṣûl-ı mertebe-i iltifâtuña
Reh-bürde-i ḫayâl ü gümânum degül benüm

5 Nâbî ġarîb-i nüshayum ammâ ki neyleyüm
Her teng-tab' mes'ele-dânum degül benüm

---

498 S1,182a; S3,182a
499 S1,182a;S2,226a;S3,178a;Ü,152b;M,164a;A,134a
3 i'tiḳâd : inḳıyâd S1, S2, S3, Ü, M.

500

Fe'ilâtün Fe'ilâtün Fe'ilâtün Fe'ilün

1 Kimseye bir dahı dünyâda nigâh itmeyelüm
Ṭuṭiveş âyinede pîşemüz âh itmeyelüm

2 Gelmede bûy-ı vefâ ġonce-i gül-rûlardan
Bülbül-i şûrideveş kârı penâh itmeyelüm

3 Naġme-i nâleyi gâhîce ḥüseynî idelüm
Girye-engîzümizi ġayri segâh itmeyelüm

4 Tâbe-key nâleden olmış dili yârüñ muġber
Dem-i hicrin şeb u rûz âh ile vâh itmeyelüm

5 Nâbiyâ yek-şebesin itse müyesser Allah
Bûse-çînân olalum ġayri nigâh itmeyelüm

501

Mef'ûlü Fâ'ilâtü Mefâ'îlü Fâ'ilün

1 Enfâsumuz egerçi ki âhestedür bizüm
Ammâ ki çerḫe riştesi peyvestedür bizüm

2 Dest-i ḥakîmden n'ola düşmezse nabżumuz
Zîrâ ki cism-i ẓâhirümüz ḫastedür bizüm

3 Ser-şâr ise ne deñlü gülistân-ı kâ'inât
Andan naṣîbümüz yine bir destedür bizüm

4 Memnû'-ı kûy-ı vuṣlat ise pâyumuz ne ġam
Pây-ı ḫayâlümüz hele vârestedür bizüm

5 Nâbî 'amelden itmezüz ümmîd-i maġfiret
Aḥvâlümüz 'inâyete vâbestedür bizüm

---

500 S1,182;S3,181a
501 S1,182b;S2,225b;S3,178a;Ü,151b;M,168a;A,132b

502

Mef'ûlü Fâ'ilâtü Mefâ'îlü Fâ'ilün

1 Çıḳdı beyâż ü ḥamra ile fâlumuz bizüm
Ḥükm itdi rûy-ı âlüñe remmâlümüz bizüm

2 Pâ-mâl ider biri birini cûş-ı müşteri
Biñ 'ayb ile ṣatarsa da dellâlümüz bizüm

3 Âḫir nigâh-ı ḥasrete vaḳf itdi dîdemüz
Ol âfete niyâz da ihmâlümüz bizüm

4 Bilmem ne var dirîġ idecek bizden ey perî
Bir vaṣladur ḫulâṣa-i âmâlümüz bizüm

5 Hep şevḳ-i ḥüsndür sebeb-i güft-güy-ı ṙâz
Ḥüsn olmasa n'olurdı 'aceb ḥalümüz bizüm

6 Var ise de bisâṭ-ı zemîndür zamânede
Luṭf-ı Ḫudâya şükr ki pâ-mâlümüz bizüm

7 Nefy-i vücûd eylemeden ġayri Nâbiyâ
Yek ẕerre yoḳ meḥâsin-i a'mâlümüz bizüm

503

Mefâ'îlün Mefâ'îlün Mefâ'îlün Mefâ'îlün

1 Görince yâri bir gûne fiġân-ı dil-ḫırâş itdüm
Ki ḳalbi âhenâsâ saḫt iken vaḳf-ı telâş itdüm

2 Ḫaṭından naḳş-ı meylüm ḥiss idüp ḳaṣd itdügin cevre
O fettânuñ teġâfül-güne vaż'ından tırâş itdüm

3 İderken kendi cânumdan nihân esrârını yârüñ
Dirîġâ meclis-i aġyârda mestâne fâş itdüm

---

502 S1,182b;S2,225b;S3,178a;Ü,155b;M,168b;A,134b

503 S1,182b;S2,221a;S3,178a;Ü,152b;M,164b;A,132b

4 Şeb-i hicrân kenâr-ı câme-ḫ^{v}âbum cûş-ı eşkümden
Nümûdâr-ı ruḫam-ı devre-i ḥavż-ı firâş itdüm

5 Yine ol şeh sezâ-yı ḳadd-ı taḥsîn görmedi Nâbî
Perend-i şi'r-i rengînüm bu gûne ḫoş-ḳumâş itdüm

504

Mefâ'ilün Fe'ilâtün Mefâ'ilün Fe'ilün

1 Ḳanı ol dem ki leb-i yâre leb-nihâde idüm
Sezâ-yı reşk olacaḳ rütbeden ziyâde idüm

2 Ne semte çekse giderdüm tereddüd itmez idüm
Elinde câẕibe-i vuṣlatuñ kebâde idüm

3 Beni ṭutup ṭuran ümmîd-i vaṣldur yoḫsa
Bu bâr-ı hicr ile ben ḳande key fütâde idüm

4 Felek firâḳ ile itdi derûnumı ḫum-ı nîl
Kederden âyine-i âb gibi sâde idüm

5 Girifte oldı lebüm kîse-i ḥasîs gibi
Miṣâl-i ḫ^{v}ân-ı cevân-merd rû-güşâde idüm

6 Esîrlik baña âzâdelikden a'lâdur
Ḳanı o dem ki esîr-i ṣafâ-yı bâde idüm

7 Ruḫ-ı ümîd siyâh oldı Nâbiyâ yoḫsa
Miṣâl-i ḥâtem-i iḳbâl nâm-dâde idüm

---

4 Nümûnedâr : Nümûdâr A
5 Perend-i : Perende S1,S2,S3

504 S1,183a;S2,221b;S3,178b;Ü,153a;M,164b;A,133a
5 lebüm :dilüm S2,Ü,M,dili A
7 Ruḫ-ı : Reh-i A

505

Mefâ'ilün Fe'ilâtün Mefâ'ilün Fe'ilün

1 Temîz-i reng-i gül ü ḫâra ihtimâm idemem
Vefâ ile sitemüñ farḳın iltizâm idemem

2 Kemîne renciş ile dûstân ḳanda ḳalur
'Adûya ḳâdir isem ḳaṣd-ı intiḳâm idemem

3 Tekellüfât-ı rüsûmiyye yoḳ nihâdumda
Telâş-ı ḫ^vâhiş-i esbâb-ı iḥtişâm idemem

4 Egerçi va'de-i teşrîf virdi yâr ammâ
Tereddüdüm bu ki göñlümce iḥtirâm idemem

5 Hezâr şâmı çıḳarsam ṣabâḥa ey Nâbî
Şikâyet-i şeb-i hicrüñ birin tamâm idemem

506

Mefâ'îlün Mefâ'îlün Mefâ'îlün Mefâ'îlün

1 Ne dem o şûḫı âġûş-ı ḫayâlümde mekin buldum
Ḫayâlüm benden evvel leblerinden bûse-çîn buldum

2 Olur ḫakisterüm rûşenger-i âyîne-i ḫurşîd
Çerâġ-efrûz-ı sûziş bir 'iẕâr-ı âteşîn buldum

3 Nevâzişle leb-i yâḳût-fâmın eyledüm ta'bîr
Bu şeb gencîne-i rü'yâda bir la'lîn nigîn buldum

4 Kimi vâreste-i derd añladumsa bezm-i 'âlemde
Añı benden beter dil-rîşter endûh-gîn buldum

5 Beni ebnâ-yı dehrüñ ṣoḥbetinden itdi müstaġnî
Dil-i ġam-ḫ^vâr dirler Nâbiyâ bir hem-nişîn buldum

---

505 S1,183a;S2,221b;S3,178b;Ü,153a;M,164b;A,133a
506 S1,183a;S2,222a;S3,178b;Ü,153b;M,165b;A,133b
1 o şûḫı :bir şûḫı S2,Ü,M,A//Ḫayâlüm : Ḫayâlüñ A

507

Mef'ûlü Fâ'ilâtü Mefâ'îlü Fâ'ilün

1 'Aḳlum tamâmdur ne ḳadar nîm-mest isem
'Ahdüm dürüstdür ne ḳadar ten-şikest isem

2 Ma'nâ ider rübûde ḳalemveş ḳarârumı
Zencîr-i ḥarf ile ne ḳadar pây-pest isem

3 Şem'üm ki pertevümden olur saḳf zer-nigâr
Ṭab'um bülenddür n'ola ẓâhirde pest isem

4 Destâr-ı çiresüz baña kim eyler i'tibâr
Küttâb içinde her ne ḳadar çire-dest isem

5 Ḥaḳ şâhidümdür eylemem inkâr Nâbiyâ
Ben i'tiḳâd-ı ḥalḳda şâhid-perest isem

---

507 S1,183a;S2,223a;S3,179a;Ü,153a;M,166a;A,133b
1 ten-şikest :dil-şikest S2,şikest A
4 çîdesiz :çiresiz S2,Ü,M,A / i'tibâr :iltifât S2

508

Mefâ'ilün Fe'ilâtün Mefâ'ilün Fe'ilün

1 Benümle rûy-be-rûy ol sözümde ṣâdıḳ isem
Dem-i viṣâlde döndür yüzüñ münâfıḳ isem

2 Tecerrüd üzreyüm âlâyiş-i ta'alluḳdan
Ne deñlü cürm ile âlûde-i 'alâyıḳ isem

3 Bihişt ü nâr miyânında ıżṭırâb itmem
Bilür Ḥakîm işini her ne semte lâyıḳ isem

4 Maḳâm-ı ḥıdmete de nâ-sezâ mıyum ey çerḫ
Duḫûl-ı meclis-i dildâre nâ-muvâfıḳ isem

5 Sukāta-çini-i enfās 'ârifîndendür
Ne deñlü nâ'il-i sermâye-i ḥaḳâyiḳ isem

6 O şûḫ râst-reviş Nâbiyâ ḳabûl itmez
Ne deñlü 'öẕr ile aḳrân içinde fâ'iḳ isem

509

Fe'ilâtün Fe'ilâtün Fe'ilâtün Fe'ilün

1 Ne ḳadar olsa da bî-tâbî-i ġamdan keselüm
Dâmenüñden senüñ ey şûḫ-ı cihân kesmem elüm

2 Ḫaṭ ber-âverdelerüñ rûyına döndi günehüm
Sâde-rû ḳaldı faḳaṭ defter-i ḥüsn-i 'amelüm

3 Yaḳışur ḫışm-ı teġâfül baña çeşm ü gûşum
Bulduġumla leb ü dendân gibi yoḳdur cedelüm

4 Bûs-ı dâmânına yârüñ yoġ iken dest-resüm
Âftābuñ ṣarılur boynına ṭûl-ı emelüm

---

508 S1,183b;S3,179a;Ü,153b;M,166a;A,133b
5 S2,Ü,M'de 6.beyit.
509 S1,183b;S2,223b;S3,179a;Ü,154a;A,133b
3 Yaḳışur :Yarâşur S2/ḫışm-ı :çeşm-i S2,Ü,M,A

5 Ṣarf-ı 'ömr itdügüm esbâb-ı fenâ bunda ḳalur
Naḳd-i efsûsdur ancaḳ görinen mâ-ḥaṣalum

6 Ser-nüviştüm ne siyâh olduġın andan fehm it
Nâmedür ḥâl-i perîşânumı 'arża bedelüm

7 Nâbiyâ yazsa sezâ zer-varaḳ-ı ḫûrşîde
Kâtib-i bârgeh-i çerḫ bu zîbâ ġazelüm

510

Mef'ûlü Fâ'ilâtü Mefâ'îlü Fâ'ilün

1 Bizden uşandı yâr-ı hevesnâkümüz bizüm
Eyler teġâfül ol şeh-i bî-bâkümüz bizüm

2 Ol bâde-i neşâṭ-fezâyuz ki bâġbân
İtmiş nişânde ḫum yirine tâkümüz bizüm

3 İtdük tehî ṣadefle ḳanâ'at kenârda
Ḳa'r-ı yeme resâ degül idrâkümüz bizüm

4 Baḥrüñ ḫurûşın añlasa itmezdi ictirâ
Da'vâ-yı cünbiş itmege ḫâşâkümüz bizüm

5 Peyvenddür dü çeşmine ser-riṣte-i ḫayâl
Ḳalmaz tehî bu 'arṣada fitrâkümüz bizüm

6 Yoḳ şekveye tenezzülümüz baḫt-ı tîreden
Cîb-i ḳalemde ẓâhir olur çâkümüz bizüm

7 Zerden ḳalur mı ma'nî-i pâkîze Nâbiyâ
İksîre nâziş itse n'ola ḫâkümüz bizüm

---

510 S1,183b;S2,225a;S3,179b;Ü,155b;M,168a;A,134a

511

Fe'ilâtün Fe'ilâtün Fe'ilâtün Fe'ilün

1 Hârdan ġonce-ṣıfat niceye dek bâk idelüm
Câmemüz bâde içün gül gibi ṣad çâk idelüm

2 Bîşe-zâr-ı ġam ü miḥnetde 'adûyı göricek
Şîrveş câme-i cismini çeküp çâk idelüm

3 Ehl-i dillerle içüp meykedede bâde-i nâb
Gelüñüz çirk-i riyâdan dilümüz pâk idelüm

4 Cür'aveş ḥâke ber-ā-ber olalum kûyında
Ey göñül zerre-ṣıfat menzili eflâk idelüm

5 Nâbiyâ görmeyelüm gün gibi dünyâda zevâl
Yüzümüz ehl-i kemâlüñ yolına ḥâk idelüm

512

Fe'ilâtün Fe'ilâtün Fe'ilâtün Fe'ilün

1 Dili hVâhişger-i câh-ı der-i şâh eyleyemem
Yoḳ yire rûy-ı temennâyı siyâh eyleyemem

2 Halḳdan göñlümüñ ol mertebedür vaḥşeti kim
'Aksüm âdem diyü mir'âte nigâh eyleyemem

3 Zûr-ı ser-leşker-i ġam def'ine 'aḳlum var iken
Sâye-i şîşe-i ṣahbâyı penâh eyleyemem

4 Düşer ibrâm-ı aḥibbâ ile yâ ġaflet ile
Yoḫsa ben ḳaṣd ile tedbîr-i günâh eyleyemem

5 Nice def' eyleyeyüm sûz-ı derûnı Nâbî
Yâri görsem daḫı şerm eylerüm âh eyleyemem

---

511 S1,184a;S2,220a;S3,179b;Ü,151b;M,163a;A,132a
2 cismini çeküp :cismin cigerin S2,Ü,M,
cism ü cigerin A
512 S1,184a;S2,222a;S3,179b;Ü,150b;M,165a;A,131a
5 sûz-ı derûnı :sûz-ı dili ey S2,Ü,M,A

T.C. YÜKSEKÖĞRETİM KURULU
DOKÜMANTASYON MERKEZİ

513

Fe'ilâtün Fe'ilâtün Fe'ilâtün Fe'ilün

1 Menba'-ı ma'rifet olmaḳla ser-â-pây-ı ḳalem
Olur engüşt-i mülûk ü vüzerâ cây-ı ḳalem

2 Hüner ü ma'rifetüñ ḳadrini andan bil kim
Sîm olur sâkin-i cennet gibi me'vâ-yı ḳalem

3 Pîş-i çeşmünde gerek âyine-i ṣâf-varaḳ
Ḥarf-rîz olmaġa ṭûṭî-i şeker-ḫây-ı ḳalem

4 Cezb ider târ-ı siyâh-ı nigeh-i nüẕẕârı
Sâḥa-i ṣafḥada reftâr-ı dil-ârâ-yı ḳalem

5 Herkesüñ pâyına pîçîde olur a'mâli
Ḳayd-ı zencîre sezâ pây-ı meṭâyâ-yı ḳalem

6 Ter-zebânlar olamaz laġziş-i pâdan sâlim
Ḥarfdür vâsıṭa-i mazlaḳa-i pây-ı ḳalem

7 Bir siyeh mûzeli sūdâger-i baḥr ü berdür
Saḥtdür ḳâdime-i sâḥire-peymây-ı ḳalem

8 Şerm ider ney gibi maġlûb-ı hevâ olmaḳdan
Zîr-i pâyında ṭutar naġmelerin nây-ı ḳalem

9 Rûḥ u 'aḳl u dil ü dest ü ser-i engüşt ü ḫayâl
Oldılar süllem-i şeş pâye-i imlâ-yı ḳalem

10 Yûsuf-ı çâh-ı devâtuñ göricek ruḫsârın
'Aybdur ḳaṭ'-ı yed itmezse Züleyḫâ-yı ḳalem

11 İḳtiżâ eyler el üstinde götürmek Nâbî
Çün tevâzu'lar ider rûy-ı zemîn-sây-ı ḳalem

---

513 S1,184a;S2,222b;S3,179b;Ü,154a;M,165b;A,134b
4 -A
7 -A
10 devâtuñ :devâtın S1,S3,A ;Ü'de 5.beyit,A'da 4.beyit.

514

Mef'ûlü Fâ'ilâtü Mefâ'îlü Fâ'ilün

1 Bilmez neşât ḥâṭır-ı nâ-şâdumuz bizüm
Virmez vücûd ḥandeye feryâdumuz bizüm

2 Şaṭranc gibi añlamazuz n'olduġın ḥayât
İtmezse iltifât eger üstâdumuz bizüm

3 Bâruta suziş âhen ile sengden degül
İḳlim-i ġaybdan gelür imdâdumuz bizüm

4 Ṣayd-ı zebûnı eylemeden ġayrı der-kemend
Âyâ görür mi fâ'ide ṣayyâdumuz bizüm

5 Terk-i hevâ ile bize pend itme Nâbiyâ
Pâyendedür hevâ ile bünyâdumuz bizüm

515

Fe'ilâtün Fe'ilâtün Fe'ilâtün Fe'ilün

1 Dil k'ola revzene-i dâġ-ı hevâdan maḥrûm
Döner ol günbede kim ola żiyâdan maḥrûm

2 Ḥâline giryeler itmek gerek ol nâ-dânuñ
K'ola ma'nâ-yı ḫayâl-i şu'arâdan maḥrûm

3 Olsun âmâde hücûm-ı mekes-i idbâre
Der-i in'âmın iden cûş-ı gedâdan maḥrûm

4 Cûybâr-ı keremin teşneye ṣarf itmeyenüñ
Kişt-i ümmîdi ḳalur neşv ü nemâdan mahrûm

5 Beñzer ol şem'a ki pervâne-i gerdendesi yoḳ
O ser-efrâz k'ola dest-i du'âdan maḥrûm

6 Çeh-i bî-âb gibi delve çeker ḥamyâze
Ceyb-i imsâkin iden dest-i 'aṭâdan maḥrûm

---

514 S1,184b;S2,222b;S3,180a;M,165b;A,131a
515 S1,184b;S2,225a;S3,180a;Ü,155a;M,168a;A,135a
6 -S2,M,Ü

7 Ne bilür lezzetini mîve-i şâh-ı nefesüñ
Gûş-ı idrâki olan ḥüsn-i ṣadâdan maḥrûm

8 İḳtidâ eylesüñ âsârına erbâb-ı dilüñ
Teh-i ḥayretde ḳalan râh-nümâdan mahrûm

9 Ne belâdur bu riyâ başına ḥalḳuñ ki ider
Mübtelâsı iki 'âlemde ṣafâdan maḥrûm

10 O ġazel meclis-i bî-dilbere beñzer ki ola
Tâze maẓmûn ü ḫoş-âyende edâdan maḥrûm

11 Luṭf ile ġonce-güşâyân-ı ḳulûbuñ Nâbî
Olmasun gülşene iḳbâli ṣabâdan maḥrûm

516

Mef'ûlü Fâ'ilâtü Mefâ'îlü Fâ'ilün

1 Taḥṣîl-i kâma olmasa da raġbetüm benüm
Elbette pîş-i pâye gelür ḳısmetüm benüm

2 'İzz-i metâ'a ḳaḥṭ-ı ḫarîdârıdur delîl
Nâ-ehlüñ i'tibârına yoḳ ḥâcetüm benüm

3 İtmezdi böyle cîb-i nevâzişde perveriş
Ṣarrâf-ı dehr añlamasa ḳıymetüm benüm

4 Bûd ü ne-bûd dâde-i Perverdgār iken
Ne kemterem yâ n'olsa gerek ḳudretüm benüm

5 Pîrâmenümde gerdiş iden sâyedür yine
Bîgânenüñ ne ḥâcetidür ḫıdmetüm benüm

6 Buldum civâr-ı meykededе kendü kendümi
Beytü'l-ḥarâma varmaḳ iken niyyetüm benüm

7 Nâbî 'aceb mi cünbiş-i raḳḳâṣ-ı nâṭıḳa
Üstâd-ı ṣun' bestesidür sâ'atüm benüm

---

516 S1,184b;S2,225b;S3,179b;Ü,155a;M,164a;A,132b

517

Fe'ilâtün Fe'ilâtün Fe'ilâtün Fe'ilün

1 Gelüñ ey bâde-keşân 'azm-ı ḫarâbât idelüm
Câyumuz dergeh-i Cemşîd'de iṣbât idelüm

2 Olalum reşḥa-gedâ-yı der-i meyḫâne-i feyż
Destümüz kâse-i deryûze-i ḥâcât idelüm

3 Tâ ki maḫmûri-i hicrâna ola çâre-resân
Lebümüz sâġar-ı ṣahbâ-yı münâcât idelüm

4 'Âlemüñ nîk ü bedinden olalum âsûde
'Afvı fermân-dih-i iḳlîm-i mükâfât idelüm

5 Şevḳumuz ḥavṣala-i ḫâmeye ṣıġmaz Nâbî
Anı vâbeste-i hengâm-ı mülâḳât idelüm

518

Fe'ilâtün Fe'ilâtün Fe'ilâtün Fe'ilün

1 Eylesün cevrini efzûn o büt-i dil-siyehüm
Bî-günâhum dimeden ġayrı bulursa günehüm

2 Nâ-tüvânlıḳ o ḳadar itdi sirâyet tene kim
Ḳalḳamaz 'ârıż-ı ḫubâna düşince nigehüm

3 Mîl-i nâ-şüste-ruḫ-ı sürmeden ednâ degülem
Belki bir gün düşe bir meykede-i nâza rehüm

4 'Aks-i ḫuşkiyle ben âyîne gibi ḫursendüm
Ben ne ḫâküm ki açam Yûsuf'a âġûş-ı çehüm

5 Âteş-i 'aşḳ ile ser-geşteligüm ṣanma tehî
Dûd-ı sevdâ ile micmer gibi pürdür külehüm

---

517 S1,185a;S2,220a;S3,180b;Ü,151b;M,163a;A,131b
518 S1,185a;S2,224a;S3,180b;Ü,152a;M,167a;A,134b
2 Ü'de 3.beyit.
3 S2,M'de 4.beyit,Ü,A'da 5.beyit.
4 S2,M,A'da 6.beyit.
6 S2,M,A'da 3.beyit;pîrlikden :pîrlikde S2,M

6 Pîrlikden o ḳadar fâ'ide gördüm ancaḳ
K'oldı güstâḫluġum 'özrine bâ'iṣ 'atehüm

7 'Âḳıbet sürme naẓar buldı benüm de Nâbî
Raḥmete belki ola vâsıṭa rûy-ı siyehüm

519

Mef'ûlü Fâ'ilâtü Mefâ'îlü Fâ'ilün

1 Mümkin mi rûy-ı yâre nigâh itmeyem disem
Her bir nigehde derd ile âh itmeyem disem

2 Olmaḳ sezâ ṭabanca-ḫor-ı keh-rübây-ı 'aşḳ
Taḥṣîl-i reng-i çihre-i kāh itmeyem disem

3 Şevḳ-i ümîd-i 'afv ḳomaz kendü ḥâlüme
Ben her ne deñlü meyl-i günâh itmeyem disem

4 Çıḳmaz beyâża ma'nî-i ḫalvet-nişîn-i ġayb
Ruḫsâre-i ḫurûfı siyâh itmeyem disem

5 Bedr ü hilâli taḥta-i ta'lîm ider felek
Meşḳ-i kemâli mâh-be-mâh itmeyem disem

6 Ġalṭîdelikde şübhe mi var çâh-ı ġaflete
Nûr-ı şu'ûrı meş'al-i râh itmeyem disem

7 Ġam zûr ile çeker götürür Nâbiyâ beni
Dergâh-ı pîr-i deyri penâh itmeyem disem

---

519 S1,185a;S2,224b;S3,181a;Ü,154b;M,167b;A,134a

520
Mefâ'ilün Fe'ilâtün Mefâ'ilün Fe'ilün

1 Hayâl-i ḫaṭṭını ḥâṭırda cây-gîr idelüm
Bahârı ḥayme-zen-i sâḥa-i żamîr idelüm

2 Sirişkle ten-i zerrîni eyleyüp terṣî'
Hidîv-i memleket-i 'aşḳa bir serîr idelüm

3 Nevâlemend olalum ḥᵛânçe-i maḥabbetden
Gürisne-ḥavṣala-i ârzûyı sîr idelüm

4 İdüp zemîne nihâde cebîn-i pür-çîni
Zemîni hem-şiken-i mevce-i ḥaṣîr idelüm

5 Miyâne bağlayup iḥrâm-ı şevḳi ey Nâbî
Ziyâret-i ḥarem-i ḥażret-i Emîr idelüm

521
Mef'ûlü Fâ'ilâtü Mefâ'îlü Fâ'ilün

1 Ṭûfân kemîne ḳaṭresidür cûşumuñ benüm
Gerdûn sebû-yı kemteridür dûşumuñ benüm

2 Taḳṣîr bende yoḫsa şeb-â-şeb miyân-ı yâr
Ḫamyâze-rîz-i şevḳidür âğûşumuñ benüm

3 Âsârumı ṣaḥâyif-i âfâḳa neşr içün
Ḫâmem vekîlidür leb-i ḫâmûşumuñ benüm

4 Dil neş'e-yâb-ı zevḳ olamaz bî-mey-i suḫan
Ma'ni-i tâze bâdesidür hûşumuñ benüm

5 Zevḳ-i fenâdan el yuyamam yoḫsa Nâbiyâ
Âb-ı ḥayât teşnesidür nûşumuñ benüm

---

520 S1,185b;S2,220a;S3,181a;Ü,151b;M,163a;A,132a
521 S1,185b;S2,226b;S3,181a;Ü,152b
4 hûşumuñ :gûşumuñ S2

522
Mefâ'ilün Fe'ilâtün Mefâ'ilün Fe'ilün

1 Ne meşrebümde ḥased var ne derdnâk olurum
Görince ġayrda bir âfeti helâk olurum

2 İmâme aġzını öpdükçe ol duḫān-sūzuñ
Duḫân-ṣıfat ben o ġayretle çâk çâk olurum

3 Ne deñlü olsa bürîde olur ziyâde dırâz
Ta'accüb-âver-i dest-i kerîm-i tâk olurum

4 Ne deñlü ḫalḳ beni ġıybet itse memnûnum
Bilâ-tekellüf-i ṣâbun u âb pâk olurum

5 'Aceb ki 'anber ider ḫâmlıḳ ben ey Nâbî
Gül-âbdân gibi giryân ü şermnâk olurum

523
Fe'ilâtün Fe'ilâtün Fe'ilâtün Fe'ilün

1 Luṭf-ı maḫlûḳ-ı ṭalebkâra ṭalebkâr olamam
Dâde-i 'âciz-i nâ-çîze ḫarîdâr olamam

2 Pîşgâhında benüm gibi tehî-mâyelerüñ
Ḫ^vâhiş-i maṭlab-ı nâ-bûde içün ḫ^vâr olamam

3 Ḳuvvet-i men' ü 'aṭâ ḳabża-i Rezzâḳdadur
Ẓıll-ı nâçîz-i tehî-deste perestâr olamam

4 Raḥm-ı mâderde iden rızḳumı ta'yîn ḥaḳ iken
Rızḳ ümmîdiyle fürû-mâyelere bâr olamam

5 Bende temkîn-i keder ṭıynet-i ḫâkîdendür
Neyleyüm âb-ı hevâ gibi sebük-bâr olamam

---

522 S1,185b;S2,224a;S3,181;Ü,154a;M,167a;A,131b
2 çâk çâk : sûznâk S1
3 ziyâde :o deñlü S2
523 S1,186a;S2,224b;S3,181b;Ü,153b;A,135a

6 N'ola yoḳ ḳudret-i perhîz disem her ne kadar
Ḥaḳḳını żâyi' idenlerle nemek-ḥᵛâr olamam

7 Riştesi dest-i müsebbibde iken esbâbuñ
Nâbiyâ 'âlem-i esbâba heveskâr olamam

524
Fe'ilâtün Fe'ilâtün Fe'ilâtün Fe'ilün

1 Ḳande 'azmüñ kimi mesrûr ideceksin bilmem
Ḳanġı ġam-ḫâneyi pür-şûr ideceksin bilmem

2 Dil-firibâna nigehlerle bu şeb meclisde
Ḳanġı âvâreyi maġrûr ideceksin bilmem

3 Beni vîrâne-i hicrânda ḳoyup böyle ḫarâb
Kimüñ âġûşını ma'mûr ideceksin bilmem

4 Tâbiş-i ḥüsn ile bu şu'le-i ruḫsâre ile
Kimi sermâye-res-i nûr ideceksin bilmem

5 Gerçi ḥᵛâhişger-i vaṣluñ ḳatı çoḳdur ammâ
Kimi şâyeste-i destûr ideceksin bilmem

6 Ten-i sîmînüñi seyr itmek ümîdiyle beni
Ḳanġı germ-âbeye nâṭûr ideceksin bilmem

7 Yoḳ şikeste dilüñüñ Nâbî gibi pâyânı
Ḳanġısın vaṣl ile mecbûr ideceksin bilmem

---

6 N'ola yok :bulamam S2,Ü,M,A
524 S1,186a;S2,220a;S3,181b;Ü,155b
2 -S2
3 böyle ḫarâb :bûm gibi S2 ; S2'de 2.beyit.
S2'de 2.mısra şu şekildedir:
"Kimlerüñ çeşmini pür-nûr ideceksin bilmem"
4 S2'de 5.beyit
5 S2'de 6.beyit
6 germ-âbeye :germ-âbede S2 ; S2'de 4.beyit.
7 mecbûr :mesrûr S2

525

Mefâ'îlün Mefâ'îlün Mefâ'îlün Mefâ'îlün

1 O şûḫ-ı dûstı düşmenden ümmîd-i viṣâl itmem
Dil-i bî-tâbumı bâzîçe-i fikr-i muhâl itmem

2 Rıżâsıyla felek erbâb-ı ṭab'a eylemez iḥsân
Müṣâdif düşse gâhî anı da andan ḫayâl itmem

3 Ṭururken sâha-i vüs'at-serây-ı 'ilm-i Rabbânî
Ḫayâlüm reh-gîrây-ı çengelistân-ı ḍalâl itmem

4 Raḳîbâ ḳâ'ilüm ẓâhirce vir ma'nâ-yı ebrûsın
O beytüñ yoḫsa ben senden işârâtın sû'al itmem

5 Ḥarâm olsun dimişsüñ ben gedâya ni'met-i vaṣluñ
Bu vaż'ı ṭoġrısı ey şûḫ-ı fettânum helâl itmem

6 Raḳîbe düşdügin ister mi 'âşıḳ ḳur'a-i vuṣlat
Bańa dirseñ hele bir kimseye ben öyle fâl itmem

7 Ben esrâr-ı ḳaderle âşinâlıḳ itmişüm Nâbî
Sebük-maġzân gibi taḳdîrle ceng ü cidâl itmem

526

Mef'ûlü Mefâ'îlü Mefâ'îlü Fe'ûlün

1 Eyyâm-ı bahâr olmaz idi gülşen olaydum
Ḫurşîd ṭulû' itmez idi revzen olaydum

2 Gül-berge ṣabâ urmaz idi pençe-i târâc
Ṣaḥrâ-yı temennâda eger dâmen olaydum

3 Ol şûḫ dirîġ itmez idi naḳd-i viṣâlin
Ḫ^{v}âhişger-i iḥsânı hemân bir ben olaydum

---

525 S1,186a;S2,220b;S3,181b;Ü,152a;M,163b;A,132b
4 -M
5 -M ; Ḥarâm : Ḥelâl A
6 bir kimseye ben :ben kimseye bir S2,Ü,M,A
526 S1,186b;S2,222a;S3,182a;Ü,153b;M,165a;A,131a
1 olmaz idi :olmaz idim M

4 Kettân gibi fersûde olursam da olaydum
Tek ol meh-i sîmîn-tene pirâhen olaydum

5 Nîsânı bedîd olmaz idi silk-i füṣûluñ
Nâbî heves-i gevher ile maḫzen olaydum

527
Fâ'ilâtün Fâ'ilâtün Fâ'ilâtün Fâ'ilün

1 Bülbülâsâ bâġ-ı kûy-ı yâri seyrân eyledüm
Görmeden ol ġonceyi çâk-ı girîbân eyledüm

2 Mâ-ḥażar ḫûn-ı ciger 'arż eyledüm ol âfetüñ
Çeşm-i ser-mesti ḫayâlin dilde mihmân eyledüm

3 Ḳatl-i 'âma ârzû-yı ġamzesin taḳrîr ile
Rûzgâruñ tîġ-i kinin pâ be-dâmân eyledüm

4 Müjde-i teşrîfin aldum 'aşḳdan derd ü ġamuñ
Şevḳ ile ârâyiş-i kâşâne-i cân eyledüm

5 Gülşen-i ṭab'uñ yine bir ġonce-i nev-rüstesin
Nâbiyâ pîrâye-i destâr-ı 'irfân eyledüm

528
Mefâ'ilün Fe'ilâtün Mefâ'ilün Fe'ilün

1 Ne 'azm-ı gûşe-i râḥat ne meyl-i ḫᵛâb idelüm
Girince dâmen-i maḳṣûd ele şitâb idelüm

2 Şu'â-ı meyle çerâġ-ı 'izâr-ı dil-ber ile
Sevâd-ı şâmı żiyâ-baḫş-ı âftâb idelüm

3 Sirişkümüz dökelüm aġladınca dildârı
Şarâbı ġıbṭa-keş-i dîde-i pür-âb idelüm

---

527 S1,186b;S2,219b;S3,182a;Ü,151a;M,162b;A,131b
2 mihmân :pinhân Ü,M,A
528 S1,186b;S2,220b;S3,182a;Ü,152a;M,163b;A,132a

4 Piyâleler çekelüm raġm-ı çerḫe reşkinden
Ṣabâḥ-ı maḥşere dek mest-i ıżṭırâb idelüm

5 Elemle sînemüzi şerḫazār idüp Nâbî
Kitâb-ı miḥneti sürḫ ile bâb bâb idelüm

529
Mef'ûlü Fâ'ilâtü Mefâ'îlü Fâ'ilün

1 Ḫurşîd inerdi meclisüme sâġar istesem
Ṭûbî olurdı ḫâk-nişîn nev-ber istesem

2 Taḥt-ı nikâḥa Zühreyi alurdı müşteri
Ben ṭab'-ı ser-bülende sezâ dil-ber istesem

3 Gerdûn virürdi dîde-i mihr ü mehe kesâd
Ḥıfẓ-ı ġubâr-ı ḫâṭıruma bir yer istesem

4 İtmezdi eşküm ile nihân dâġ-ı sînemi
Derd-i derûnı 'arża eger maḥżar istesem

5 Şevḳ-i ṣadefle ḳaṭre-i nîsân olur nücûm
Rûy-ı 'arûs-ı himmetüme gevher istesem

6 Sînemde şerḥalar yetişür baña Nâbiyâ
Taḥrîre mâcerâ-yı dili mıṣṭar istesem

530
Fe'ilâtün Mefâ'ilün Fe'ilün

1 Naḫl-ı nev-rüste-i şikeste-perüm
Nâvek-i âh-ı bî-vücûd-eserüm

2 Sînedârum nigâh-ı cânâna
Âteşîn tîre âteşîn siperüm

---

529 S1,186b;S2,223a;S3,182b;Ü,154a;M,166a;A,135a
3 dîde-i mihr :çihre-i mihr S2,Ü,M
530 S1,187a;S2,224b;S3,182b;Ü,165a;M,167b;A,136b

3 Nâvek-endâzî-i nigâhından
Ġaflet-âlûde murġ-ı bî-ḫaberüm

4 Olalı pey-rev-i hevâ-yı viṣâl
Ṭâ'ir-i imtinâ'a bâl ü perüm

5 Cism-i zârum kebâb-ı cevr olalı
Nâbiyâ bezm-i ġamda mâ-ḥażarum

531
Fe'ilâtün Mefâ'ilün Fe'ilün

1 Ġamze-i dil-berüm amân bilmem
Tîr-i ser-tîzüm üstüḫvân bilmem

2 Dili âvîze eylesem her çend
Zülfden ġayrı rîsmân bilmem

3 Bir kemân-ḫânede 'aceb var mı
Ebrû-yı yârveş kemân bilmem

4 Bülbül-i naḫl-i nâleyüm men-i zâr
Ḫârdan ġayrı ḫânmân bilmem

5 Başı 'arşa irerse de felegüñ
Âstânını âsmân bilmem

6 Ḳurṣ-ı mihr ü mehini beẕl itse
Râstdur bu sözüm yalân bilmem

7 Ben şehîd-i nigâh-ı cânânum
Renciş-i dest-i cân-sitân bilmem

---

3 S2,Ü,M'de 4.beyit.
4 S2,Ü,M'de 3.beyit.
531 S1,187a;S2,221a;S3,182b;Ü,152b;M,164a;A,133a
6 Râstdur bu sözüm yalân bilmem :Şâ'irüm ben ki ḥaḳḳ-ı nân bilmem S2
7 S2'de bu beyit şu şekildedir:
"Ben o şâ'ir-i dürûġ-gû degülem
Râstdur bu sözüm yalân bilmem S2 ; S2'de 8.beyit.

8 Nâbî-i külfet-ülfetüm ki dili
Cevrden ġayre şâdmân bilmem

532
Fe'ilâtün Fe'ilâtün Fe'ilâtün Fe'ilün

1 'Âşıḳum ehl-i ġama şevḳ-fezâdur suḫanum
Bâd-ı dâmençe-i kânûn-ı ṣafâdur suḫanum

2 Ser-be-ser âyine-i râz-ı ḳaderdür gönlüm
Nev-be-nev terceme-i sırr-ı ḳażâdur suḫanum

3 Rind-i dil-suḫteye âb-ı revândur ammâ
Âteş-i ḥırmen-i erbâb-ı riyâdur suḫanum

4 Gûş iden kimse olur vâṣıl-ı bezm-i maḳṣûd
'Âşıḳa bedreḳa-i râh-ı hüdâdur suḫanum

5 Âdeme neşve virür ġamdan ider âzâde
Bâde-i meykede-i ḥüsn-i edâdur suḫanum

6 İşidince yiñemez dâġ-ı nihânı açılur
Gülsitân-ı dil-i 'uşşâḳa ṣabâdur suḫanum

7 Ḫ^vâh ü nâ-ḫ^vâh olur âvîze-i gûş-ı gerdûn
Hem-reh-i nâvek-i âh-ı fuḳarâdur suḫanum

8 Gûş idenler olur elbette ḳulaḳdan 'âşıḳ
Dilber-i tâze-res-i şîve-nümâdur suḫanum

9 Ḥasedinden mi ṣafâdan mı hele ey Nâbî
Bâ'iṣ-i rîziş-i eşk-i şu'arâdur suḫanum

---

8 S2'de 9.beyit.

532 S1,187a;S2,219b;S3,183a;Ü,151a;M,162b;A,130b

533

Mef'ûlü Mefâ'îlü Mefâ'îlü Fe'ûlün

1 Esrâr-ı ḫaṭuñla dili medhûş idebilsem
Bir kez ġam-ı dünyâyı ferâmuş idebilsem

2 Eylerdüm iki destümi bir ḳufl-ı muṭalsam
Ol ḳâmeti mevzûnı der-âġûş idebilsem

3 Göstermez idüm kimseye hîç lezzet-i la'lin
Mühr-i lebüm ol ni'mete ser-pûş idebilsem

4 Ṭıfl-ı ḫıredüñ bârını çekmek ne belâdur
Gâhîce sebû-yı meyi ber-dûş idebilsem

5 İtmek nice olur encümen-i dehri perîşân
Bir kez mey-i sâmân-şikeni nûş idebilsem

6 Virmez suḫan-ârâlıġa hîç kimseye nevbet
Nâbî dehen-i ḫâmeyi ḫâmûş idebilsem

534

Mef'ûlü Fâ'ilâtü Mefâ'îlü Fâ'ilün

1 Meh gibi hâle olsa eger dâyemüz bizüm
Bir nâ-tamâm kâse olur vâyemüz bizüm

2 Âyâ bu ḫâke başdı mı ol mâh-rû diyü
Her ḫâke rûy-mâldedür sâyemüz bizüm

3 Ser-geştelikden olmayıcak mihrveş ḫalâṣ
'İsî imiş ne fâ'ide hem-sâyemüz bizüm

4 Kâlâ-yı nâz ü şîveyi çoḳluḳ da ṣatmasun
Ḳalmadı cîb-i dîdede sermâyemüz bizüm

5 Nâbî ḥuẓûr-ı ḫâk-i reh olmaḳdadur yine
Olmış bülend neyleyelüm pâyemüz bizüm

---

533 S1,187b;S2,220b;S3,183a;Ü,152a;M,163b;A,132a
2 ḳâmeti mevzûnı :kâmet-i mevzûnı S2,M,A
3 lebüm :lebin S1
6 suḫan-ârâlıga hiç :suḫan-ârâlık ile S2,Ü,M,A
534 S1,187b;S2,223b;S3,183a;Ü,154b;M,167a;A,135b

535
Mef'ûlü Fâ'ilâtü Mefâ'îlü Fâ'ilün

1 Ġâretger-i şekîbdür ümmîd-i vuslatum
Sermâye-sûz-ı ṣabr ü sükûndur maḥabbetüm

2 Mânende-i sütûn ise de mû ḳadar ḳalur
Bâzû-yı saḫt-zûr-ı kemân-gîr-i fürḳatüm

3 Ol nüsḫa-i mufaṣṣal-ı ḥüsnüm ki ḥarf ḥarf
Nâ-ḫᵛândedür tamâm-ı kitâb-ı leṭâfetüm

4 Nev-şehryâr-ı kişver-i nâzum ki artırur
Dil-dâdeler müzâhemesi şân ü şevketüm

5 Ol pâdişâh-ı kişver-i ḥüsn ü leṭâfetüm
Kim rûz ü şeb çalınmadadur kûs-ı devletüm

6 Dilber dilinden açdı yine tâze bir zemîn
Nâbî bu şi'r ile ḳılam ṭurfe ṣan'atüm

536
Fâ'ilâtün Fâ'ilâtün Fâ'ilâtün Fâ'ilün

1 Kim düşerdi pâyuma ḫum gibi pür-cûş olmasam
Kim ṭutardı çeşm sâġar gibi ser-cûş olmasam

2 Râzdâr-ı sîne-i 'uşşâḳ olur mıydum eger
Dâġveş hem ḳan yudup hem penbe der-gûş olmasam

3 Âstân-ı 'aşḳa itmezdi beni kimse çerâġ
Nem be-dîde sûz der-dil şu'le ber-dûş olmasam

4 'Aşḳ ile meydâna bî-pervâ girer miydüm eger
Ḥalḳa-i dâġ-ı melâmetden zirih-pûş olmasam

---

535 S1,187b;S2,223b;S3,183b;Ü,154b;M,166b;A,136a
4 nâzum ki :ḥüsnüm ki S2,Ü,M
536 S1,188a;S2,221b;S3,183b;Ü,153a;M,166b;A,135b
1 ser-cûş :medhûş S2,M,serḫoş Ü,pür-cûş A

5 Şem'veş âteş-zebânam Nâbiyâ ammâ beni
Maḥrem-i râz eylemezdi kimse ḥâmûş olmasam

537
Fâ'ilâtün Fâ'ilâtün Fâ'ilâtün Fâ'ilün

1 E's-selâm ey server-i evlâd-ı âdem e's-selâm
E's-selâm ey bâdî-i îcâd-ı 'âlem e's-selâm

2 E's-selâm ey gevher-i yektâ-yı ẕât-ı aḳdesüñ
Zîver-i bâlâ-yı ṭâḳ-ı 'arş-ı a'ẓam e's-selâm

3 E's-selâm ey ḳufl-ı genc-i raḥmet-i Ḥaḳ tâ-ezel
Dest-i isti'dâduña olmış müsellem e's-selâm

4 E's-selâm ey intisâb-ı ẕât-ı pâküñle senüñ
Oldı böyle nev'-i insânî mükerrem e's-selâm

5 E's-selâm ey ceddüñ olmaġla Ḫalîle itdi Ḥaḳḳ
Âteş-i Nemrûdı bir gülzâr-ı ḫurrem e's-selâm

6 E's-selâm ey ḳurb-ı 'ahdüñ feyżinüñ te'sîridür
K'eyledi iḥyâ-yı emvât İbni Meryem e's-selâm

7 İşte geldi Nâbî-i dil-ḫaste ḫâk-i pâyuña
Eyle zaḫm-ı cürmine luṭfuñla merhem e's-selâm

---

537 S1,188a;S2,226a;S3,183b;Ü,154b;A,130a
5 S2'de 6.beyit
6 ḳurb-ı 'ahdüñ :der-i 'ahdüñ S2 ;S2'de 5.beyit.

538

Fe'ilâtün Fe'ilâtün Fe'ilâtün Fe'ilün

1 Gel göñül 'azm-i reh-i beyt-i Ḫudâ eyleyelüm
Sa'y idüp Merve'ye taḥṣîl-i Ṣafâ eyleyelüm

2 İşümüz eylesün altun dü cihânda Mevla
Nâvdân-ı zerüñ altında du'â eyleyelüm

3 'Arafâtuñ sürelüm ḫâkine yüzler gözler
Surḫ-rûy olmaġa iksîr-i recâ eyleyelüm

4 Leb-i lebbeyk-zen ü çeşm-i sirişk-efşânı
Kûçe-i ḫ âhiş-i raḥmetde gedâ eyleyelüm

5 Kâse kâse çeh-i zemzemden içüp âb-ı ḥayât
Cân-ı pür-'illeti leb-rîz-i şifâ eyleyelüm

6 Alalum gevher-i raḥmet virelüm naḳd-i günâh
Dili sûdâger-i bâzâr-ı Minâ eyleyelüm

7 Bâb-ı sulṭân-ı serâ-perde-i "لولاك"e varup
Ḳaddümüz bâr-ı taẋarru'la dü-tâ eyleyelüm

8 Virelüm ravżа-i pâkine ṣalât ile selâm
'İllet-i cürme şefâ'atla devâ eyleyelüm

9 Olalum ḫâk-i der-i ravżasına nâṣiye-sây
Cebhemüz maşrıḳ-ı ḫurşid-i hüdâ eyleyelüm

10 Geçirüp bendeleri defterine nâmumuzı
Pîrümüz ḥaşrde de zîr-i livâ eyleyelüm

11 Defter-i cürmi yakup eyleyelüm ḫâkister
Nâbiyâ âyine-i ḳalbe cilâ eyleyelüm

---

538 S1,188a;S3,183b

539

Fe'ilâtün Fe'ilâtün Fe'ilâtün Fe'ilün

1 Ḥam olur ḳadd-i ḳalem cevrini taḥrîr itsem
Süst olur pây-ı suḥan nâzını taḳrîr itsem

2 Ḫavfum oldur k'olam endâḫte-i künc-i firâḳ
Ṭab'-ı nâzikterîn ibrâm ile tekdîr itsem

3 Zaḫm-ı bed-ḫᵛâhuma olmış olurum merhem-sây
Vaż'-ı güstâḫı ile ol şehi dil-gîr itsem

4 Sâḥa-i mescide germ-âbeden evvel varamam
Gördügüm vâḳı'a-i vuṣlatı ta'bîr itsem

5 Olamaz seddine mecrâsına seyl-i kederüñ
Seng-i tedbîr ile ṣad mertebe ta'mîr itsem

6 Bî-ṭaleb dest ü dehânumda müheyyâ bulurum
Ne ḳadar ḫᵛâhiş-i erzâḳda taḳṣîr itsem

540

Fâ'ilâtün Fâ'ilâtün Fâ'ilâtün Fâ'ilün

1 Çıḳdı çerḫe rütbe-i rif'at-meâb-ı Arż-ı Rûm
Oldı 'âlî âsmânâsâ cenâb-ı Arż-ı Rûm

2 Arż-ı Rûmı ġayriye itse tefavvuḳ vechi var
Düşdi bir 'âlî-cenâba intisâb-ı Arż-ı Rûm

3 Olduġıyçün nev-bahâr-ı devletinden feyż-yâb
Oldı cennet gibi efzûn âb u tâb-ı Arż-ı Rûm

---

539 S2,219a

540 S1,40a;S3,39b;A,135b
(*)S1 ve S3'te bu gazel "Der-Medḥ-i 'Abdulbâḳî Pâşâ Vâlî-iArż-ıRûm" başlığıyla Kasideler içerisinde yer almıştır.

4 Naḳd-ı nâḳıs gibi düşdi çeşm-i gerdûndan ḳamer
Tâ ki na'linden nişân-gîr oldı bâb-ı Arż-ı Rûm

5 Sâye-i taḥtuñda feyż-i Ḥaḳḳ ile olsun naṣîb
Her diyâra devlet-i hüsnü'l-me'âb-ı Arż-ı Rûm

6 Öyle bir 'anḳâ-yı 'âlî-şâna oldı âşiyân
Oldı sürme çeşm-i âfâḳa türāb-ı Arż-ı Rûm

541

Mefâ'ilün Fe'ilâtün Mefâ'ilün Fe'ilün

1 Beyâża çıḳduġı dem mâcerâ-yı hicrânum
Kemâl-i şevḳ ile ṣıçrar havâya sulṭânum

2 Saña beyân ideyüm naġme-i niyâzumdan
Şikâf-ı ṣaff-ı kemâl olduġını sulṭânum

3 İderdüm ism-i şerîfüñi nâmede tasṭîr
Egerçi ḥavṣala-i saṭra ṣıġsa sulṭânum

4 Şecâ'at ile bulur mıydı iştihâr-ı tamâm
Ḳarâr ideydi eger ṣaff içinde sulṭânum

---

541 S2,309a;S3,178a
2 naġme-i :ḥâme-i S2 // ṣaf-ı kemâl olduġını : ṣaf-ı niyâz itdügini S2
3 S2'de fazla olarak şu beyit bulunmaktadır:
"Saña beyân ideyüm nâme-i niyâzumdan
İmâm-ı ṣaff-ı kemâl olduġunı sulṭânum"

542

Mefâ'îlün Mefâ'îlün Mefâ'îlün Mefâ'îlün

1 Yine ebrûda 'uḳde ḳaṣduñ istiġnâ mıdur bilmem
Çıḳan ol beytden ben didüġüm ma'nâ mıdur bilmem

2 Yine çîndür cebin vaż'-ı teġâfül-güne âmâde
Bizümle ey perî-rû niyyetüñ ġavġâ mıdur bilmem

3 Güşâyiş bulmadı râh-ı dimâġum geşt-i gülşenden
Gül-i gülşen-serâ-yı 'ıyş nâ-bûyâ mıdur bilmem

---

542 S2,226b

Rubâ'î (*)

Hurşîd żiyâ-cû dil-i pür-tâbumdan
Cem himmet umar câm-ı mey-i nâbımdan
Ol baḥr-ı belâyum ki ider istiġfâr
Hıżr itse güzer gûşe-i gird-âbumdan

HARFÜ'N-NÛN (*)

543

Mefâ'ilün Fe'ilâtün Mefâ'ilün Fe'ilün

1 Ne mümkin ola naẓar mâyedâr-ı ṭâḳat-ı ḥüsn
Nühüfte çeşm-i dile olmasa 'inâyet-i ḥüsn

2 Egerçi ḥüsne sezâdur maḳarr-ı istiġnâ
Nühüfte var naẓar-ı 'âşıḳâna ḥâcet-i ḥüsn

3 Kec olsa her ne ḳadar ebrû-yı mu'anber-i yâr
Olur o deñlü mededkâr-ı istiḳâmet-i ḥüsn

4 İder göñül gibi âvâreyi esîr-i kemend
Baḳılsa ancaḳ olur cezbe-i kerâmet-i ḥüsn

5 Olur dü-ṭâḳa-i miḥrâb-ı ebruvânında
O merdümüñ ṣaf-ı müjgân ile cemâ'at-ı ḥüsn

6 Rübûdesini ider miydi ġayriden dil-serd
Eger ki ġayret-i nâz olmayaydı 'âdet-i ḥüsn

7 Girer mi dâmeni dest-i nigâhdan ġayre
O perdelerde midür Nâbiyâ letâfet-i ḥüsn

Rubâ'î ,S1,188b;S2,226b;S3,184a;Ü,156a;M,168b;A,136a
(*)S1,S3,Ü,M,A
:Rubâ'î fî-ḳâfiyeti'n-nûn S2

543 S1,188b;S2,235b;S3,184a;Ü,164b;M,179b;A,143a
(*)S1,S3,Ü,M,A
:İbtidâ-ı Ġazeliyât-ı Nûniyye S2

544

Mefâ'ilün Fe'ilâtün Mefâ'ilün Fe'ilün

1 Ḫaṭ-ı nev-âmededen ẓâhir oldı âyet-i ḥüsn
'İzârın eyledi ḫaṭ 'arṣa-i ḳıyâmet-i ḥüsn

2 Sipâh-ı şevḳini yaġmaya 'âşıḳ-ı zâruñ
Siyâh şuḳḳaların açdı yine râyet-i ḥüsn

3 'Arab misâl kemîn-i zeḳandan itdi zuhûr
Sipâh-ı tîz-hücûm-ı ḫaṭ itdi ġâret-i ḥüsn

4 Ḫaṭ-ı siyeh yüze çıḳdı bozuldı naẓm-ı cemâl
Yazıldı ṣafḥa-i ruḫsârede şikâyet-i ḥüsn

5 Ḫaṭ-ı siyâhı yazup 'aşḳ-nâme-i 'uşşâḳ
Virildi 'âşıḳ-ı âvâreye icâzet-i ḥüsn

6 Çeküp 'iẕârına bir perde-i kalemkârî
Ġunûde oldı pes-i perdede ṭarâvet-i ḥüsn

7 Cemâli ḫâṣ idi ḫaṭṭıyla vaḳf idüp Nâbî
Virildi 'anber aġâ destine neẓâret-i ḥüsn

---

544 S1,188b;S2,236a;S3,184b;M,179a;A,143a
4 cemâl :ḫayâl S1 // ruḫsârda :ruḫsârede S2,M
6 ṭarâvet-i :ḫacâlet-i S2,M
7 ḫâs idi : ḥâṣıl idi A

545

Mefâ'îlün Mefâ'îlün Mefâ'îlün Mefâ'îlün

1 Olur âzâde ḳayd-ı pîç ü ḥamdan pençe-i ġamdan
Olan ḳâdir şühûda n'olduġın maḳṣûd 'âlemden

2 Derûn vâ-reste olmaḳ 'âlem-i dünyâ ile 'uḳbâ
'Iyândur ehline naḳş-ı mezâr ü naḳş-ı ḫâtemden

3 Ser-i sâlindedür çün iltizâmât-ı i'tibârâtı
Ṭutarlar ḫıdmet-i dünyâyı 'ârifler muḥarremden

4 Sürer dîvân-ı ḥaşre faṣl olunmaz bunda da'vâsı
Bu köhne ḫâne kim evlâdına ḳalmışdur Âdemden

5 Lebüñ Nâbî ṭalebden infikâkı ġayr-ı ḳâbildür
Geçer mi zaḫmdan mâdâm ki leb var şevḳ-i merhemden

546

Mefâ'ilün Fe'ilâtün Mefâ'ilün Fe'ilün

1 Şeb-i firâḳuñ iden ârzû dem-i seḥerin
Teveḳḳu' itmededür kendü 'ömrinüñ güzerin

2 Baḳılsa yoḳ yine gül-berg-i tâzeden ġayrı
Şemîm-i pîrehen-i Yûsufuñ viren ḫaberin

3 'Uluvv-ı mertebe-i ḫâki gör ki ḫâṭır-ı çerḫ
Siyâh olur ne zamân kesse ḫâkdan naẓarın

4 Olur semend-i enâmilde cilveden maḥrûm
Ḳalem ne dem ki ider ḳaṭ'-ı eşk-i çeşm-i terin

5 Muḳârin olmasa Nâbî vücûd-ı insâna
Cihân müşâhede itmezdi ṣûret-i eserin

---

545 S1,189a;S2,228b;S3,185a
1 n'olduġın :bulduġın S2
2 derûn vâ-reste:dürûġ vâ-reste S2 // naḳş-ı mezâr ü naḳş-ı ḫâtemden : naḳş-ı ḳarâr-ı nefs-i âdemden S1, S3 ;S2'de 3.beyit.
3 iltizâmât-ı i'tibârâtı :i'tibârı iltizâmâtın S2; S2'de 4.beyit.
546 S1,189a;S2,228b;S3,184b;Ü,159b;M,171a;A,148a

547

Mef'ûlü Mefâ'îlü Mefâ'îlü Fe'ûlün

1 Dünyâyı ḫalâṣ eyler idüm şûr u şerinden
Geçse felegüñ nâvek-i âhum siperinden

2 Zehr-âb ise de nûş idelüm virdügi câmı
Tek düşmeyelüm pîr-i muġânuñ naẓarından

3 Ṣabr eyle de gör ni'metini maṭbaḥ-ı ṣun'uñ
Sîr olma bu mihmânkedenüñ mâ-ḥaẓarından

4 Çoḳ Rüstem'i gördük ki ḳapup urdı zemine
Kuhsâr-ı girân-seng-i sipihrüñ kemerinden

5 Rûyından olur sînesinüñ ṣafveti ẓâhir
Ma'lûm olur aḥvâl-i nehârı seḥerinden

6 Kim dir ḳalemüñ olmaya Nâbî müte'eṣṣir
Bu çâk-i girîbân ile bu eşk-i terinden

548

Fe'ilâtün Fe'ilâtün Fe'ilâtün Fe'ilün

1 İtme mecmû'aya tevcîh-i naẓar gül var iken
Ney-zen-i kec-nigehi dinleme bülbül var iken

2 Zaḫm-ı 'uṣṣâḳ içün i'mâle ne ḥâcet âlet
Ḳabża-i ġamzede şemşîr-i teġâfül var iken

3 Naḳd-i dil ḫavfum odur kim arada ola telef
Zülf ile şâne miyânında tedâḫül var iken

4 'Ârife 'aybdur âlâyiş-i çirk-i esbâb
Legen-i sînede ṣâbun-ı tevekkül var iken

5 Çekmez endîşe-i târâc-ı keder sükkânı
Ḳal'a-i ṣabrda bârû-yı taḥammül var iken

---

547 S1,189a;S2,229a;S3,184b;Ü,157b;M,170b;A,139b
548 S1,189b;S2,237a;S3,184b;Ü,164b;M,180a;A,143a
5 çekmez endîşe-i : olur âsûde-i S1, Ü , S3.

6 'Arṣa-i da'vî-i dânişde yanup yaḳılma
Sâḥa-i 'âfiyet-âbâd-ı tecâhül var iken

7 Olma pâ-mâl-i ġubârı bu kühen vîrânuñ
Nâbiyâ tâze ma'âniyle teveġġul var iken

549
Fâ'ilâtün Fâ'ilâtün Fâ'ilâtün Fâ'ilün

1 Bender-i çeşme olur 'âzim reh-i ḳırṭâsdan
Kârvân-ı naẓm çıḳsa ḫıṭṭa-i enfâsdan

2 Var ise żımnında bir nâ-gûş-zed ma'nî-i ter
Ḳıṭ'a-i eş'âr ḫoşdur ḳıṭ'a-i elmâsdan

3 Cûşiş-i girye 'alâmetdür ḫurûş-ı raḥmete
Rûd-ı Nîl'üñ geldügi gibi füzûn miḳyâsdan

4 Nâmdâr olur idenler aġniyâya intisâb
Mûm-ı mihre ḥiṣṣe degmez kîse-i iflâsdan

5 Şeh-nişîn-i reh-güẕâr-ı gûşı tezyîndür ġaraż
Câme-i ta'bîri ḳadd-i ma'nîye ilbâsdan

6 Var ise 'aḳluñ ṣaḳın kûy-ı cünûndan çekme pâ
Sehlterdür seng-i ṭıflân seng-i ṭa'n-ı nâsdan

7 Faḳr olur nezdîkter rûḥa ġınâdan Nâbiyâ
Dûrterdür câme-i aṭlas tene kirpâsdan

---

549 S1,189b;S2,246a;S3,185a;Ü,163b;M,176a;A,147b
2 S2,Ü,M,A'da 4.beyit.
3 S2,Ü,M,A'da 5.beyit.
4 S2,Ü,M,A'da 6.beyit.
5 S2,Ü,M,A'da 3.beyit.
6 S2,Ü,M,A'da 2.beyit.

550
Fe'ilâtün Fe'ilâtün Fe'ilâtün Fe'ilün

1 İltimâs eylemesün câ'ize-i güftârın
Ḫaṭ-ı ġayr ile gören eyledügi âṣârın

2 Nice güncîde olur nüh varaḳ-ı eflâke
Ġayri mecmû'ada meṣtûr bulan eş'ârın

3 Nâfiẓ olmaḳ gibidür ḥükmi o kişverde daḫı
Şi'rinüñ şehr-i digerde işiden aḫbârın

4 Sâdegân itdüremez ḳırṭa-i gûş-ı raġbet
Gevherâsâ eṣer-i ḫâme-i bî-miḳdârın

5 Câme-i ġayri bozup 'anteri yapmak gibidür
Naẓm-ı Türkîye çevirmek 'Acemüñ güftârın

6 Bir nice ẓarfdan almaḳ gibidür dürlü ṭa'âm
Eylemek ḫalṭ sözinde digerüñ eş'ârın

7 Şi'r ü inşâyı hüner yapma degüldür Nâbî
Hüner âfâḳda seyr eylemedür envârın

551
Fe'ilâtün Fe'ilâtün Fe'ilâtün Fe'ilün

1 Yek nefes ẕevḳ-i ḥayâtuñ bulamazsın bedelin
'Âlemüñ cümle fedâ eyler isen mâ-ḥaṣalın

2 Ḳısmetüñ rûz-ı ezelden müte'ayyindür hep
'Âlemüñ ḳaṭ'a çalış rişte-i ṭûl-ı emelin

3 Leẕẕet-i mîve-i cennetden olur şîrîn-kâm
Ṣuvaran eşk-i nedâmetle riyâż-ı 'amelin

4 Dür-i ma'nîden olan gûş-ı ḳabûlı mesdûd
Añlamaz eyleseñ îrâd cihânuñ meṣelin

---

550 S1,189b;S2,245b;S3,185a;Ü,156a;M,171b;A,138b
551 S1,190a;S2,243a;S3,185b;Ü,158a;M,185b;A,146a
2 ḳısmetüñ : ḳısmetin Ü

5 Çâr dîvâr-ı fenâ-rîz-i vücûduñ Nâbî
Bilen añlar dahı evvelki nefesde halelin

552
Fe'ilâtün Fe'ilâtün Fe'ilâtün Fe'ilün

1 Kalmamış ḥüsn-i Ḥaleb köhne dil-ârâlıḳdan
Dem urur bâd-ı revân-bahş Mesîḥâlıḳdan

2 Bâd-ı ġarbı dem-i 'İsî'ye mu'âdil olamaz
Sebze vü şâhı rehâ-yâfte tersâlıḳdan

3 Ne ḳadar ṭab'-ı esâsında tenezzül var ise
Yine geçmez ser-i dîvârı felek-sâlıḳdan

4 Ṭıyneti ol ḳadar âğişte-i nûr olmış kim
Naḳş görmez şeb-i târında da şehbâlıḳdan

5 Ḥaḳ budur kim bu hevâ ile binâ ey Nâbî
Döndürür taht-ı Süleymân'ı tamâşâlıḳdan

---

5 nefesde : nefesden S2,M,A
552 S1,190a;S2,230b;S3,185b;Ü,158b;M,173a;A,137b

553

Fe'ilâtün Fe'ilâtün Fe'ilâtün Fe'ilün

1 Leb-i peymânede nâ-bûd iken âşâr-ı suḫan
Leb-i mestânı ider ṭûṭî-i esrâr-ı suḫan

2 Ḳuvvet-i bâṣirenüñ ḳudreti yoḳdur ki ola
Vaḳf-ı dil-hᵛâh-ı temâşâger-i ruḫsâr-ı suḫan

3 Her vilâyetde güher ṭâlibi nâdir bulunur
Gûşdur gûşe-i dükkân-ı hevâdâr-ı suḫan

4 Olmasa râyiḥa-i ma'nî-i tâze diyemem
Her tehî mıṣra' içün sünbül-i destâr-ı suḫan

5 Ḳal'a-i sa'bter-i ḫâṭırı teshîr idemem
Olmasa ma'nî-i pür-zûr-ı ḳafâdâr-ı suḫan

6 Olmış efrâḫte gird-i ḥarem-i ma'nâya
Vechi vardur ḳaraçav olduġı dîvâr-ı suḫan

7 Sâḥa-i şehr-i vücûd içre bulunmaz Nâbî
Ḳuvvet-i sâmi'adan ġayrı ḫarîdâr-ı suḫan

---

553 S1,190a;S2,231a;S3,185b;Ü,164a;M,174a;A,138a
2 S2,Ü,M,A'da 6.beyit.
3 S2,Ü,M,A'da 2.beyit.
4 S2,Ü,M,A'da 3.beyit.
5 S2,Ü,M,A'da 4.beyit.
6 S2,Ü,M,A'da 5.beyit.

554
Mef'ûlü Fâ'ilâtü Mefâ'îlü Fâ'ilün

1 Râḥat bulur mı ḥükm-i ḳaderle nizâ' iden
Emṣâli üzre dâ'iye-i irtifâ' iden

2 Emvâlini müdâfa'a-i ḫaṣma ṣaḳlasun
Aḥbâbına müsâ'adeden imtinâ' iden

3 İtsün vücûdı nüsḫasın evvel mütâla'a
Esrâr-ı ḥikmete ṭaleb-i iṭṭibâ' iden

4 Bilmem nice Ḫudâyı semâ'ından yâd ider
Âvâze vü uṣûl-ı neye ittibâ' iden

5 Nâbî bulur ṣudâ'ını âmâde ṣubḥgeh
Hengâm-ı ṣeb ṣarâb ile def'-i ṣudâ' iden

555
Mefâ'ilün Fe'ilâtün Mefâ'ilün Fe'ilün

1 Bu añlanur dil-i zâruñ pey-â-pey âhından
Kinâyedür ġaraż ṭâli'-i siyâhından

2 O düzd-i dil yine bir tâze genc-i ḫüsn açmış
Girişmeler dökilür dâmen-i nigâhından

3 Açarsa döndürür ol bâz-geşte müjgânlar
Nigâh-ı 'âşıḳ-ı miskîni nîm-râhından

4 Zihî cemâl-i revân-baḫş-ı mâh-ı Ken'an kim
Bulur şifâ ṣu içenler henûz çâhından

5 Murâdum üzre edâ itmeyince ma'nâyı
Ḫayâlümüñ giçemem Nâbiyâ günâhından

---

554 S1,190a;S2,231a;S3,185b;Ü,165a;M,174a;A,137a
555 S1,190b;S2,229a;S3,186a;Ü,157b;M,171a;A,136b
2 genc-i ḫüsn açmış : genc his etmiş S1, S2, S3, Ü, M.
3 Açarsa :Uçarsa A
5 Ma'nâyı : ey Nâbî A

556

Mefâ'îlün Mefâ'îlün Mefâ'îlün Mefâ'îlün

1 Fürûġ-ı mihr-i 'âlem-tâbı gör meh-tâbı neylersin
Temâşâgâh-ı bîdârî ṭururken ḫ^vâbı neylersin

2 Ḥaṣîr-i 'âm rüchân üzredür seccâde-i ḫâṣa
Ṭururken ṣaḥn-ı mescid gûşe-i miḥrâbı neylersin

3 İdersin kâkülin bâziçegâh-ı ârzû ammâ
Ṣabâyı ḳande ḳorsun ḫâṭır-ı aḥbâbı neylersin

4 'Aceb bu taḳviyet şevḳiyle ma'cûn-ḫ^vârlıḳ tâ key
Binâ-yı ten ḫarâb olmaḳdadur mîz-âbı neylersin

5 Tecerrüd iḫtiyâr it âşinâ-yı 'aḳl iseñ Nâbî
Bu ṭûfângâh-ı hestî-şûyda eṣvâbı neylersin

557

Mefâ'îlün Mefâ'îlün Mefâ'îlün Mefâ'îlün

1 Olurdum zâhidâ çoḳdan dehen-şû sâġar-ı meyden
Ḫumâra olsa ümmîd-i müdâvâ ġayrı bir şeyden

2 Ṣabâ la'lüñ hevâsın sâḥa-i mışra götürmiş kim
Nemek baş gösterür sükkerle bir pîrâhen-i neyden

3 Beni dûzaḫla taḫvîf eylemezdüñ zâhidâ bilseñ
Benüm bu pîç ü tâbum dest-bürd-i serdî-i deyden

4 Gerek ḳulluḳ gerek âzâdelik bî-dâġ-ı derd olmaz
Ki esb-i pâdişeh hem milk hem âzâd olur keyden

5 O ṭıfl-ı mektebi ḫavfum budur pîrâne-ser Nâbî
Seni eyler sebaḳ-ḫ^vân-ı maḥabbet tâ elif beyden

---

556 S1,190b;S2,227a;S3,186a;Ü,165b;A,139b
5 eṣvâbı :esbâbı S2,A
557 S1,190b;S2,229a;S3,186a;Ü,157b;M,171b;A,145b

558

Mefâ'îlün Mefâ'îlün Mefâ'îlün Mefâ'îlün

1 Güzergâh-ı fenâ olduġına âhir libâs-ı ten
İder her bir güzerde bir işâret dîde-i sûzen

2 Hemân sen müstaḳîm ol çerḫ-i kec-revden hirâs itme
Maḳâm-ı râsta virmez ḫalel kec-binî-i ney-zen

3 Gör istiḥkâmını 'aczüñ ki yıḳsa zelzele dehri
Yıḳılmaz ḫurde gendümden yapılmış günbed-i ḫırmen

4 Olur taḥzîre bâ'iṣ düşmen ammâ dost ta'zîre
Baña nâfi' gelür tedḳîḳ olunsa dostdan düşmen

5 İdüp ol rûy-ı âteşnâk ile secde dimezsin kim
Yanar seccâdenüñ naḳşındaki ḳındîl-i bî-revġan

6 Görüp a'lâyı ednâya ḥaḳâretle nigâh itme
Ne ḳâdir itmege zer mevḳi'inde itdügin âhen

7 Biri âb ü biri âteşle her nâ-pâki pâk eyler
Ṭahâret virmede ednâ degül germ-âbeden gülḫan

8 Meger imdâd ide feyż-i İlâhî ġaybdan yoḫsa
Ṭayanmaz bir muḫâlif rûzgâra şevket-i gülşen

9 Sevâd-ı cürm ile feyż-i Ḫudâ'dan nâ-ümîd olma
Żiyâ-yı âftâba mâni' olmaz âhen-i revzen

10 N'olaydı olmayaydı perde-i ḫᵛâb-ı 'adem ṣanup
İdeydi Nâbiyâ tâze ma'ânî dîdesin rûşen

---

558 S1,190b;S2,241b;S3,186a;Ü,165b;M,184b;A,136b

559

Fe'ilâtün Fe'ilâtün Fe'ilâtün Fe'ilün

1 Arayup bulmaduġın dâ'ire-i 'âlemden
Bi't-tamâm eyle ṭaleb naḳş-ı benî âdemden

2 Her şeyüñ mevḳi'-i ḫâṣında ider ḥüsni ẓuhûr
Revnaḳ-ı ḥüsnini gör ebrû-yı yârüñ ḫamdan

3 'Aṣrda olmaġ ile resm-i mürüvvet nâ-yâb
Zaḫm-ı çeşm-i ṭama'ın yummadadur merhemden

4 Sen gülüñ ḳadrini ḫurşîd ḳadar bilmezsin
Cezb ider bûyını şemm itmek içün şeb-nemden

5 Her ṭabî'atdan ümîd eyleme ma'nâ-yı laṭîf
Rûḥ ḳâbil mi tevellüd ide her Meryem'den

6 Bî-tenezzül bulamaz kimse teraḳḳîye ẓafer
Oḳı bu mes'eleyi sâlik isen Süllemden

7 Ḥayf nûş itdügine görmeyicek kec-naẓarân
Ṣuret-i sırr-ı Ḥaḳḳ'ı âyine-i zemzemden

8 Ne revâ bedr ü hilâle ide ta'lîḳ-i naẓar
Bilmeyen n'olduġını ḳaṣd bu bîş ü kemden

9 Nâbiyâ ṣâḥib-i maḫlaṣ giçinürken ṣu'arâ
Yine yoḳ bulduġı maḫlaṣ biri dest-i ġamdan

---

559 S1,191a;S2,232b;S3,186b;Ü,165b;M,175b;A,139b
7 kec-naẓarân :kem-naẓarân S2,S3,Ü,M,A

560

Mefâ'îlün Mefâ'îlün Mefâ'îlün Mefâ'îlün

1 O şûḫuñ tâbiş-i ruḫsârı âteşnâkliklerden
'Iyândur 'âşıḳânında giribân-çâkliklerden

2 İder îcâb-ı ḥırmân seng-dillik saḫt-rûluḳlar
Olur peydâ hezârân gûne mîve ḫâkliklerden

3 Girîbân-ı edeb âsûdedür ser-pençe-i ġamdan
Amân bî-şermliklerden fiġân bî-bâkliklerden

4 Kitâb-ı kâ'inât esrâr-ı ḥikmetle leb-â-lebdür
Şikâyet cehlden feryâd bî-idrâkliklerden

5 Nesîm-i ṣubḥ u âb-ı cûyveş âheste reftâr ol
Ne ḥâṣıl bâd-ı saḫt ü seylveş çâlâkliklerden

6 Ḥayât-ı zî-ḥayâta ma'dedür gencîne-i imdâd
Ne mümkindür cihân olmaḳ tehî nâ-pâkliklerden

7 Eṣer itdürmenüñ ḥarf-i niyâzı ḳalb-i sengîne
Ser-i mû farḳı yoḳdur Nâbiyâ ḥakkâkliklerden

561

Mefâ'ilün Fe'ilâtün Mefâ'ilün Fe'ilün

1 Taṣaddur itse ne ġam rinde câhil-i ḫod-bîn
Gehî tefevvuḳ ider bahre keştî-i sergîn

2 Siyâh-rûyluġa meylinüñ ṣe'âmetidür
Bu gûne dâmen-i evrâḳa rûy-mâl-i nigîn

3 Ḫayâl-i yârdan olmaz tehî medîne-i dil
Bu şehr içinde bozulmaz ḳumaş-ı şehr-âyîn

4 Dü güş-ı ṭarf-ı benâgûş-ı yâre zîverdür
Olur zenişgeh-i ṭamġâ sebîke-i sîmîn

---

560 S1,191a;S2,231b;S3,186b;Ü,163b;M,173b;A,137b
561 S1,191b;S2,233a;S3,187a;M,176a;A,140a

5 Hayâl-i ma'ni-i bârike zülfi bâdîdür
Semend-i ṭab'a urur tâzyâne-i taḥsîn

6 Düşürse yirine toḥm-ı kerem ticâretdür
Virür birine bedel ṣad ḥazînedâr-ı zemîn

7 Girân gelür saña teklîf-i şer' ey seg-nefs
Seg-i şikâruñ ider ṭavḳ gerdenin tezyîn

8 Sezâ-yı dil-siyehân mevc-i çîn-i ebrûdur
Derûnı ṣâf olur âyineveş güşâde-cebîn

9 Daḥı nev-âmededür ṭıfl-ı naẓm ey Nâbî
'Aceb mi ḥâmeden eylerse merkeb-i çûpîn

562

Mefâ'îlün Mefâ'îlün Mefâ'îlün Mefâ'îlün

1 Meger erbâb-ı 'ıyşa niyyet-i şeb-gîr ider gerdûn
Añunçün her şebângeh câmesin tagyîr ider gerdûn

2 Bu eyyâm ü leyâlüñ ittiṣâlinden nümâyândur
Ki bî-hûşân-ı güyuñ żabṭına zencîr ider gerdûn

3 Dü sûy-ı maṭla'a medd-i yed-i ṣubḥı tehî ṣanma
Ṣanâyi' 'arżına bâzûların teşmîr ider gerdûn

4 Temîz-i yek-digerden ṣâf-rûḥ u dürd-i ecsâmı
Vücûdın derd ile surâḥ ile kef-gîr ider gerdûn

5 Nücûm u mâh ü mihri birbirinden gösterür rûşen
Büṭûn üzre meger nûr âyetin tefsîr ider gerdûn

6 Degül gökde tereşşuḥ eyleyen serpûş-ı 'âlemden
Cihânuñ cüz' ü terkîbâtını taḳṭîr ider gerdûn

7 Yine bâzî-i bî-kârâneden meyl-i ferâġ itmez
Benüm gibi hezârân ṭıflı Nâbî pîr ider gerdûn

---

562 S1,191b;S2,229a;S3,187a
4 temîz-i :temize S2

563

Mefâ'îlün Mefâ'îlün Mefâ'îlün Mefâ'îlün

1 Sevâd-ı çeşm alur ḫurşîd ḫâl-i 'anberînînden
Du'â-yı nûr oḳur meh nüsḫa-i saṭr-ı cebîninden

2 Benüm giryânluġumdan müstedeldür ḥüsni cânânuñ
Hüveydâdur bahâruñ âb u tâbı erba'îninden

3 Bulur her ḳande kâlâ-yı ḥayâtı eyleseñ pinhân
Nigehbân-ı fenânuñ ḳurtuluş yoḳ dûr-bîninden

4 Giriftâr olmasun keştî-i dil ol şûḫ-ı raḳḳâsa
Ki meşk-i lerziş eyler mevc gird-âb-ı sürînînden

5 Hüner sâlûsı cezb itmekdedür meyḫâneye yoḫsa
İder rindüñ taḳaddüm desti çekseñ âstînînden

6 Mücerred ḥiṣṣe-i 'âşıḳ kebâb-ı ḥasret olmaḳdur
O ser-mest-i gurûruñ luṭf-ı rûy-ı âteşînînden

7 Reh-i ḫıdmetde mevḳûf-ı işâret ṣaff-ı müjgânı
Sevâd-ı çeşminüñ 'ünvânı çoḳdur ḫamr emîninden

8 Felek men' eylemek düşmez saña erbâb-ı ḥâcâtı
'Uluvv-ı şân bulur ḫırmen ziḥâm-ı ḫûşe-çînînden

9 Binâ-yı şi'r Nâbî öyle 'âlîter gerekdür kim
Nümâyân ola ṣaḥn-ı 'âlem-i ma'nî zemînînden

564

Mefâ'îlün Mefâ'îlün Mefâ'îlün Mefâ'îlün

1 Ne çâk-i perde-i 'işmet ne nâz-ı bî-miṣâl olsun
Hevâsında gülistân-ı viṣâlüñ i'tidâl olsun

2 Muḫâlifdür ḫumâr-ı ye'se kimse düşmesün yoḫsa
Ṣunar peymâne-i ümmîd isterse vebâl olsun

---

563 S1,192a;S2,227b;S3,187a;Ü,157a;M,170b;A,141b
4 -A
564 S1,192a;S2,234b;S3,187b;Ü,161b;M,177b
2 ümmîd :ümmîde S2,M,A

3 Döner gülsüz bahâra bezm-i mey bî-sâḳî vü dilber
Hemân meclisde tek dil-ber bulunsun köhne-sâl olsun

4 Ḫayâl-i zülfüñ olsun mün'akis âyîne-i ḳalbe
Miṡâl-i ṣi'r-i rengînüm ṣebistân-ı ḫayâl olsun

5 Gel ey gül vir icâzet feṭḥ-i dîvân-ı girîbâna
Baña ol ṣarṭ ile her ne gelürse ḥasbiḥâl olsun

6 Meded târ-ı nigâhum itme żâyi' kârgâhuñda
Saña bir pîrehen çıḳmazsa bâri dest-mâl olsun

7 Felek tâ key bu ef'âl-i ġarîbe zîr-destâna
Sen inṣâf eyle bâri sende de bir infi'âl olsun

8 Egerçi âbın içdüñ lîk âba reng ü bû virdüñ
Piyâzuñ âbı ey nergis saña ḳat ḳat ḥelâl olsun

9 Kümeyt-i ma'nî eyler sâḥa-i ıṭlâḳda cilve
Sevâd-ı lafẓdan isterse pâyında 'iḳâl olsun

10 Suḫan-gû peyrev olsun ḥażret-i Râmî Efendi'ye
Ki Nâbî naẓm öyle ḫoş-maḳâl ü pür-me'âl olsun

11 Eger ma'nâ olursa böyle olsun lu'lu-yı şehvâr
Eger elfâẓ olursa böyle emvâc-ı zülâl olsun

12 'Uṭârid resm-i aḥkâm eyledükçe ṣafḥa-i çerḫe
Resîdi dûş-ı fermâna nişân-ı imtiṣâl olsun

---

3 bulunsun :olsun S1
4 S2,Ü,M'de 5.beyit.
5 S2,Ü,M'de 4.beyit.
10 naẓm:naẓmı A/öyle :böyle S2 ;S2'de 11.beyit.
11 S2,Ü,M'de 10.beyit.
12 -S2,Ü,M

565
Mef'ûlü Mefâ'îlü Mefâ'îlü Fe'ûlün

1 Geh çerḫ ile geh ṭāli' ile ceng ü cedelden
Ḥüsn-i 'amele el mi deger gelse de elden

2 İ'mâl iderek kâr-ı ne-bâyeste(y)i beste
Âlât-ı sebük-ḫîz-i ḳuva ḳaldı 'amelden

3 Bir ḫâme var a'mâle yarar naẓm-ı kelâma
Anuñ da dimâġı degül âzâde ḫalelden

4 Sermâye-i vaṣla var iken furṣat-ı taḥṣîl
Bu dâġ-ı te'essüf ne sezâ fevt-i maḥalden

5 Nâ'il olamaz varmayıcaḳ maḫrec-i ye'se
Manṣıb gözeden silsile-i ṭûl-ı emelden

6 Bu lücce-i bî-ḳa'r-ı pür-âşûbda taḥsîn
İmkân-ı teneffüs bulana mevc-i keselden

7 Sen isteme isterseñ o ister seni Nâbî
Ta'yin olunan her ne ise rûz-ı ezelden

566
Mef'ûlü Mefâ'îlü Mefâ'îlü Fe'ûlün

1 Yârüñ reviş-i hûş-rübâsın ne bilürsin
Ser tābe-ser-i 'işve-nümâsın ne bilürsin

2 Yoḳ varduġuñ eṭrâfına ma'mûre-i 'aşḳuñ
Ol memleketüñ âb u hevâsın ne bilürsin

3 Zâhid yüri var ṣavma'ada çille-nişîn ol
Sen meykedenüñ ẕevḳ ü ṣafâsın ne bilürsin

---

565 S1,192b;S2,247a;S3,187b;Ü,166b;M,176b;A,145a
3 ḫalelden :kederden A
566 S1,192b;S2,238b;S3,187b;Ü,164a;M,181b;A,142a

4 Çoḳ keşti-i 'işyânı çeker sâḥil-i 'afve
Baḥr-ı keremüñ mevc-i 'aṭâsın ne bilürsin

5 Olduñ ṭutalum müşteri-i cevher-i maḳṣûd
Ey müflis-i bî-mâye bahâsın ne bilürsin

6 Ol şu'bedenüñ ẓâhir-i âs̱ârına nâẓır
Bu perdenüñ esrâr-ı verâsın ne bilürsin

7 Ḥâl-i dil-i bîmâruñı 'arż eyle ḥakîme
Sen derdüñi gör yoḫsa devâsın ne bilürsin

8 Daḫl eyleme hîç kimsenüñ aḥvâline Nâbî
Ḫallaḳuñ esrâr-ı ḳażâsın ne bilürsin

567
Mef'ûlü Fâ'ilâtü Mefâ'îlü Fâ'ilün

1 Eyler ġalaṭ mülâḥaẓa-i inbisâṭ iden
Peymâne-i felekden ümîd-i neşâṭ iden

2 Ḫâr ü gülüñ taḥammüle muḥtâc vaż'ını
Mânend-i âb esâfil ile iḫtilâṭ iden

3 Virsün ḳarâr dür gibi sûrâḫ-ı sîneye
Silk-i viṣâle dâ'iye-i inḫirâṭ iden

4 Güncâyişe maḥal bulamaz rişte-i suḫan
Vaṣf-ı dehân-ı tengini semmü'l-ḫayâṭ iden

5 Nâbî sezâ ki kendi zebânından ide şerm
Ḥarf-i niyâza vâsıṭa-i irtibâṭ iden

---

4 Çok :Yok Ü
5 olduñ : olduḳ S1, S2, S3.
6 -A ;Bu perdenüñ esrâr-ı verâsın :Sen perdelerüñ sırr-ı verâsın S2,M

567 S1,192b;S2,237a;S3,188a;Ü,156a;M,180a;A,142a

568

Mefâ'îlün Mefâ'îlün Mefâ'îlün Mefâ'îlün

1 İlâhî âfiyet vir bu dil-i bîmâra luṭfuñdan
Ṭalebkâr-ı müdâvâ oldum eyle çâre luṭfuñdan

2 Ser ü dûşum esîr-i pister ü bâlin-i 'illetdür
Bu süflîlerden âzâd it beni yek-pâre luṭfuñdan

3 Ḥazîneñde ṭururken ṣad hezârân dârû-yı ṣıḥḥat
Gözüm vaḳf eyleme dükkânçe-i 'aṭṭâre luṭfuñdan

4 O ma'cûn-ı 'inâyetden ki sıġmaz ismi ḳânûna
Şifâ baḥş eylesin gönder baña bir pâre luṭfuñdan

5 Degül bu ḥastelikde her zamân dir Nâbî-i bîmâr
Devâ-yı 'âfiyet ümmîd ider hemvâre luṭfuñdan

569

Fe'ilâtün Fe'ilâtün Fe'ilâtün Fe'ilün

1 Çün şikest eyler o meh baġlamadan peymânın
Çekelüm vuṣlat-ı nâ-dîdesinüñ hicrânın

2 Farḳı yoḳ vaṣl-ı ḥayâl ile ṣafâ eylemenüñ
Öpmeden câme-i nâ-dûḫtenüñ dâmânın

3 Çünki nâ-kerde nigâha ider ol şûḫ 'itâb
Biz de nâ-âmede derdüñ görelüm dermânın

4 Kûh-ı cürmüm benüm ol mertebe sengîndür kim
Ḳorḳarum kesr ide vaż' eylemeden mîzânın

5 Bezm-i meyden olur erbâb-ı heves neş'e-rübâ
Çekmeden bâde-i nâ-pür-şudenüñ fincânın

6 Ṭıfl-ı nâ-zâde içün ḫâṭırı şâdân itmek
Yapmadan ücrete virmek gibidür dükkânın

---

568 S1,193a;S2,230b;S3,188a;Ü,159a;M,173a;A,143b
569 S1,193a;S2,237b;S3,188a;Ü,159b;M,181a;A,148a
1 nâ-dîdesinüñ :nâ-dîdesini S2,M

7 Hâmenüñ şevḳi devâta o ḳadar kim Nâbî
Görmeden âbı daḫı çîde ider dâmânın

570
Fe'ilâtün Fe'ilâtün Fe'ilâtün Fe'ilün

1 Nâme müştâḳlaruñ virmede çün kim ḫaberin
Deger aṭlâsdan iderlerse ṣiyâb-ı seferin

2 Şâm ser-'askeridür ṣaf-şiken-i ẓulmetdür
Fener âhenden iderse n'ola ḳat ḳat kemerin

3 Olmaḳ engüşt-i ḳalem menba'-ı âb-ı ma'nâ
Yegdür engüştde göstermeden âb-ı güherin

4 Dile râḥat mı virür vesvese-i fikr-i raḳîb
Câm-ı vaṣlın çekerüz nûşdan evvel kederin

5 Var iken âyine-i ḥüsn-i melek-tâb-ı beşer
Ḥayfdur ġayriye ṣarf eylemek insân naẓarın

6 Tâze pervâze ider ṭâ'ir-i devlet âġâz
İtmeden dest-i ümîdümde be-hem bâl ü perin

7 Ser-be-ser menfa'at-ı maḥżdur evżâ'-ı Ḥakîm
Ṣâni'üñ derke çalış sırr-ı ḳazâ vü ḳaderin

8 Devlet-i 'aşḳ-ı ḥaḳîḳâtden olurlar maḥrûm
Fikr iden bâdiye-i 'aşḳ-ı mecâzuñ ḫaṭırın

9 Leb-i ḫûbân gibi Nâbî saña maḫṣûṣ itmek
Ṭarf-ı yek beytde güncîde cihânuñ şekerin

---

570 S1,193a;S2,241a;S3,188b;Ü,165b;M,184a;A,137b
9 itmek :ancaḳ A

571

Fâ'ilâtün Fâ'ilâtün Fâ'ilâtün Fâ'ilün

1 Oldı câr̂î dildeki sevdâ dehân-ı ḥâmeden
Añlanur ḥâl-i perîşânum sevâd-ı nâmeden

2 Cây-gîr olmış ḥayâl-i dil-berân bir gûne kim
Farḳ olınmaz dil muṣavver meclis-i şeh-nâmeden

3 Bozdı rengin gâh şeb-nem geh sirişk-i 'andelîb
'Âḳibet çıkdı çemende ġonce gülgûn-câmeden

4 Meyli var 'uṣṣâḳınuñ kûyındaki ġavġâsına
Ḥande eyler âftâbum germî-i hengâmeden

5 Beste olmazdum ḥaṭ-ı eṣ'âra ḥâl-i noḳṭaya
Olsa maḥlaṣ Nâbiyâ dest-i dil-i ḥod-kâmeden

572

Mefâ'îlün Mefâ'îlün Mefâ'îlün Mefâ'îlün

1 İlâhî müstaḳîm it ḥâṭırum ġayre teṣevvuḳdan
Ḥam oldı ḳâmetüm erbâb-ı dünyâya temelluḳdan

2 Budur ḥikmet nemed-pûş olmaġa ehl-i fenânuñ kim
Nemed âzâdedür âmîziş-i târ-ı ta'alluḳdan

3 Siper olmaḳdan özge âteş-i dil-sûz-ı ḳandîle
Nedür sûdı bilinse revġan âb üzre tefevvuḳdan

4 Libâs-ı 'âriyetle farḳı yoḳ ḳaṭ'â tefâḫürden
Olan ḥaşmet-nümâ cem' itdügi mâl-ı taṣadduḳdan

5 Le'âlî câme-i mercânda gör yâre 'araḳ çekdür
Olur peydâ ḥuy-ı mey reng-i rûyından te'arruḳdan

6 Cihânuñ Nâbiyâ müstaġnî ol bûd u ne-bûdından
Girîzân olma aḫlâḳ-ı İlâhiyle taḫalluḳdan

---

571 S1,193b;S2,231a;S3,188b;Ü,159b;M,174a;A,148a
572 S1,193b;S2,229b;S3,188b;Ü,158a;A,145b
1 oldı :itdi S2
5 -A

573

Fe'ilâtün Fe'ilâtün Fe'ilâtün Fe'ilün

1 Zîb-i gûş itmege âvâz-ı niyâzuñ cûşın
Bâb-ı erbâb-ı kerem ḥalḳaveş açmış gûşın

2 Zillet erbâbı olur bâb-ı İlâhî'de 'azîz
Ḥalḳ câmi'de el üzre götürür pâbuşın

3 Gûş-mâle olur elbette münebbih şâyân
Gelmeden sâ'ati bâz itse leb-i ḥâmûşın

4 Loḳma-i ġaṣbdan olmaz mı dehen-şûy-ı ferâġ
Gürbe aġzında gören dâr-ı fenânuñ mûşın

5 Ey nevâl itmek içündür seni ḥarc-ı dendân
Ṣanma ḥammâllerüñ mesned-i rif'at dûşın

6 Ḳışrdan geçmeyicek lübbe ẓafer müşkildür
Ḳal'a girmez ele feṭḥ itmeyicek varoşın

7 'Aḳlın aldırmış iki mâhveşüñ beyninde
Görmedük 'âşıḳuñ âyine ḳadar medhûşın

8 Ḥalḳ imsâki içün arḳa virür dîvâra
Bâba iḳbâl olmuz açmaḳ ile âġûşın

9 Böyle cûş itmeyicek ma'nî-i ṣâf ey Nâbî
Atmasın ḫum-ı devât-ı şu'arâ ser-pûşın

---

573 S1,193b;S2,241b;S3,189a;Ü,157b;M,184a;A,147a
5 S2,Ü,A'da 6.beyit.
6 S2,Ü,A'da 5.beyit.
8 arḳa :püşt S2,Ü,A

574

Mef'ûlü Mefâ'îlü Mefâ'îlü Fe'ûlün

1 Ol âfetüñ âzürde iken vaż'-ı bedinden
Ḳâdir miyüz ayrılmaġa taḥsîn ṣadedinden

2 Peymâne lebin öpdügini gördi çemende
Haźm eylemeyüp çatladı piste ḥasedinden

3 İtdi beni gül-pâre-i pistânları dil-serd
Gülçîn-i bihiştüñ gül-i rûy-ı sepedinden

4 Ḳâdir mi ide mezra'a-i ṣafḥayı sîr-âb
Feyż almayıcaḳ ḫâme midâduñ mededinden

5 Nâbî sipeh-i 'aşḳ idicek ġāret-i 'uşşâḳ
Bîçârelerün başlar eñ evvel ḫıredinden

575

Mef'ûlü Fâ'ilâtü Mefâ'îlü Fâ'ilün

1 İtmiş ḫazîn beni seni naḫvetle şâd iden
Tertîb-i kâr-ḫâne-i kevn ü fesâd iden

2 Terkîb-i ḥüsn ü 'aşḳdan olmış nümûne-sâz
Ârâyiş-i merâtib-i naḳż ü ziyâd iden

3 Pâşîde itsün âb-ı ruḫın ḫâk-i żillete
Bâlâ-yı ṣadr-ı câha teraḳḳi murâd iden

4 Olmaz güsiste renc-i nişîb ü firâzdan
Mânend-i sâye ṣâḥibine inḳiyâd iden

5 Âsûdelik ümîdin ider ẓıll-ı 'aṣrdan
'Aṣruñ devâm-ı devletine i'timâd iden

6 Taḫmîs şi're câme vü destâr giydürür
Pâyına lîk kefş yapar müstezâd iden

---

574 S1,194a;S2,227a;S3,189a;Ü,156a;M,168b;A,142b
575 S1,194a;S2,244a;S3,189a;Ü,161b;M,187a;A,146a
6 kefş :câme S1

7 Âyâ ne gûne câme giyer ṣubḥ-ı ḥaşrde
Kâlâ-yı zühdi sûḳ-ı riyâda mezâd iden

8 Ḫalḳ-ı zamâne râhat olur istinâddan
Bâlinlerüñ ṣuverlerine istinâd iden

9 Nâbî tenezzül eylemez esbâb-ı hᵛâhişe
Teslîm ile tevekkül ile ittihâd iden

576
Mef'ûlü Mefâ'îlü Mefâ'îlü Fe'ûlün

1 Ma'nâ-yı sitem ẓâhir iken reng-i lebinden
Ḳâdir miyüz ammâ ki sû'ale sebebinden

2 Ol ġırre-i ḥüsn itdügin imsâk-ı tekellüm
Ẓann eylemesün sâde-derûnân edebinden

3 Geh ye's deler kîse-i ümmîdümi yoḫsa
Fâriġ miyüz ol naḳd-i ümîdüñ ṭalebinden

4 Ġayret ḳomaz ol şûḫa çerâġ olmaġa nâẓır
Vaṣluñ baña râciḥ görinür rûzı şebinden

5 Şâyândur ol dil-dâra perestiş k'ola Nâbî
Âb-ı şefeḳat-rîḫte ebr-i ġażabından

---

576 S1,194a;S2,227a;S3,189b;Ü,156a;M,169a;A,143a

577

Fâ'ilâtün Fâ'ilâtün Fâ'ilâtün Fâ'ilün

1 Dîde-i ümmîde tâ ol la'l-i mey-gündur düşen
Çeşm-i dilden dâmen-i endîşeye hündur düşen

2 'Âleme taḳsîm olınsa şeş cihât-ı kâ'inât
Ḥiṣṣe-i insâna ancaḳ rub' meskûndur düşen

3 Kimseye yoḳ ruḫṣat-ı ıṭlâḳ bî-teslîm-i cân
Cümle bu zindân-ı pîç ü tâba medyûndur düşen

4 Düşde görmez sâye serv ü güli Ferhâd ü Ḳays
Olsa da sâye-i müyesser bîd-i mecnûndur düşen

5 Ḥâmesi erbâb-ı ṭab'uñ çâk-horde kîsedür
Kim şikâfından dem-â-dem naḳd-i mevzûndur düşen

6 Çeşm-i ferverdîn daḫı gülşen-serây-ı vaṣladur
Külbe-i sermâ-keşân-ı hicre kânûndur düşen

7 Iṣṭılâḥât-ı lisân-ı 'aşḳdur nâz ü niyâz
İntiẓâm-ı mülk-i dîne şer' ü ḳânûndur düşen

8 Ḫastegân-ı la'lüñe mey şerbet-i cân-baḫş ise
Ṭab'-ı bîmârân-ı ḥâle ḥabb-ı efyûndur düşen

9 Ḳalmadı Nâbî viṣâl-i tâze-rûyâna heves
Şimdi âġûş-ı ḫayâle tâze mażmûndur düşen

---

577 S1,194b;S2,245a;S3,189b;Ü,162b;M,187a;A,150a
3 -S2
4 Ferhâd ü Ḳays :Ferhâdveş S2,Ü
7 mülk-i dîne :mülk ü dîne S2

578

Fe'ilâtün Fe'ilâtün Fe'ilâtün Fe'ilün

1 Ḥiṣṣe-yâb olduñ ise ẕâ'iḳa-i ma'nâdan
Secde-i dâ'imenüñ leẕẕetin al Ṭûbâ'dan

2 Naḳş-ı yârüñ dil-i aġyârda yoḳdur farḳı
Dâmen-i ṭâs-ı nüḥâse ḳazılan imżâdan

3 Südde-i meykededen ġayriye vaż' itmez idük
Alabilsek başumuz ġâ'ile-i sevdâdan

4 Mürde-i renc-i ḫumâra kefen eyle ey çerḫ
Atılan penbeyi cem' eyle ser-i mînâdan

5 Naḫl-i mercân gibi minnet-keş-i bârân degülüz
Zîrden feyż aluruz almaz isek bâlâdan

6 Tîġ-i müjgânı degül ḳâbil-i vaṣf itmeyicek
Ḫûn-ı endîşe tereşşuḥ ciger-i ma'nâdan

7 İntiḳâmın o da görsün nice olur ḫâküñ
Mevc çıḳsun var ise cânı leb-i deryâdan

8 Gerçi maḳhûr olur ammâ ki bulur ṣoñra kemâl
Nâbiyâ şehre gelen her ne ise deryâdan

579

Mef'ûlü Fâ'ilâtü Mefâ'îlü Fâ'ilün

1 Olmaz zamân-ı 'aşḳ mükâfâtdan emîn
'Uşşâḳuñ inkisârın alan şûḫ-ı nâzenîn

2 Olsa ne deñlü mühr-i Süleymân leb-i ḫamûş
Ammâ açılsa ḫâtem olur lîk bî-nigîn

3 Bî-râh-ı teng ü târ ele girmez feżâ-yı nûr
Rûşen ider bu ma'nîyi nuẓẓâra dûr-bîn

---

578 S1,194b;S2,227b;S3,190a;Ü,156b;M,170a;A,142b
1 dâ'imenüñ :dâ'irenüñ S2,M

579 S1,194b;S2,236b;S3,190a;Ü,158a;M,181a;A,147a

4 İtmezdi ḫalḳ ḳaṣd-ı ṣevâb ile pây-mâl
Seccâde olsa secde içün rûy-ber-zemîn

5 Ḥâcet ne saña ey gül-i ter nûş-ı bâdeye
'Aksüñle olur âyine mînâ-yı âteşîn

6 Ġayrîde var mı öyle şifâ-baḫş mu'cize
Şâyân-ı vaḥy ise n'ola zenbûr ü engebîn

7 Ma'nâya pîç ü tâb-ı süṭûr eylemez eger
Bâzûya Nâbiyâ żarar-ı çîn-i âstîn

580
Fe'ilâtün Fe'ilâtün Fe'ilâtün Fe'ilün

1 Terk iderdi hedefe eyledügi bîdâdın
Gûş ideydi hedefüñ gûş-ı kemân feryâdın

2 Añladum cünbiş-i yek-ṭavr-ı cihândan bunı kim
Kimse terk itmege mu'tâd degül mu'tâdın

3 Âb-ı engûrı ider terbiye-i rind şarâb
Neş'e-baḫş olmada şâkird idinür üstâdın

4 Şaydı ṣayyâd şikâr itmede söz yoḳ ammâ
Ḳayd-ı ṣayda düşürür ṣayd daḫı ṣayyâdın

5 Terk-i terk-i edeb it olma mu'ârıż ey 'aḳl
Ḥikmet üzre çevirür dâ'ire-i îcâdın

6 Eldedür râbıṭa-i nüsḫa-i taḳvîm-i ḥayât
Feyż mâdâm ki ḳaṭ' eylemeye imdâdın

7 Nâbiyâ yâveye ṣarf itmededür enfâsın
İḫtişâma çüriden mâ-ḥaṣal-ı îrâdın

---

7 żarar-ı :ne żarar S2,Ü,M,A
580 S1,195a;S2,241a;S3,190a;Ü,165b;M,183b;A,136a
7 yâveye :bâdeye S2

581

Mefâ'îlün Mefâ'îlün Mefâ'îlün Mefâ'îlün

1 Olur ḳâṣir verâ-yı perde-i ṣun'uñ ṣühûdından
Naẓar-bend olmayanlar 'âlemüñ bûd ü ne-bûdından

2 Münâfıḳ dûstlardan âşikâre düşmenân yegdür
Ḥarîr-i ṣarfı ḫoşdur bu dükânuñ germ-sûdından

3 'Uluv isterseñ ol fevvâre-i âb âteşîn olma
Fişek nâ-bûd olur şiddetle bâlâya ṣu'ûdından

4 Olursa cinsine olur 'aṭâsı kec-nihâdânuñ
Sipihrüñ yoḳdur erbâb-ı vefâya ḥiṣṣe cûdından

5 Ticâret-ḫâne-i dânâ firîb-i dehrüñ ey Nâbî
Gerekdür iḥtirâz itmek ziyânı deñlü sûdından

582

Mef'ûlü Mefâ'îlü Mefâ'îlü Fe'ûlün

1 Def' eyle meded sâḳî bu derd-i seri benden
Geh gâh dirîġ eyleme bir sâġarı benden

2 Bâküm ne benüm dûzaḫuñ âteşkedesinden
Almazlar ise lücce-i çeşm-i teri benden

3 Ben añladuġum 'afv iseñ ey 'afv-ı İlâhî
Ṣorma günehüm ġayriden al defteri benden

4 Olsun göreyüm gûşe-i hicrâna giriftâr
Rencîde iden ol gül-i meh-peykeri benden

5 Nâbî olamaz cûyda âb-ı eşk gibi germ
Farḳ itmemenüñ vechi ne nîlûferi benden

---

581 S1,195a;S2,228b;S3,190b;Ü,157a;M,170b;A,145a
582 S1,195a;S2,229b;S3,190b;Ü,158a;A,147a(A,136a'da tekrar yazılmıştır.)
4 ol gül-i meh-peykeri :ol büt-i meh-peykeri S2

583

Mefâ'ilün Fe'ilâtün Mefâ'ilün Fe'ilün

1 Nühüfte sûzişüm añlandı pîç ü tâbumdan
Ġamum nihân idi fâş oldı ıżṭırâbumdan

2 Egerçi bir yire geldüm o şûḫ ile ammâ
Niyâzmend-i viṣâl olmadum ḥicâbumdan

3 Be-ḥaḳḳ-ı ṣıdḳ-nefes râst söyle ey dem-i ṣubḥ
Ne gün gelür ḫaberüñ var mı âfitâbumdan

4 Sipihr gibi tevâżu' ḳadüm ḫam itmişdür
Yaġan mekârim-i aḫlâḳdur seḥâbumdan

5 Benüm muḥāsib-i gerdûna minnetüm yoḳdur
Aşaġa varsa bile Nâbiyâ ḥisâbumdan

584

Mef'ûlü Fâ'ilâtü Mefâ'îlü Fâ'ilün

1 Olmış esîr-i 'aşḳ o perî nev-cüvân iken
Yanmış firâḳa âteş-i ṣad ḫānmān iken

2 Olmış ḫayâl-i yâre dil-i ṣâfı cilvegâh
Kendi henüz âyîne-i 'âşıḳân iken

3 Ârâmın eylemiş sipeh-i 'aşḳ târ ü mâr
'Uşşâḳ-ı zâre kendüsi ârâm-ı cân iken

4 Olmış zebûn-ı ġamze-i 'ayyârı bir bütüñ
Meydân-ı ḥüsn ü ânda ṣâḥib-ḳırân iken

5 İtmekde şevḳ-i vaṣl ile âh ü fiġânları
Gûşı memerr-i leşker-i âh ü fiġân iken

---

583 S1,195b;S2,231b;S3,190b;Ü,159b;M,174b;A,138a
5 Aşaġa :Aşaġı M
584 S1,195b;S3,190b;Ü,160b

6 Ḥarf-i niyâz gird-i lebinden ḫurûş ider
Temkîn-i nâz kendüye bend-i zebân iken

7 Şevḳ-i ḳudûm-ı yâr ile olmakda çâr çeşm
Ġayre nigâh-ı nâzı yine der-miyân iken

8 Cevrinden eylemekde şikâyet bir âfetüñ
Dillerde kendi cevrleri dâstân iken

9 Olmış zamân-ı ḥüsnde ser der-hevâ-yı 'aşḳ
Ṣahbâ-yı nâz ü naḫvet ile ser-girân iken

10 Olmış sirişk-i fürḳat-ı cânâna nâvdân
Müjgân-ı nâzı nîze-zen-i ḳalb-i cân iken

11 Olmış bir âfetüñ o da meftûnı Nâbiyâ
Ḥüsn ile kendü fitne-i devr-i zamân iken

---

7 şevḳ-i: çeşm-i Ü
8 cevrinden :cevrüñden S2
10 cânâna nâvdân :cânâna nâ-tüvân Ü

585

Fâ'ilâtün Fâ'ilâtün Fâ'ilâtün Fâ'ilün

1 Şâneâsâ kâkül-i yârüñ ṭolaş pîç ü ḫamın
Kişver-i ḥüsnüñ temâşâ it sevâd-ı a'ẓamın

2 Hîç-i dehân-ı tengüñ künc-i 'ademden farḳı yoḳ
Kimde var idrâke ḳudret ḥarf-i râz-ı mübhemin

3 Revġan-ı ṣabr ile yapmışlar fetîl-i intiẓâr
Zaḫm-ı hicrüñ vaṣldan ġayri bulanlar merhemin

4 Çoḳ tek-â-pû eyledüm pest ü bülendin 'âlemüñ
Bulmadum teslîmden ġayri ṭarîḳ-i eslemin

5 Lezzet-i ġam nüsḫa-i ṣun'uñ temâşâsındadur
Kem-ḫıreddür çekmeyen evżâ'-ı dünyânuñ ġamın

6 Ṣaḥn-ı ferdâda degüldür teşneter ḳalmaḳ ba'îd
Cûybâr-ı mümkinâtuñ bilmeyenler maḳsemin

7 Şibhidür ḥamlinden âgâh olmayan âbistenüñ
Rûzgâruñ bilmeyen sûriyle tev'em mâtemin

8 Belki bunda bulasın iḳlîm-i ḥırṣuñ maṭlabın
Bâri bir kez de temâşâ it ḳanâ'at 'âlemin

9 Lâ'übâlî-resmdür iḳlîm-i ḥüsn ol gûne kim
Âftâbı eylemez cezbe tenezzül şeb-nemin

10 İstiḳâmetle o ḳâmetle eyü bulmış hele
Ṭoġrısı bâr-ı girân-ḳadr-ı emânet âdemin

11 İtmemekdür şükr iḥsân-ı veliyü'n-ni'mete
Nâbiyâ ġayrüñ tecessüs eylemek bîş ü kemin

---

585 S1,195b;S2,239b;S3,191a;Ü,166a;M,182a;A,138b
2 Hîç-i : Pîç-i S1, S3.
7 -A
8 -A
10 'âdemin :'âlemin S1

586

Fe'ilâtün Fe'ilâtün Fe'ilâtün Fe'ilün

1 Kesb-i sûz itmege ḳandîl dil-i rûşenden
Çıḳdı bu şevḳ ile revġan nice pîrâhenden

2 Pest ider nermi dürüşti çıḳarur bâlâya
Farḳı yoḳdur felegüñ gerdişi pervîzenden

3 Saña hem-râhî-i pîrân-ı ṭarîḳ el virmez
Kefş mânend-i 'aṣâ itmeyicek âhenden

4 Saḫt-rûyâna olur nerm-nihâdân muḥtâc
Düşmesün rişte çalışsun naẓar-ı sûzenden

5 Kîseden kîseye ḥabs eyleyerek ḫalḳ zeri
Çoḳ peşîmânlıġı var çıḳduġına ma'denden

6 Sûziş-i sînemi teskîne medâr olmayıcaḳ
Gülşenüñ farḳı ne bî-dil-ber ü mey gülḫandan

7 İntiḳâmın ḳomaz ehl-i dilüñ elbette ḳażâ
Aldurur birbirinüñ desti ile düşmenden

8 'iffet ol mertebedür ḫalvet-i cânânede kim
Pertev-i şem' idemez ṭaşra güẕer revzenden

9 Düzd-i ma'nâ ḳara ḫırsuz gibidür ey Nâbî
El-ḥazer ḳâfile-i naẓma ṣunan reh-zenden

---

586 S1,196a;S2,230a;S3,191a;Ü,158b;M,172a;A,147b
9 naẓma :lafẓa S2,Ü,M,A

587
Mef'ûlü Fâ'ilâtü Mefâ'îlü Fâ'ilün

1 Gül-gûne-i şafaḳla felek ġâzelenmesün
Düşmez o pîre-zen ḳatı ṭannazelenmesün

2 Evrâḳın eñ şoñ eyleyecek çerḫ târ ü mâr
Mecmû'a-i ümîd ḳo şîrâzelenmesün

3 Âġûşumı tehî ḳoma ey merhem-i ümîd
Ol zaḫmlar ki sînededür tâzelenmesün

4 Açma dehân-ı tengüñi ḥarf-i cefâ ile
Sırr-ı nühüftedür şaḳın âvâzelenmesün

5 Bî-müşterî ḳalem-zen-i naẓm olma Nâbiyâ
Kâlâ-yı şi'r yoḳ yire endâzelenmesün

588
Mef'ûlü Fâ'ilâtü Mefâ'îlü Fâ'ilün

1 Ol ġonce-leb tekellüme çoḳ mâ'il olmasun
Bûs-ı lebe kelâmı bile nâ'il olmasun

2 Dildâra bî-taġayyür dil eylemez eṣer
Cûy-ı sirişk çoḳ daḫı deryâ-dil olmasun

3 İbrâmı sen de perde-birûn itme ey göñül
Mir'ât-ı ṭab'-ı yâre keder ḥâsıl olmasun

4 İtmiş o şûḫı da'vete aġyâr ittifâk
Zinhâr o nakş-ı ṣûret-i çîn ḳâ'il olmasun

5 Dâmân-ı pâkin itmeyeler zîb-i dest-i bâd
Aġyâr-ı kîne-cûdan o gül ġâfil olmasun

---

587 S1,196a;S2,233b;S3,191b;Ü,161a;M,177a;A,149a
588 S1,196b;S2,233b;S3,191b;M,175b;A,148b

T.C. YÜKSEKÖĞRETİM KURULU
DOKÜMANTASYON MERKEZİ

6 Bir vech ile yaḳışmaz aña kâr u bâr-ı ġam
Dîvâne dil meded yañılup 'aḳil olmasun

7 Sedd itme cûy-ı feyżi ser-i şi'r-i tâzeden
Nâbî ḳo sâye-i ḳalemüñ zâ'il olmasun

589
Mefâ'ilün Fe'ilâtün Mefâ'ilün Fe'ilün

1 İder bu gûne ḳalursa ġarîk-i lücce-i çîn
Sefîne-i naẓarı çâr-mevc-i çîn-i cebîn

2 Ten-i bürehne-i 'âşıḳda 'aks-i naḳş-ı ḥaṣîr
Olur şehenşeh-i 'aşḳa ḳafesli şâh-nişin

3 Sirişkden müje-i ehl-i resm olur maḥrûm
Nüḳûd gördügi yoḳdur ḳanâre-i ta'yîn

4 Nizâ'-ı halḳa sebeb ârzû-yı rif'atdür
Gelince ref'a ider küşt-gîrlik tenvîn

5 O deñlü ra'şe virür müşge reşk-i ṭurre-i yâr
Ki kürksüz yatamaz deşt içinde nâfe-i çîn

6 O nâm-keşlük ile şöhretüñ cezâlarıdur
'Aceb mi ḳal'a-i zerrîne ḥabs olınsa nigîn

7 'İlâc-ı çirk-i güneh secde-i darâ'atdur
Sepîd olur gör e bir secde ile rûy-ı nigîn

8 Fedâ-yı sâġar-ı mihr oldı 'âḳibet Nâbî
Kef-i felekde olan silk-i sübḥa-i pervîn

---

589 S1,196b;S2,237b;S3,192a;Ü,159a;M,181a;A,147b
7 -S2,M ;sepîd :sefîd A
8 -Ü

590

Mef'ûlü Fâ'ilâtü Mefâ'îlü Fâ'ilün

1 Ḥarf-i niyâzum ol şeh-i bî-dâd işitmesün
Söz bunda ḳalsun ey dil-i nâ-şâd işitmesün

2 Sû-i edeb vesîle-i red olmasun saña
Senden o şûḫ nâle vü feryâd işitmesün

3 Naḳl eyler âb u tâb ile ṭurmaz çemen çemen
Ey gül baña açılduġıñı bâd işitmesün

4 Bir söz yaparlar itdügümüz ẕevḳ-i vuṣlatı
Allah ṣaḳlasun bunı ḥussâd işitmesün

5 Yine o nâ-murâduñ olur başına belâ
Şîrîn-i viṣâlüñi Ferhâd işitmesün

6 Hîç şübhe yoḳ ki söz ḥâsed ile ḳurur ḳalur
Vaṣf-ı sirişkümi şaṭ-ı Baġdâd işitmesün

7 Nâbî raḳîbler şaḳın ol şûḫuñ olduġın
Maḫfîce iltifâtına mu'tâd işitmesün

591

Fe'ilâtün Fe'ilâtün Fe'ilâtün Fe'ilün

1 O perîyi idelüm meclise da'vet gelsün
Gelmesi şevḳi ile meclise zînet gelsün

2 Ḳorḳaram tevbeyi âba düşürürsün zâhid
Hele hengâm-ı çemen mevsim-i 'işret gelsün

3 Âsyâb-ı ḳadeḥüñ ḳâ'ide-i devri budur
Sen de ṣabr eyle birâz saña da nevbet gelsün

---

590 S1,196b;S2,233b;S3,192a;Ü,160b;M,177a;A,149a
7 şaḳın : seni S1, S3.

591 S1,197a;S2,235a;S3,192a;Ü,162a;M,178b;A,146a
3 saña da :tâ saña S2,Ü,M,A

4 Leb-i sâḳî iledür lezzeti ṣahbânuñ da
Bâde kim anda nemek olmaya la'net gelsün

5 Bed-du'a itmege ḳıymam saña ey ṣûḫ ancaḳ
Bâġuña sebze-i ter çeşmüñe ṣıḥḥat gelsün

6 Dirler aġyârı mezemmet nemek-i meclisdür
Biz de ġıybet idelüm meclise lezzet gelsün

7 Pây-mâl ol ġam-ı devrâna dimekdür Nâbî
Her kim eylerse du'â kim saña devlet gelsün

592
Fâ'ilâtün Fâ'ilâtün Fâ'ilâtüh Fâ'ilün

1 Düşme ṣalmaḳ fikrine 'âlemde râḥat rîşesin
İtmedin toḫm-ı tesâmüḥ 'âlemüñ endîşesin

2 Cümleden âsûdeterdür ṣan'at-ı âvâregî
Çâr-sûy-ı 'âlemüñ itdüm tefaḥḥuṣ pîşesin

3 Mâ'il-i âzâr olan bulmaz rehâ âzârdan
Tîşekâr evvel urur seng-i fesâna tîşesin

4 Bâde-i kâm olsa da âmâde zevḳe vaḳt yoḳ
Ḥıfẓdan ṣâm ü seḥer seng-i ḥasedden şîşesin

5 Âhû-yı ma'nâ şikârı ḥâcetüñse Nâbiyâ
Geştden dûr olma müsveddât-ı şi'rüñ bîşesin

---

592 S1,197a;S2,246b;S3,201a;Ü,164b;M,176b;A,147a
2 tefaḥḥuṣ :hemîşe S2

593

Mefâ'îlün Mefâ'îlün Mefâ'îlün Mefâ'îlün

1 Esîr-i hicr-i bezm-i vuṣlatuñ yâd itmesün n'itsün
Ḥayâlüñle dil-i vîrânın âbâd itmesün n'itsün

2 Bu ḥüsn-i ḫânmân-endâz ile ẓâlim sen inṣâf it
Seni gördükçe 'âşıḳ âh ü feryâd itmesün n'itsün

3 Bu deñlü lâbeden ṣoñra dil-i zârı o mekr-engîz
Dürûġ-âmîz bir va'deyle de şâd itmesün n'itsün

4 Alurken ebr-i feyżi ḥâki âġûşa çeken yemden
Yine ḥâcetverân-ı ḥâke imdâd itmesün n'itsün

5 Senüñ nâ-dîde vü nâ-kerde nâzüñ şevḳine Nâbî
Bu gûne ma'nî-i nâ-güfte îcâd itmesün n'itsün

594

Fe'ilâtün Fe'ilâtün Fe'ilâtün Fe'ilün

1 Ne göñül dâ'ire-gerd-i der-i nâmûs olsun
Ne be-hem ber-zede-i pençe-i efsûs olsun

2 Şüste itsün dehenin çirk-i ṭama'dan evvel
Ṣoñra cünbîde-leb-i ruḥṣat-ı pâbûs olsun

3 Şem'-i iḳbâline ġam-ḫvâr-ı siyeh-rûzânuñ
Dest-i erbâb-ı du'â perde-i fânûs olsun

4 Her kim isterse ola ser-sipeh-i şerr ü fesâd
Varsun İblîs gibi evveli sâlûs olsun

5 Nâbiyâ ister iseñ tâze peyâm-ı ma'nâ
Ḳalemüñ 'âlem-i endîşede câsûs olsun

---

593 S1,197b;S2,234a;S3,192b;Ü,161b;M,177b;A,149b

594 S1,197b;S2,234a;S3,192b;Ü,161b;M,177b;A,149b

595

Mef'ûlü Fâ'ilâtü Mefâ'îlü Fâ'ilün

1 Gördükçe derdin ehl-i nifâḳuñ nifâḳdan
Biz şâkirüz bulunduġumuz ittifâḳdan

2 Taṣrîḥ eylemezse de maḳṣûdın ehl-i derd
Ma'lûmdur me'âli siyâḳ ü sibâḳdan

3 Saṭr-ı nühüst-nâme-i şevḳ olmadan tamâm
Dâmâna indi şaḳḳ-ı ḳalem iştiyâḳdan

4 Hîç 'arż-ı sûziş eyleme çûpîn-binâ gibi
Pervâsı yoḳ o seng-dilüñ iḥtirâḳdan

5 Âyâ kim itdi çîde güher-rîze-i murâd
Nâbî bu köhne ṭâḳ-ı muraṣṣa'-revâḳdan

596

Fâ'ilâtün Fâ'ilâtün Fâ'ilâtün Fâ'ilün

1 Yâre varsun peyk-i nâlem âh u zârum söylesün
Âb-ı çeşm-i girye-i bî-iḫtiyârum söylesün

2 Çâk çâk-i sîne virsün mevce-i ġamdan ḫaber
Zaḫm-ı ḫûn-pâş-ı derûnum inkisârum söylesün

3 Ġonce gülsün gül açılsun cûy feryâd eylesün
Sen ṭur ey bülbül birâz gülşende yârüm söylesün

4 Ârzû-yı vaṣl ile şeb-zindedâr olduklarum
Girye-i ḥasretle çeşm-i intiẓârum söylesün

5 Bende yoḳ ḳudret edâya ḥarf-i şevḳi Nâbiyâ
Ḫâme-i rengîn-ṣarîr-i bî-ḳarârum söylesün

---

595 S1,197b;S2,230a;S3,192b;Ü,158b;M,172b;A,147b
2 siyâḳ ü sebâḳdan :sebâḳ ü siyâḳdan S2,Ü,M,A
596 S1,197b;S2,236a;S3,192b;Ü,162b;M,179b;A,137b
2 mevce-i :ḫ^{v}âce-i A

597
Mef'ûlü Mefâ'îlü Mefâ'îlü Fe'ûlün

1 Olmam gilemend ol meh-i ḥâṭır-şikenümden
Biñ menfez-i âh açsa da her mû bedenümden

2 Ta'ẓîm ile mihr itdi dür-i gûş-ı mübâhât
Ol şeb-nemi kim eyledi çîde çemenümden

3 Tâ maẓhar olaldan nefes-i pîr-i muġâna
Devr olmadı bir gerdiş-i câm encümenümden

4 Ben her neḳadar ḥasret isem nâzına yârüñ
Ḥasretdür o da ḥarf-i niyâza dehenümden

5 Her kim götürürse teb-i endûha şifâdur
Bu maṭla'-ı cân-perveri Nâbî suḫanumdan

598
Mefâ'îlün Mefâ'îlün Mefâ'îlün Mefâ'îlün

1 Dime sûz-ı dilüñ ol şem'a bî-pervâ ne söylersin
Ṭabîb-i câna derdüñ söylemez de yâ ne söylersin

2 Düşürdüñ yâre farżâ fırṣat-ı 'arż-ı niyâz ammâ
Görince cebhesinde çîn-i istiġnâ ne söylersin

3 Yıḳup göñlüm yine va'd-i dürüġ-āmiz ile yapduñ
Bugün virdüñ firîb ammâ 'aceb ferdâ ne söylersin

4 Ben ol âyîne-ruḫsârı görince baġlanur nuṭḳum
Baḳup âyîneye ey ṭûtî-i gûyâ ne söylersin

5 Gel e hem-râzlık da'vâsı ile şevḳ gösterme
Açılmaz gül saña ey bülbül-i şeydâ ne söylersin

---

597 S1,197b;S2,231b;S3,193a;Ü,159b;M,174b;A,144b
5 bu :bir S2,M,A
598 S1,198a;S2,238b;S3,193a;Ü,164a;M,181b;A,146b
5 gül saña :saña gül S2,Ü,M,A

6 Pür itdün gûş-ı câmı ḳulḳul-ı şîşeñle meclisde
Cihâna ṣalduñ âteş bilmem ey ṣahbâ ne söylersin

7 Hüner ârâyiş-i gûş-ı ḳabûl itmekdür ey Nâbî
Bu vâdide bu tâze şi'rden a'lâ ne söylersin

599
Mefâ'îlün Mefâ'îlün Mefâ'îlün Mefâ'îlün

1 Ümîd-i merḥamet sengîn-dilân-ı nâz-perverden
Tereşşuḥ-cûyluḳdan farḳı yoḳdur âb-ı gevherden

2 Olan hᵛân-ı ḥayâta çâşnî-dih rûḥdur yoḫsa
Olur gürbe remîde üstühᵛân-ı ḫuşk-i şeş-derden

3 Leb-i mey-keşde dest-i sâḳiyânda taḳla-bâzîler
Sirâyet eylemiş peymâneye ḫûn-ı kebûterden

4 Heveskârân ider ruḫsâr-ı yâra naẓra-i şehvet
Cenâbet şüst ü şûyiçün döker ṣu dîde-i terden

5 Gelür ṣaḥn-ı ḫayâle birbirine beñzemez ṣûret
Dil-i endîşenâküñ farḳı yoḳ mir'ât-ı berberden

6 Degüldür lûle lezzet-yâb bî-sûziş ḥayâtından
Meger bîçâre tenbâkû nefes almış semenderden

7 Sevâd-ı ḥarf-i evrâḳ üzre ṣaḳḳ-ı ḫâmeden düşmek
İder eş'âr-ı eṭfâlüñ ṭulû'ın raḥm-ı mâderden

8 Leṭâfetde egerçi mû-miyân meşhûrdur ammâ
Ṭolar âġûş-ı ḥasret vaṣl-ı ḫūbān-ı ten-âverden

9 Ḫayâl-i şi'r dilde cây-gîr olmaḳla ey Nâbî
Derûn-ı sînenüñ yoḳ farḳı ḫûbân-ı ḫaṭ-âverden

---

599 S1,198a;S2,234b;S3,193a;Ü,163a;M,178a;A,140b

600

Fe'ilâtün Fe'ilâtün Fe'ilâtün Fe'ilün

1 Ġonce gördüm seni ey gül sen o şāh olmayasın
Gösterürlerdi hilâl iken o mâh olmayasın

2 Âh idersin ser-i râhında o mâhuñ ammâ
Ḳorḳarum ol güle derd-i ser-i râh olmayasın

3 Naẓaruñ düşmede bâlâlara bedr olduḳda
Ṣaḳın ey meh hedef-i nâvek-i âh olmayasın

4 Evvelîn pendi budur pîr-i muġânuñ rinde
Ki ṣaḳın sehv ile dil-dâde-i câh olmayasın

5 Şüste-i çeşme-i 'afv olmadan olma nevmîd
Hum-ı ṣahbâ gibi leb-rîz-i günâh olmayasın

6 Bed-du'â eylemem ancaḳ göresin ol güni kim
Teşne-i nâz olasın ġarḳ-ı nigâh olmayasın

601

Mef'ûlü Fâ'ilâtü Mefâ'îlü Fâ'ilün

1 Câhil müdâm def'ine tedbîr ider ġamın
'Âḳil çeker zamân-ı vilâdetde mâtemin

2 Nâ-müstemirde zevḳ ü keder müstemir degül
Ḥâcet yoḳ âzmâyişe 'îydin muḥarremin

3 Bih-bûdî-i ümîdüme sa'y itme ey felek
Rüsvây ider cerâḥat-ı nâsûr merhemin

4 Âlûdelikde reng-i kemâlüñ birisidür
Cûy-ı vücûduñ añlayana ṣâf-ı maḳsemin

---

600 S1,198a;S2,240a;S3,193b;Ü,164b;M,183a;A,146b
1 ey gül o :cânâ sen o A
5 şüste-i :beste-i S2,Ü,M,A
6 ancaḳ :ammâ A
601 S1,198b;S2,240b;S3,193b;Ü,165a;M,183b;A,144b

5 'Ûd-ı derûnı âteş-i âh ile it buhur
Vaṣluñ ġaraż güşâd ise genc-i mutalsamın

6 Eylerdi yâr bulsa hayâlin dahı dirîġ
Olsaydı żabṭa ḳudreti endîşe 'âlemin

7 Bir kimsenüñ bu meclis-i fânîde Nâbiyâ
Görmek müyesser olmadı 'ayş-ı dem-â-demin

602
Mef'ûlü Fâ'ilâtü Mefâ'îlü Fâ'ilün

1 Ḫubân viṣâle mâ'il olur hurd-sâl iken
Eyler ḥamîde ḳâmetini meh hilâl iken

2 Açılmayaydı olmaz idi lâle dâġdâr
Gencîne-i piyâzda âsûde-ḥâl iken

3 Bilmezdi ḫâküñ olduġunı pister-i ḥayât
Mûr-ı cenâḥ-yafte bî-perr ü bâl iken

4 Çesbândur ârzû-yı dile ye'sden hele
Ümmîd esîr-i keşme-keş-i iḥtimâl iken

5 Kimdür cihânda olmamış âyâ firifte
İḳbâl ber-ḳarâr-ı ḥayâl-i muḥâl iken

6 Olmaz ṣeḥâyifüñ yine ḳadr-i bülendi pest
Ṣaff-ı sipeh-keş-i ḳaleme pây-mâl iken

7 Çoḳdur bu nev-ḳumâş-ı suḫan saña Nâbiyâ
Şehr-i dimâġ pâ-zede-i iḫtimâl iken

---

602 S1,198b;S2,245a;S3,193b;Ü,167b;M,187b;A,139a
1 mâ'il :ḳâ'il S2,Ü,M,A
7 iḫtimâl :iḫtilâl S2,Ü,M,A

603
Fâ'ilâtün Fâ'ilâtün Fâ'ilâtün Fâ'ilün

1 Sîne pür-ġamdur cebînüñ der-hem olsun olmasun
'Uḳde çoḳdur dilde zülfüñ pür-ḫam olsun olmasun

2 Âbdâr olsun senüñ tek mihr-i ruḫsâruñ benüm
Dîde-i şeb-zindedârum pür-nem olsun olmasun

3 Ḫâne-perverd-i ġam olmaz gûşe-i dilden ba'îd
Anda dil-ḫᵛâha muvâfıḳ 'âlem olsun olmasun

4 Ġayre ṣatsun merhemin cerrâḥ-ı dükkân-ı neşâṭ
Zaḫm ile pürdür derûnum merhem olsun olmasun

5 Keşf ider Nâbî dil-i sevdâ-zede esrârını
Meclisinde kim bulunsa maḥrem olsun olmasun

604
Fâ'ilâtün Fâ'ilâtün Fâ'ilâtün Fâ'ilün

1 Noḳṭayı idrâk ider ḥarf üzre taḥmîl itdügin
Kâtib-i ṣun'uñ bilen icmâli tafṣîl itdügin

2 Tâkden ḫumdan sebûdan kâseden sâḳî-i bezm
Ṣarf ider ḫâk-i reh-i rindâna taḥṣîl itdügin

3 Âfitâb-ı ḥüsn dirlerse 'aceb mi Yûsuf'a
Gûş idenler delvden mîzâna taḥvîl itdügin

4 Ḍarb-ı sikkeyle olur zer nâmdâr-ı iştihâr
Müsta'idd-i 'izz ider üstâd teẓlîl itdügin

5 Bir nevâdan bir dıraḫt-ı bârver eyler ẓuhûr
Ḫâk ider teksîr devr-i çerḫ taḳlîl itdügin

6 Olduġın añlar bu 'âlem bir mu'ammâ-yı ġarîb
Fehm iden üstâdınuñ terkîb ü taḥlîl itdügin

---

603 S1,198b;S2,233a;S3,194a;Ü,160b;M,175b;A,148b
604 S1,199a;S2,242a;S3,194a;Ü,166a;M,184b;A,138a
1 taḥmîl : tekmîl A

7 Kendü ṭavrında meges ednâ degül ṭâvûsdan
Añla Ḥaḳḳuñ Nâbiyâ Ḳur'ân'da temsîl itdügin

605
Fâ'ilâtün Fâ'ilâtün Fâ'ilâtün Fâ'ilün

1 Sîne-i cânâna baḳ mest-i şarâb-ı nâb iken
Fevt-i seyr-i gülşenistân eyleme meh-tâb iken

2 Bî-icâzet şunmadur ḫᵛân-ı veliyyü'n-ni'mete
Bûse-çîn olmaḳ ruḥından yâr mest-i ḫᵛâb iken

3 Leşker-i ḫaṭ ebruvânın itdi pâ-mâl-i ġubâr
İndi püller pâyesine bir zamân miḥrâb iken

4 Pîrlik hengâmı geldi rîşümüzde şânemüz
Şâne-i cūlāha döndi şâne-i mû-tâb iken

5 Nâbiyâ bî-lafẓ itme ma'nî-i tâze ümîd
Kâr-ı 'âlem ser-be-ser vâbeste-i esbâb iken

606
Mef'ûlü Fâ'ilâtü Mefâ'îlü Fâ'ilün

1 İnkâr iderse ġamzesi düzdândan olduġın
Ebrûları işâret ider andan olduġın

2 Bî-raḥmlikle ġamze-i kâfir-nihâd-ı yâr
Bildürdi ḫalḳa merḥamet îmândan olduġın

3 Tâ olmayınca yâr ile hem-meclis-i şarâb
Ben bilmedüm bu mertebe yârândan olduġın

4 Bûy-ı şarâb alan nefesümden yaḳîn ider
Göñlümde zaḫm-ı ġamze-i cânândan olduġın

---

605 S1,199a;S2,235a;S3,194a;Ü,161b;M,178b;A,141a
2 ḫᵛân-ı :mâl-ı S2,Ü,M,A
606 S1,199a;S2,242a;S3,194b;Ü,166a;M,185a;A,138b

5 Fehm eyleyen vücûb-ı vücûdun kemâlini
Naḳṣuñ bilür levâzım-ı imkândan olduġın

6 Âsâr-ı ḳahrdan gilemend olmaz añlayan
Luṭf-ı bahâr feyż-i zemistândan olduġın

7 Nâbî bilür daḳîḳa-şinâsân-ı rûzgâr
Çîn-i cebîn 'alâyim-i hicrândan olduġın

607
Mefâ'ilün Fe'ilâtün Mefâ'ilün Fe'ilün

1 Cihânuñ olmadasın sîr âb ü nânından
Nedür bu şekve zemîninden âsmânından

2 İderse pâyüñi âzürde zaḥm-ı ḥârı nedür
Şikâyet eylemenüñ vechi bâġbânından

3 Ṣaḥîfe-i felek üzre nücûma dönmişdür
'Uṭâridüñ dökilen rîki rîkdânından

4 Gören süṭûrın olurdı resîde mefhûma
Çıḳılsa ṭârem-i ma'nâya nerdübânından

5 O mest-i dil-siyehüñ bîm-i çeşm-i mestinden
Hezâr mîl ḳaçar sürme sürmedânından

6 Ġınâ-yı ṭab'uma nisbet gedâdur ey Nâbî
Niyâz-ı nâle iden ḥasret-i zebânından

---

7 rûzgâr:vaż'-ı yâr S2,Ü,M,vaż'-ı nâz A
607 S1,199b;S2,227b;S3,194b;Ü,156b;M,169a;A,145a
5 mest-i :dost-ı S2

608

Fe'ilâtün Fe'ilâtün Fe'ilâtün Fe'ilün

1 Olma ol gûne ki her kim ki ola saña ḳarîn
Ola düşmenlerinüñ fevti ile zâr ü ḥazîn

2 Olma ol gûne ki senden ola rû-gerdânlıḳ
Nîk-ḫᵛâhânuña sermâye-i naḳd-i taḥsîn

3 Olma ol gûne ki eṭvâruñı ẕem itdükçe
Bârekallah ola bed-ḫᵛâhlara naḳş-ı nigîn

4 Olma ol gûne ki çeşmüñ nigeh itdükçe ola
Ġarḳ-ı mevc-i girih-i nâṣiyevü çîn-i cebîn

5 Olma ol gûne ki ġavġâ-yı duḫûl eyleyeler
Guşuña leşker-i düşnâm ü sipâh-ı nefrîn

6 Olma ol gûne ki dil-gîr olup eṭvâruñdan
Nükte-i ẕemmüñ ola bezme medâr-ı tezyîn

7 Olma ol gûne ki her ḳande k'ola yâd-ı fesâd
İdeler menḳabetüñ anuñ içinde tazmîn

8 Olma ol gûne ki olmaya senüñ ref'üñ içün
Bed-du'â eyleyenüñ desti sütûn-ı âmîn

9 Olma ol gûne ki maẓlûm-ı perîşân-ḥâlüñ
Ḫaber-i mergüñ ide derdini ancak teskîn

10 Olma ol gûne ki medḥüñle ola şöhret-yâb
Bulduġı şaḫṣa ide terk-i senâñı telḳîn

---

608 S1,199b;S2,242b;S3,199b;Ü,166b;M,185b;A,136b
1 ola saña :saña ola S2,Ü,M
3 naḳş-ı nigîn:naḳş-ı mekîn M
8 -A
10 ola :olan S2,M,A

11 Olma ol gûne ki âzâr-keşân-ı vaż'uñ
Haber-i fevtüñ içün eyleyeler şehr-âyîn

12 Olma ol gûne ki her ḳande felâket var ise
Halḳ anı eyleyeler cümle senüñçün taḥmîn

13 Olma ol gûne ki ḥaḳḳuñda lisân-ı şu'arâ
Ḳopara ḫâme-i Nâbî gibi bir tâze zemîn

609

Fe'ilâtün Fe'ilâtün Fe'ilâtün Fe'ilün

1 'Âşıḳa nâzdan ol âfet-i devrân dönsün
Bu revişden olur elbette peşîmân dönsün

2 Sîne germek nigeh-i yâre ḳatı müşkildür
Dönsün ol dâ'iyeden 'âşıḳ-ı ḥayrân dönsün

3 Biz daḫı kendü gibi 'âşıḳ-ı ser-geştelerüz
Ḥaşre dek üstümüze günbed-i gerdân dönsün

4 Hele bir kerre de görmiş olalum dîdârın
Bezme gelsün de yine câm-ı dıraḫşân dönsün

5 Sînemüz çâk ile miḥrâb idelüm tâ ki bize
Âhen-i ḳıble-nümâveş dil-i cânân dönsün

6 Nâbiyâ tâze naẓîre disün erbâb-ı suḫan
Rûy-ı ḫaṭ-âvere mecmû'a-i 'irfân dönsün

---

609 S1,200a;S2,235b;S3,195a;Ü,162a;M,179a;A,141a
6 'irfân :yârân A

610
Fâ'ilâtün Fâ'ilâtün Fâ'ilâtün Fâ'ilün

1 İstimâ' itdük görenlerden ṣafâ-yı ṣoḥbetin
Biz hele bezm-i cihânuñ görmedük keyfiyyetin

2 Dest-i rindânda degüldür zevḳ içün ṣem'-i ḳadeh
Ġâ'ib itmişler ararlar ṣem' ile germiyyetin

3 Andan istidlâl mümkin râḥat-ı ferdâyı kim
Kimse virmez kimseye râh-ı 'ademde nevbetin

4 Derdine bulur ṭabîb-i luṭf-ı Ḥaḳḳ'ı çâre-sâz
Vaḳf-ı bîmârân iden dârü'ṣ-ṣifâ-yı devletin

5 Nâbiyâ hoşter gelür bî-berg-i 'ayş olmaḳ baña
Rûzgâruñ çekmeden bâr-ı girân-ı minnetin

611
Fâ'ilâtün Fâ'ilâtün Fâ'ilâtün Fâ'ilün

1 İstemezdük ḳâmetin cünbişde bî-bâk olduġın
Reşkden servüñ libâsı çâk-ber-çâk olduġın

2 Çünki hod-bînsin niçün giryân idersin çeşmüñi
İstemez erbâb-ı ḥüsn âyîne nemnâk olduġın

3 Andan almış seyr idüp Cemşîd reşm-i kûzeyi
İki mâruñ zîb-i dûş u gûş-ı Ḍaḥḥâk olduġın

4 Ḳadr-i iḥsânı bilür yoḳ şimdi ta'yîb eylemem
Ḫalḳ-ı 'aṣruñ mübtelâ-yı renc-i imsâk olduġın

5 Subḥa-i lû'lûya Nâbî raġbetüm ta'yîb iden
Görmemiş ruḫsâre-i yârüñ 'araḳnâk olduġın

---

610 S1,200a;S2,242b;S3,195a;Ü,167a;M,186a;A,137a
611 S1,200a;S2,253b;S3,195a;Ü,167a;M,186b;A,137a

612
Mef'ûlü Mefâ'îlü Mefâ'îlü Fe'ûlün

1 Derd-i dili ol bî-ġama tefhîm ne mümkin
Nâ-dîdeye nâ-bûdeyi ta'lîm ne mümkin

2 Reh-yâb olamaz vaḥdete âlâyiş-i keşret
Biñ gûşe bir âvâzeyi taḳsîm ne mümkin

3 Sırr-ı dili eczâ-yı beden derke ne ḳâdir
Taḥṣîṣ-i mezâyâsını ta'mîm ne mümkin

4 Ruḥsârınuñ âlâyişidür kâkül-i müşgîn
Rûz u şebi birbirine taḳdîm ne mümkin

5 Maḳṣûre-i dîdemde kemîn itmeden a'lâ
Ḥâk-i der-i cânâneyi ta'ẓîm ne mümkin

6 Dil 'arş-ı İlâhî'dür anı eyleme taḫrîb
Dest-i beşer ol ḫâneyi termîm ne mümkin

7 Nâbî dili tekdîr idemez gerd-i ḥavâdiṯ
Âlâyiş-i ser-çeşme-i teslîm ne mümkin

613
Mef'ûlü Fâ'ilâtü Mefâ'îlü Fâ'ilün

1 Kadd-i sipihrüñ añlayan añlar ḫam olduġın
Bî-çâre çerḫ bâr-keş-i 'âlem olduġın

2 Eyler ḫazân bahâra te'âḳub ḫazân ḫazân
Hemvâre istemez çemenüñ ḫurrem olduġın

3 Memnûn olurdı pestliginden bileydi çerḫ
Ruḫ-şûy-ı mihr-i enver olan şeb-nem olduġın

4 Fehm eyle çâk-i sîne ile eşk-i dîdeden
Ḥâme ḥarîm-i ma'nîye nâ-maḥrem olduġın

---

612 S1,200a;S2,244a;S3,195b;Ü,167a;M,186b;A,139a
1 nâ-bûdeyi :nâ-bûdeye S2
4 ruḫsârınuñ :ruḫsârıdur S2
613 S1,200b;S2,232b;S3,195b;Ü,166b;M,174b;A,139a
3 çerḫ :ḫâk S2,Ü,M,A

5 Olmaz güsiste dâmeni dest-i ḫayâlden
Ol mâh-pâre ben daḫı bilmem nem olduġın

6 Zaḫm-ı nigâhın itmez idi kimseden dirîġ
Żımnında bilmeseydi ḫafî merhem olduġın

7 İcrâ iderdi ḥükmüni aṣl-ı kerîminüñ
Nâbî bileydi herkes eger âdem olduġın

614
Mefâ'ilün Fe'ilâtün Mefâ'ilün Fe'ilün

1 Ol âfetüñ ser-i zülfi ḫam olmasun n'olsun
Görüp o ḥâleti dil derhem olmasun n'olsun

2 N'ola güdâḫte olsa dilümde peykânı
Bu gülsitâna düşen şeb-nem olmasun n'olsun

3 Hezâr zaḫm-ı ġama cilvegâh iken gönlüm
Fütâde-i heves-i merhem olmasun n'olsun

4 Girişme-i mey-i luṭf ile mest olan yârüñ
Kem iltifât-ı ġam-ı 'âlem olmasun n'olsun

5 O dil ki câygehi ola sîne-i Nâbî
Ḫarâb-kerde-i dest-i ġam olmasun n'olsun

---

6 kimseden :kimseye S2,A

614 S1,201a;S2,234a;S3,196a;Ü,161a;M,177a;A,140a
1 ser-i :ḫam-ı A
2 S2,M,Ü'de 3.beyit.
3 S2,M,Ü'de 2.beyit.

615
Mef'ûlü Fâ'ilâtü Mefâ'îlü Fâ'ilün

1 Dest-i sitemle yıḳma dilüñ tîre-ḫânesin
Dağıtma şâhbâz-ı ġamuñ âşiyânesin

2 Ḳaṣdum hemân şikâyet-i baḫt-ı siyâhdur
Ey dûd-ı âh sen arada bir bahânesin

3 Bir zaḫm-ı cân-sitân olacaḳ tîre degmedük
Çoḳdan göñül ḫâdeng-i cefâya nişânesin

4 Bir kerre bana gelmedüñ ey sâġar-ı neşâṭ
Bildüm ki sen de tâbi'-i devr-i zamânesin

5 Ruḫsâr-ı yâri ḥâl-i ḫırâmında seyr idüp
Bâlâya çekdi âteş-i âhum zebânesin

6 Ḫâmûş-ı şerm olurdı seher 'andelîb-i zâr
Pervânenüñ göreydi niyâz-ı şebânesin

7 Yârân-ı naẓm hep ṭaraf-ı tâze ṭutdı lîk
Nâbî-i ḫaste-dil ṭaraf-ı 'âşıḳânesin

616
Mef'ûlü Mefâ'îlü Mefâ'îlü Fe'ûlün

1 Bu sūz ile dil nâle-i mestâne mi çeksün
Bülbül çekecek bârı da pervâne mi çeksün

2 Ey dil ḳoya ta'zîri o tesbīḥ ile zâhid
Varsun der-i mey-ḫânede peymâne mi çeksün

3 'Âşıḳ ṭaleb-i meyle ḫarâbâta mı düşsün
Bir gevher içün sıḳlet-i vîrâne mi çeksün

---

615 S1,201a;S2,239a;S3,196a;Ü,164b;M,182b;A,140a
2 şikâyet-i :ḥikâyet-i S2,Ü,M,A
616 S1,201a;S2,235b;S3,196a;Ü,162a;M,178b;A,140a

4 Merhem mi ḳosun dâġına elmâs ṭururken
Ol dâ'ire-i devlete bîgâne mi çeksün

5 Nâbî'ye düşer ġuṣṣa-i 'âlem dile düşmez
Huşyâr tururken ġamı dîvâne mi çeksün

617
Mef'ûlü Fâ'ilâtü Mefâ'îlü Fâ'ilün

1 Pürdür miṣâl-i şîşe derûnum ḥarâmdan
Bilmem ne nef' ola bu sücûd ü ḳıyâmdan

2 Rû zerd ü mû sefîd ü beden ḥaste cân ża'îf
Geçmez dil-i siyâh yine iḥtişâmdan

3 Naḳş-ı nigînüñ âḫiri levḥ-i mezâr iken
Olmaz keşîde dest-i heves ḳayd-ı nâmdan

4 Dendânlar oldı rîḫte-i sufre-i fenâ
Tennûr-ı ma'de pür yine şevḳ-i ṭa'âmdan

5 Ḳaddüm ḫam oldı olmadum ammâ yine ḫalâṣ
Dünyâ içün diyenlere bu iltiyâmdan

6 Âteş bıraḳdı bîm-i fenâ kûre-i dile
Nefs-i ḥarîṣ geçmedi sevdâ-yı ḫâmdan

7 Ten bî-tüvân ḥavâs perîşân göñül ḫarâb
Ḳalmaz cihân-ı ṭûl-ı emel intiżâmdan

8 Şehr-i bedende ṣıyt u ṣadâ ḳalmadı henûz
Bâzâr-ı ârzûda geçilmez ziḥâmdan

9 Ḥâlüm ḫarâb 'aḳibetü'l-emr Nâbiyâ
Olmazsa luṭf ḥażret-i Rabbü'l-enâm'dan

---

617 S1,201a;S2,230b;S3,196b;Ü,159a;M,173b;A,139b
2 beden ḫaste cân ża'îf :beden süst ü ten ża'îf A

618
Mefâ'îlün Mefâ'îlün Mefâ'îlün Mefâ'îlün

1 Hirâs-ı âh-ı serdüm zülfin ayırmaz 'izârından
O sermâ-dîde gitmez muttaṣıl âteş kenârından

2 Beḳâ-yı sûziş-i 'uṣṣâḳı iş'âr itdi Mecnûn'uñ
Çıḳan sünbül-ṣıfat dûd-ı dili ḥâk-i mezârından

3 Olur bisyârî-i 'aksine bâ'iṣ yoḫsa ol bî-raḥm
Ḥazer itmezdi mir'ât-ı derûnum inkisârından

4 Gelür bir gün beni pâ-mâl-i nâz eyler ümîdiyle
Dü çeşmüm naḳş-ı pâ mânendi gitmez reh-güzârından

5 Ruḫ-ı pür-tâb-ı yârî gördi mihr ü mâh Nâbî'nüñ
Bir iki ḳaṭreâsâ düṣdi çeşm-i i'tibârından

619
Mef'ûlü Mefâ'îlü Mefâ'îlü Fe'ûlün

1 Âzürdedür ümmîd-i viṣâl eyledügümden
Âverde-i âġûṣ-ı ḫayâl eyledügümden

2 Ol ġonce-i ter cebhesini eyledi pür-çîn
Bülbül gibi tafṣîl-i maḳal eyledügümden

3 Aġyâra ider gûṣe-i ebrû ile îmâ
Cevrin görüp iẓhâr-ı melâl eyledügümden

4 Şeb-nem gibi ḫoy-kerde-i şerm oldı 'izârı
Ruḫsârını gül-berge miṣâl eyledügümden

5 Nâbî beni rüsvâlıġa âmâde ṣanurlar
Yârüñ ser-i kûyını su'âl eyledügümden

---

618 S1,201b;S2,227a;S3,196b;Ü,156b;M,169a;A,145b
3 olur :olup S2,Ü,M,A
619 S1,201b;S2,232a;S3,196b;Ü,160a;M,175a;A,140b
4 ruḫsârını gül-berge :ruḫsârına gül-bergi S2,Ü,M

620

Fe'ilâtün Fe'ilâtün Fe'ilâtün Fe'ilün

1 Nice bir girye-i hicr ile gözüm kûr olsun
'Arż-ı rûy it ki naẓar ġarḳ-ı yem-i nûr olsun

2 Şarṣar-ı ġam götürür vâdî-i ḥırmâna atar
Dil girân-bârî-i ġamdan ḳoma mehcûr olsun

3 Âmed ü reft-i ḫayâl-i leb-i yârüñ yiridür
Her zamân sînedeki zaḫm ḳo nâsûr olsun

4 İtdi bir câm ile iḥyâ dil-i vîrân-şüdemi
Mey-fürûşuñ dilerüm ḫânesi ma'mûr olsun

5 Lâyıḳ-ı devlet-i zaḫm-ı sipehi sînemdür
Nâ-maḥaller naẓarından o şehüñ dûr olsun

6 Günde ṣad ḫâne-i ḳalbi ide târâc hele
Nigehi çeşmine sermâye-dih-i zûr olsun

7 Nev-nüvişte ġazelüñ Nâbî idüp dest-âvîz
Şu'arâ-yı Ḥalebe söyle ki ma'zûr olsun

621

Mefâ'îlün Mefâ'îlün Mefâ'îlün Mefâ'îlün

1 Cefâ gördük o naḫl-ı nâz-perverden vefâ dirken
Bizümle 'âḳibet bîgâne çıḳdı âşinâ dirken

2 Göñül bir câm-ı jeng-âlûde döndi köhne revzende
Zamân ile aña âyîne-i 'âlem-nümâ dirken

3 Bizümle hep zebân-ı ḫançer ile söyleşür şimdi
Ser-i rehde düçâr olduḳça evvel merḥabâ dirken

---

620 S1,201b;S2,236b;S3,197a;Ü,162b;M,179b;A,140b
621 S1,202a;S2,240b;S3,197a;Ü,165a;M,183a;A,141b

4 Ne deñlü ıżṭırâb itdükse ol deñlü esîr olduḳ
Bulayduḳ zülf-i çîn-i çîn-i dilberden rehâ dirken

5 Ne lâzımdur düşürmek şi'ri Nâbî ḳayd-ı iġlâḳa
Bu deñlü bî-tekellüf sâde şi'r-i dil-güşâ dirken

622

Fe'ilâtün Fe'ilâtün Fe'ilâtün Fe'ilün

1 Beni şâd eylemedüñ sen daḫı nâ-şâd olasın
Şu'le-i âh-ı ġarîbân gibi ber-bâd olasın

2 Künc-i hicrâna olup sen de benüm gibi esîr
Rûz u şeb dest-zen-i dâmen-i feryâd olasın

3 Vire naḫl-i emelüñ mîve-i eşk-i ḥırmân
Bir sitemkâra niyâz itmege mu'tâd olasın

4 Rûzgâr eylesün eflâke ġubâruñ peyvend
Göreyüm pâ-zede-i leşker-i bî-dâd olasın

5 Telḫ-kâm-ı sitemüñ gör ne çekermiş bilesin
Sen de zehr-âbe-çeş-i kâse-i ḥussâd olasın

6 Eyledüñ Nâbî-i bî-çâreye çoḳ cevr ü sitem
Yoḳ ümîdüm ki mükâfâtdan âzâd olasın

---

4 Bulayduḳ zülf-i çîn-i çîn-i dilberden rehâ dirken :
Bulayduḳ 'uḳde-i çîn-i cebîninden rehâ dirken S1,S3,A,
Bulayduḳ çîn-der-çîn-i dilberden rehâ dirken M

622 S1,202a;S2,238a;S3,197a;Ü,163b;A,141a
4 bî-dâd :hicrân S2

623

Mefâ'îlün Mefâ'îlün Mefâ'îlün Mefâ'îlün

1 Ne dem o şûh idüp geşt-i gülistân gösterür kendin
Çemende gül de bülbül gibi nâlân gösterür kendin

2 Ta'âla'llah ne ḥüsn-i ḫūş-berdür kim gören 'âşıḳ
Miṡâl-i ṣûret-i dîvâr ḥayrân gösterür kendin

3 Ne deñlü zaḥmdâr-ı ḥâr ise gül bâġ-ı 'âlemde
Yine mânend-i dâġ-ı sîne ḥandân gösterür kendin

4 Meger bûy-ı dil-âvîzin dirîġ eyler gedâlardan
Ki geldükçe ṣabâ zülfin perîşân gösterür kendin

5 Zeri ebnâ-yı 'âlem eyleyüp pinhân seḥâbâsâ
Yine âh-ı şerernâk ile giryân gösterür kendin

6 Ne 'âşıḳ-dûstdur gör şem'-i şâm-efrûzı kim dâ'im
Berây-ı ḥâṭır-ı pervâne sûzân gösterür kendin

7 Ṣabâḥâsâ yüzi açıḳ derûnı pâk iken Nâbî
Yine gerdûn gibi âlûde-dâmân gösterür kendin

---

623 S1,202a;S2,244b;S3,197b;Ü,167b;M,186b;A,142a
1 nâlân:ḥandân A
4 geldükçe :gördükçe S1
6 kim dâ'im :her dem S2,Ü,ki her dem M

624

Mef'ûlü Mefâ'îlü Mefâ'îlü Fe'ûlün

1 Ey dil sitem-i yârdan âzâd olamazsın
Mâdâm ki saña dil dinilür şâd olamazsın

2 Dergâhına yüz sürmeyicek pîr-i muġânuñ
Şâyeste-i keyfiyyet-i irşâd olamazsın

3 İtdüñ yirüñi reh-güẕâr-i seyl-i melâmet
Ey ḫâne-i sâmân daḫı âbâd olamazsın

4 Hem-rengsüñ ey baḫt-ı siyeh zülf-i bütâna
Ammâ n'ideyüm öylece berbâd olamazsın

5 Elbette olursın yine bir âfete meftûn
Ḥâlüñ budur ey Nâbî-i nâ-şâd olamazsın

625

Mefâ'îlün Mefâ'îlün Mefâ'îlün Mefâ'îlün

1 Göñül teklîfsiz ol mest-i nâ-mestûra ṣunmazsın
Ezelden meşrebüñdür ḥ^{v}ân-ı bî-destûra ṣunmazsın

2 Düşelden jâleveş bu ḫākdāna âferîn ey dil
Diküp göz sufre-i gerdûna nân-ı ḥora ṣunmazsın

3 Göñül bilmem niçün bî-zülf olan ruḫsâra baḳmazsın
Bu fermângehde ṭuġrâdan tehî menşûra ṣunmazsın

4 Beni öldürdi ġam muṭrib kerem ḳıl al ele nâyı
Ser-â-ser mürdedür 'âlem daḫı sen ṣûra ṣunmazsın

5 Tehî ḳalmış nemekdân-ı ümîdüñ Nâbiyâ bilmem
Niçün dest-i niyâzuñ sîne-i pür-şûra ṣunmazsın

---

624 S1,202b;S2,238a;S3,197b;Ü,163b;M,180b;A,141b
1 yârdan :dehrden S2,Ü,M,A// mâdâm ki :mâdâm S2,M
4 hem-rengsüñ:hem-rengsin Ü,M,A
5 ḥâlüñ :ḥâlin Ü

625 S1,202b;S2,238a;S3,197b;Ü,163b;M,180b;A,142a
2.ve 3.beyitlerin 2.mısraları A'da yer değiştirmiştir.
4 Beni :Bizi A

626

Fâ'ilâtün Fâ'ilâtün Fâ'ilâtün Fâ'ilün

1 Sûz-ı ġamla içmege dil âteş-i seyyâleden
Âteşîn sâġar gerekdür şu'le-i cevvâleden

2 Ol gülüñ dil bülbül-i gûyâsıdur kim gösteren
Ser-be-ser çîn-i cebîn bâr-ı ġirān-ı jâleden

3 Bâġa gel ḳadd ü ruḫ u ḫalüñ görüp olsun ḫacîl
Serv gülden gül ḳaranfülden ḳaranfül lâleden

4 Mihr-i ḥüsnüñ ḥabse fermân itdi gûyâ mâhı kim
Maḥv-ı endâm eylese çıḳmaz derûn-ı hâleden

5 Nâbî-i dil-ḫastesin görmiş de ol âfet dimiş
Ża'fın i'lâma ne ḥâcet añlanurken nâleden

627

Mefâ'îlün Mefâ'îlün Mefâ'îlün Mefâ'îlün

1 Bize sâḳî ne ḫurşîd ü ne mâh-ı 'îd göstersün
Esîrân-ı neşâṭuz sâġar-ı Cemşîd göstersün

2 Göñül ey mâh-ı mihr-engîz geçmez senden isterse
Felek her gice bir meh günde bir ḫurşîd göstersün

3 Dirîġ itmez ne kâlâ istese sūdâger-i ḫurşîd
Göñül sûḳ-ı ṭalebde ṣûret-i ümmîd göstersün

4 Bize rûy-ı dilinden geçdük ancaḳ ol peri bâri
Raḳîbe ḳâ'ilüz bir ṣûret-i tehdîd göstersün

5 O vaḥşi âfeti ṣayd itmek isterse dil-i Nâbî
Niyâz itdükçe tekrâr eylesün te'kîd göstersün

---

626 S1,202b;S2,229b;S3,197b;Ü,158a;M,172a;A,142a
2 gösteren :gösterür S3,Ü,M,A
627 S1,202b;S2,238a;S3,198a;Ü,163a;M,180b;A,143b
1 neşâţuz :neşâṭa S2,Ü,M
3 ḫurşîd :tevfîḳ S2,Ü,M,A

628
Fe'ilâtün Mefâ'ilün Fe'ilün

1 Ḥüsn-i ṭâḳat-güdâza 'aşḳ olsun
'Âşıḳ-ı pâk-bâza 'aşḳ olsun

2 Leẕẕet-i nâza gerçi söz yoḳdur
Lîk ẕevḳ-i niyâza 'aşḳ olsun

3 Murġ-ı cânı per açmadan ide ṣayd
Öyle bir ṣâhbâza 'aşḳ olsun

4 İde ṣad cânı bir girişmede ṣayd
Ġamze-i siḥr-sâza 'aşḳ olsun

5 Nükte fehm-i kelâm-ı ehl-i suḫan
Ṣâḥib-i imtiyâza 'aşḳ olsun

6 Gerçi bu ḥüsne yoḳ sözüm Nâbî
Ḥüsn-i ṭâḳat-güdâza 'aşḳ olsun

629
Mef'ûlü Mefâ'îlü Mefâ'îlü Fe'ûlün

1 Vir ḫandeye ruḫṣat leb-i gül-fâm görünsün
Kâm-ı dil-i rindân-ı mey-âşâm görünsün

2 Surḫ eyleyelüm rûyuñı vir bûseye ruḫṣat
Ol mîve-i nâzük nice bir ḫâm görünsün

3 Besdür bu direng-i eşer ey âh-ı sebük-rev
Bir kez ne var ol şûḫ bize râm görünsün

4 Çerḫüñ biri birini muḥîṭ olduġın añla
Meyḫânede bezm içre döner câm görünsün

5 Nâbî benüm ancaḳ görinen çeşmüne çerḫüñ
Bir kerre dise zümre-i nâ-kâm görünsün

---

628 S1,203a;S2,236b;S3,198a;Ü,163a;M,180a;A,143b
6 Nâbî :ammâ S3
629 S1,203a;S2,235b;S3,198a;Ü,162b;M,179a;A,144a
4 añla :añlar A//döner: dönen A

630
Mef'ûlü Mefâ'îlü Mefâ'îlü Fe'ûlün

1 Gitmez eṯer-i eşk-i revân dâmenümüzden
Çekmez ḳademin jâle bizüm gülşenümüzden

2 Teşrîfüñ ümîdiyle senüñ ey gül-i nev-ḫîz
Ḥamyâze-i ḥasret dökilür revzenümüzden

3 Âmâde iken mâh gibi nâvek-i dil-dûz
Ḳâdir mi felek geçmege pîrâhenümüzden

4 Âyîne-i ḫurşîde olur mâye-i ṣafvet
Ḥâkister-i miḥnet ki çıḳar gülḫanumuzdan

5 Bâzûlaruñı eyleme aġyâra ḥamâ'il
Biz saña didük gitdi güneh gerdenümüzden

631
Mef'ûlü Mefâ'îlü Mefâ'îlü Fe'ûlün

1 Gül-çîn olamaz dest-i temennâ çemenümden
Leb-beste-i nâzum söz alınmaz dehenümden

2 Ol Yûsuf-ı ḥüsnüm ne ḳadar olsa da ter-dest
Bû-düzd olamaz bâd-ı ṣabâ pîrehenümden

3 Ol âyîneyüm kim göremez ṭâlib-i vaṣlum
Bir ṣûret-i ümmîd ser-â-pây tenümden

4 Bir tâze nihâlüm ki dehânum gibi yoḳdur
Âlûde-leb-i dâ'iye sîb-i zeḳanumdan

5 Mümkin mi ḫam-ı zülfüme bend olmaya 'uṣṣâḳ
Âhû-yı ṣabâ reste degülken resenümden

6 'Uṣṣâḳı helâk eylemege ḫançer-i ḫûbân
Furṣat mı bulur ġamze-i ḫâṭır-şikenümden

---

630 S1,203a;S2,232b;S3,198b;Ü,160a;M,175a;A,144a
631 S1,203a;S2,232a;S3,198b;Ü,160a;M,175a;A,144a

7 Dil-ber deheninden bu nev-âyîn ġazel olsun
Nâbî yine yârâna hediyye suḫanumdan

632
Fâ'ilâtün Fâ'ilâtün Fâ'ilâtün Fâ'ilün

1 İstemem 'âlemde hergiz dehr-i dûnuñ himmetin
Tek baña çekdürmesün hergiz ednâ minnetin

2 Gerçi bu ḫum-ḫâne-i dehrüñ sebû-keş rindiyüz
Bilmedük ammâ ki ṣahbâ-yı ṣafâ keyfiyyetin

3 Sûz-ı dil nerm eylemez oldı dil-i sengînini
Aldı çeşmi siḥr idüp ṣan âteşüñ ḫâṣiyyetin

4 Pâyına yüz sürmege 'azm itmiş ol kâkül velî
Şâne ṭaġıtdı o miskînüñ biraz cem'iyyetin

5 Zâhid-i sevdâ dimâġa idegörsün bir devâ
İçmişüz zîrâ ki biz pîr-i muġânuñ şerbetin

6 Nâbiyâ bu şi'r-i pür-sûzuñla şimdi ḥaḳ bu kim
Arturursın dâ'imâ derd ehlinüñ germiyyetin

---

632 S1,203b;S2,228a;S3,198b
1 dehr-i dûnuñ :çerḫ-i dûnuñ S2 //baña:hemân S2
3 çeşmi :çeşmin S2
5 biz :bir S2

633
Mef'ûlü Fâ'ilâtü Mefâ'îlü Fâ'ilün

1 Meh ders oḳur ṣaḥîfe-i ruḫsâr-ı yârdan
Yem meşḳ alur debîr-i dil-i bî-ḳarârdan

2 İtmez düşürse pîrehenin yaḳmada ḳuṣûr
Şem'a fener viḳâye iken rûzgârdan

3 Naḳş-ı cebîni birisinüñ râst biri kec
Mührüñ budur tefâvüti seng-i mezârdan

4 Âb-ı ḥayât içinde teyemmüm ümîd ider
Dil kûy-ı yârdan ḳopan ednâ ġubârdan

5 Girmekdedür dehâna hezârân ni'am velî
Yoḳ sözden özge bir çıḳar ol reh-güẕârdan

6 Âsûde dest ü pây ı 'inân ü rikâbdan
Bî-ḳayddur baḳılsa piyâde süvârdan

7 Nâbî olur bütân-ı ḫaṭ-âverde 'âşıḳa
Dil germter evâḫir-i faṣl-ı bahârdan

634
Fe'ilâtün Fe'ilâtün Fe'ilâtün Fe'ilün

1 Gendümüñ ẕillet ile ḫâkde görme selefin
Sükkeriyyât ile âmîḫte sîr it ḫalefin

2 Ḥüsn-i ma'şûḳa olur sînedeki dâġ delil
Şemse-i cild ider iş'âr kitâbuñ şerefin

3 Lübb ile ḳışruñ ider farḳını iş'âra Ḥakîm
Dürri sübḥa def-i hvânendeye zînet ṣadefin

---

633 S1,203b;S2,240a;S3,198a;M,183a;A,144b
1 meh :ḫur S2,M,A
4 Dil : Ol M
634 S1,203b;S2,245b;S3,199a;M,171b;A,143b
3 dürri :virdi S2

4 Çerḫden itme şikâyet seni pest itdügine
Ṭurma pest itmededür kendi bile bir ṭarafın

5 Yorulur nüsḫa-i yek-ser ḥikem-i âfâḳuñ
Ḳayd-ı tevfîḳe düşen mes'ele-i muḫtelifin

6 Cevherüñ âyine-i ḥüsnidür inkâr itme
Kendü tavrında bu bâzâr-ı cihânuñ ḫazefin

7 Ḫalḳ-ı kevni felegüñ terbiyesi ey Nâbî
Beñzer ârâyişe güllerle kemânuñ hedefin

635
Fe'ilâtün Fe'ilâtün Fe'ilâtün Fe'ilün

1 Olur endîşe nemek-lîs nemekdânından
Şu çeker târ-ı nigeh çâh-ı zenehdânından

2 Olmış âvâre-i meydân-ı ümîd ayrılamaz
Ḫam-ı çevgân-ı naẓar gûy-ı girîbânından

3 İntisâb itmeyicek ḥâcib-i gîsûya nesîm
Nice ḳâbil k'ola bû-bürde gülistânından

4 Zîver-i ḫ^{v}ân-ı şehân olmaġa şâyân olamaz
Gendüm itmezse tecerrüd ser ü sâmânından

5 Ḳıymet ü ḳadrin o demlerde bilür nev'-i ḥarîr
Ki giçe tâcirüñ endâze vü mîzânından

6 Loḳma sermâye-i ġavġâ vü fesâd olduġına
Añlar ehl-i dil olanlar ṣaf-ı dendânından

7 Ḫ^{v}ân-ı âfâḳa keşîde ni'am-ı Ḥaḳ Nâbî
Sen daḫı eyle tenâvül yüri bir yanından

---

7 kemânuñ :kemân-keş S2,M,A

635 S1,204a;S2,239b;S3,199a;Ü,157a;M,182b;A,145a
1 nemek-lîs:nemek-rîz A
4 olmaġa şâyân :lâyıḳ-ı insân S2,M,A
6 olduġına :olduġını S2,Ü,M,A

636
Mef'ûlü Mefâ'îlü Mefâ'îlü Fe'ûlün

1 Bu dâ'irenüñ derk idemez köhne esâsın
Kesr itmeyen endâze-i taḥmîn ü ḳıyâsın

2 Ḥubân-ı ma'ânîyi ḳoyan tâze libâsa
Ḳudret bulamaz 'idde tecdîde libâsın

3 Bu 'aṣrda meşhûdı hemân çîn-i cebîndür
Mir'ât-ı niyâz eyleyen en ḳadr-şinâsın

4 Bu şehrde râḥat mı görür rûz-ı siyehden
Iṣlâḥ iden adam ḳara gönlekle hevâsın

5 Nâbî ġanî oldur ki derûnından ide def'
Devletde iken faḳrdan evhâm ü hirâsın

637
Mef'ûlü Fâ'ilâtü Mefâ'îlü Fâ'ilün

1 Câsûs iden mekâmin-i ġayba taḥayyülin
Taṣḥîḥ ider 'inâyet-i Ḥaḳḳa tevessülin

2 Bâlâ-yı rîsmânda cân-bâza ḳıl naẓar
Ḫavf ü recânuñ eyle temâşâ temeşşülin

3 'Uşşâḳ rûy-ı zerdini itsün güdâḫte
Teẕhîb içün kitâbe-i bâb-ı tevekkülin

4 Zülf ü ruḫuñ mü'ellif-i ḥikmet-nüvîs-i ṣun'
Gösterdi devr-i ḥâşiyesinde teselsülin

5 Ḫaṭ ḥüccet-i ḳavî yitişür 'âşıḳa o şûḫ
İnkâr iderse naḳd-i viṣâle tekeffülin

6 Maḥṣûl-ı şevḳi itdürür îcâb-ı irtikâb
Ḫâküñ bu deñlü zîr-i ḳademde teẕellülin

---

636 S1,204a;S2,246a;S3,199a;Ü,160a;M,172a;A,145b
637 S1,204a;S2,243a;S3,199b;Ü,160a;M,185a;A,148b

7 Var vechi Nâbiyâ ne ḳadar itse imtinân
Ol âftâb-ı ḥüsn bu ḫâke tenezzülin

638
Mefâ'ilün Fe'ilâtün Mefâ'ilün Fe'ilün

1 Melâl zâ'il olur pîr-i nâ-tüvânlardan
Olursa 'uḳde-i ḫâṭır cüdâ kemânlardan

2 Niyâz-ı sâye-i bâl-ı hümâ girânter iken
Ne ḳayd ẓıll-ı ṭama' zîr-i sâyebânlardan

3 Serîr-i devletidür cilvegâh-ı rif'atidür
Zebân-ı şekve neden şem'a şem'adânlardan

4 Şeḥâb-ı raḥmete dil-dâdelikden olmışdur
Ṣorulsa sînesinüñ çâki nâvdânlardan

5 Zemîne raḥmet ise âsmâna rif'atdür
Zemînüñ olduġı ḫᵛâhişger âsmânlardan

6 Meger ki eyleye ilbâs çeşme câme-i gûş
İden teveḳḳu'-ı taḳrîr bî-zebânlardan

7 Vüṣûl-ı menzil-i imdâd-ı ġayb lâzımdur
Ki bî-hevâna gelür dest bâd-bânlardan

8 Degül bihişt-i ṣafâ-baḫş ṭab'-ı dûzaḫiyân
Ne ẓevḳ alur dil-i pervâne gülsitânlardan

9 Bu şi're eylesün imrâr-ı dîde ey Nâbî
Çıḳan 'avâlim-i ma'nâya nerdübânlardan

---

638 S1,204a;S2,243a;S3,199b;Ü,160b;M,186a;A,149a
2 S2'de 639.gazelin 2.beyti olarak yer almıştır.
3 S2,'de 639.gazelin 3.beyti olarak yer almıştır.
6 câme-i gûş :câme-i dûş S2
7 menzil-i :menzile S2,M

639

Mefâ'ilün Fe'ilâtün Mefâ'ilün Fe'ilün

1 Ḳalıblu sözler ile şekve ḳıṣṣa-hᵛânlardan
Kelâl geldi dile köhne dâstânlardan

2 Olur ruḥından o şûḫuñ nigâh bûse-rübâ
Görürse çeşm-i teġâfül nigâhbânlardan

3 Ḫayâl-i çeşm-i siyâh ile ol siyeh-mestüñ
Nedür derûnumuzuñ farḳı sürmedânlardan

4 O ġamze ḳor mı göñüllerde naḳd-i âsâyiş
Miṣâl-i ṣıḥḥne ki teklîf alur dükânlardan

5 Görince rûyını zülfinde dil ḳarâr itmez
Ṣabâḥ olınca uçar murġ âşiyânlardan

6 Güşâde dîdeleri şimdi yoḳ reh-i 'aşḳuñ
Niyâz-ı himmete muḥtâc pâsbânlardan

7 Olurdı her kişi gül-çîn-i ma'nî ey Nâbî
Olaydı ruḫṣat-ı gül-geşt bâġbânlardan

640

Fe'ilâtün Fe'ilâtün Fe'ilâtün Fe'ilün

1 Cebhesin eyledi pür-çîn o şeh-i kişver-i ḥüsn
Çekdi sed râh-ı nigâha yine İskender-i ḥüsn

2 Oldı vîrân diseñe memleket-i ṣabr u şekîb
Didügüñ gibi ise kevkebe-i leşker-i ḥüsn

3 Ġalebe itmede mâżîsine istiḳbâli
Ne 'aceb ḳuvvet-i fi'liyyededür maṣdar-ı ḥüsn

---

639 S1,204b;S2,243b;S3,200a;Ü,161a;M,186a;A,149b

1 Kelime Arapça'daki şekle uygun olarak قالبلو şeklinde yazılmıştır.Vezine uygun olarak "ḳalıblu" şeklinde okunmuştur.

2.ve 3.beyitten itibaren S2'de fazladan 638.gazelin 2. ve 3. beyitleri eklenmiştir.

640 S1,205a;S2,246a;S3,200a;Ü,162a;M,172b;A,141b

4 Ne ḳadar olsa da âlûde-i gerd-i nisyân
Kendü kendin ider ıẓhâr yine gevher-i ḥüsn

5 Oldı peyvend ser-i zülfine dest-i 'uşşâḳ
Keştî-i cevrini żabṭ itdi hele lenger-i hüsn

6 Çıḳarak gâh ḥüseynîye gehî şehnâza
'Aḳibet itdi ḳarâr evcde râmişger-i ḥüsn

7 Câ-be-câ eyledi ḫaṭ naḫvet ü nâzın taḫfîf
Nâbiyâ ṭutdı resîd olmaġa yüz defter-i ḥüsn

641
Fâ'ilâtün Fâ'ilâtün Fâ'ilâtün Fâ'ilün

1 Yıḳma göñlüm taḫtgâh-ı mülk-i heft-iḳlîm iken
Görme taḥrîbe sezâ şâyeste-i termîm iken

2 Olmasun gâhî tehî ḥükm-i ḳırân-ı vaṣldan
Nüsḫa-i terkîb-i ḥüsnüñ "aḥsen-i taḳvîm" iken

3 Ġayre ṣarf itmededür zevḳ-i zamân-ı ḫaṭṭını
Meşḳ-i nâz-ı yâre sînem taḫta-i ta'lîm iken

4 İtmemek lâyıḳ mıdur mâlîde-i çeşm-i ṭaleb
Nâm-ı sulṭânî cebîn-pîrây-ı zerr ü sîm iken

5 Zîr-destândan dirîġ itmek fürûġın naḳṣdur
Mihr ü meh bâlâ-nişîn-i mesned-i ta'ẓîm iken

6 İtdi ḥarf-i şevḳ-sîmâ-yı şikâyetde ẓuhûr
Yâre hicrânuñ te'addîsin ġaraż tefhîm iken

7 İtme hvâhiş Nâbiyâ 'arż-ı tevekkül pest olur
Naḳd-i istiġnâ rehîn-i kîse-i teslîm iken

---

641 S1,205a;S2,244b;S3,200a;Ü,162a;M,187b;A,146a

642

Fe'ilâtün Fe'ilâtün Fe'ilâtün Fe'ilün

1 Herkese ḥiṣṣe-i ġaybiyyesidür vâṣıl olan
Yoḫsa girmez ele her dâ'ire-gerd-i dil olan

2 Miḥnet-i sa'y daḫı ba'żılaruñ ḳısmetidür
Yoḫsa sa'y itmese de vâṣıl olur ḥâṣıl olan

3 'Acaba var mı ola her ne ise maṭlabına
Ârzu itdügi sâ'atde hemân nâ'il olan

4 Hîç ḳâni' mi olur ekṣeri 'aczindendür
Yârdan sâde hemân bir naẓara ḳâ'il olan

5 Senden i'râżı olur ġayriye iḳbâle sebeb '
Nâbiyâ meẕheb-i ġayretde budur müşkil olan

643

Fe'ilâtün Fe'ilâtün Fe'ilâtün Fe'ilün

1 Biz niṣâr eylemesek gevheri maḫzen maḫzen
Nâ'il olmazdı varaḳ gevhere dâmen dâmen

2 Hîç birinde bulamaz reng-i beḳâ bûy-ı ṣebât
İtse gül-geşt-i ṣabâ 'âlemi gülşen gülşen

3 Yine meşhûd olacaḳ pertevidür ḫurşîdüñ
Ne ḳadar 'âlemi devr eylese revzen revzen

4 Yine insânuñ olur himmetine peyveste
Âteşüñ ṣorsañ eger aṣlını gülḫan gülḫan

5 Dil-i Nâbîye ṣıġışmazdı nevâl-i ma'nâ
Beẕl-i deryûzegerân itmese ḫırmen ḫırmen

---

642 S1,205a;S2,246b;S3,200b;Ü,162b;M,173a;A,141a
643 S1,205b;S2,246b;S3,200b;Ü,163a;M,173a;A,142b

644

Fâ'ilâtün Fâ'ilâtün Fâ'ilâtün Fâ'ilün

1 Olsa ḥalḳun rızḳı ḥâsıl verziş-i tedbîrden
Kûdekân-ı bî-zebân maḥrûm olurdı şîrden

2 Añlanur tâze ṣanâyi' 'arżına niyyetleri
Şâḥlar vaḳt-i ḫazân bâzûların teşmîrden

3 Sîmden pîrâye-i dûş u girîbân-ı 'abâ
Farḳı yoḳdur gerden-i dîvânede zencîrden

4 Zûd-res devlet leẕîẕ ammâ ki nâ-pâyendedür
Devletin ehl-i ḫıred memnûn olur te'ḫîrden

5 Yâr sengîn-dil kemân-ı ṣabr süst olsa ḳalur
Nâvek-i fersūde-peykānveş fiġân te'ṯîrden

6 Bilmede ḳadr-ı ḥayâtı şîr segden dûn olur
Iżṭırâbuñ ḥikmetin fehm itmeyen naḥcîrden

7 Ḫayrdur bî-dârlıḳdan ḫ^vâb o bî-idrâke kim
'Aczi vardur vāḳı'āt-ı 'ālemi ta'bîrden

8 Şüste it destüñ bu âb u gilden ey ġâfil ne sûd
Yine vîrân olacaḳ vîrâneyi ta'mîrden

9 Behresi dest-i muṣavvirden olur reng-i 'amâ
Nâbiyâ her kim ki istimdâd ide taṣvîrden

---

644 S1,205b;S2,240b;S3,200b;Ü,167a;M,183b;A,138a
2 teşmîrden:şemşîrden A
3 Farḳı yoḳdur :Bed-nümâdurS2,M,A ;S2,Ü,M,A'da 4.beyit.
4 S2,Ü,M,A'da 3.beyit.
9 ide :ider S2,M,A

645

Fâ'ilâtün Fâ'ilâtün Fâ'ilâtün Fâ'ilün

1 Ṭab'umuñ bilmek ne lâzım evc-perdâz olduġın
Var o naḫl-i 'işvenüñ seyr it ser-efrâz olduġın

2 Bilsem olmazdum hevâ-yı 'aşḳa keştî-rân-ı dil
Çâr ebrû çâr mevc-i lücce-i nâz olduġın

3 Açılup da eylemezdi maḥrem-i râz-ı derûn
Gül şemîm-i ḫâne-zâduñ bilse ġammâz olduġın

4 İtmez istikṣâr kâlâ-yı viṣâlüñ ḳıymetin
Ol metâ'-ı sîne-zîbüñ añlayan az olduġın

5 İtmesün cûş-ı raḳîbândan şikâyet Nâbiyâ
İsteyen dildârınuñ 'âlemde mümtâz olduġın

646

Fâ'ilâtün Fâ'ilâtün Fâ'ilâtün Fâ'ilün

1 Çeşm ḫalḳ itmiş saña ruḫsâr-ı ḫûbân gösteren
Gûş tertîb eylemiş âvâz ü elḥân gösteren

2 Eylemiş gerdin hicâb-ı dîde-i nâ-ḳâbilân
Esb-i ṣun'a 'âlem-i hestîde meydân gösteren

3 İtmiş iḥyâ cür'a-i nûr ile bezm-i 'âlemi
Dest-i mest-i çerḫde ḫurşîdi fincân gösteren

4 Eylemiş baḥr-ı siyâh ile sepîdi rû-be-rû
Ṣubḥ u ṣâmı keffe-i mîzân-ı devrân gösteren

5 Perde-i bâṭında itmiş Nâbiyâ ma'nâyı cem'
'Âlemüñ terkîb-i ṣûrîsin perîşân gösteren

---

645 S1,205b;S2,245a;S3,201a;Ü,167b;M,187b;A,138b
646 S1,205b;S2,247a;S3,201a;Ü,168a;M,176b;A,144b

647
Mef'ûlü Fâ'ilâtü Mefâ'îlü Fâ'ilün

1 'Add eylemezdi fâ'ide naḳd-i ticâretin
Ġâfil bileydi mâye-i 'ömrüñ ḫasâretin

2 Mânend-i berf yaġmaġa muḥtâcdur nüḳûd
Dil-germ-i ḥırṣuñ itmege def'-i ḥarâretin

3 Ṣad bâr baña ḥvâce-i 'aşḳ itdi gûş-mâl
Tefhîm içün risâle-i ḥüsnüñ 'ibâretin

4 Vaḳf eyledükde kûy-ı ḫarâbâtı ḫalḳa Cem
İtmiş ḥabâba şarṭ-ı umûr-ı neẓâretin

5 Nâbî ne deñlü olsa siyeh-mest ü ser-girân
Elden ḳomaz ḳalem yine şevḳ ü şeṭâretin

648
Mef'ûlü Fâ'ilâtü Mefâ'îlü Fâ'ilün

1 Taḫrîbedür teveccühi ma'mûr olan evin
Çerḫüñ şühûda ḳâdir olursañ tek ü pûyın

2 Sensin dehânını öpe gel ey ḳadeh yine
Meyl-i şarâb iderse de cânâne sen sevin

3 Âyâ ki 'öẕr ḳanġıyadur bu miyânede
Ẓulmetden āftāb dirîġ iderse pertevin

4 Tefhîm ider ṣaḥîfede ṭurmaz ḳalem baña
Baḥr-ı sepîde baḥr-ı siyâhuñ rev-â-revin

5 Tecdîd-i ḥayret eylemedür kârı Nâbiyâ
Kevnüñ iden müşâhede naḳş-ı nev-â-nevin

---

647 S1,206a;S2,247a;S3,201a;Ü,168a;M,178a;A,144a
2 ḥırṣuñ :çerḫüñ A
648 S2,229b (derkenar)

649

Mef'ûlü Fâ'ilâtü Mefâ'îlü Fâ'ilün

1 İtmezdi iltizâm-ı veġâ dâstânların
Firdevs'i añlayaydı maḥabbet lisânların

2 Ol çeşm-i dil-siyâh gice itse bir nigâh
Çeşmüme sürme ider üstüḫ^vânların (*)

3 Bâzû-yı şâḫa bâd-ı ḫazânuñ sarāyını
Bülbüllerüñ felâḥan ider âşiyânların

4 Ol zerd-çihre dest-i dilüñ çeşm-i şûḫıdur
Bî-ḫ^vâb iden sarây-ı dilüñ pâsbânların

5 Ne kendi yirine ġayrı daḫı ḥiṣṣedār ider
Sedd eyleyen ..... gûş u dehânların

650

Fâ'ilâtün Fâ'ilâtün Fâ'ilâtün Fâ'ilün

1 Çekme fikr-i ḳısmeti erzâḳ ile hem-zâd iken
Düşme fikr-i câmeye hem-dûş-ı isti'dâd iken

2 Olma hüsn-i 'ârıżîye çeşme-dûz-ı iḥtiyâc
احسن تقويم sende vaṣf-ı mâder-zâd iken

3 Ehl-i dünyâ añа da ṣalmakdadur dest-i tama'
Sübḥa vü seccâde vaḳf-ı zümre-i zühhâd iken

4 Bu ribâṭ-ı çerḫde mümkin midür ḫ^vâb-ı ferâġ
Birbirin eczâ-yı kevn âmâde-i ifsâd iken

5 İddi'â-yı 'aşḳ ile gelmez ḫamûṣa ser-be-ser
Nâbiyâ şarṭ-ı maḥabbet nâle vü feryâd iken

---

649 S2,230a (*) Bu mısra vezne uymamaktadır.
650 S2 230b

احسن:Kur'ân-ı Kerim,Tîn Suresi,4.âyet.

651
Mef'ûlü Fâ'ilâtü Mefâ'îlü Fâ'ilün

1 Ḥalḳ eylemiş ḥayâtı Ḥudâ ehl-i hûş içün
.....degül gelûsına ḳalmış vuḥûş içün

2 Ma'nâ-yı ġayb girse libâs-ı şehâdete
Nuṭḳ virmede cilve ider çeşm ü gûş içün

3 Ġâlibdür .....ta'arruż tekellüme
Nâdirdür i'tirâż-ı dehân-ı hamûş içün

4 Âdem var eylemez zer-i ḫurşîde iltifât
Varınca kesr-i ḥâṭır ider bir ġurûş içün

5 Sâmânı naḳd-i ḫande-i müstehziyânedür
Lâzım gelürse almaḳ eger ḫod-fürûş içün

6 Âġûş-ı mevc açar ḳadem-i rûzgârı
Şân u şekve vü leẕẕet-i cûş u ḫurûş içün

7 Reşke ne deñlü yoġ ise de şer'de mesâġ
Nâbî hezâr reşk ü ḥased 'ayb-pûş içün

---

651 S2,231a

652
Fe'ilâtün Fe'ilâtün Fe'ilâtün Fe'ilün

1 Âṣafâ ḳalbüñi Ḥaḳ ḫurrem ü ḫandân itsün
Sîne-i ṣâfuñı hem-reng-i gülistân itsün

2 Saña bed-ḫᵛâh olanı ġayret-i Ḥaḳ ḳahr itsün
Żât-ı bî-miṣlüñi ârâyiṣ-i dîvân itsün

3 Başı irsün felege saña ḥavādār olanuñ
Kelle-i düşmenüñi pâye-i ġalṭân itsün

4 İriṣüp daḫı bunuñ gibi nice müjde-i feṭḥ
Tîgüñi bûse-zen-i gerden-i 'uryân itsün

5 Ḫalḳı âsûde idüp sâye-i iḳbâlüñde
Saña Nâbî gibi dünyâyı du'â-ḫᵛân itsün

653
Fe'ilâtün Fe'ilâtün Fe'ilâtün Fe'ilün

1 Mihr-i rûyuñ ki olur ṣu'lesi böyle efzûn
Ḥıyreden çeşmümüz ey ṣûḫ n'ola olsa zebûn

2 Ḫastelik ġamzeñe te'ṣîr idüp çeşmüñden
Oldı gûyâ 'âlem-i fitne vü âṣûb nigûn

3 Ṭamladursa n'ola ḳan ġamzelerüñ ruḫlaruña
Olmada her dil-i 'uṣṣâḳdan āġişte-i ḫūn

4 Gird-i la'lüñdeki esrâr-ı ḫaṭuñ fâş itme
Ki odur 'âşıḳa müsvedde-i iḥyâ-yı fünûn

5 Elifî bîni vü ebruñ ile zülfüñ cândur
Levḥ-i sînemde anuñ menḳabesi oldı cünûn

6 Ey perî itme saḳın vechüñi her şaḫṣa 'ıyân
Naẓar-ı pâk ile Nâbî'ye devâdur bu nümûn

---

652 S2,232a
653 S2,247a

T.C. YÜKSEKÖĞRETİM KURULU
DOKÜMANTASYON MERKEZİ

654

Mef'ûlü Mefâ'îlü Mefâ'îlü Fe'ûlün

1 Ey nâme sen ol mâh-liḳâdan mı gelürsin
Ey hüdhüd-i ümmîd Sebâdan mı gelürsin

2 Âlûde-i hûndur yine dâmân ü giribân
Ey ġamze-i hûn-hᵛâr ġazâdan mı gelürsin

3 Teşrîfe bu şeb va'di var ol şem'-i ümîdüñ
Ey hᵛâb-ı siyeh-baḫt 'işâdan mı gelürsin

4 Şevḳuñ var alup ṣatmaġa erbâb-ı niyâzı
Sûdâgeri-i sûḳ-ı Minâ'dan mı gelürsin

5 Bu secde-i bîhûde nedür her ḳademüñde
Ey ḫâme-i bî-maġz liḳâdan mı gelürsin

6 Her bir bün-i mûyından aḳar âb-ı leṭâfet
Deryâ-yı melâḥatde şinâdan mı gelürsin

7 İtmiş saña dil-ḫastelerüñ ḥâleti te'ṯîr
Ey çeşm-i siyeh dârü'ş-şifâdan mı gelürsin

8 Vâ'iz bizi taḫvîf ile teşvîşe düşürme
Sen maḥkeme-i rûz-ı cezâdan mı gelürsin

9 Bilsem ne içün varmış idüñ kûyına ey eşk
Taḥrîk-i ġazabdan mı recâdan mı gelürsin

10 Nâbî ġazeli gibi ḫoş-âyendeligüñ var
Ey bâd-ı revân-baḫş Ruhâ'dan mı gelürsin

---

654 S1,200b;S2,239a;S3,195b;Ü,164a;M,182a;A,146b
(*)Bu gazel S2,202b'de tekrar yazılmıştır.
3 S2,Ü,M'de 4.beyit,A'da 9.beyit.
4 S2'de 3.beyit.
6 S2'de 7.beyit.
7 S2'de 6.beyit.
9 Bilsem ne içün :Bilmem ki neye S2

Rubâ'î (*)

Eylerse de 'âşıḳ âb-ı rû ile vüżû
Alınmaz imiş naḳd-i icābından bû
Oldı hele rütbe-i maḥabbet ma'lûm
Bir tecrîbe-i niyâz ile mûy-be-mû

ḤARFÜ'L-VÂV (*)

655
Mefâ'îlün Mefâ'îlün Mefâ'îlün Mefâ'îlün

1 Ṣaḳın terk-i edebden kûy-ı maḥbûb-ı Ḫudâ'dur bu
Naẓargâh-ı İlâhîdür maḳâm-ı Muṣṭafâ'dur bu

2 Felekde mâh-ı nev bâbü's-selâmuñ cilvegâhıdur
Bunuñ ḳındîlidür ḥûr maṭla'-ı nûr u żiyâdur bu

3 Ḥabîb-i kibriyânuñ ḫ^vâbgâhıdur faẓiletde
Tefevvuḳ-kerde-i 'arş-ı cenâb-ı kibriyâdur bu

4 Bu ḫâküñ pertevinden oldı deycûr-ı 'adem zâ'il
'Amâdan açdı mevcûdât çeşmi tûtiyâdur bu

5 Mürâ'ât-ı edeb şarṭiyle gir Nâbî bu dergâha
Meṭâf-ı ḳudsiyândur bûsegâh-ı enbiyâdur bu

Rubâ'î ,S1,206a;S2,247b;S3,201a;Ü,168a;M,188a;A,150a
(*)S1,S3,Ü,M,A
:Rubâ'î fî-ḳâfiyyeti'l-vâv S2
655 S1,206a;S2,248a;S3,201b;Ü,168a;A,150a
(*)S1,S3,Ü
:İbtidâ-i Ġazeliyât-ı Vâviyye S2
2 cilvegâhıdur:sîne-çâkidür S2,Ü,A//ḥûr:hep S2,cevzâ Ü
3 S2,A'da 2.beyit.
4 çeşmi :çeşmin S2,çeşmüñ A
5 şarṭiyle :ḳaṣdiyle S1

656

Mef'ûlü Fâ'ilâtü Mefâ'îlü Fâ'ilün

1 Olmaḳ müyesser olmadı dilberle rû-be-rû
Yollarda ḳaldı âyineveş çeşm-i ârzû

2 Ey mîl-i sürme gözlerin öp benden ol mehüñ
'Arż it siyâhkâri-i hicrânı mû-be-mû

3 Eylerse h^vâstkâr-ı lebüñ secde-i niyâz
İtmek gerek çekîde-i yâḳûtdan vüżû

4 Gül-bûse-i dehânuñ içün eyleyen du'â
Aġzın ide meger ki gül-âb ile şüst ü şû

5 Sâḳî-i meclisüñ eser-i iltifâtıdur
Pîş-i ḳadeḥ-keşânda zemîn-bûsî-i sebû

6 Olsun esîr-i tâb ü teb-i şûre-zâr-ı ye's
Sîr-âb iden ḥadîḳa-i âmâli rû-be-rû

7 Bedter degül mi ca'ca'a-i āsyābdan
Nâbî o bezm k'olmaya nev-bütle güft-gû

---

656 S1,206a;S2,247b;S3,201b;Ü,168a;M,188a;A,150b
6 -Ü,A ;tâb ü teb-i :tâb ü tef-i S2,M//rû-be-rû : ebrû S2,M
7 ca'ca'a-i :çaḳçaḳa-i S2,Ü,M,A

657

Fe'ilâtün Fe'ilâtün Fe'ilâtün Fe'ilün

1 Ehl-i sâz itdi uṣûluyle seni hem-pehlû
Beste olmış söze döndürdi seni çâr ebrû

2 Zâtadur câha degüldür naẓar-ı ehl-i ḳabûl
H^{v}ârdur hâr güle olsa bile hem-zânû

3 Haṭ-ı sebz olduġını ḥüsn-fizây-ı hûbân
Gösterür ṣaḥn-ı çemende haṭ-ı sebz-i leb-i cû

4 Nâẓıruñ 'aksini kec gösterür âyîne-i kec
Olmaduñ sen bize ṭoġrulmaduñ ey âyine-rû

5 Rindler merḥameten âbı gelûsına döker
Beste ber-püşt idügin görmek ile dest-i sebû

6 Gâh şemşîr-i sitem gâhi 'azâb-ı âteş
Küşte-i ḳavm-i naṣârâ gibidür tenbâkû

7 Bend ṭutmaz nigeh-i yâr ile Mecnûn olanuñ
Ola zencîri meger ḥalḳa-i çeşm-i âhû

8 Vechi var bulduġı eşcâra tefevvuḳ itse
Çünki destâr-ı mükevverle ẓuhûr itdi kedû

9 Ḥıfẓ içün nâmelerüñ ṣaff-ı süṭûrın Nâbî
Mürtefi' kûşeye çıḳmış gözedür dîde-i hû

---

657 S1,206b;S2,247b;S3,201b;Ü,168a;M,188b;A,150b
2 H^{v}ârdur :Hârdur A/hâr-ı :h^{v}âr-ı S2,S3,Ü
3 olduġını :olduġına S2,M,A
6 naṣârâ :naṣârî S2,Ü,M

658

Mef'ûlü Fâ'ilâtü Mefâ'îlü Fâ'ilün

1 Olmaḳla istiḳâmet ile iştihâr-ı serv
Hep ser-firâzlıḳla giçer rûzgâr-ı serv

2 Âzâde itdi seng-i sitemden vücûdını
Sâ'ir dıraḫta nisbet ile iḫtiṣâr-ı serv

3 Yoḳ berg ü şâḫı kim ola eşḫâṣa pây-mâl
Az düşdügi bu vech iledür inkisâr-ı serv

4 Bâġ-ı cihânda olduġı yoḳ aña kimse bâr
Ḥükm-i ḳażâ-yı 'adldür olmazsa bâr-ı serv

5 İtmez ḫazân-peẕîr olacaḳ berge ser-fürû
Dâmân-ı çîdedür sebeb-i i'tibâr-ı serv

6 Çün ġayrı gibi mîve ile ḫalḳa ḫayrı yoḳ
Pül yapmaḳ oldı sâye ile cûda kâr-ı serv

7 Tebdîl-i câme itmege yoḳ meyli Nâbiyâ
Yek-rengdür libâs-ı ḫazân ü bahâr-ı serv

---

658 S1,206b;S2,248a;S3,202a;Ü,168b;M,188a;A,150b
5 i'tibâr-ı serv :inkisâr-ı serv S3,A

Rubâ'î (*)

İtdi beni dehr ol ḳadar fersûde
Kim nevk-i ḫilâli eyledüm âsûde
Pîr oldum o deñlü kim girih elde ḳalur
Nek-şûde olan nâḫun ile nek-şûde

ḤARFÜ'L-HÂ (*)

659

Mefâ'îlün Mefâ'îlün Mefâ'îlün Mefâ'îlün

1 Bi-ḥamdi'llâh naṣîb oldı sa'âdet yâ Resûla'llâh
Ki itdüm ḫâk-i dergâhuñ ziyâret yâ Resûla'llâh

2 Zihî ḫüsrân güher-pâş olmadan bu ḫâke itseydüm
Gözüm gencîne-i ḥ^vâb-ı ferâġat yâ Resûla'llâh

3 Günehkârum sefehkârum siyehkârum tebehkârum
Beni redd itme ferdâ-yı ḳıyâmet yâ Resûla'llâh

4 Ḫalâṣa dest-bürd-i kâr-fermâyân-ı dûzaḫdan
Nigâh-ı kemterüñ eyler kifâyet yâ Resûla'llâh

5 Firîb-i sâḳi-i peymâne-gerdân-ı ḍalâletden
Dem-i âḫirde îmânum emîn it yâ Resûla'llâh

6 Kemînen Yûsuf-ı Nâbî'yi aḥbâb ü eḳârible
Şefâ'at yâ Ḥabîba'llâh şefâ'at yâ Resûla'llâh

Rubâ'î ,S1,207a;S2,248a;S3,202a;Ü,168b;M,188b;A,151a
(*)S1,S3,Ü,M,A
:Rubâ'î fî-ḳâfiyeti'l-hâ S2

659 S1,207a;S2,249a;S3,202a;A,151a
(*)S1,S3,A
:İbtidâ-i Ġazeliyât-ı Hâ'iyye S2
6 yâ Ḥabîba'llah :yâ Resûla'llâh S2,A

660
Fe'ilâtün Fe'ilâtün Fe'ilâtün Fe'ilün

1 Ḳalmadı râh-ı ṭalebde ḫaṭar inşâ'a'llâh
İderüz kûy-ı murâda sefer inşâ'a'llâh

2 Hîç bir 'uḳde mi vardur ki açılmaz ey dil
Var iken elde niyâz-ı seḥer inşâ'a'llâh

3 Dil-i sengi ne ḳadar saḫt ise de dildâruñ
Nâvek-i âhum olur kârger inşâ'a'llâh

4 Germine serdine ṣabr eyleyerek dünyânuñ
Aluruz naḫl-i emelden semer inşâ'a'llâh

5 Çerḫüñ olmış ṭutalum devri ḫilâf-ı me'mûl
Dem olur kâmumuz üzre döner inşâ'a'llâh

6 Peyk-i âhum gideli ḫayli zamândur yâre
Umaruz kim getürür bir ḫaber inşâ'a'llâh

7 Olsa bir kerre vezân bâd-ı kerem ey Nâbî
Ḳomaz âyîne-i dilde keder inşâ'a'llâh

661
Fâ'ilâtün Fâ'ilâtün Fâ'ilâtün Fâ'ilün

1 Ger yasâġ olduysa mutrib çenge de ḳânûna da
Tevbeler olsun 'araḳla bâde-i gülgûna da

2 Seyl-i eşküm gibi hergiz nehr-i cârî görmedüm
Vardum ey Yûsuf-cemâlüm Nîl'e de Ceyḫûn'a da

3 Alet-i bezm-i ṭarab maḥbûba çoḳ ṣarf itmemiş
Eyledüm ṣad bâr la'net gence de Ḳârûn'a da

4 Siz esîr-i 'aşḳ-ı zensüz diyü itdüm serzeniş
Gördügümde ḫ^vâbda Ferhâd'a da Mecnûn'a da

---

660 S1,207a;S2,248a;S3,202a;Ü,168b;M,188b;A,153b
3 sengi ne ḳadar: sengini ḳadar S1 , S3 ,Ü.
661 S1,207a;S3,204a

5 Yazduğında dest-i ḳudretle berât-ı şi'rümi
Nâbiyâ itmiş muvaffaḳ şer'a da ḳânûna da

662

Fe'ilâtün Fe'ilâtün Fe'ilâtün Fe'ilün

1 'Aşḳ ḫoşdur ġam-ı çerḫe hedef olmaḳdan ise
Eşk dürr olması yegdür ḥazef olmaḳdan ise

2 Merd iseñ mâluñı ta'mîr-i ḳulûba ṣarf it
Şöhret ü şân ü şükûha telef olmaḳdan ise

3 Bu tehî-destlük âsâyişe çesbânterdür
Ṭâlib-i rütbe-i 'izz ü şeref olmaḳdan ise

4 Ḳa'r-ı deryâda tehî-ḥavṣala ḳalmak ḫoşdur
Sâḥil-i baḥrde ḫâlî ṣadef olmaḳdan ise

5 Ṭablda cilvesi çermînelerüñ rif'atidür
Dest-i hᵛânende-i müflisde def olmaḳdan ise

6 Yâr içün keş-me-keş aġyâr ile ḫoşter görinür
Güft-gūy-ı ruḳabâ ber-ṭaraf olmaḳdan ise

7 Ḫâk-lîs olmaġa dil ḳâ'il olur ey Nâbî
Çeşm-dûz-ı kerem-i nâ-ḫalef olmaḳdan ise

---

662 S1,207b;S2,264b;S3,202b;Ü,177a;M,203b;A,164a

663
Fe'ilâtün Fe'ilâtün Fe'ilâtün Fe'ilün

1 Rûy-ı ḫubâna teşebbühe heves itse de meh
Bulamaz bedr-i tamâm olmayıcaḳ vech-i şebeh

2 O perî pençe-i müjgânın açup itdi ḫalâṣ
Lücce-i ḥüsnine müstaġraḳ iken nûr-ı nigeh

3 Tâzeler bilmez anuñ ḳadrini pîrân añlar
Başḳa bir keyf virür neş'e-i ma'cûn-ı 'ateh

4 Raḥmet-i 'âm-ı ḫudâvend ile hem-seng olamaz
Ne ḳadar olsa girân keffe-i mîzân-ı güneh

5 Şu'arâ olmasalar vâlih ü ḥayrân Nâbî
Evvel-i şi'rine yazmazlar idi lafẓ-ı veleh

664
Fâ'ilâtün Fâ'ilâtün Fâ'ilâtün Fâ'ilün

1 İtmez evḳâtın telef bâzîçe-i tedbîr ile
Âşinâlıḳ eyleyenler şîve-i taḳdîr ile

2 Nem-keşîde sâḥil olmaz ḳa'r-ı deryâdan ḫabîr
Çıḳmaz âyâtuñ büṭûnı ẓâhir-i tefsîr ile

3 Bî-ezân-ı ṣubḥ tâc-ı âftâb olmaz bedîd
Mevlevî eyler külâhın zîb-i ser tekbîr ile

4 Oldılar taḳṣîrle merdûd-ı dergâh-ı ḳabûl
Birbirin pâ-mâl-i levm itsün du'â te'sîr ile

5 Ol ḳadar mekr ü nifâḳ itmiş sirâyet ḫalka kim
Ḳorḳaram âmîziş itsüñ meclis-i taṣvîr ile

---

663 S1,207b;S2,266b;S3,202b;Ü,181b;M,204b;A,158a
(Bu gazel Ü,169a'da tekrar yazılmıştır.)
664 S1,207b;S2,248b;S3,202b;Ü,169a;M,189a;A,157b
5 ḳorḳaram :ḳorḳaruz S2,Ü,M,A

6 'Âşıḳuñ ẓâhirdür eṭvârından âs̲âr-ı melâl
Varsa da kûyına yârüñ hey'etin taġyîr ile

7 İtmedük 'uşşâḳa ḥaṭṭuñ gelmedükçe iltifât
Gitdi devlet furṣatı fevt eyledük te'ḫîr ile

8 Kec-nihâdân râst-ṭab'ân ile itmez imtizâc
İttiḥâdı olmaz anuñçün kemânuñ tîr ile

9 Sâ'at-ı evḳât-ı 'ömr nâzenîn durmaz geçer
Nâbiyâ baġlansa ḳat ḳat âhenîn zencîr ile

665

Mef'ûlü Fâ'ilâtü Mefâ'îlü Fâ'ilün

1 Yâ gelme meclis-i keder-âmîz-i 'âleme
Yâ ḫod taḥammül eyle ẓuhûr eyleyen ġama

2 Aḥkâmıdur bu 'arbedegâh-ı teḳâbülüñ
Çeşm-i tesâvî eyle naẓar zaḫm ü merheme

3 Ḥırṣ u ḳanâ'at olmadılar yek-dîgerle ṣulḥ
Bâz itmedükçe bâb-ı rıżâ bîş ile keme

4 Maḥrûm-ı çeşm-i râḥatı ḫ^{v}âb-ı ferâġdan
'Aḳd-i uḫuvvet eylemeyen sûr u mâteme

5 Nâbî bihişt-i ḫâr be-dünbâl-i 'âlemüñ
Ġaflet virür müşâhede-i ḥüsni âdeme

---

6 eṭvârından :eṭvârında S2,Ü,M,A

665 S1,208a;S2,273b;S3,203a;Ü,169a;M,209a;A,153a

666

Fe'ilâtün Fe'ilâtün Fe'ilâtün Fe'ilün

1 Cilve eylerdi cemâlüñ dil-i bî-bâkümde
Neng-i jeng olmasa âyîne-i idrâkümde

2 Her şikâfı dile bir fürce-i âzâdîdür
Luṭfı çoḳ ġamzesinüñ sïne-i şad-çâkümde

3 Leb-i ḫûbân gibi şûr-ı dü-cihân pinhândur
Çeşm-i nemnâküm ile şi'r-i nemeknâkümde

4 Sırra dâ'ir dehenümden yine bir ḥarf alamaz
Ṣad hezâr öyle zebân olsa da misvâkümde

5 Tâze ta'bîrden a'lâsı bulunmaz Nâbî
İ'tinâ eyleyecek cümle-i emlâkümde

667

Mef'ûlü Fâ'ilâtü Mefâ'îlü Fâ'ilün

1 Tertîb-i kevnüñ itme naẓar iḫtilâfına
Çeşm-i edeble eyle naẓar dürd ü ṣâfına

2 'Ârif libâsa baḳmaz ider ẕâta iltifât
Cevher-şinâs-ı tîġ çekinmez ġilâfına

3 Tertîb ider ṣufûfını sâġarda mevc-i mey
Ceyş-i girân-ġubār-ı ḫumâruñ meṣâfına

4 Âb-ı revân ḫazînesinüñ ḳuvvetiyledür
Fevvârelerde itdügi cünbiş ḫilâfına

5 İtmek dürûġ vaż' ile ḫalḳı firîfte
Bâbuñ varaḳ yapışmaga benzer şikâfına

6 Müẕnib ki i'tirâf ide şâyân-ı şân-ı câh
İḥsân ile muḳâbeledür i'tirâfına

---

666 S1,208a;S2,253a;S3,203a;Ü,177b;M,193a;A,169b
667 S1,208a;S2,149a;S3,203a;A,160a
(*)S2'de " 'Alî Pâşâya Medḥiye " başlığı var.

7 Nâbî ümîddür bu ġazel zât-ı âṣafuñ
Ola vesîle ḥâṭırınuñ inkişâfına

8 Ol âṣaf-ı yegâne ki bâb-ı refi'inüñ
Tevfîḳ ü yümn-i nevbet ararlar ṭavâfına

9 Dâmâd-ı pâdişeh 'Alî Pâşâ-yı bî-'adîl
Kim mihr yüz sürerse sezâdur liḥâfına

10 Allâh mu'ammer ide vücûd-ı şerîfini
Yol bulmaya ġubâr-ı keder ṭab'-ı ṣâfına

668
Mefâ'ilün Fe'ilâtün Mefâ'ilün Fe'ilün

1 'izârına o mehüñ gül disem leṭâfet ile
Cebîni mevc-zen-i çîn olur ḥacâletile

2 Ḥuḳûḳ-ı ḥᵛân-ı vefâyı o şûḥ bilmedi ḥayf
Zihî nemek be-ḥarâm ol ḳadar melâḥatile

3 Murâd menzil-i maḳṣûda vaṣl ise ey dil
Hemân yolunda bulun 'izzet ü sa'âdetile

4 Kemân-miṣâl kec ol maḳṣaduñ taḳarrüb ise
Atılma oḳ gibi yâbâna istiḳâmetile

5 Dimâġa ṣoḥbet-i sevdā-fizāy-ı Nâbî'den
Kelâl geldi ise ṣıḥḥat ü selâmetile

---

668 S1,208b;S2,249a;S3,203b;Ü,169b;M,190a;A,158a

669

Mefâ'îlün Mefâ'îlün Mefâ'îlün Mefâ'îlün

1 Esâs urduḳça bünyâd-ı murâdâta ta'ablarla
Gelür vîrân ider seyl-âb-ı istiġnâ ġażablarla

2 Ḳadeḥveş âb-ı rû dökmekle ḳanlar yutmaḳ ister kim
Naṣîb olsa saña leb-ber-leb olmaḳ ġonce-leblerle

3 Müyesser olmadı âmîziş-i esbâbdan sûdum
Müsebbibden ḥicâba düşmeden ġayrî sebeblerle

4 Ne ṭâli'dür ki girdi dest-i şevḳe dâmen-i çîde
O şâhuñ dâmenin bûs itmek isterken edeblerle

5 Esâs-ı 'âlem-i terkîb ey Nâbî tehâlüfdür
Ne mümkin 'ömr giçmek her zamân 'ıyş u ṭarablarla

670

Mef'ûlü Fâ'ilâtü Mefâ'îlü Fâ'ilün

1 Yâ raḥm-ı dil-berân iledür yâ recâ ile
Yohsa metâ'-ı vaṣl ele girmez bahâ ile

2 Virmez ṣafâ-yı câm-ı muṣaffây-ı lây-ı hum
Olmaz güşâde dîde-i dil tûtiyâ ile

3 Lâzım gelürdi 'uhdesine mû-miyânuñuñ
Bitse şikest-i şîşe-i dil mûmiyâ ile

4 Taḥrîk-i şevḳ idi ruhuña cür'et-i nigâh
Bir kerre baḳmış oldum o da iḳtiżâ ile

5 Olmaḳ ne var o ġonceye pîrâhen-i derûn
Bir kerre âşinâlıḳ ideydüm ṣabâ ile

6 Te'sîr-i zühd-i huşk irişdi o ḥadde kim
Gelmekde bezme gerden-i mînâ ridâ ile

---

669 S1,208b;S2,249b;S3,203b;Ü,170a;M,191a;A,158a
670 S1,208b;S2,249b;S3,203b;Ü,170a;M,191a;A,157a

7 Olduḳ kenâr-ı şevḳe yine bâdbân-güşâ
Girdük sefîne-i emele biz hevâ ile

8 Bast eyledük maḳâl-i mübâhâtı Nâbiyâ
'Arż-ı sipâhdur ṣuver-i sîmyâ ile

671
Fe'ilâtün Fe'ilâtün Fe'ilâtün Fe'ilün

1 Merḥabâ gelmez idi ey meh-i rûze ḳâle
Var du'â eyle ḳafâdâruñ olan şevvâle

2 Ḳadd ü ḳâmet bu ise ḥüsn ü leṭâfet bu ise
Ḳatı çoḳ kimse virür mâ-melekin dellâle

3 Bergler şu'le-i şevḳ olduġını hep bilürüz
Ṣaḳlasun ister ise dâġ-ı derûnın lâle

4 Kûy-ı ümmîdine reh-yâb ise de nâdirdür
Bî-dimâġâna düşen reh-güzer-i ihmâle

5 Uġrâma meclis-i zühhâda ṣaḳın mestâne
Çekmesünler seni ṣahbâ gibi istiskâle

6 Vaḳf-ı bâzîçe-i nâz olmaḳ ise dil-hvâhuñ
Nâbiyâ vir dili bir dil-ber-i endek-sâle

---

7 biz :bir S2,M,A

671 S1,209a;S2,251b;S3,204a;Ü,171a;M,192b;A,158b

672

Mefâ'îlün Mefâ'îlün Mefâ'îlün Mefâ'îlün

1 Çerâġ-ı ḥüsnüñe ey meh beni pervâne dirlerse
Ḳabûl it sen daḥı ey şûḥ-ı bî-pervâ ne dirlerse

2 Saña şâyân olan teslîmdür emr-i şeh-i 'aşḳa
İṭâ'at lâzım ey nefs-i sitem-fermâ ne dirlerse

3 Hücûm-ı seng-i ṭa'ne meşreb-i rindî taḥammüldür
Ḳadeḥ-keşliklere ey çeşm-i nem-peymâ ne dirlerse

4 Olursañ zümre-i 'uşşâḳ ile hem-çeşm hażm eyle
Raḳîbâ bed-siriştâ bed-dilâ divâne dirlerse

5 'Iyâr-ı leẕẕet-i eş'âra noḳṣân gelmez ey Nâbî
Zebân-ı ḥâmeye olduḳça şekker-ḫâne dirlerse

673

Fe'ilâtün Fe'ilâtün Fe'ilâtün Fe'ilün

1 Gelmedin ḥarf-i niyâz ile zebân güftâra
Ârzû nâ'il olur bûse-i la'l-i yâra

2 Tâb-ı ḫurşîd cezâdan nice âsûde olur
İtmeyen âhı sütûn-ı ḫayme-i istiġfâra

3 Şu'le-i âh-ı nedâmet bilen añlar serde
Lâleden fâ'idemend olduġını destâra

4 Gice ârâyiş-i âġûş-ı raḳîb olduġuña
İtme sevgendi girih mınṭaḳa-i güftâra

5 Nâbiyâ itmez idi dâmen-i dîvâra girîz
Sâyenüñ ḫavṣalası olsa eger dîvâra

---

672 S1,209a;S2,250b;S3,204a;Ü,174b;M,191b;A,170a
5 'iyâr-ı:ġubâr-ı A

673 S1,209a;S2,256a;S3,204a;Ü,188a;M,194b;A,157a
4 güftâra :inkâra S2,Ü,M,A

674
Mef'ûlü Mefâ'îlü Mefâ'îlü Fe'ûlün

1 Her şûḫ ki dil-dâdesine vaż'ı bed olsa
İḳbâl idemem vaṣlı ḥayât-ı ebed olsa

2 Deryûzegerândan şu'arâ ekṣer olurdı
Düzdân-ı ma'ânîde eger ḳaṭ'-ı yed olsa

3 Girse elüme rûy-ı ḫaṭ-âverdesi yârüñ
Da'vâ-yı viṣâl itmege elde sened olsa

4 Ben germî-i vaṣluñla ışınsam da raḳîbüñ
Yaḫ-ḫâne-i ümmîdi tenûr-ı ḥased olsa

5 Gâhîce görürdük eṣerin biz daḫı Nâbî
Râḥat bu eḳâlîmde resm-i beled olsa

675
Mef'ûlü Fâ'ilâtü Mefâ'îlü Fâ'ilün

1 Cân teşne mey be-kef nigeh dil-firîb ise
Ṣabr eylemez ḫumâra dil-i bî-şekîb ise

2 Ey mâh-pâre kimdür olan sedd-i râh-ı vaṣl
Ṣoḥbet senüñle rûz-ı ezelden naṣîb ise

3 Ey ġonce baḳma ḫandeme sûz-ı derûnı gör
Pervânedür dilüm dehenüm 'andelîb ise

4 Hep gûşumuz pür iden anuñ güft-gûsıdur
Çeksün serini ḫırḳaya bülbül ġarîb ise

5 Ma'cûn ḳırmızı lebüñi itmesün dirîġ
Nâbî o mâh-rûy Frengî ṭabîb ise

---

674 S1,209b;S2,252a;S3,204b;Ü,171a;M,193b;A,159a
675 S1,209b;S2,254a;S3,204b;Ü,172a;A,159b
5 lebüñi :lebin S2,Ü,A

676

Mef'ûlü Fâ'ilâtü Mefâ'îlü Fâ'ilün

1 Lâf eyleme zebân-ı tefâḫür-feşân ile
Bâlâ-yı bâma çıḳma çürük nerdübân ile

2 Dendânlaruñ nevâle ile vaż'ı gösterür
Reh-zenlerüñ müşâdemesin kârbân ile

3 Taḳdîre i'tirażdan âyâ ne farḳı var
Mihmânlaruñ mu'ârażası mîzbân ile

4 Te'sîrüñ añla cânib-i bâlâdan olduġın
Seyr it cemâ'atüñ ḥarekâtın ezân ile

5 İnsân odur ki bir söz ola aña bend-i pâ
Ḥayvân odur ki baġlayalar rîsmân ile

6 İster ki çeşmin açmaya ḫᵛâb-ı ḫużûrdan
Düzdüñ 'aceb 'alâḳası var pâsbân ile

7 Noḳṣânı ġayrılarla olur Nâbiyâ tamâm
Her kimse kim tekellüm ider tercemân ile

---

676 S1,209b;S2,251b;S3,204b;Ü,171a;M,193a;A,158b
4 bâlâdan :'ulvîden S2,Ü,M,A

677
Mef'ûlü Mefâ'îlü Mefâ'îlü Fe'ûlün

1 Dildâr olıcaḳ ṣûḥ u mülâyim-ṣıfat olsa
Nâzı nemek-i mâ'ide-i teselliyet olsa

2 Tevbe bulamazdı araya girmege fırṣat
Ruḥsâre-i ḥûbâna naẓar ma'ṣiyet olsa

3 Dil virmez idi dîde-i bîmârına yârüñ
'Âṣıḳda eger dâ'iye-i 'âfiyet olsa

4 İtmezdi vefâ aldugı naḳd-i dil-i 'uṣṣâḳ
Ebrûlarınuñ küştelerinden diyet olsa

5 Olmazdı girih-beste ḥam-ı gîsû-yı ḥûbân
Meṣṣâṭe-i leb ṣâne-zen-i ma'zeret olsa

6 Sâyemde bile ẓâhir olur neṣ'e-i vuṣlat
Ma'cûn-ı vefâ vâsıṭa-i taḳviyet olsa

7 Pervâzdan inmezdi yire ṭâ'ir-i devlet
Sermâye-i rif'at ṣeref-i ma'rifet olsa

8 Cismüñ yeter âlûde-i çirk-i güneh itdük
Câme lekeden ḥıfẓ olunur 'âriyet olsa

9 Nâbî ne ṭurur mevc-i yem-i faẓl-ı İlâhî
A'mâl-i ḥalâyıḳ sebeb-i maġfiret olsa

---

677 S1,209b;S2,252a;S3,204b;Ü,171b;A,159a
4 küştelerinden :küştelerinde S2,Ü,A
5 ḥûbân :'isyân S2,Ü,A
6 neṣ'e-i vuṣlat :lezzet-i vuṣlat S2,Ü,A

678
Mef'ûlü Mefâ'îlü Mefâ'îlü Fe'ûlün

1 Dil yârdan ârâm idemez münfaṣıl olsa
Vuṣlat daḫı bî-lezzet olur muttaṣıl olsa

2 Yek-ḫaṭvede eyler yine ṭay ṣarḳ ile ġarbı
Rehvâr-ı ḳalem her ne ḳadar pâ be-gil olsa

3 Elbette olur sâ'at-i mînâ gibi muġber
Bu dâr-ı mükâfâtda her kim dü-dil olsa

4 Ol âfet-i gül-rûnuñ olur ḥüsni dü-bâlâ
Dil-dâdesine vaż'-ı sitemden ḫacel olsa

5 Nâbî o gülüñ olmaz idi nergisi bîmâr
Aḫlâḳı daḫı ḥüsni gibi mu'tedil olsa

679
Fe'ilâtün Fe'ilâtün Fe'ilâtün Fe'ilün

1 Geldi ḫaṭ ḳalmadı ehliyyeti cânânelige
Ṭutdı yüz gülşen-i ruḫsâresi vîrânelige

2 Düşmez oldı dibine şu'le-i şem'-i ḥüsni
Ḳalmadı kimsede şevḳ üstine pervânelige

3 Âşinâlıḳlara meyl itmez idi kimse ile
Gördi meşḳ itdüginüñ ḥüsnini bîgânelige

4 Zâ'il oldı leb-i âlinde olan reng-i şarâb
Ḳalmadı ġamzesinüñ ḳudreti mestânelige

5 Oldı 'âşıḳ birine kendü gibi ey Nâbî
'Âḳibet urdı o da ṣûreti dîvânelige

---

678 S1,210a;S2,253a;S3,205a;Ü,180a;M,193b;A,162a

679 S1,210a;S2,253a;S3,205a;Ü,179a;M,194a;A,161b
3 kimse ile :kimselere S2,M

680
Mef'ûlü Mefâ'îlü Mefâ'îlü Fe'ûlün

1 Ey 'aşḳ göñül ḥâm ḳalur bende ḳalursa
Ḥâtemdeki yâḳûta döner sende ḳalursa

2 Tefşîr-i eṣer yâ ḳadeḥüñdür yâ niyâzuñ
Yârüñ lebi beste ruḥı şermende ḳalursa

3 Göñlümce niẓâm-ı ser ü sâmânuñı yapduñ
Ey bü'l-heves ammâ saña pâyende ḳalursa

4 Ḥaṭṭuñ gelicek 'âşıḳ-ı giryânuña ṣarf it
Dürc-i dehenüñde güher-i ḥande ḳalursa

5 Ẓâtî gerek âdemde edeb yoḥsa hebâdur
Taḥṣîli yâ ta'zîre ya ḫod pende ḳalursa

6 Dil-dâde ider nükte-şinâsân-ı zamânı
Ruḥsâr-ı suḥan böyle ḥoş-âyende ḳalursa

7 Kimdür anı cem' eyleyecek bir daḥı Nâbî
Mecmû'a-i âṣâr perâkende ḳalursa

681
Mef'ûlü Fâ'ilâtü Mefâ'îlü Fâ'ilün

1 Ol ârzûnuñ itme heves cüst-cûsına
Kim ḥâsidüñ mü'eddâ ola güft-gûsına

2 Ol maṭlabuñ ḥuṣûlına la'net ki ṭâlibi
Lâzım gele mürâca'at itmek 'adûsına

3 Ol mey ki neş'esinde ola bûy-ı imtinân
Seng-i ḳażâ ṭoḳunması ḥoşdur sebûsına

4 Bu ḥâne-i sitemde görülmiş midür 'aceb
Dil-hvâhı üzre nâ'il olan ârzûsına

---

680 S1,210a;S2,254b;S3,205a;Ü,172b;M,195a;A,167a
681 S1,210b;S2,266b;S3,205b;Ü,182b;M,205b;A,159b
(Ü,172a'da mükerrer yazılmıştır.)

5 Ümmîd-i luṭf maḥż-ı ḫaṭâdur o şaḥṣdan
Kim himmetini ḥaṣr ide girü gelûsına

6 Fevt olmamaḳ murâduñ ise leẕẕet-i niyâz
Dil virme mâh-pârelerüñ nîk-ḫûsına

7 Ṣâbûn-ı tevbeden olur imdâd Nâbiyâ
Çirk-i pelâs-ı ma'ṣiyetüñ şüst ü şûsına

682
Fâ'ilâtün Fâ'ilâtün Fâ'ilâtün Fâ'ilün

1 Söylemez dil derdin ammâ yâre söyler söylese
Biñ dehenle sîne-i sad-pâre söyler söylese

2 'Aklına Mecnûnlaruñ tahsîn ki ketm-i râz idüp
Geh sipihre geh der u dîvâra söyler söylese

3 Dil cünûnından zebânın mahrem itmiş râzına
Yoḫsa sâhib-'akl emânetkâre söyler söylese

4 Olmaz eş'ârında leẕẕet dil-rübâsız 'âşıḳuñ
Ṭûṭiyân âyîne-i ruḫsâre söyler söylese

5 Râh-ı gûşından ṣalar sûziş derûn-ı 'âşıḳa
Şi'ri Nâbî böyle âteş-pâre söyler söylese

---

5 şaḫsdan :şemsden A//Kim himmetini haşr ide :
Kim haşr-ı himmet eyleye S2,Ü,M

682 S1,210b;S2,254b;S3,205b;Ü,172b;M,195a;A,167b
1 sîne-i :şîşe-i S2,M,A

683

Fe'ilâtün Fe'ilâtün Fe'ilâtün Fe'ilün

1 Naẓar âyîneye nâ-câ'iz iken şeblerde
'Aksidür lîk bunuñ câm-ı leb-â-leblerde

2 Niceler kesb-i günâh eyleyecek lafẓ şorar
Bulunur nice siyeh-baḫt mürekkeblerde

3 Eylemiş her senenüñ çâr füşûlında ẓuhûr
İḫtilâfuñ eṣer-i raḥmeti meẕheblerde

4 Cümle eczâsı yarar hem ṭaraba hem cenge
Yoḳ bahâra yaḳışur ceyş müretteblerde

5 Olsa da cürmüñ eger kûh ḳadar cürmi büzürg
Güm olur dâ'ire-i vüs'at-i meşreblerde

6 Ṭıfllar bilmez idi itdi o da şimdi ẓuhûr
Sebaḳ ile oḳumaḳ şîveyi mekteblerde

7 Cild-i pejmürdededür var ise maẓmûn Nâbî
Arama ma'nîyi dîvân-ı müẕehheblerde

684

Mef'ûlü Fâ'ilâtü Mefâ'îlü Fâ'ilün

1 Reng-i sitem esîr ruḫ-ı ḫoş-ḳumâşına
Ḥarf-i ġurûr beste leb-i nükte-pâşına

2 'Âşıḳ gül-i mükerrer ile eylesün devâ
Gördükçe la'lüñi maraż-ı irti'âşına

3 Meh Ḳahramân-ı çerḫüñ elinde ne ḫoş döner
Geh ṣârim-i sefîdine geh dûr-bâşına

---

683 S1,210b;S2,255a;S3,205b;Ü,182a;M,195b;A,164b
4 yaḳışur :yanaşur S2,M,A

684 S1,211a;S2,255a;S3,206a;Ü,173a;M,195a;A,167b
3 döner :ṭutar A

4 Bir kimseye virildügi yoḳ lezzet-i müdâm
Bu çâr-sûy-ı dâd u sitedde ma'âşına

5 Bir vaṣl-ı nâ-tamâm ki yoḳ farḳı hicrden
Bilsek deger mi Nâbî-i zâruñ telâşına

685
Mef'ûlü Mefâ'îlü Mefâ'îlü Fe'ûlün

1 Yek-rengî-i vaḥdet görinür munisümüzde
Ḳânûn-ı maḥabbet çalınur meclisümüzde

2 Biz ol fuḳarâyuz k'olunur 'add-ı denâ'et
Kevneyni zekât eylemek eñ müflisümüzde

3 Bâz eylemese şevḳ-i küleh-gûşe-i ḫûbân
Olmazdı güşâyiş naẓar-ı nergisümüzde

4 Çoḳdur bu ḳadar sebze-i nev-ḫîz-i ma'ânî
Sevdâ-zedelenmiş çemen-i yâbisümüzde

5 Ḳande urılan sikke-i sulṭân idi Nâbî
İksîre liyâḳât bulunaydı misümüzde

686
Mef'ûlü Fâ'ilâtü Mefâ'îlü Fâ'ilün

1 Ġam 'âlemi ḫarâbe virürdi Cem olmasa
Dergâh-ı Cem de beste ḳalurdı ġam olmasa

2 Merhem ḳalurdı nâsere künc-i ḫamûlda
Dâmân-ı zaḫm bûsegeh-i merhem olmasa

---

4 Bir kimseye :Bir kimsenüñ S2,Ü,M,A
685 S1,211a;S2,257a;S3,206a;Ü,173b;M,196b;A,168a
4 yâbisümüzde :pâpesümüzde S2,M,A
5 Ḳande urılan :Şâyângeri-i A
686 S1,211a;S2,256b;S3,206a;Ü,173a;M,196b;A,168a

3 Olmazdı ittiḥâd nihâd-ı vücûdda
Ser-riṣte-i münâza'a müstaḥkem olmasa

4 Cinsinüñ ittiḥâdını düṣvâr olurdı fehm
Ḥarfeyn yek-digerde eger müdġam olmasa

5 Pâ-mâl olurdı gerd-i kesâda dükânları
Yek-kârda cemâl ü naẓar bâ-hem olmasa

6 Olmazdı nâ-muṣîb du'â tîr-i kec gibi
Maḫlûḳ öñinde ḳadd-i ḫalâyıḳ ḫam olmasa

7 Çoḳdan olurdı sikke-peẕîrende-i ḳabûl
Nâbî 'ıyâr-ı naḳd-i żamîrüñ kem olmasa

687

Fe'ilâtün Fe'ilâtün Fe'ilâtün Fe'ilün

1 Gerçi vardur bulunur câm ü sebû ḳaydında
Ekẓeri nâs velî kîr ü gelû ḳaydında

2 Şevḳ-ı cennetde degül ḫavf-ı cehennemde degül
Zûd zûd ehl-i riyâ olsa vużû ḳaydında

3 Sebzenüñ âb gelür pâyına yirden gökden
Rızḳ içün olmaduġından tek u pû ḳaydında

4 Dâmen-i bergine reh-yâb olamaz dest-i ẓübûl
Gül-i naḳş olmayıcaḳ reng ile bû ḳaydında

5 La'l ü yâḳûta ḳazar sikke(y)i mermerde degül
Nâbiyâ her kim olur nâm-ı nikû ḳaydında

---

3 Ü,M,A'da 4.beyit.
4 Ü,M,A'da 5.beyit.
5 Ü,M,A'da 3.beyit.
687 S1,211a;S2,254a;S3,219a
2 cenetde :cennetle S2 /cehennemde :cehennemde S2

688

Mef'ûlü Mefâ'îlü Mefâ'îlü Fe'ûlün

1 Bî-'aşḳ göñül ḥâm ḳalur bende ḳalursa
Olmaz baña da fâ'idesi sende ḳalursa

2 Pâyende ḳalur dîde-i 'âşıḳda ruḥ-ı dost
Ḥurşîdüñ eger pertevi revzende ḳalursa

3 Elden gelen âzâruñı hîç eyleme taḳṣîr
Eyyâm-ı ġurûruñ saña pâyende ḳalursa

4 Kâlâ-yı vücûduñ olamaz sûdı nümâyân
Bî-dâd ü sited gûşe-i maḥzende ḳalursa

5 Nâbî nice idrâk olunur ma'nî-i maḳṣûd
Mecmû'a-i ümmîd perâkende ḳalursa

689

Fe'ilâtün Fe'ilâtün Fe'ilâtün Fe'ilün

1 Fehm ider bâġ-ı ġamuñ n'olduġını ḥâkinde
Girye-i şevḳi gören çeşm-i ter-i tâkinde

2 Zâhid idrâk idemez yoḥsa hüveydâ görinür
Ṣûret-i vaḥdet ü keṯret ser-i misvâkinde

3 'Âşıḳuñ dâmen-i çeşminde olan eşk o gülüñ
Görinür âyine-i rûy-ı 'araḳnâkinde

4 O şeh-i ḥüsne şikâr olduġınuñ şevḳinden
Ser-nigûn raḳṣ ider âḥûları fitrâkinde

5 Umma dârû-yı şifâ ḥoḳḳa-i çerḥ-i dûndan
Cüz'-i mârı var iken nüsḥa-i tiryâkinde

6 Kûçe kûçe görinür ṣûret-i maḥrûsa-i 'aşḳ
'Âşıḳuñ âyine-i sîne-i ṣad-çâkinde

---

688 S1,211b;S2,252b;S3,206b;Ü,176a;M,192b;A,152b
689 S1,211b;S2,257a;S3,206b;Ü,173b;M,197a;A,168a

7 Yoḳ tenezzül ki ta'alluḳ ide dâmânumuza
Nâbiyâ bâġ-ı ümîdüñ ḫas ü ḫâşâkinde

690
Mefâ'ilün Fe'ilâtün Mefâ'ilün Fe'ilün

1 Göñül senüñ gibi hem-bezm-i yâr idüm ben de
Neşâṭ-mend-i mey-i i'tibâr idüm ben de

2 Felâḫan itdi baña dest-i yâri gerdiş-i çerḫ
Nigîn-ṣıfat ne ḳadar nâmdâr idüm ben de

3 İrişmemişdi daḫı bâġ-ı iltifâta ḫazân
Hevâ-yı luṭf ile evvel bahâr idüm ben de

4 Şadâ-yı bâd çıḳar maḥbes-i ney-enbândan
Ki bir zamân ne ḳadar bî-ḳarâr idüm ben de

5 Meger ki ġayre imiş çeşm-i luṭfı ey Nâbî
Şafâ-yı vuṣlata ümmîdvâr idüm ben de

691
Mef'ûlü Fâ'ilâtü Mefâ'îlü Fâ'ilün

1 Olmaḳla geh bulunduġı bezm-i şarâbda
Âmâdedür 'aẕâb-ı cehennem kebâbda

2 Vâbestedür ẓuhûrları iẕn-i ṣâni'a
Merhûnedür ḫazâ'in-i eşyâ türâbda

3 Gerdûn virür mi kimseye şirâze-i niẓâm
Tâ ṣıḳmayınca mengene-i ıżṭırâbda

4 Yâre dem-i neẕẕârede ey eşk sâkin ol
Ḳoyma beni o şûḫ yanında ḥicâbda

---

690 S1,211a;S2,258b;S3,206b;Ü,174b;M,198a;A,169a
691 S1,211b;S2,259a;S3,206b;Ü,175a;M,198b;A,168b
3 niẓâm :murâd S2

5 'Uşşâḳ-ı sâde-levḥ ne ḳâdir ki fehm ide
Siḥr itdügin dü-çeşmi su'âl ü cevâbda

6 İtdük tamâm muṣḥaf-ı ruḫsârına naẓar
Her nüktenüñ maḥallini gördük kitâbda

7 Ḳalsun eger murâduñ ise sende naḳd-i dil
Cânâ senüñle biz degilüz ol ḥisâbda

8 Bîdârlıḳda olduġı yoḳ Nâbiyâ naṣîb
Ol ẕevḳ kim müyesser olur gâhî ḫ^vâbda

692
Mef'ûlü Fâ'ilâtü Mefâ'îlü Fâ'ilün

1 Kûyında gâh niyyet-i gerdiş gedâlıġa
Ümmîddür vesîle ola âşinâlıġa

2 Görmezse mey-keşândan eger rûy-ı iltifât
Ṣahbâ te'ahhüd eyleyemez dil-güşâlıġa

3 Fehm eylesem metâ'-ı ḫulûṣuñ kesâdını
Sehv ile böyle düşmez idüm bî-riyâlıġa

4 Fevt itdügi vefâya mükâfât ider vefâ
Her kim ki bî-vefâlıḳ ider bî-vefâlıġa

5 Nâbî tecâvüz itme lisân-ı vüḳû'dan
Düşmez dehân-ı ṣıdḳa zebân-ı mübâlaġa

693
Mefâ'ilün Fe'ilâtün Mefâ'ilün Fe'ilün

1 Cenâb-ı Ḥaḳḳ'uñ ider i'tirâż dâdesine
Açan dehân-ı ṭama' rızḳ-ı nâ-nihâdesine

2 İki nefesde ṭayanmaz ḫazâ'in-i encüm
Nigâre Hüsrev-i mihrüñ kef-i güşâdesine

---

692 S1,212a;S2,258a;S3,207a;Ü,178b;M,197b;A,165b
(A,162a'da tekrar yazılmıştır.)
693 S1,212a;S2,275b;S3,207a;Ü,184b;M,213b;A,157a

3 Bakılsa çeşm-i ḥaḳîḳatle istifâdedür
Viren güşâd ser-i kîse-i ifâdesine

4 Bu pîç ü tâba düşerse 'aceb midür mektûb
Siyeh midâd dökilmiş beyâż-ı sâdesine

5 Ne mât olur ne hücûm eyler üstine a'dâ
Bu lu'betün şehi reşk eylesün piyâdesine

6 Ḥased o bezm-i sivâ-sûza kim ḥicâb eyler
Ta'alluḳ itmege çeşm-i ḥabâbı bâdesine

7 Bilür ta'ab daḫı bir ḳısmet olduġın Nâbî
Ṣunan muḳadder olan rızḳdan ziyâdesine

694
Mef'ûlü Fâ'ilâtü Mefâ'îlü Fâ'ilün

1 Rindüñ nigâhı gerdiş-i câm-ı bilûrda
Şeyḫüñ naẓâresi ṣadaḳat u nüẕûrda

2 Ṭurmaz siyâh-rûylıġa yine meşḳ ider
Bî-çâre ḫâmenüñ bir ayaġı çuḳurda

3 Yâre ṭoyunca baḳmaġa mâni' raḳîbler
'Uşşâḳ-ı nâ-tüvânı ḳomazlar ḥużûrda

4 Bir şeyde olmaz âyinesüz fırṣat-ı ẓuhûr
Ruḫsâr-ı târ-ı ẓulmet uçar çeşm-i nûrda

5 Ṭab'um ne deñlü sözde süvâr ise Nâbiyâ
Râcildür ol o mertebe fehm-i umûrda

---

3 kîse-i :beste-i A

694 S1,212a;S2,259a;S3,207a;Ü,175a;M,198b;A,162b
2 yine meşḳ ider :meşḳ ider yine S2

695

Mef'ûlü Fâ'ilâtü Mefâ'îlü Fâ'ilün

1 Sünbül piyâza neşv ü nemâda niyâzda
Yoḳdur bu reng ü bûy nümâyiş piyâzda

2 Sünbülde müste'ârdur ammâ bu reng ü bûy
Faḳr-ı piyâz sünbüledür imtiyâzda

3 İḫlâṣuñ olmayınca ḫudâvend-i 'âleme
Ey zâhid-i ġabî ne oḳursın namâzda

4 Yek bîḫden demîde olurken nihâl-i kerm
Dûşâb ü ġûre sirke vü mey imtiyâzda

5 Bir ġonce-i ḥaḳîḳatün ârâmgâhıdur
Nâbî kemîne şâḫ nihâl-i mecâzda

696

Mef'ûlü Mefâ'îlü Mefâ'îlü Fe'ûlün

1 Bu bezm ki peymâne-i devlet var içinde
Ne kimseye pâyende ne râḥat var içinde

2 Ḥalvâ-yı fenâ zehr ile âlûdedür ammâ
Çekmek eli güç gizlüce leẕẕet var içinde

3 Câmı kef-i sâḳîde şikest olması yegdür
Ol bâde ki keyfiyyet-i minnet var içinde

4 Ol gül ki gire naḫvet-i gül-çîn ile deste
Şemm eyleyemem bûy-ı meẕellet var içinde

5 Bir âyinedür kim görinür 'ayb-ı şikâfı
Ol maṣlaḥat-ı şer' ki rişvet var içinde

6 Hicrân aña nisbetle ṣafâ-baḫş-ı derûndur
Ol meclis-i vuṣlat ki meşaḳḳat var içinde

7 Nâbî bilemem farḳı nedür bey' ü şirâdan
Ol zühd k'anuñ ḫ^{v}âhiş-i cennet var içinde

---

695 S1,212b;S2,259a;S3,207b;Ü,175b;M,199a;A,163a
696 S1,212b;S2,261a;S3,207b;Ü,176b;M,200a;A,163b

697

Mef'ûlü Fâ'ilâtü Mefâ'îlü Fâ'ilün

1 Reng-i ḥayât kim görinür la'l-i yârda
Me'mûldur nümâyişi ancaḳ bahârda

2 Birden güsiste olmaz idi rişte-i ümîd
İncâz olmsa va'de-i ferdâ kibârda

3 Ṣûfîye sehl olurdı nigehbânî-i nefes
Noḳṣânı ẓâhir olmasa her bir şümârda

4 Dünyâda lezzet olmasa olduḳça iḫtiyâr
Olmazdı ârzû dil-i bî-ihtiyârda

5 Her toḫm buldı neşv ü nemâ lîk bulmadı
Toḫm-ı ümîd ḫâṭır-ı ümmîdvârda

6 Mıṣr u 'Irâḳ u Rûm'ını gördüm bu 'âlemüñ
Hiç görmedüm esâs-ı beḳâ bir diyârda

7 Nâbî 'aceb mi sözlerümüz olsa bî-nemek
İstânbul'uñ lisânın unutduḳ kenârda

---

697 S1,212b;S2,258a;S3,207b;Ü,172b;M,197a;A,166b

698

Mef'ûlü Mefâ'îlü Mefâ'îlü Fe'ûlün

1 Ma'cûn-ı firâḳuñ ki merâret var içinde
Eczâ-yı gelû-gîr-i nedâmet var içinde

2 Bakduḳça o şeh-nâme ki çîn oldı cebîni
Ey ġam-zede bilmem ne 'ibâret var içinde

3 Her mes'elesin kim oḳudum nüsḫa-i ḥüsnüñ
Resm-i edebe şarṭ-ı ri'âyet var içinde

4 Virdüm saña dürc-i dil-i ser-bestemi ammâ
Pek ṣaḳla büyük yirden emânet var içinde

5 Âlûdelige eyleye ḥâşâ ki taṣaddur
Ol zühd ki da'vâ-yı kerâmet var içinde

6 Nefy eyler idüm 'âlemüñ âsâyişin ammâ
Erbâbı içün künc-i ferâġat var içinde

7 Düşvârcadur gerçi reh-i teng-i ḳanâ'at
Yoḳdur ḫaṭar ü bîmi selâmet var içinde

8 Âsân idi ḫᵛâhişgerî-i manṣıb-ı vuṣlat
Ammâ n'ideyüm ḳayd-ı liyâḳat var içinde

9 Nâbî bu ġazel gerçi biraz sâdedür ammâ
İm'ân olınursa nice ḥâlet var içinde

---

698 S1,213a;S2,261a;S3,208a;Ü,177a;M,200b;A,163a
1 nedâmet :melâmet A

699

Mef'ûlü Mefâ'îlü Mefâ'îlü Fe'ûlün

1 Zâhid heves-i cennet ile ḥüsn-i 'amelde
Rindüñ naẓarı sâbıḳa-i rûz-ı ezelde

2 Hep biz daḥı dullâb-ı ümîde ṣarılurduḳ
Âb olsa eger ḳa'r-ı çeh-i ṭûl-ı emelde

3 Rindânı gürisne ḳomaġa şübhe mi vardur
Ol lezzet-i ihmâl ki var żımn-ı keselde

4 Az ḳaldı leb u bûse miyânında mesâfe
Nâ-geh çıḳageldi ḫaṭ-ı ḫod-rû o maḥalde

5 Hem dîdeye hem ma'deye hem kîseye lâzım
Ḳaldı gözümüz ḫâne-i zenbûr-ı 'aselde

6 Şâne ne bilür ḳadrin o berhem-zede zülfüñ
Ser-rişte-i devlet gibidür dest-i eşelde

7 Nâbî olamaz Ṣâbit Efendi gibi herkes
Ḍarbü'l-meṣel-i nükteverân ḍarb-ı meṣelde

8 Ol gûne zebân-zed sözi kim bulmaġa ḳâdir
Mecmû'a-i erbâb-ı suḫan cümlesi elde

---

699 S1,213a;S2,261b;S3,208a;Ü,177b;M,201a;A,164b
6 ḳadrin :ḳadrini M

700

Mef'ûlü Fâ'ilâtü Mefâ'îlü Fâ'ilün

1 Ḫaṭṭ-ı zenaḫ kenâre-i ḫaṭṭ-ı 'iẕârda
Gûyâ ki bir selâm yazılmış kenârda

2 Da'vâ-yı nûr u sâye nizâ'-ı ṣabâḥ u ṣâm
Bir köhne bestedür ki oḳurlar ḥiṣârda

3 Âyînelerde jeng nefesveş bedîd olur
Reng-i telâş çihre-i ümmîdvârda

4 Ruḫsâr-ı lâle-reng ile ḫayfâ degül ṣarâb
Rûy-ı siyâh ḳahve ḳadar iştihârda

5 Cîb-i gedâda bulmaduġından ḫużûrı zer
Eyler ḳarâr cîb-i 'amîḳ-i kibârda

6 Tâk-i ḥaḳîrde bulınan mîve-i leẕîẕ
Ol ḳâmet-i bülende bedeldür çenârda

7 Nâbî ḳo ıżṭırâbı ki peymâne-i murâd
Nevbetledür bu meclis-i nâ-pâydârda

---

700 S1,213a;S2,275b;S3,208a;Ü,185a;M,213b;A,153b
2 nûr u sâye :germ ü serd ü S2/nizâ'-ı ṣabâḥ u ṣâm:
ġavġa-yı germ ü serd M
3 jeng :reng S2
5 ḫużûrı :ḫużûr S2,Ü
7 -A ;meclis-i :gülşen-i S2

701

Mef'ûlü Fâ'ilâtü Mefâ'îlü Fâ'ilün

1 Çoḳdur egerçi dilde murâdât-ı sâ'ire
Vaṣluñdur ibtidâ gelen ammâ ki ḫâṭıra

2 Pergâr-ı istiḳâmet olur ṭab'-ı ṣâfda
Bir ḳaṭre düşse âba olur şekl-i dâ'ire

3 Âḫir miyânumuzda ḳomaz âb u âteşi
Âmîziş itdüren ḫuşemâ-yı 'anâṣıra

4 Hîç 'arż-ı ḥâl ḳaydına düşme merâmuñı
Teẕkîr-i luṭf terk-i edebdür ekâbire

5 Maḳṣadları miyân u dehânuñ beyânıdur
Ma'dûm i'tibârın idenler nevâdire

6 Pâyânı yoḳ nikât-ı ḫafiyyât-ı ḥüsnüñüñ
Tefhîm ṣa'b biñde birin ehl-i ẓâhire

7 Bilsem göñül ne ẕevḳ alacaḳsın viṣâlden
Ḥasretle itdi ża'f terettüb meṣâ'ire

8 Âsân olurdı dest-res-i ma'den-i murâd
A'râżdan 'udûl idebilsek cevâhire

9 Nâbî teżâyüf üzre bulunmaḳ ba'îddür
Bu şi'r-i tâze virse de ruḫṣat neẓâ'ire

---

701 S1,213b;S2,262a;S3,208b;Ü,178a;M,201b;A,163b

702

Mefâ'ilün Fe'ilâtün Mefâ'ilün Fe'ilün

1 Reg-i kebûd-nümâ sâ'id-i dil-ârâda
Şükûfe sâḳına beñzer gelû-yı mînâda

2 Turunc-ı ġabġabıdur âftâb-ı Ken'ân'uñ
Ḥırâş-ı deste sebeb meclis-i Züleyḫâ'da

3 Ṣafâ-yı bâṭını bundan ḳıyâs mümkindür
Leẕîẕ olur ne nümâyân olursa rü'yâda

4 Bilür ḥaḳîḳati bir noḳṭa olduġın 'ilmüñ
Nuḳûş-ı kevni gören noḳṭa-i süveydâda

5 Sebeb tenâsüb-i çâr ebrûvânıdur o bütüñ
Kesâd-ı secdeye pîrâmen-i çelîpâda

6 Miyân-ı nâmverânda olur ḥicâba müşîr
Varaḳ taḫallüli mâ-beyn-i mühr ü imżâda

7 Fenâ-yı 'âlemi eyler cemâ'ata tefhîm
Cenâze va'ẓa çıḳup kürsî-i muṣallada

8 Felek ḳıyâmete dek ḫarca ḳıymaz ey Nâbî
Beş on çil aḳçesi var ṣürre-i Süreyyâda

703

Mef'ûlü Fâ'ilâtün Mef'ûlü Fâ'ilâtün

1 Tâze ḫırâma gelmiş o ṣûḫ-ı nev-resîde
Ṭâvûs-ı cennet olsun ser tâbe-pây dîde

2 Bî-mevc-i ṣûriş olmaz âsâyişi cihânuñ
Deryâ ta'affün eyler olduḳça âremîde

3 Her nâ-ḳabûle itmez zaḫm-ı sitem teveccüh
Görmez cefâ-yı sûzen kâlâ-yı nâ-ḫarîde

---

702 S1,213b;S2,262b;S3,208b;Ü,178b;M,202a;A,165b
2 ḫırâş :ḫazân S2,S3,Ü,M,A
703 S1,214a;S2,264a;S3,209a;Ü,179b;M,203a;A,165b

4 Her seng-dil hevâ-yı ḳaddüñle nâziş eyler
Pîşânî-i nigîne revnaḳ virür keşîde

5 Maḥv ol ki ẓâhir olsun ḥâṣiyyet-i vücûduñ
Virmez neşâṭ-ı ḥâṭır ṣahbâ-yı nâ-keşîde

6 Nev-müslümân 'aceb mi taḳvâ-fürûş olsa
Eyler füzûn perestiş ġılmân-ı nev-ḥarîde

7 Peyġûle-i ḳanâ'at Nâbî güzel maḥaldür
Ḥayfâ ki yoḳdur anda efrâd-ı âferîde

704

Mef'ûlü Mefâ'îlü Mefâ'îlü Fe'ûlün

1 Ol ṣûḥ olıcaḳ cilvegeh-i tâze-resîde
Birbirine reşk eyler iki merdüm-i dîde

2 Görmez birin engüşt-i nigâhına sezâvâr
Dâmânumı pür eylese yâḳût-ı çekîde

3 Ṣayd eyler o âhûları ṣâhîn-i nigâhı
Kim olmış ola nergis-i cennetde çerîde

4 Ta'ẓîm olınur her kim olursa mütevâżı'
Müş'ir bunı miḥrâbdaki ḳadd-i ḥamîde

5 Ol meh saña va'd eylemiş emdürmege la'lin
Ammâ ara aġzın ṣaḳın olmaya mekîde

6 Her kim ki virür 'âşıḳ-ı bî-tâba tesellî
Gûyâ nemek-efşânlıḳ ider laḥm-ı ḳadîde

7 Ḍarbü'l-meṣel îrâdına bu 'aṣrda Nâbî
Kimse olamaz Ṣâbit Efendi'ye resîde

---

4 S2,Ü,M,A'da 5.beyit.
5 S2,Ü,M,A'da 6.beyit.
6 S2,Ü,M,A'da 4.beyit.

704 S1,214a;S2,264a;S3,209a;Ü,180a;M,203a;A,155a
1 tâze-resîde :nâza resîde S2,Ü,M,A
4 S2'de "müş'ir bunı" ibaresi yazılmamış.
7 Ḍarbü'l-meṣel :Ḍarb-ı meṣel S1,S3,Ü,M/bu 'aṣrda Nâbî: Nâbî bu maḥalde A

705

Fâ'ilâtün Fâ'ilâtün Fâ'ilâtün Fâ'ilün

1 Rûz-ı rûze cem' olur rindân Âyâṣufiyye'de
Ḥalḳa-bend-i üns olur yârân Âyâṣufiyye'de

2 Olmadın dest-i du'â-cünbân Âyâṣufiyye'de
Müşkilât-ı ḫalḳ olur âsân Âyâṣufiyye'de

3 İtmek içün fikr-i ekl ü şürbi ḫâṭırdan be-der
'Aḳd-ı cem'iyyet ider iḫvân Âyâṣufiyye'de

4 Mevce-i a'mâl ider enfâs ile çerḫe ṣu'ûd
Lücce-i ṭâ'at ider ṭufân Âyâṣufiyye'de

5 Her ne deñlü ġayri câmi'de 'ibâdât olsa da
Olur efzûn yine ṣad çendân Âyâṣufiyye'de

6 Düşmen-i dîrîn-i nefs ile cihâd-ı ekbere
Leşker-i ṭâ'at bulur meydân Âyâṣufiyye'de

7 'Andelîbân-ı bihişti şerm ile ḫâmûş ider
Her ṭaraf âvâze-i Ḳurân Âyâṣufiyye'de

8 Âb-ı germ-i dîde vü ṣabûn-ı istiġfârla
Pâk olur pîrâhen-i 'isyân Âyâṣufiyye'de

9 Ferş-i berrâḳ-ı ruḫâmın eyledükçe secdegâh
Ṣâf olur âyîne-i imân Âyâṣufiyye'de

10 Pîşgâhında nevâl-i raḥmeti ḥâżır bulur
Kim olursa ṣıdḳ ile mihmân Âyâṣufiyye'de

---

705 S1,214a;S2,277a;S3,209a;Ü,168b;A,169b

1 A'da 2.beyit.
2 S2,Ü'de 3.beyit;A'da 1.beyit.
3 S2,Ü'de 2.beyit.
7 ider :olur A

11 Ṣaḥn-ı ṣâfında metâ'-ı bî-dirîġ-i maġfiret
Bûriyâ-yı mışr ile yeksân Âyâṣufiyye'de

12 Zühd ü taḳvâ ṣaf-be-ṣaf tertîb idüp âlâyını
Pîç-i nevbet gösterür 'ünvân Âyâṣufiyye'de

13 Şeb-be-şeb mânend-i ḳındîl-i fürûzân Nâbiyâ
İnṣirâḥ-ı dil bulur insân Âyâṣufiyye'de

706
Fe'ilâtün Fe'ilâtün Fe'ilâtün Fe'ilün

1 Zâhid isterse ṣavursun ne girer dâmenine
İki destini yaba itse du'â ḫırmenine

2 İçdügi âb ile germiyyet içündür hime
Çâk olup girdügi germ-âbelerüñ gülḫanına

3 O ten-i penbe-miṣâle ṣarılur bî-teklîf
Rişte ber-rişte ḥased devlet-i pîrâhenine

4 Ruḳabâ ġâ'ilesinden olamaz âsûde
Yañılur mâ'il olan dilberüñ eñ aḥsenine

5 Dilberüñ ẕevḳi daḫı ṣoḥbet-i yârân iledür
Ne yapar dilberi tenhâ götüren meskenine

6 Zen-perestân-ı cihân yek-şebe kâm almaġ içün
Zen-i dünyânuñ alur bâr-ı ġamın gerdenine

7 Nâbiyâ ben de gülistâna iderdüm raġbet
Bülbülüñ ṭâḳatum olsaydı eger şîvenine

---

706 S1,214b;S2,264b;S3,209b;Ü,180a;M,203b;A,155b

707

Mef'ûlü Fâ'ilâtü Mefâ'îlü Fâ'ilün

1 Ben eyledükçe ârzû-yı dem dem üstine
Sâḳî-i rûzgâr ṣunar sem sem üstine

2 Her kim ki ḳor öpüp lebüñi fem fem üstine
Eyler cerâḥat-ı diline em em üstine

3 Mihmân-sarây-ı sînemi yoḳ rüft ü rûba vaḳt
Eyler nüzûl ḳâfile-i ġam ġam üstine

4 Âzâdelik ümîdin iden görmemiş gibi
Gîsû-yı yâre düşdügini ham ham üstine

5 Fersûde olmamaḳ nice mümkin revâḳ-ı çeşm
Çûp-ı müje bu deñlü çeker nem nem üstine

6 Gelmiş hevâ-yı 'aşḳ ile cûş u hurûşa kim
Emvâcdan sipâh çeker yem yem üstine

7 Şevḳ-i nigâh-ı tîzüñ ile Ḳahramân-ı dil
İmżâ-keş-i temellük olur ġam ġam üstine

8 Gördüm şarâb-hâne-i eyyâmı Nâbiyâ
Ferşinde rû-nihâde yatur Cem Cem üstine

708

Mef'ûlü Fâ'ilâtü Mefâ'îlü Fâ'ilün

1 Gelmişdi haylî ża'f mizâc-ı maḥabbete
Çoḳdan bahâne-cûy idi cânâne firḳate

2 Ednâ bahâne ile idüp ḳaṭ'-ı iltifât
Virdi şikest sâgar-ı şahbâ-yı ülfete

3 Buldı teġâfül itmege ser-rişte-i heves
Meydân bulunca virdi 'inân esb-i fırṣata

---

707 S1,214b;S2,265a;S3,209b;Ü,180b;M,204a;A,165a
708 S1,215a;S2,250a;S3,210a;Ü,170b;M,190b;A,158a

708

4 'Uṣṣâḳdan uṣanduġı günler mülûk-ı ḥüsn
'Âdet budur bahâne ararlar eẕiyyete

5 Teskîn-i sûz-ı hicr idelüm 'arż-ı ḥâl ile
Mu'tâddur 'ilâc mürekkeble ḥurḳate

6 Ḳadr-i viṣâli bilmek içündür bu künc-i hicr
Bir gün gelür mübeddel olur hicr vuṣlata

7 Nâbî bu mâcerâda o mâhuñ günâhı yoḳ
Sen eyledüñ heves bu uzun boylu miḥnete

709

Mefâ'ilün Fe'ilâtün Mefâ'ilün Fe'ilün

1 Binâ-yı kâmın iden ref' istiṣâre ile
Nühüfte vaż'-ı esâs itsün istiẖâre ile

2 Ḥuṣûl-ı kâma irâdet ta'alluḳ itmeyicek
Cidâldan ne çıḳar baẖt ile sitâre ile

3 Ruẖ-ı ẖayâlin ider ẖaṭ-nümâ dilümde o ṣûẖ
Ġubâr-ı ẖâṭır-ı vîrânı istiṣâre ile

4 'Aceb ki mâlik-i genc-i ẖayâl iken ṣu'arâ
Yine güẕârdadur 'ömri isti'âre ile

5 Cihâna teşne virür sâḳi-i ḳader Nâbî
Bu nüh-piyâle-i mînâyı istidâre ile

---

709 S1,215a;S2,252b;S3,210a
4 ẖayâl :maḳâl S2

710

Mefâ'îlün Mefâ'îlün Mefâ'îlün Mefâ'îlün

1 Olurdı râḥatı bâd-ı ḥazân-ḥîzüñ çemenlerde
Eger bir behremend olmış bulunsa dil-şikenlerde

2 Görüp sûz-ı derûnın çûp-ı tenbâkû ḳıyâs itme
Fenâ-yı 'âleme engüşt-i ḥayretdür dehenlerde

3 Revâcın ḳaṣd-ı te'bîd ile dârü'l-ḍarb-ı 'âlemde
Urulmış sikkedür tamġâ-yı pistân sîm-tenlerde

4 Hezârından biri şâyeste-i gûş-ı ḳabûl olmaz
Nice bî-ṭâli' ü bî-baḫtlar vardur suḫenlerde

5 Dehân-ı müflisâsâ loḳma görmez ṭûl-ı 'ömrinde
Egerçi ṣûret-i dendânevâr bürc-i bedenlerde

6 Olur.....telḫi çü ġurbetde nümâyânter (*)
Nühüfte çâşnî-i ma'nevî kim var vaṭanlarda

7 Olur reng-i ta'alluḳ reh-zen-i dâr-ı beḳâ Nâbî
Anuñçün sâdelikden ġayri reng olmaz kefenlerde

711

Mefâ'ilün Fe'ilâtün Mefâ'ilün Fe'ilün

1 Fedâ viṣâlüñe eşk-i şebânemüz var ise
Miṣâl-i ḫâk-i rehüñ bir ḫızânemüz var ise

2 O âfetüñ ḳadd-i nâzikterine ṣarf idelüm
Ne mertebe suḫen-i nâzikânemüz var ise

3 Hezârvar olalum zaḫm-ḫʸâr-ı ḫâr-ı cefâ
Nihâl-i gülde eger âşiyânemüz var ise

4 Yine müşâhede-i Ḥaḳ'dan olmazuz ġâfil
Ne deñlü bezmde çeng ü çeġânemüz var ise

---

710 S1,215a;S2,250b;S3,212a (*) Bu mısraın ikinci kelimesi okunamadı.
711 S1,215b;S2,260a;S3,214a;M,199a;A,167a

5 Raḳîbe itmedi îrâs-ı ḥvâb ṣarf itdük
Ne deñlü sînede ṣîrîn fesânemüz var ise

6 Yine bizi yaḳaruz ġayrı yaḳmaḳ istemezüz
Miṣâl-i âteṣ-i dûzaḫ zebânemüz var ise

7 Bizi Stânbul'a takdîr cezb ider Nâbî
Tenâvül eyleyecek âb u dânemüz var ise

712
Mefâ'îlün Mefâ'îlün Mefâ'îlün Mefâ'îlün

1 Cihânda olduġından 'âdetâ bâb-ı kerem beste
Dehân-ı resm-i lâ oldı güṣâd ammâ ne'am beste

2 Olur tâze esîrân-ı dile ta'ẓîm içün ammâ
Ser-â-pâ gîsû-yı dildârda her mûy-ı ḫam beste

3 Dırâzî-i zebân sermâye-i âṣûb u ġavġâdur
Ḳurulmaz 'arbede mâdâm olduḳça 'alem beste

4 Ne cânibden gelür tâze ḳumâṣ-ı ma'nî-i rengîn
Eger olsa sevâd-ı a'ẓam-ı râh-ı 'adem beste

5 Degüldür yek-nefes endîṣeden ḫâlî dil-i Nâbî
Degül 'âdet ṣebân-rûz olmaḳ ebvâb-ı ḥaram beste

---

7 ider :idüp S1
712 S1,215b;S3,225b

713

Mef'ûlü Fâ'ilâtü Mefâ'îlü Fâ'ilün

1 Ol kimse kim tehâlük ider devlet üstine
Dîvânedür ki kendin atar miḥnet üstine

2 Tâ vaḳti gelmeyince umûr eylemez ẓuhûr
Devr eyler âsiyâb-ı felek nevbet üstine

3 Ol ḳalb-i âhenîne gerek sîne böyle ṣâf
Ẓarf-ı bilûr ḫoş yaḳışur sâ'at üstine

4 Bundan ḳużâtuñ añla 'uluvv-ı cenâbını
İmżâları taṣaddur ider ḥüccet üstine

5 Dünyâya bu telâş nedür ey esîr-i nefs
Râḥat bulur mı 'avret alan 'avret üstine

6 Zâhid ya bellü Ḥaḳḳ içün it ya bihişt içün
Ḥaşr eyleme 'ibâdetüñi cennet üstine

7 Sâyîde olsa çerḫe ser-i tûde-i günâh
Düşmez ġubâr-ı naḳş yem-i raḥmet üstine

8 Sevdâ-yı ṣâ'iriyyete düşmiş gibi felek
Var heft beyti bir meh-i ḫoş-ṭal'at üstine

9 Şi'rüñle şi'r-i dîgeri Nâbî ne añlasun
Sâde şu içmeyen şekerî şerbet üstine

---

713 S1,215b;S2,265b;S3,210a;Ü,181a;M,204b;A,166a

9 şekerî :şekerîn S2,M,A

714
Fe'ilâtün Fe'ilâtün Fe'ilâtün Fe'ilün

1 Kimi gördümse ḥükûmetkede-i câh üzre
Râḥatından görinür ol daḫı ikrâh üzre

2 Bu emel-ḫâne-i 'âlemde görilmiş mi 'aceb
Kimsenüñ nâ'il-i kâm olduġı dil-ḫᵛâh üzre

3 Ḫalḳa nâ-ṣâf idügin ḳalb-i felek müş'irdür
O kelef kim görinür âyine-i mâh üzre

4 Âh her ḳande ẓuhûr eylese bî-dûd olmaz
Dûdıdur âhuñ o med kim görinür âh üzre

5 Baḫt her fırḳada câfî ki gül-i ter var iken
Pest ṭâli'dür o şebnem ki düşer kâh üzre

6 Bâr olur baḫt güẕâr eylese isti'dâdı
Sürinür câme gibi ḳâmet-i kûtâh üzre

7 'Âlem-i peste nüzûluñ sebebin idrâk it
Añla dūlāb ile delvüñ 'amelin çâh üzre

8 Ehl-i ḥarf olsa da sâde ḳomaz ayaḳda felek
Ḳaldurur pâre-i evrâḳı gören râh üzre

9 Nâbiyâ 'âm degül feyż-i seḥâb-ı ma'nâ
Dökilür mezra'a-i ḫâṭır-ı âgâh üzre

---

714 S1,216a;S2,265b;S3,210b;Ü,181a;M,205a;A,160a

715

Fe'ilâtün Fe'ilâtün Fe'ilâtün Fe'ilün

1 Şâḥ-ı âhû-yı ḥaremdür iki ebrû degül a
İki âhûdur iki nergis-i câdû degül a

2 Sipeh-i ṣaf-be-ṣaf-ı nâzdur emvâc-ı cebîn
Devr-i girdâb-ı belâdur ḥam-ı gîsû degül a

3 Ne bu ḥûn-rîzî vü ġâretgerî vü bî-bâkî
Müjeler leşker-i bî-raḥm-ı Hülâgû degül a

4 Ne bu iḳdâmı o ṭâġlar delisi Ferhâd'uñ
'Aczdür 'aşḳa düşen ḳuvvet-i bâzû degül a

5 İtme güstâḥ nigâhuñ aña bâr-ı teşvîş
Çeşm-i cânâne ḥaḳîḳatde terâzû degül a

6 Senden âsûdedür ey çerḥ ḳurulmış sâ'at
Ki anuñ ẓarfı bile vaḳf-ı tek-â-pû degül a

7 Olamaz çihre-nümâ her dile ma'nâ Nâbî
Herkesüñ meşhedi âyîne-i zânû degül a

716

Fâ'ilâtün Fâ'ilâtün Fâ'ilâtün Fâ'ilün

1 Nev-bahâr oldı çemen-pûş oldı ṣaḥrâlar yine
Cilve itdi seylâsâ serde sevdâlar yine

2 Şevketin görmiş zemînüñ reng reng ezhârla
Dâmen-i ṣaḥrâya yüzler sürdi deryâlar yine

3 Bir nigâh itmiş bulundum yâre oldı mevc-ḫîz
Gûşe-i ebrû ile aġyâra îmâlar yine

4 Leblerinden dil-berânuñ açdı zûr-ı mey yine
Telḫ-güftâr oldılar la'l-i şeker-ḫâlar yine

---

715 S1.216a;S2.273a;S3.210b;Ü.188a;M.214b;A.159b

5 Nâ'il oldı bir nigâh-ı iltifâta sehv ile
Nâbî-i sâde-derûnuñ oldı dünyâlar yine

717

Fâ'ilâtün Fâ'ilâtün Fâ'ilâtün Fâ'ilün

1 Nev-bahâr oldı cünûn el virdi şellâḳîlere
Düşdi mânend-i ṣurâḫi ser-fürû sâḳîlere

2 Ḥüsni yârüñ neş'e-baḫş olmaḳdadur her fırḳaya
La'li meste ḫāl-i efyūn-fāmı tiryâḳîlere

3 Cismi nâzik ol ḳadar kim sâye-i leb düşmeden
Cây-ı gül-bûse döner rûyında derrâkîlere

4 Zîr-i ḫâk-i ḫaṭda rûyuñ çeşm ü ebrû ber-ḳarâr
'Ömrler virsün Ḫudâ-yı lem-yezel bâkîlere

5 İtse de imdâd ider sengîn-dil âhen-dillere
Yâ fesâna yüz sürer âhen ya sümmâḳîlere

6 Def'-i sermâ-yı tekâsülde mü'essir 'aşḳdur
Benzemez berş-i raḥîḳî meşr-i 'uşşâḳîlere

7 Rûhdur maḳṣûd olan ṣûret degüldür Nâbiyâ
Vâṣıl-ı enfüs olan meyl itmez âfâḳîlere

---

717 S1,216b;S2,268a;S3,211a;Ü,183b;M,207a;A,160b
6 Def'-i :Ref'-i S1,S3,A/tekâsülde:tekâsülden S1,S3//
Benzemez :Benzemiş S1

718

Mefâ'ilün Fe'ilâtün Mefâ'ilün Fe'ilün

1 Misâl-i kûdek alur kem-ḥıredleri dûşa
Sipihr-i sifle çeker ibni vaḳti âġûşa

2 Siyâh dillere mânend-i şeb virür gerdûn
Tırâşe-i meh-i 'âlem-fürûzdan tûşe

3 Şıḳılmamışdı daḥı dest-bürd-i merdümden
Nühüfte-i reg-i bârîk-i tâk iken ḥûşe

4 Misâl-i seng-i girân olmayınca güftâruñ
Alur mı anı sipihr-i ḳalenderî gûşa

5 Olunsa her ne ḳadar nuṭḳa Nâbiyâ taḥsîn
Hezâr o deñlü gerekdür zebân-ı ḥâmûşa

719

Mefâ'ilün Fe'ilâtün Mefâ'ilün Fe'ilâtün

1 Ricâl-i câh ile hem-ḥâl idük zamân ile biz de
Mekîn-i mesned-i iḳbâl idük zamân ile biz de

2 Fütâdegân-ı ġama sâye-i 'inâyetümüzden
Zekât-baḫş-ı per ü bâl idük zamân ile biz de

3 Misâl-i ma'nî-i rengîn ü şi'r-i tâzeterâsâ
Tâmâm-ı muntaẓamü'l-ḥâl idük zamân ile biz de

4 Zamân eyledi âḫir niyâzmend-i edânî
Niyâza ḳıble-i âmâl idük zamân ile biz de

5 Felek bu gûne tehî dûş-ı 'izzet eyledi yoḫsa
Metâ'-ı şöhrete dellâl idük zamân ile biz de

---

718 S1,216b;S2,269a;S3,211a;Ü,184b;M,208a;A,160b

719 S1,216b;S2,256a;S3,211a;Ü,170a;A,163a

6 Kemîne nemleyi pâ-mâle niyyet itmemişüzdür
Bu 'arṣagâhda ḫayyâl idük zamân ile biz de

7 Niyâzmendlerüñ mezra'-ı ümîdine Nâbî
Seḥâb-ı reşḥa-î ifżâl idük zamân ile biz de

720

Fe'ilâtün Fe'ilâtün Fe'ilâtün Fe'ilün

1 Râh-ı ġam ṭayy olınur elde ayaġ olmasa da
Şâm-ı hicrân irişür ṣubḥa çerâġ olmasa da

2 Minnet-i ebr-i bahârı çekemez bülbül-i dil
Jâleler zîver-i pîşânî-i bâġ olmasa da

3 Meşrebümdür geçemem nâle vü zâr eylemeden
Mezheb-i 'aşḳda feryâda mesâġ olmasa da

4 Yine girmez eline gûşe-i dâmân-ı viṣâl
Dil eger dest be-dâmân-ı ferâġ olmasa da

5 Gûş ider cân ile efsâne-i vaṣl-ı yâri
Ne ḳadar ehl-i maḥabbetde dimâġ olmasa da

6 Dâmeninden dökilen gül yetişür mâye-i 'ayş
Nâbiyâ dîde temâşâger-i bâġ olmasa da

---

720 S1,217a;S2,269b;S3,211b;Ü,184b;M,208a;A,160b
2 Minnet-i :Sıḳlet-i A
4 M,Ü'de 5.beyit.
5 M,Ü'de 4.beyit.

721

Mef'ûlü Fâ'ilâtü Mefâ'îlü Fâ'ilün

1 Ni'met de virse bâver olınmaz beḳâsına
Olma firîb-ḫorde sipihrüñ 'aṭâsına

2 Tâ sâlik-i reh olmayıcaḳ hem-siriṣt-i nûr
Bu perdenüñ güẕâre ne ḳâdir verâsına

3 'Âṣıḳ ki senden iden temennâ-yı iltifât
Ṣâyân olan müsâ'adedür iltimâsına

4 'Âṣîlerün ṭayanduġı luṭf-ı Ḫudâyadur
Zâhid ġurūr ile ṭayanursa 'aṣâsına

5 Vîrân idince ḫâne-i endûhı sîneden
Sâḳî gice ne ṣular aḳıtdı esâsına

6 Gîsû-yı müṣg-bârına Nâbî o âfetüñ
İḳlîm-i Çîn didümse de tevbe ḫaṭâsına

722

Mefâ'ilün Fe'ilâtün Mefâ'ilün Fe'ilün

1 Ḥased o 'âṣıḳa bir yâr-ı ḫoş-ḫiṣâli ola
'Ale'l-ḫuṣûṣ ki bir ṣûḫ-ı lâübâli ola

2 Çeker mi ḥasret-i nev-bâve-i leẕîẕ-i viṣâl
O baġbân ki ber-âverde bir nihâli ola

3 İder mi gûṣ-zed-i raġbet-i ârzûmendân
O nâmeyi ki sitemle me'âli mâlî ola

4 Virür peyâm-ı ḳırânın zuḫalle ḫûrşîdüñ
Ol âfetüñ ki kenâr-ı ruḫında ḫâlî ola

5 Degül cerîde gül-endâḫte olan Nâbî
O gül-ruḫa meger Emnî gibi Celâlî ola

---

721 S1,217a;S2,269b;S3,211b;Ü,184b;M,208b;A,161a
1 olunmaz :olmaz M
4 'afv-ı :luṭf-ı S1,S3
6 o :ol S2,Ü,M,A
722 S1,217a;S2,270a;S3,211b;Ü,185a;M,209b;A,157b

723

Fâ'ilâtün Fâ'ilâtün Fâ'ilâtün Fâ'ilün

1 Nâ-ümîd olmam viṣâlinden sitîz eylerse de
Cephesin çîn-i sitemle mevc-hîz eylerse de

2 Lerziş-i şerm-i maḥabbet râh-ı nuṭḳın sedd ider
Dil merâmın 'arża taḥṣîl-i girîz eylerse de

3 Ḳalb-i 'âşıḳda olur âvîḫte itmez güzâr
Her ne deñlü nâvek-i müjgânı tîz eylerse de

4 Gevherân-ı aḫteri dellâl-i çerḫ eyler fürûḫt
Çâr-sûy-ı ṣubḥgehde bir peşîz eylerse de

5 Taḫt-ı emvâcında deryâ-yı ma'ânî müstetir
Şi'rinüñ ta'bîrini Nâbî vecîz eylerse de

724

Fâ'ilâtün Fâ'ilâtün Fâ'ilâtün Fâ'ilün

1 Çeşm-i aġyârı ḳomaz devr itmege gerdenine
Perde-i nâmûs dinse vechi var pîrâhene

2 Her zamân ü her mekânuñ başḳadur ḫâṣiyyeti
'Uḳde-i ḫâṭır açılmaz varmayınca gülşene

3 Nermi vü saḫti telâzüm itmegin vâ-bestedür
Kârgâh-ı câme-dûzî penc pâre âhene

4 Merhem urmaḳ zaḫm-ı miḳrâża degül cây-ı 'aceb
Ḥükm-i cinsiyyet ider îcâb-ı ġayret sûzene

---

723 S1,217b;S2,270b;S3,211b;M,211a;A,161a
3 güzâr :güzer S1
5 Taḫt-ı emvâcında deryâ-yı ma'ânî müstetir :
Münderic taḫtında tafṣîl-i ma'ânî ser-be-ser S2,M,A

724 S1,217b;S2,274b;S3,212a;M,212b;A,154b

5 Feyże isti'dâd yoḳdur her derûn-ı tîrede
Nûrı ḥûrşîdüñ ta'alluḳ eylemez her revzene

6 Nev-bahâr-ı 'aṣr-ı sulṭân Aḥmedî'de Nâbiyâ
Döndi iki âṣafuñ luṭfiyle ḳalbüm gülşene

7 Birinüñ ismi Muḥammed birinüñ ismi 'Alî
Döndiler ruḥsâr-ı devletde dü çeşm-i rûşene

8 Mâlik olmaz böyle iki âṣafa her pâdişâh
Olmaz âẕîne şeb-i ḳadre müsâdif her sene

725

Mefâ'ilün Fe'ilâtün Mefâ'ilün Fe'ilün

1 Siyâh nâmelerüñ şermine yiter bu güvâh
Ki faş sürer yire yüz olduġınca rûyı siyâh

2 'Azîz-i kişver olur pâdişeh gelürse ẕelîl
Taḥammül eyleyemez **âftâba** nûr-ı nigâh

3 Ne varsa dilde dehenden odur tereşşuḥ iden
Hemîşe âb ile âlûdedür kenâre-i çâh

4 Metâ'-ı şevḳüñi endâzeden dırâz itme
Tecâvüz eylemesün ḳadd-i yâri ḳâmet-i âh

5 Revâcgâhın arar her metâ' ey Nâbî
Mesâmi' olmasa mesdûd olur dükân-ı **şifâh**

---

725 S1,217b;S2,272a;S3,212a;Ü,187b;M,214a;A,162a
1 Ki:Faşş A

726

Mef'ûlü Fâ'ilâtü Mefâ'îlü Fâ'ilün

1 Dildâr şûḫ u ṣabr-güdâz âb u tâb ise
Mâni' niyâz-ı vuṣlata ṣerm ü ḥicâb ise

2 Ol tünd-ḫûy bir gün olur bezm-viṣâle râm
'Uṣṣâḳınuñ du'âsı eger müstecâb ise

3 'Âṣıḳ leb-i ḫayâl ile bûs itdügin ṭuyar
Ol mest-i ḥüsn her ne ḳadar nîm-ḫᵛâb ise

4 Ṣûret-miṣâl yâri görince ḫamûş olur
Tenhâda dil ne mertebe ḥâżır cevâb ise

5 İtsün cihânı ġarka-i iḥsân o şâh-ı ḥüsn
Şarṭ-ı zekât ḥüsn ü leṭâfet-niṣâb ise

6 Eyle gehî nigâh-ı mürüvvet gedâlara
Ey şûḫ-ı ḫayr-ḫᵛâh murâduñ ṣevâb ise

7 Hep ḥaşb-ı ḥâl içün götürür ẓan ider kibâr
Ḫalḳuñ elinde gördügi her ne kitâb ise

8 'Ûduñ da düşdi ḥiṣṣesine sûz u tâb-ı reşk
Bûs-ı 'izâr ḥiṣṣe-i baḫt-ı kilâb ise

9 Ḫaṭṭ-ı keşîde besdür aña ḫaṭṭ-ı mıṣṭarı
Dîvânı Nâbiyâ ġarażuñ intiḫâb ise

---

726 S1,218a;S2,253b;S3,212a;Ü,181a;M,194a;A,170a
5 şâh-ı ḥüsn :şâh ise S2
7 -A
8 -A

727

Mefâ'ilün Fe'ilâtün Mefâ'ilün Fe'ilün

1 O māh-rūy-ı duḫân-sûza zîbdür lûle
Viṣâle vâsıṭadur hem raḳîbdür lûle

2 Olur viṣâli ile āremide ḫâṭırlar
Nedîm-i ḫoş-nefes-i dil-firîbdür lûle

3 Ḳomaz dilinde keder ṭaşa ursalar bâşın
Yine muḫâlefet itmez necîbdür lûle

4 Gözi dehânı ile kîsesindedür ḫalḳuñ
Hemîşe vaḳf-ı firâz ü nişîbdür lûle

5 Gehî ayâġa çalarlar metâ'-ı râyic iken
Taḥammül itmede ammâ 'acîbdür lûle

6 İmâme aġzın öper ateşine lûle yanar
Bu kârgâh-ı cezâda ġarîbdür lûle

7 Egerçi meşrebi yâbisce gösterür ammâ
Velîk bûse-i lebde lebîbdür lûle

8 Müdâm devrde dest ü dehân-ı yârânı
Ḥarîf-i germ-rev-i bî-şekîbdür lûle

9 Sipihr meclis-i rindâna bürc-i nârîdür
Anuñçün âteş ile hem-naşîbdür lûle

10 Başında âteş-i sûzân duḫânı çerḫe revân
Yine şikâyete gelmez edîbdür lûle

11 Gürûh-ı ṣafreviyâna maraż-fizâ ammâ
Mizâc-ı balġamiyâna ṭabîbdür lûle

12 Gehî yanar gehi ḫâlî ṭurur nihâl üzre
'Aceb ki hem gül ü hem 'andelîbdür lûle

13 Yanup yaḳılmayan olmaz sezâ-yı bezm-i ḳabûl
Baḳılsa aṣlına Nâbî muṣîbdür lûle

---

727 S1,218a;S2,272b;S3,212b;Ü,187b;M,214a;A,161a
4 S2,A,Ü,M'de 6.beyit.
6 S2,A,Ü,M'de 4.beyit.

728

Fe'ilâtün Fe'ilâtün Fe'ilâtün Fe'ilün

1 Cevr-i gerdûn ne belâ ṭâli'-i dûndan ṣoñra
Ḥaṣmî-i çerḫ ne güç baḫt-ı zebûndan ṣoñra

2 Müjdeler ey dil-i dîvâne giriftâr olıcaḳ
Ḳayd yoḳdur saña zencîr-i cünûndan ṣoñra

3 Lezzeti żâyi' olur nâz u niyâzuñ cânâ
İltizâm-ı sitem-i perde-birûndan ṣoñra

4 Eyledüñ 'aḳl ü dil ü cânumı târâc-ı nigâh
Daḫı bilmem n'ideceksin baña bundan ṣoñra

5 Ḥaḳ-ı ma'nâyı daḫı ḥâme nice itsün edâ
Nâbiyâ bu ġazel-i siḥr-nümûndan ṣoñra

729

Fe'ilâtün Fe'ilâtün Fe'ilâtün Fe'ilün

1 Gül gülüp girdi nihâlân-ı çemen sâdelere
Faṣl-ı güldür yaḳışur sâdeler âzâdelere

2 Ḫum zemistânda ḳabâ câme gibi ṣoḳmışdur
Şîşeden sâdeler itdürdi hevâ bâdelere

3 'Azl-ı taḳvâya çevürdi yine menhiyyâtı
Geldi nevbet yine tesbîḥ ile seccâdelere

4 Giremez ceyş-i güneh leşker-i istiġfâre
Düzd fırṣat bulamaz ṣunmaġa âmâdelere

5 Ḥall u 'aḳd ehli żelîl olsa da pâ-mâl itme
Nâḫunuñ atma yire raḥm ḳıl üftâdelere

---

728 S1,218b;S2,272b;S3,212b;Ü,188a;M,214b
1 ne güç :'abeş S2,M,A

729 S1,218b;S2,276a;S3,213a;A,168b
2 soḳmışdur :soḳmış idi S2,A

6 Gâh mecmû'a gibi koynına ḳor gâh baḳar
Dil viren kimse yañılmaz 'ulemâ-zâdelere

7 Şevḳ-i ruḥsâre-i ḥubân iledür ey Nâbî
Ḥâme yüz sürdügi evrâḳ-ı cilâ-dâdelere

730
Mef'ûlü Fâ'ilâtü Mefâ'îlü Fâ'ilün

1 Şâyân olaydı kişver-i fânî nizâ'ına
Ṭolmazdı ḥak şerm ile çeşm-i ferâ'ine

2 Bu destgâhuñ urmada gümrükçî-i ḳażâ
Tamġâ-yı lâ-ġebât eñ a'lâ metâ'ına

3 Ḥırmânını ṣafâ-yı perestişden añlayan
Meyl eylemez menârelerüñ irtifâ'ına

4 Cemşîd görse bezm-i erâzilde bâdeyi
Bî-şek te'essüf eyler idi iḥtirâ'ına

5 Sâzende tâb-dâdelügi gûş-ı sâzına
Gûyâ mesâġ yoḳ dimedür istimâ'ına

6 Bu meclis-i münâfese-âmîz-i 'âlemüñ
Degmez neşâṭ-ı vuṣlatı ḥüzn-i vedâ'ına

7 Nâbî murâd-ı 'âlem-i fânî degül sezâ
Ḥalḳuñ niyâzına felegün imtinâ'ına

---

7 yüz :leb S2,A

730 S1,218b;S2,275a;S3,213a;Ü,173b;M,210b;A,151b
(Ü,184b'de tekrar yazılmıştır.)
2 destgâhuñ :kârgâhuñ M
3 S2,Ü,A'da 4.beyit,M'de 6.beyit.
4 S2,Ü,A'da 3.beyit.
6 M'de 3.beyit.

731

Fe'ilâtün Fe'ilâtün Fe'ilâtün Fe'ilün

1 Zevḳ-i âsâyiş-i devlet mi var ol meşġalede
Ki hevâ-hᵛâhı ola mirveḥaveş zelzelede

2 Bir zamân mesned-i şâhîdeki bâlîn-i ḥarîr
Gerdiş-i devr ile âmâde yatur mezbelede

3 Şem'ler pây be-dâmânlıġ ile râḥatdur
Dûşa çıḳmaġla o râḥat ne gezer meş'alede

4 Ḫaṭ-ı yârüñ ne bilür sâde-dilân maẓmûnın
Ḳatı çoḳ nükte-i bârîk var ol mes'elede

5 Nâbiyâ menzil-i maḳṣûdına reh-yâb olamaz
Ḥâṣıl-ı menzili naḳd eylemeyen merḥalede

732

Mefâ'ilün Fe'ilâtün Mefâ'ilün Fe'ilün

1 Olur mı sehv şarâbuñ ḥisâb-ı câmında
Alup virenleri varken piyâle nâmında

2 Şevâbı beytde ma'nî miṣâli pinhândur
Kibâruñ ebrû ile virdügi selâmında

3 Ḳuṣûr-ı dînine nefs-i ḫabîṣi ḳâ'ildür
Tek olmasun eṣer-i naḳṣ iḫtişâmında

4 Ḥırâma noḳṭa-i ta'n urduġı hüveydâdur
Ġurûrla süfehâ ḳısmınuñ ḫırâmında

5 Temekkün eylemeden itdi Nâbiyâ pâ-mâl
Zamânenüñ kimi gördümse iltizâmında

---

731 S1,219a;S2,263a;S3,213a;Ü,177a;M,202b;A,162b
1 ola :ḳala S2,Ü,M,A
732 S1,219a;S2,252b;S3,213b;Ü,176a;M,192b;A,161a

733
Mef'ûlü Fâ'ilâtü Mefâ'îlü Fâ'ilün

1 Meftûn iken bu deñlü ṭabî'at nümâyişe
Dil-dâde olmamaḳ nice mümkin sitâyişe

2 Olmaz **miḥakk-i** tecrîbe tîr-i 'itâbveş
'Uşşâḳı bü'l-hevesler ile âzmâyişe

3 Miḳyâs sîne-şerḥaların eylesün şümâr
Yüz ṭutdı yine Nîl-i maḥabbet **fizâyişe** :e

4 Def gibi dâġ-ı sîne olur laṭme-ḫvâr-ı eşk
Râmişger-i ġam itse teveccüh serâyişe

5 Żikri uṣûl-ı naġme gibi itme pest-pâ
İtme fikende şekker-i tevḥîdi ḫâyişe

6 Gâhî virürdi ruḫṣat-ı taḳrîr-i ḥarf-i râz
Ol tünd-ḫûda raġbet olaydı nebâyişe

7 Ye'cûc-i ye's itmeyicek Nâbiyâ ẓuhûr
Sedd-i ümîd degmede gelmez güşâyişe

734
Mefâ'îlün Mefâ'îlün Mefâ'îlün Mefâ'îlün

1 Hilâl-i 'îd ḳalmış ebr-i gevher-bâruñ altında
Miṣâl-i gûş-ı meh-rûyân ḫam-ı destâruñ altında

2 Görenler fehm iderler **zîr-i müda** olduġın ṣan'at
Bu denlü fitneyi müjgân-ı müşgîn-târuñ altında

3 **Selâmet-ḫvâhlıḳda** âsyâdan dâne-i gendüm
Ümîd-i âfiyet gerdûn-ı kec-reftâruñ altında

4 Ḫalâṣa himmet eyleñ duḫter-i rez ḳalmasın giryân
Ḫum-ı meyḫâneveş bir zişt-i bed-kirdâruñ altında

---

733 S1,219a;S2,255b;S3,213b;Ü,172b;M,195b;A,167a
3 yine Nîl-i :Nîl-i mışr-ı S2,M,ise Nîl-i A
734 S1,219a;S2,257b;S3,213b;Ü,178b;M,196b;A,165b

5 Reh-i ġamda taḥammül üştür-i nâlâna ḫoşterdür
Ceres feryâda imdâd eylemekden bârun altında

6 Ne ġam erbâb-ı cürme tâb-ı ḫûrşîd-i ḳıyâmetden
Ṭururken 'afv-ı bârî çetr-i istiġfârun altında

7 Olur mı gevher-i 'irfân müyesser herkese Nâbî
Ne mümkindür k'ola gencîne her dîvârun altında

735
Fe'ilâtün Fe'ilâtün Fe'ilâtün Fe'ilün

1 Ḫam olur ḳadd-i edâ nükte-i ebrûsında
Süst olur pây-ı suḫan ma'nî-i gîsûsında

2 Güller üstinde berâber bulunurdı şebnem
Gülşenüñ olsa müsâvât teràzûsında

3 'Arż-ı râz itmege ḥâcet ne o mey-peykere kim
Görinür kâm-ı dil âyîne-i pehlûsında

4 Ne ḳadar baḫş-ı ḥayât itse gerek ẕevḳ-i kenâr
Bu ḳadar çâşnî-i rûḥ ki var bûsında

5 Tâzyâne-ṣıfat âvîḫte olmış ṣaf ṣaf
Müjeler dâ'ire-i ġamze-i câdûsında

6 'Ârif âyîne-i âfâḳda seyrân idemez
Gördügi 'âlemi âyîne-i zânûsında

7 Ne ḳadar ma'nî-i vaḥşi var ise muẓmerdür
Nâbiyâ ḥâşiye-i çeşm-i suḫan-gûsında

---

735 S1,219b;S2,276b;S3,214a;Ü,179b;M,194a;A,162b
(*)Aynı gazel S2,253b'de tekrar yazılmıştır.

736

Fâ'ilâtün Fâ'ilâtün Fâ'ilâtün Fâ'ilün

1 Nâzdur şâyeste meh-rûyâna nâz itmezse de
'Âşıḳa şâyân perestişdür niyâz itmezse de

2 Destine kûtâh dinmez bâġ-gerd-i vuṣlatuñ
Mîve-i aġṣân-ı ümmîde dırâz itmezse de

3 Ḫüccet-i 'afv ü kerem itmez ḳabûl-i feṣḫ ü neṣḫ
Ḳâḍı-i endîşe imżâ-yı cevâz itmezse de

4 Girye-i mestânesinden münfehim ḫavf-ı ḫafî
Mest-i bî-pervâ günehden iḫtirâz itmezse de

5 Mevce-i elfâẓa 'ârıżdur rüsûm-ı iḫtilâf
Lücce-i ma'nî ḳabûl-ı imtiyâz itmezse de

6 İḫtilâf-ı keşf teşvîşinden olmaz dil ḫalâş
Her ne deñlü maḥremân ifşâ-yı râz itmezse de

7 Ḫod-be-ḫod ma'nî olur pîçîde pây-ı ḫâmeye
Vâdî-i ma'nâda Nâbî türk ü tâz itmezse de

737

Mefâ'ilün Fe'ilâtün Mefâ'ilün Fe'ilün

1 Vücûd rû be-seferdür ḳarâr olınsa bile
Ṣebât ṣanma ṣebât iḫtiyâr olınsa bile

2 Nefes nefes güzer itmekde kârvân-ı ḥayât
İḳâmet-i 'ameli i'tibâr olınsa bile

3 Ṣebât olur mı esâs-ı 'inâyet olmayıcaḳ
Binâ-yı ṭûl-ı emel üstüvâr olınsa bile

4 Tamâm-ı sâḥa-i 'âlem diyâr-ı vâḥiddür
Lisân-ı 'örfde terk-i diyâr olınsa bile

---

736 S1,219b;S2,255a;S3,214a;Ü,181b;M,194b;A,164a
6 iḫtilâf-ı :iḫtimâl-i A

737 S1,219b;S2,274a;S3,214a;Ü,182b;M,211b;A,166a
3 S2'de 4.beyit.
4 S2'de 5.beyit.

5 Yine o bildügin işler ḳalur saña 'aczüñ
Ḳaderle her ne ḳadar kârzâr olınsa bile

6 Arada żâyi' olan naḳd-i 'ömri n'işleyelüm
Metâ'ib-i seferi iḫtişâr olınsa bile

7 Ne vech ile yaraşur rûy-ı zerde ḥ^vâhiş-i câh
Ḥazânda ḥ^vâhiş-i köhne-bahâr olınsa bile

8 Bu rîḫte ḳafes-i köhneye nice yaḳışur
Hümâ-yı evc-i sa'âdet şikâr olınsa bile

9 Ḥurûş-ı âbile-i pâya degmez ey Nâbî
Ayaġuñ altında dürler niṣâr olınsa bile

738

Mef'ûlü Fâ'ilâtü Mefâ'îlü Fâ'ilün

1 Yanmış derûnı maḳdemüñe intiẓâr ile
Şâḫ-ı çenâr pençeleşür rûzgâr ile

2 Geldükçe naḳd-i hûşumuzı ṣarf ider gider
Çoḳdur bizüm muḥâsebemüz nev-bahâr ile

3 Dilberler olmayınca ḫarâbâtı neyleyüm
Girsün mi kimse meykedeye iḫtiyâr ile

4 Gül-çîn-i kâm odur var ise rûzgârda
Gül-geşt-i bâġ ide bir iki gül-'izâr ile

5 Olsun ḥarâm câm-ı maḥabbet o meste kim
Nâbî ḳanâ'at itmeye bûs u kenâr ile

---

5 S2'de 6.beyit.
6 S2'de 7.beyit.
7 -A ;S2'de 3.beyit.

738 S1,220a;S2,249a;S3,214b;Ü,169b;M,190a;A,152a

739

Mefâ'îlün Mefâ'îlün Mefâ'îlün Mefâ'îlün

1 Bu ḥasret böyle ḳalmazdı dil-i endûhgînümde
Dimâġ olsa eger ḥarf-i niyâza nâzenînümde

2 Ḳomaz mihmân kâr-ı dîgere imkân-ı güncâyiş
İdelden secde basṭ-ı bûriyâ ḳaṣr-ı cebînümde

3 Gülüp açılmaġa ḥâṭırda yoḳdur hᵛâhişüm yoḫsa
Benüm neşv ü nemâ ser der-kemîndür âstînümde

4 Hevâyîler gibi gerdûna ref'-i 'arż-ı ḥâl itmem
İdüp pîçîde ṭumâr-ı ġam âh-ı âteşînümde

5 Benüm ol ravża-i sîr-âb-ı cûy-ı istiḳâmet kim
Nihâlüm bîd-i mecnûn olsa kec bitmez zemînümde

6 İder bâlâ-yı ye'se dûḫte pîrâhen-i ümmîd
Benüm dükkânçe-i ḥayyâṭ var ḳalb-i ḥazînümde

7 Ben ol naḥl-i vefâ-bâr-ı riyâż-ı himmetüm Nâbî
K'olur ṭa'm-ı şeker hanẓal meẕâḳ-ı mîve-çînümde

740

Fe'ilâtün Fe'ilâtün Fe'ilâtün Fe'ilün

1 Ġaybdandur meded enfâsa derûn maḫzen ise
İder enfâs-ı taṣarruf dehen âbisten ise

2 İlticâdan ne żarar ḳadre fürû-mâyelere
Ḳadr-i leb pest olamaz bûse-zen-i dâmen ise

3 Ḳıymet ü ḳadr-i birîşim yine olmaz kemter
Ne ḳadar tâbi'-i fermân-ı kemîn-sûzen ise

4 Âbdur revġana sermâye-dih-i feyż-i ḥayât
Ne żarar şânına zîr-i ḳadem-i revġan ise

---

739 S1,220a;S2,271a;S3,214b;Ü,186b;M,212a;A,151b
740 S1,220a;S2,252b;S3,214b;Ü,176b;M,193a;A,160b

5 Ḥüsni naḳşuñ nice tercîḥ olunur naḳḳâşa
Naḳş her çend ḫoş-âyende vü müstaḥsen ise

6 Yine perverdesidür dâye-i ḫâk-i siyehüñ
Ṭab'-ı envâ'-ı ma'âdin ne ḳadar rûşen ise

7 Nerm saḫte olur imdâd ile ġâlib Nâbî
Giçer üsrüb zirihe her ne ḳadar âhen ise

741

Mefâ'îlün Mefâ'îlün Mefâ'îlün Mefâ'îlün

1 Gül olmaz germ-dil bülbül gibi ṣâḥib-nefeslerle
Olur hem-kâse-i zânû-be-zânû ḫâr u ḫaslerle

2 Bilürler ehl-i dünyânuñ ne gûne olduġın merdûd
Görenler ḥâlini ḥalvâ-fürûşânuñ mekeslerle

3 Gören şehr-i ḳanâ'at çâr-sûsın naḳl iderler kim
Hümâya kimse baḳmaz mâkiyânâsâ ḳafeslerle

4 Dilin çâk eylesün mânend-i şâne mâ'il-i zülfi
Olan şeb-rev gerekdür hem-libâs olmaḳ 'aseslerle

5 Mülâyimter dökilsün duḫter-i rez sâḳiyâ câma
Ḥabâb olup hüveydâ olmasın rüsvâ cereslerle

6 Dırâzî-i şeb-i hicrân olur pâyânına vâṣıl
Mülâḳât itmeden feryâdumuz feryâd-reslerle

7 Ne gûne şi'rle tezyîn ider ser-levḥasın Nâbî
Bu şi'ri görmeyen mecmû'a yapdursa heveslerle

---

741 S1,220b;S2,251a;S3,215a;Ü,170b;M,192a;A,158b
5 olmasın :olmadan S2,M

742

Mef'ûlü Fâ'ilâtü Mefâ'îlü Fâ'ilün

1 İtdi fetîl deyr-i muġânuñ çerâġına
Mînâ o penbeyi ki ḳomışdı ḳulaġına

2 Sürdükde yâr ṣûret-i bâline rû didüm
'Âcizlerüñ naṣîbi gelürmiş ayaġına

3 Sâḳî eger ben anladuġum dil-firîb ise
Yoḳdur niṣâre tevbeden a'lâ ayaġına

4 Olmaz 'ıyâruñ ey zer-i nâḳış senün tamâm
Tâ düşmeyince zerger-i 'aşḳuñ ocaġına

5 Virdiyye şerḥi dersin oḳurlar hezârdan
Etfâl-i ġonce nüsḫasın aşmış ḳucaġına

6 Bir kez açılmasun ser-i ḫum yoḫsa kim baḳar
Fermân-ı 'aşḳa ṣıḥḥa-i ṣabruñ yasaġına

7 Biñ kez ṭutarsa kâse-i deryûzesin hilâl
Çerḫ-i denî bir aḳçe bıraḳmaz çanaġına

8 Olmaz çemende nâleye ruḫṣat zamânenüñ
Bülbülleri mürâca'at itmezse zâġına

9 Âvâredür şemîm-i ser-i zülfi ey ṣabâ
Ṣayd it çemen götürmeden evvel ḳonaġına

10 Nâbî baḳar mı türş-cebînân-ı 'âleme
Şîrînî-i ferâġ çalınmış dimâġına

---

742 S1,220b;S2,260b;S3,215a;Ü,175b;M,200a;A,151b
2 S2,Ü,M'de 9.beyit.
3 S2,Ü,M'de 2.beyit; S2'de "eger" yok.
4 S2,Ü,M'de 3.beyit.
5 S2,Ü,M'de 4.beyit;almış :aşmış S1,S3
6 S2,Ü,M'de 5.beyit; ṣabruñ :zühdüñ S2,Ü,M
7 S2,Ü,M'de 6.beyit.
8 S2,Ü,M'de 7.beyit.
9 S2,Ü,M'de 8.beyit.

743

Fâ'ilâtün Fâ'ilâtün Fâ'ilâtün Fâ'ilün

1 Ḫâme yazmaz ḥarf ehl-i ḥarfe hem-ḥâl olmasa
Bâṭın-ı ṭab'ında hem-şekl-i elif nâl olmasa

2 İttikâye müsta'id olmaz kibâr-ı devlete
Bâliş-i zer-târ eger ḫuddâma pâ-mâl olmasa

3 Şerm-i nâdânî olurdı mûriṣ-i naḳd-i helâk
Ḫod-pesendî tesliyet-baḫşâ-yı cühhâl olmasa

4 Rûy-ı ḫûbânda olurdı iddi'âsı bî-delîl
Ḫâl-i noḳṭa zîver-i ruḫsâre-i ḫâl olmasa

5 Sâlikân çoḳdan bulurdı ḳaṣr-ı ümmîde vuṣûl
Pîş-i rehde ḫufre-i gilnâk-i ihmâl olmasa

6 Âşiyân- **gerd**-i dehân u gûş olurdı zûdter
Ṭâ'ir-i eş'âr-ı nâ-puḫte girân-bâl olmasa

7 Kimse şormaz kendü bulmaz ḳudret-i ḥarf-ı fürûḫt
Dûş-ı dellâlüñ metâ'ı bey'ine dâl olmasa

8 Sikke-i ḥâliyle devr itmezdi sûḳ-ı şevḳde
Mevlevîler kûre-i tennûrede ḳâl olmasa

9 Hîç diraḫt eṭrafına kimse ṭolaşmaz Nâbiyâ
Ârzû-yı berg ü bâr ümmîd-i iḳbâl olmasa

---

743 S1,221a;S2,274b;S3,215a;Ü,183b;M,212b;A,167b

744

Fâ'ilâtün Fâ'ilâtün Fâ'ilâtün Fâ'ilün

1 Ḥâşa ḫâş ıṭlâḳı nâ-şâyestedür 'âm olmasa
Puḫtedür dinmek ne mümkin puḫteye ḫâm olmasa

2 Ḥüsni nâ-peydâ ḳalur bu kârgâh-ı ḥikmetüñ
Her ẓuhûra żıdd u her âġâza encâm olmasa

3 Dinse câ'iz zîb-i rızḳa sûz u tâbuñ daḫli var
Mâ'-ı müsta'mel naṣîb-i ferş-i ḥammâm olmasa

4 Her temâşâya olurdı bâl-cünbân-ı şitâb
'Ayn kim murġ-ı nigâha ḥalḳa-i dâm olmasa

5 Tâze ma'nâdan tehî şi're olurdum leb-güşâ
Terk-i mâ-lâ-ya'nî zîb-i ḥüsn-i İslâm olmasa

6 Sâġar-ı mînâ şefâ'atden olurdı nâ-ümîd
Kendi cinsinden ḳıbâb-ı câmi'e câm olmasa

7 Gitdi dendân geldi ni'met oldı żâyi' leẕẕeti
Devlet iḳbâl itse ammâ nâ-be-hengâm olmasa

8 Leẕẕeti inkâr olunmaz beẕl ü isrâf itmenüñ
Âh żımnında eger endîşe-i vâm olmasa

9 Çâşnî-i nâzı eyler sür'at-ı teslîm-i fevt
Leẕẕet olmaz vaṣlda muḫtâc-ı ibrâm olmasa

10 Nâbiyâ pür-tâb iderdi 'ilmüñ istiḳbâline
Câhilüñ zânû-yı idrâkinde iḥrâm olmasa

---

744 S1,221a;S2,251b;S3,215b;M,189b;A,156a
1 ne mümkin :lâyıḳ degül S2/ Puḫtedür dinmek ne mümkin puḫteye ḫâm olmasa M,A
3 Dinse câ'iz zîb-i rızḳa sûz u tâbuñ daḫli var : Zîb-i rızḳa sûz u tâbuñ daḫli var dirdüm eger S2,M,A
9 ibrâm :ilzâm S2

745

Fe'ilâtün Fe'ilâtün Fe'ilâtün Fe'ilün

1 Bulamaz cür'a-i kin câm-ı dil-i ṣâfında
Gerd-i ġadr olmayan âyîne-i inṣâfında

2 'Ârifân naḳd bulur âyîne-i ẕâtında
Vâ'iẓânuñ didügi cennetüñ evṣâfında

3 Ḥ^{v}ân-ı imkânda şimdi meges olduñ ey nefs
Murġ iken 'âlem-i ḳudsuñ cebel-i ḳâfında

4 Bir gün olur ki olur nâ'il-i gül-berg-i murâd
Ṭolaşan gülşen-i âmâlinüñ eṭrâfında

5 Lafẓ-ı kün maẓhar-ı 'aşḳ olduġın andan bil kim
Dâġ-ı nûnında 'ıyân şerḥa celî kâfında

6 Iżṭırâb itme vaẓifeñ ne ise vâṣıl olur
Nüh ḳıbâb-ı felegüñ defter-i evḳâfında

7 Herkesüñ ḥiṣṣesi ḫâṣ olmaġ ile Nâbî'nüñ
Bulmadı kimse bu ma'nâları eslâfında

746

Mef'ûlü Fâ'ilâtü Mefâ'îlü Fâ'ilün

1 Ṣayd-ı hümâ-yı ma'rifet itmek delîl ile
Ḥabs-ı me'âldür ḳafes-i ḳâl ü ḳıyl ile

2 Zencîrlerle żabtı muḥâl iken âteşüñ
Żabṭ itdi şem'-i bezm anı târ-ı fetîl ile

3 Biri tevâżu' üzre biri i'tilâdadur
Fevvârenüñ **tefâvüti** çoḳ Selsebîl ile

4 Bu kârgâhuñ añlamayan germ ü serdini
Kâfûruñ añlamaz eserin zencebîl ile

---

745 S1,221b;S2,255b;S3,215b;Ü,173a;M,196a;A,167b
746 S1,221b;S2,273a;S3,216a;Ü,188b;M,215a;A,169b

5 Ṣâfî-dilâna yoḳ żarar erbâb-ı mekrden
İblîs pençe-gîr olamaz Cebre'il ile

6 Taḥṣîl-i ḥiffet eylemeden ġayri nef'i yoḳ
'Âṣî mu'ârıż olsa bile cûy-ı Nîl ile

7 Nâbî ider mi sûz-ı derûnı edâ ḳalem
Mümkin mi 'arż-ı şevḳ zebân-ı vekîl ile

747

Fâ'ilâtün Fâ'ilâtün Fâ'ilâtün Fâ'ilün

1 İtmiş imżâ ḥam-kârân-ı hevânuñ âdına
Ḳudret itdükde ta'alluḳ dûzaḫuñ îcâdına

2 Ten be-ḫâk-i 'acz olan şeb-nem gibi üftâdenüñ
Cümleden evvel yiten ḫurşîd olur imdâdına

3 Meşrebümde irtikâb-ı çeşm-i zaḫm âsân iken
Bâ'iṣ olmaḳdan sipendüñ sûzına feryâdına

4 Ol güli çoḳdan iderdüm zîb-i destâr-ı viṣâl
Baḳmayaydum 'andelîbüñ ḫâṭır-ı nâ-şâdına

5 Ḳande eyler cilve bilmem şu'le-i miṣbâḥ-ı dil
Tengdür ṭâḳ-ı felek ḳandîl-i isti'dâdına

6 Reng ü büyın ġâret itdüñ besdür ey bâd-ı ṣabâ
Olma bâdî gül gibi bir ḫândenüñ ber-bâdına

7 Farḳı yoḳ merdânı maġlûb olmadan nisvânına
Her kimüñ kim maṣrafı ġâlib gelür îrâdına

8 Ġâfil olma emr ber-'aks olmadan k'âhûlaruñ
Merdümekle çeşmi dâm u dânedür ṣayyâdına

---

747 S1,221b;S2,272a;S3,216a;Ü,187a;M,213a;A,152a
3 iken :gelür S2,Ü,M,A

T.C. YÜKSEKÖĞRETİM KURULU
DOKÜMANTASYON MERKEZİ

9 Çoḳ çalışdum 'âḳibet imkân-ı fayṣal bulmadum
Çâr-ṭab'-ı 'unṣuruñ ġavġâ-yı mâder-zâdına

10 Ḳalmış Âdemden sarây-ı köhnedür mülk-i cihân
Kim degişmiş cennete vaḳf eylemiş evlâdına

11 Dest-i taḥsîndür zemîne ferş olan berg-i ḫazân
Gülşen-i kevn ü fesâduñ Nâbiyâ üstâdına

748

Fâ'ilâtün Fâ'ilâtün Fâ'ilâtün Fâ'ilün

1 Olma ey târ-ı nigeh pîçîde rûy-ı âline
Şer'de yokdur ḥarîrüñ ruḫṣat isti'mâline

2 Cevher-i aṣlîye taḳlîd itse de nev'-i ḫazef
Cevherüñ gelmez taġayyür reng-i istiḳlâline

3 Şarḳ u ġarb u istivâ-yı şemsden eyle ḳıyâs
Yoḳ beḳâ bu 'âlemüñ idbârına iḳbâline

4 Ḫandesin târ-ı sirişk ḥayrete pûd eylesin
Çeşm-i 'ibretle olan nâẓır cihânuñ ḥâline

5 Al selâm ile 'aleyküñ iltiḳâsından ḫaber
Çıḳduġın hem-cins hem-cinsinüñ istiḳbâline

6 Ḳande kim cem' ola câm u dilber u 'aşk u şebâb
Anda iblîsüñ ne ḥâcet mekrine ıḍlâline

7 Tîz bulur hâlî kedûyile çenâruñ ḥâletin
Nâbiyâ ḳaṣd-ı tefevvuḳ eyleyen emṣâline

---

11 fesâduñ :mekânuñ S2

748 S1,222a;S2,256b;S3,216b;Ü,186a;M,194b;A,163b
2 Ü,M,A'da 4.beyit.
4 Ü,M,A'da 2.beyit.

T.C. YÜKSEKÖĞRETİM KURULU
DOKÜMANTASYON MERKEZİ

749

Mef'ûlü Mefâ'îlü Mefâ'îlü Fe'ûlün

1 Ḥᵛâr olmaz idüm vaż'-ı riyâ-güsterüm olsa
Pest itmez idüm cevherümi cevherüm olsa

2 Hep çekdügüm endûh sebük-serlügümüñdür
Bu keş-me-keşe düşmez idüm lengerüm olsa

3 Iẓhâr-ı fiġân itmez idüm seng-i sitemden
Pâ-mâl-i şikest eyleyecek sâġarum olsa

4 Nâdâna beni itmez idi böyle fedâ çerḥ
Evvelki maḥabbetde ḳalup yâverüm olsa

5 Şatmaḳ semen-i mişle degül çerḥe degişmez
Mizân-ı fürûşandede Nâbî yerüm olsa

750

Mefâ'ilün Fe'ilâtün Mefâ'ilün Fe'ilün

1 Bahâr olursa daḥı pây-beste bâġumda
Yine ḥazân müteredşid solumda sağumda

2 O şeb ki çeşmüñ olur nûr-baḥş-ı bezm-i ḥayâl
Yanan 'uşâre-i bâdâm olur çerâġumda

3 Fütâde meymenet ye's ile metâ'-ı murâd
Ḥaşîr-i köhne gibi gûşe-i ferâġumda

4 Görüp bu şuret-i ḥâkisterîde bilmezsin
Ne âteş olduġumı ben de kendü çâġumda

5 Şeker bulaşıġıveş kâse içre ḳalmışdur
Henûz bûsesinüñ leẕẕeti dimâġumda

6 Hezâr nağme-i rengîn işitdüm ey Nâbî
Şadâ-yı ḳulḳul-ı meydür ḳalan ḳulaġumda

---

749 S1,222a;S2,253a;S3,216b;Ü,171b;M,193b;A,159b
5 mizân-ı :meydân-ı A

750 S1,222a;S2,267b;S3,216b;Ü,183a;M,206b;A,160a

751

Fe'ilâtün Fe'ilâtün Fe'ilâtün Fe'ilün

1 Düşmeden şi'ri ġaraż dâ'iye-i taḥrîre
Ma'nî-i vaḥşiyi bend eylemedür zencîre

2 Ḥâl-i 'âlemden olan ḥarf-ṭıraż-ı şekve
İ'tiraż eylemeden farḳı nedür taḳdîre

3 Ehl-i dünyâ viremez ṣûret-i ḥâline niẓâm
İlticâ eylemese mâşıṭa-i tezvîre

4 Ṣûḫ-ı gül-çihre-i pejmürde ḳabâdur ma'nî
Eger olmazsa ḳarîn näzikî-i ta'bîre

5 Ṭurfadur meşrebi mi'mâr-ı binâ-yı suḫanuñ
Terk ider ḫâneyi beytin çalışur ta'mîre

6 Ṣanma kim ḳâbil-i taġyîr ola tertîb-i ḥikem
Düşme bîhûde yire dağdağa-i tedbîre

7 Nice insân ṭayanur ġamze-i fettânına kim
Bıraġur şûr-ı nifâḳ encümen-i taşvîre

8 Her zamân atmada bir semte kemân-gîr-i ḳażâ
Benüm ol ḥarf-i 'alâmet ki yazarlar tîre

9 Nâbiyâ kim ki bulur genc-i ma'ânîye vuṣûl
Ṭab'ı bilmem ki nice raġbet ider iksîre

---

751 S1,222b;S2,262a;S3,216b;Ü,178a;M,201a;A,152b
3 eylemese mâşıṭa-i :eylese vâsıṭa-i S2
6 yire :reh-i S2,Ü,M,A

752

Mefâ'îlün Mefâ'îlün Mefâ'îlün Mefâ'îlün

1 'Aceb mi ḳaṭre ârâm itmese ebr-i bahâr üzre
Binenler tiz nüzûl eyler semend-i müste'âr üzre

2 Olur mı her dürüşt-endâma rûzî cevher-i 'irfân
Degül ma'hûd bülbül âşiyân itmek çenâr üzre

3 Ne ḳâdir itmege şekkerle ḥalvâ ṣoḥbetin gendüm
Taġayyürgâh-ı 'âlem ḳalsa bâḳî bir ḳarâr üzre

4 Gelür ḫâme ṣarîre cünbiş-i engüşti gördükçe
Meṣel çatlar piyâde itmese ḫande süvâr üzre

5 Düşüp cüz'ice kec-ṣaff-ı Ayâṣûfiyye şeklinde
İmâm olmış maḥalli lafẓı saṭr-ı der-kenâr üzre

6 Kef-i âzâdegânda nuḳreveş imsâke eglenmez
Şu'â'ât-ı ḳanâdîl-i şeb-i rûze menâr üzre

7 Ġam-ı kâfir-nihâda ḳaṣd-ı târâc eylese Nâbî
Urur tâtâr-ı naġme tâzyâne esb-i tâz üzre

753

Mefâ'îlün Mefâ'îlün Mefâ'îlün Mefâ'îlün

1 Şu'ûrum ġâret eyler yâd-ı vaṣluñ ḫ^{v}âb şeklinde
İder sermâ-yı hicrüñ vaḳf-ı sûziş tâb şeklinde

2 O şûḫ-ı âteşîn-ruḫsâruñ âb u tâbı şevḳinden
İder âteş tereşşuḥ dîdelerden âb şeklinde

3 Görüp māhı der-âġûş itdügin hâle ḥaseddendür
Muḥîṭüñ sînesinde ḥalḳalar gird-âb şeklinde

4 İmâmuñ bîm-i destâr-ı büzürginden mesâcidde
Şikem-derd oldılar dîvârlar miḥrâb şeklinde

---

752 S1,222b;S2,274a;S3,217a;Ü,172a;M,210b;A,161a
5 -A
753 S1,222b;S2,251a;S3,217a;Ü,175b;M,192a;A,159a

5 Şürâḫî geh düşe âb-ı ruḫ-ı rindi ider rîzân
Gehî güstâḫlıḳ eyler ẓuhûr âdâb şeklinde

6 Uzatmış gerden-i aşḥâb-ı cürme bâzû-yı raḥmet
Kenâr-ı bâmdan beyt-i Ḫudâ mîz-âb şeklinde

7 Ḫamîde ḳadd ile çerḫi görüp aldanma ey Nâbî
Münâfıḳdur tevâżu' gösterür aḥbâb şeklinde

754

Mefâ'îlün Mefâ'îlün Mefâ'îlün Mefâ'îlün

1 Şükûh-ı salṭanatdur şevket-i şâhâne şâhâna
'Uluvv-ı menḳabetdür himmet-i merdâne merdâna

2 İder miydi meger rindân-ı meclis leb-be-leb hem-râz
Döneydi ṭurmayaydı itdügi peymâna peymâne

3 Ḳarâr itsün mi esbâb-ı ferâhim-kerde-i endûh
Ḳoyup sâḳî götürdi bâde(y)i meydâna meydâne

4 Nedür bu ıżṭırâbuñ pây-ı şem'-i bezmde bilmem
Fedâ-yı bâl ü perden ṣoñra ey pervâne pervâ ne

5 Me'âlin fehme taḥṣîl itmedükçe ḳuvvet-i idrâk
Baḳup n'itsek gerekdür bilsem ey dîvâne dîvâna

6 İder 'âşıḳ egerçi ketme kûşiş sûz-ı pinhânın
Velî rûyındaki bu reng-i ayva yâ ne âyâ ne

7 Ḳo dil ḳalsun ḫayâl-i zülf ile zindân-ı hicrânda
Olur cây-ı selâmet düzd-i nâ-tersâna tersâne

8 Egerçi farḳ ider nân-ı cevini nân-ı gendümden
Dimez şûfî bulursa dest-res büryâne büryâne

9 Girer Nâbî murâduñ deste pîrân-ı ṭarîḳatden
Hemân eyle tevessül dâmen-i rindâna rindâne

---

754 S1,223a;S2,265a;S3,217b;Ü,180b;M,204a;A,166a
2 hem-râz:hicrân A

755

Mefâ'îlün Mefâ'îlün Mefâ'îlün Mefâ'îlün

1 Seni tebrîde benden olsa aġyâr ittifâḳ üzre
Ne bâküm var ḫulûṣ elbette ġâlibdür nifâḳ üzre

2 Ser-â-pây-ı cihân bâzîçe-i dest-i teḳâbüldür
Ḳarâr itmek ne mümkin ḥâl-i 'âlem bir siyâḳ üzre

3 Dil-i hicr-âzmâ ḥayretle itdi şöyle ülfet kim
Viṣâlüñ ḳalmadı yek zerre rüchânı firâḳ üzre

4 Ġubâr-ı vaḥşet olmaz dâmen-i ṣaḥrâ-yı vaḥdetde
Selâm eyler bu deştüñ kebki bâze iştiyâḳ üzre

5 Nifâḳ âsârını gör kim ne deñlü itseler te'lîf
Degül ḳâbil ki ola lafẓ ile ma'nî vifâḳ üzre

6 Gören ol ġonceyi âġûş-ı pîrânemde ey Nâbî
Gül-i taṣvîrdür dirler çekilmiş köhne ṭâḳ üzre

756

Mefâ'îlün Mefâ'îlün Mefâ'îlün Mefâ'îlün

1 İder cûş-ı sirişküm dîde-i deryâ-feşânumda
Rücû'-ı mîlden kuḥl-ı mürekkeb sürmedânumda

2 Benüm ol genc-i dür nâ-beste-i pür-gevher-i ma'nâ
Ki yoḳdur ḫvâbdan merġûb çeşm-i pâsbânumda

3 Lebüñ yâdiyle zenbûrâna feryâd itdügüm şebler
Olur şem'-i 'asel her mûm yansa şem'dânumda

4 Bi-ḥamdil'lâh ki servâsâ degülken mîveden 'ârî
Yine reng-i tefâvüt yoḳ bahâr ile ḫazânumda

5 İder gûş eyleyen ḫussâd naẓmuñ reng ü rûyın zerd
Benüm ḥâṣiyyet-i iksîr var ḥüsn-i beyânumda

---

755 S1,223a;S2,266a;S3,217b;Ü,182a;M,205a;A,154a
1 Ne bâküm var :nedür bâküm S2

756 S1,223b;S2,267b;S3,217b;Ü,183b;M,207a;A,167a

6 Bakiyye kaldı Nâbî köhne şâhid-bâzlıklardan
Benüm ancak ser-engüştümle çeşmümle dehânumda

757

Mef'ûlü Fâ'ilâtü Mefâ'îlü Fâ'ilün

1 Virmezdi kimse kimseye nân minnet olmasa
Bir maslahat görülmez idi rişvet olmasa

2 Halkuñ miyânesinde bulunmazdı ittihâd
Meşreblerinde râbıta-i hisset olmasa

3 Kendü vücûdına bile kıymazdı mâlı halk
Kasd-ı nümâyiş ü şeref ü şevket olmasa

4 Yok bî-garaz mu'âmele ehl-i zamânede
Kimse 'ibâdet itmez idi cennet olmasa

5 Tahsîl-i 'ilmüñ üstine tercîh ider mi nâs
Tahsîl-i mâl vâsıta-i rif'at olmasa

6 İtmez zuhûr 'aşrda bir kimseden kerem
Zımnında kasdi dâ'iye-i şöhret olmasa

7 Kem-yâb idi miyân-ı le'imânda imtizâc
Mâ-beynde 'alâka-i cinsiyyet olmasa

8 Bâd-ı bürût iderdi füşürde bedenleri
Nâr-ı tama' mü'eddî-i germiyyet olmasa

9 Bakmazdı kimse âyîne-i şâfa Nâbiyâ
Hod-bînlik 'alâkasına alet olmasa

---

757 S1,223b;S2,268a;S3,218a;Ü,183b;M,206b;A,166b
5 -S2
6 S2'de 7.,Ü,M'de 8.beyit.
7 S2'de 5.,Ü,M'de 6.beyit.
8 S2'de 6.,Ü,M'de 7.beyit.A'da 6.beytin 2.mısraı 8.beytin 2.mısraı olarak yazılmıştır.

758

Fe'ilâtün Fe'ilâtün Fe'ilâtün Fe'ilün

1 Faṣl-ı güldür idelüm geşt çemenden çemene
Açalum çeşm-i temâşâyı semenden semene

2 Olma aġyâr ile hem-râz sözüm diñle benüm
Çoḳdur ey ṣûḥ-ı cihân farḳ suḥenden suḥene

3 Bûse bâzîçesidür lebleri meh-rûyânuñ
Devr ider tâze suḥen gibi dehenden dehene

4 Keştî-i şâne olup ġarḳ-ı yem-i zülf-i siyâh
Ṭolaşur mevce-i yem gibi şikenden şikene

5 Rîsmân-bâzlıḳ eyler gibi Nâbî mıżrâb
Ṣıçrar âvâze-i sâz ile resenden resene

759

Mefâ'îlün Mefâ'îlün Mefâ'îlün Mefâ'îlün

1 Nüḳûş-ı nâ-revâ görmezdi mir'ât-ı ḥayâlinde
Olaydı ḥâṭır-ı âvâre-gerdüm kendü ḥâlinde

2 Niyâzum yâre te'sîr itmemek meczûmdur ancaḳ
Ġaraż-peydâyî-i ḥüsn-i ḥafîdür infi'âlinde

3 Dehânından ne ṣûretle çıḳar ḥarf u ṣadâ bilsem
Cevâb-ı ye'si âmâde bilen ḥîn-i su'âlinde

4 Hemân bir kendü bir pervâne-i ḥayrânı kâfidür
O ṣuḥuñ şem'a ḥâcet yoḳ şebistân-ı viṣâlinde

5 Mizâc-ı ülfeti ifsâd ider hem-vâre germiyyet
Bürûdet gâh gâhî şarṭ durur ṣoḥbet ḥilâlinde

---

758 S1,223b;S2,269b;S3,218a;Ü,185a;M,208b;A,161a
3 Devr ider :Ṭolanur S2,Ü,M,A
4 gark S1,S2,S3:mevc İ
5 Rismân-bâzlıḳ eyler gibi Nâbî mıżrâb :
Nâbiyâ bezmde cân-bâzlık eyler mıżrâb S2,Ü,M

759 S1,224a;S2,250a;S3,218a;Ü,171b;M,190b;A,151a
3 bilsem :bilmem S2
6 Ü'de 6.beyit.

6 Bu bâġuñ mîvesinden ḳaṭ'-ı dendân-ı ümîd it kim
Degül mîve nühüfte sengdür cîb-i nihâlinde

7 Semânuñ feyż-i rûḥânîsin itme arżdan ümmîd
Dıraḫtânuñ degül ḥâṣiyyeti peydâ zilâlinde

8 Ne mümkin iltifât ümmîdi ol bî-raḥmdan Nâbî
Teġâfül ġâyetinde nâz ü istiġnâ kemâlinde

760

Mef'ûlü Fâ'ilâtü Mefâ'îlü Fâ'ilün

1 İtdi nigâhı şûr 'Alî Żü'l-feḳâr ile
Virdi dü-çeşme nûr 'Alî Żü'l-feḳâr ile

2 Zûr-ı nigâh ile leb-i Ḫayber-güşâ ile
Ṣaldı cihâna şûr 'Alî Żü'l-feḳâr ile

3 Mânende-i ḳalem-rev-i İslâm göñlümi
Ẓulmetden itdi dûr 'Alî Żü'l-feḳâr ile

4 Tâb-ı mey-i maḥabbet ile itdi ḳalbümi
Peymâne-i sürûr 'Alî Żü'l-feḳâr ile

5 Nâbî irişdi Bâḳî'ye bu şi'r-i ḫâṣ ile
Virdi dile şu'ûr 'Alî Żü'l-feḳâr ile

---

8 Ü'de 5.beyit.

760 S1,224a;S2,250a;S3,218b;Ü,170b;M,191b;A,155b

1 şûr :sûr S2,M,A

761

Mef'ûlü Mefâ'îlü Mefâ'îlü Fe'ûlün

1 Rûyını siyâh eyledüginden raḳamuñ da
Ḳaṭ' eylediler ḫalḳ lisânın ḳalemüñ de

2 Kevni o ḳadar naḳş-ı vücûd itmiş iḥâta
Kim eylemiş iṡbât vücûdın 'ademüñ de

3 Ḫalḳ itmez idi perde olan rûyını pâ-mâl
Ġammâzlıġı olmasa naḳş-ı ḳademüñ de

4 Ey mest-i heves şöhret içün eyleyüp isrâf
Rüsvâ-yı cihân eyleme nâmın keremüñ de

5 Memdûḥ idi iḥsânı eger bî-hadd olaydı
Çoḳdur bu ḳadar minneti rindâna Cem'üñ de

6 Ġam olmasa kim añlar idi ḳadr-i sürûrı
Nâbî idemem ḫıdmetin inkâr ġamuñ da

762

Mef'ûlü Fâ'ilâtü Mefâ'îlü Fâ'ilün

1 Fânûs-ı çerḫ gerdiş ider mâh 'aşḳına
Ṣad çâk ider zemîn yaḳasın râh 'aşḳına

2 Ayîne-i cemâlsin ey mâh-ı nûr-tâb
Ḫavf eyle inkisârdan Allâh 'aşḳına

3 Ta'yîn-i ḥikmet-i ezelîden degül ḫabîr
Taẕyî' ider ḥayâtını dil-ḫᵛâh 'aşḳına

4 Kim baḳsa çâha çâh girih ber-cebîn olur
Bir kâse âbın içmeyene çâh 'aşḳına

5 Te'ṡîr olursa âhdadur Nâbiyâ yine
Ṣad âh **rū be-rāh** idelüm âh 'aşḳına

---

761 S1,224a;S2,273b;S3,218b;M,210a;A,159b
5 -A

762 S1,224b;S2,250b;S3,218b;Ü,173b;M,190b;A,158b
1 yaḳasın râh :yaḳasın mâh S1,S3
3 ider :iden S2,Ü,M

763

Mefâ'îlün Mefâ'îlün Mefâ'îlün Mefâ'îlün

1 Żiyâ yoḳ çerḫ-i 'ayşuñ mihr ü māhında nücûmında
Şafâdan yoḳ eşer 'aşruñ ḫuşûşında 'umûmında

2 Müşevveş ḫāṭır-ı gîsû mükedder gerd-i ḫaṭdan rû
Şafâ yoḳ 'ālem-i ḥüsnüñ ne Şām'ında ne Rûm'ında

3 Ḫarâbāt-ı maḥabbet 'āşıḳa 'ayn-ı 'imâretdür
Celîdür ṣûret-i ḥarf-i sa'ādet bālmûmında

4 Ḫudâ göstermesin yoḫsa meẕāḳ-ı vaṣlı telḫ eyler
Mücerrebdür raḳîbüñ meymenet yoḳdur ḳudûmında

5 Degül ḫālî yine nîş-i kederden çihre-i ḫāṭır
Degülken Nābiyâ dehrüñ ne bālında ne mûmında

764

Mefâ'îlün Mefâ'îlün Mefâ'îlün Mefâ'îlün

1 Muḥîṭüñ naġmesin gûş eylemiş hengâm-ı cûşında
O leẕẕet müstekindür mevc-i baḥruñ daḫı gûşında.

2 İder hep çār-sûy-ı ġaybdan erzāḳum âmâde
Sipihr-i bî-ḳarâruñ **püşt-māl-i** ebr dûşında

3 İder ḫande dehân-ı baḫyeden zer-beft-i şâhâne
O delḳ-i kem-bahâ kûy-ı fenânuñ ḫırḳa-pûşında

4 O ḫursend-i ḫıredmendüñdür iḳlîm-i sa'ādet kim
Cevâhirle **türābuñ** farḳı yoḳdur çeşm-i hûşında

5 Ticâretgâh-ı dehrüñ çār-sûsın yoḳladum Nābî
Metâ'-ı ma'rifetden ẕerre yoḳdur ḫod-fürûşında

---

763 S1,224b;S2,257b;S3,219a;Ü,174a;M,197b;A,152a
(*)Bu gazel S3,205b'de tekrar yazılmıştır.
3 ṣûret-i ḥarf-ı :ṣûret-i ḥarḳ-ı S1,S3
764 S1,224b;S2,263b;S3,219a;Ü,178b;M,202b;A,165a
4 ḫursend :ḫurşîd S2,M// çeşm-i ḫûşında :
ḫod-fürûşında S2,M

765

Fe'ilâtün Fe'ilâtün Fe'ilâtün Fe'ilün

1 Baḳılur mı o şeh-i kişver-i ḥüsn-âbâda
İtse mir'âte naẓar 'aksi gelür feryâda

2 Bî-sütûnı bir işâretle ḳoparmaḳ ḳâbil
Tîşesi serzeniş itmezse eger Ferhâd'a

3 Ḥüsn olur bî-naẓar-ı raġbet-i 'uşşâḳ 'abeş
İltifât âyinedür ṣûret-i isti'dâda

4 Vaḳfdur mülk olamaz kimseye bu dâr-ı ġurûr
Olma dil-beste bu vîrâne-i bî-bünyâda

5 Bâ'iş-i ḫande leb-i ġonceye hep şeb-nemdür
Bî-tekellüf açılur dil-ber-i ṣahbâ-dâde

6 İzdiḥâm-ı nigeh itmişdi cemâlin pâ-mâl
Ne güzel geldi maḥallinde ḫaṭı imdâde

7 Leşker-i maşrafa ṭâḳat getürülmez Nâbî
Ḳuvvet iḥsân ide Allâh meger îrâda

766

Mefâ'ilün Fe'ilâtün Mefâ'ilün Fe'ilün

1 Revân oldı dil ol dil-firîbüñ ardınca
Çekildi cânda dil-i bî-şekîbüñ ardınca

2 Henûz râhını bilmez diyâr-ı 'aşḳuñ dil
Var ey ḫayâl ṭolaş ol ġarîbüñ ardınca

3 Hezârıyuz o gülüñ kim çemende görmese de
İder ṣabâyı revân 'andelîbüñ ardınca

4 O cüst ü cüdâ seni bî-ḳarârdur senden
Sen itme çoḳ da tek-â-pû naşîbüñ ardınca

---

765 S1,224b;S2,262b;S3,219a;Ü,178b;M,202a;A,164a
4 -A

766 S1,225a;S2,271b;S3,219a;Ü,186b;M,212a;A,161b
2 ṭolaş :ulaş S2,Ü,M,A

5 Murâd seyr-i maḳâmât-ı 'aşḳ ise ey dil
Çemen çemen yüri gez 'andelîbün ardınca

6 Seḥab-ı tîre verâsında meh ṣanur Nâbî
Gören o mâh-lîḳâyı raḳîbüñ ardınca

767
Mefâ'îlün Mefâ'îlün Mefâ'îlün Mefâ'îlün

1 Şürûṭ-ı ḥüsndendür gerçi olmaḳ şüste-rûterce
Velîkin şarṭ-ı a'ẓamdur bulunmaḳ nerm-ḫûterce

2 Ġınâ-yı ṭab'dur sermâye-i âsâyiş-i 'âlem
Olur âsûdeter her kim olur bî-ârzûterce

3 Ne mümkin i'tibâr-ı ẕâtına olmaḳ ḫalel ṭârî
'Uluvv-ı saṭra nisbet ḳalsa da imżâ-fürûterce

4 Mey-i ṣâfî-derûndan ġayrı yoḳdur cüst-cû itsek
Yine ehl-i dile ġam-ḫvârterce çâre-cûterce

5 Tetebbu' kim iderse bu zemîn-i tâzeye Nâbî
Miyân-ı tâze-gûyânda odur pâkîze-gûterce

768
Mef'ûlü Fâ'ilâtü Mefâ'îlü Fâ'ilün

1 Kûyında itmedükçe taḥammül gedâlıġa
Kimdür 'aceb vesîle bulan âşinâlıġa

2 Taḳlîd-i bî-ḳarârî-i mâh-ı münîrdür
Gûyâ ki meyl-i mâh-ruḫân bî-vefâlıġa

---

767 S1,225a;S2,274a;S3,219b;Ü,180b;M,211b;A,154a
5 tâzeye :tâzeyi S2
768 S1,225a;S2,250b;S3,219b;Ü,174a

3 Ey mâh ḫāk-i rāhuñda rû-mâl idenlerüñ
Mânend-i sâye ṭâḳati yoḳdur cüdâlıġa

4 Farḳ eylemez ṣalâḥ ü fesâduñ me'âlini
Âlüfteligle nâm ḳoyan bî-riyâlıġa

5 Ey çeşm açuḳ boyama ḳumâş-ı sirüşküñi
Yoḳ çâr-sûy-ı ḥüsnde raġbet ḳabâlıġa

6 Mihr-i bahâr itmese gül-ḫand-i iltifât
Gül-ġoncenüñ ne cânı olur leb-güşâlıġa

7 Devlet-serây-ı Ka'be dil-i kâ'inât iken
Nâbî dinürse senüñ degüldür mübâlaġa

769

Mefâ'îlün Mefâ'îlün Mefâ'îlün Mefâ'îlün

1 Nihâl-i gül dinürse ḳadd-i ḫûbâna leṭâfetle
Saña naḫl-i tecellî dinse lâyıḳdur bu ḳametle

2 Benüm de sûzişüm 'arż it emânet pîşgâhında
Giderseñ ey göñül kûy-ı dil-ârâya sa'âdetle

3 Yanup yaḳılmadan leb-teşneligden âh-ı ḥasretden
Şeb-i hicrânun aṣlâ farḳı yoḳ rûz-ı ḳıyâmetle

4 Ne lâzım zaḥmet-i teklîf-i cünbiş leşker-i nâza
İderken ġâret-i dil şeh-levendâne ḳıyâfetle

5 Ẓarîfâne ġazeller söyleyüp yâre oḳutmaḳdan
Lebin bûs eylemekdür ḳaṣdi Nâbî'nüñ ẓarâfetle

---

769 S1,225b;S2,251b;S3,219b;Ü,170b;M,192a;A,156b

770

Fe'ilâtün Fe'ilâtün Fe'ilâtün Fe'ilün

1 Ġonce-i gül gibi dil muntaẓamü'l-ḥâl olsa
Toḫm-ı ḫurmâ gibi ten münşeriḥü'l-bâl olsa

2 Yek-nefesde ṭolaşur dâ'ire-i imkânı
Ne ḳadar ṭâ'ir-i endîşe girân-bâl olsa

3 'Âḳibet pâ-zede-i miḥnet olur ehl-i nifâḳ
Râhlar çünki dü-rûdur n'ola pâ-mâl olsa

4 Bir daḫı meyl-i şeker-ḫâne-i a'mâl idemez
Nefs reh-yâb-ı nemek-ḫâne-i ihmâl olsa

5 Ye's lîmânı uçar dâ'ire-i çeşminde
Nâbiyâ dil gehi ṭûfân-keş-i âmâl olsa

771

Fe'ilâtün Fe'ilâtün Fe'ilâtün Fe'ilün

1 Ey dil-i sâde maḥalsiz ṭaleb-i kâm itme
Yâri âzürde idüp kendüñi nâ-kâm itme

2 Ḥâcetüñse yüri çek ġâ'ile-i hicrânı
Ṭab'-ı cânâna girân bir daḫı iḳdâm itme

3 İḫtiyâruñla olup gûşe-i hicrâna esîr
Vaż'-ı ḫâmeñ hedef-i ṭa'ne-i ḫuddâm itme

4 Bir daḫı tevbeler it pîşgeh-i cânânda
Lebüñ âlûde-i ḥarf-i suḫan-ı ḫâm itme

5 Ġayri pâk itmek içün kendüñ olup çirk-âlûd
Eşküñi hem-reviş-i lûle-i ḥammâm itme

---

770 S1,225b;S2,273b;S3,220a;Ü,170b;M,209b;A,158b

771 S1,225b;S2,256a;S3,220a;Ü,183a;M,196a;A,165a
2 iḳdâm :ibrâm S2,M,A

6 İltifâtından olup dûr o meh-ruḫsâruñ
Ṭab'uñı böyle serâsîme vü sersâm itme

7 Nâbiyâ lâzım olan ḫâṭırıdur dildâruñ
Ġayr içün bîhude âzürde-i ibrâm itme

772
Fe'ilâtün Fe'ilâtün Fe'ilâtün Fe'ilün

1 Cevr-i yâr öyle degüldür ki dimek mümkin ola
Âh u zâr öyle degüldür ki dimek mümkin ola

2 Şevḳ-i teşrîfüñ ile gûşe-i ḫum-ḫânemüze
İntiẓâr öyle degüldür ki dimek mümkin ola

3 Saña bâziçe-i çerḫi nice tefhîm ideyüm
Rûzgâr öyle degüldür ki dimek mümkin ola

4 Şekve itsem siteminden daḫı efzûn eyler
Yâdigâr öyle degüldür ki dimek mümkin ola

5 Vaṣl içün terk-i niyâz itdügüme göñlümde
Ḥârhâr öyle degüldür ki dimek mümkin ola

6 Gülşenüñ itdi temâşası beni dem-beste
Nev-bahâr öyle degüldür ki dimek mümkin ola

7 Câm-ı zehr-âb-ı gelū-sūz-ı firâḳuñ sâḳî
Nā-güvār öyle degüldür ki dimek mümkin ola

8 Lâlenüñ dâġına reşk eyledüginden göñlüm
Dâgdâr öyle degüldür ki dimek mümkin ola

9 Dil ḫarîdâr-ı viṣâl olduġına ey Nâbî
Şermsâr öyle degüldür ki dimek mümkin ola

---

772 S1,225b;S2,270a;S3,220a;Ü,185b;M,210a;A,156b

773

Mef'ûlü Fâ'ilâtü Mefâ'îlü Fâ'ilün

1 Baḥr-ı sefîde geldi güm oldı yem-i siyâh
'Afv-ı Ḫudâya nisbet ile böyledür günâh

2 Eyler beyâż nâme-i 'iṣyânı nûr-ı 'afv
Ḳalmaz siyâh-ı mihre muḳâbil cebîn-i mâh

3 Kesmem ümîdi raḥmet-i Ḥaḳdan günâh ile
Maḥv eyledükçe tîre-şebi nûr-ı ṣubḥgâh

4 Rûy-ı siyâh vâsıṭa-i raḥmet olmaġa
Mûy-ı siyâh-fâm sefîd olduġı güvâh

5 Ümmîddür günâh ola ruḫsâr-ı raḥmete
Ḫâl-i siyâh zülf-i siyâh ebrû-yı siyâh

6 Bârân-ı raḥmet itmege ḫâşâk-ı cürmi ref'
Seyl-i bahâr dilde ḳomaz gerd-i iştibâh

7 Böyle maḳâle virdi cesâret ümîd-i 'afv
Bu sözden itme Nâbîyi şermende yâ İlâh

774

Fâ'ilâtün Fâ'ilâtün Fâ'ilâtün Fâ'ilün

1 Ḫâk-i kûyuñ cilvegâh-ı mihr-i raḫşân eyleme
Tûtiyâ-yı dîdemi ḫâk ile yeksân eyleme

2 Virme ruḫṣat âh-ı âteş-bâr-ı 'âlem-sûzuma
Kûyuñı hem-reng-i kuhsâr-ı sıfâhân eyleme

3 Meclis-i aġyâre olma pertev-endâz-ı viṣâl
Şem'-i ümmîd-i raḳibânı fürûzân eyleme

---

773 S1,226a;S2,248b;S3,220b;Ü,169a;M,189a;A,151a
774 S1,226a;S2,269a;S3,220b;Ü,184a;M,207b;A,152b
2 'âlem-sûzuma :'âlem-sûzuña A

4 Sîne-i âyine-tâbuñ açma bezm-i bâdede
Ehl-i bezmi çeşm-i sâġar gibi ḫayrân eyleme

5 Baḳma mir'ât-ı dil-i 'âlem-nümâ-yı 'âşıḳa
Ḥâṭır-ı 'âşıḳ gibi kendin perîşân eyleme

6 Bulduġuñ âvâreyi dil-beste itme zülfüñe
Her müselmânı esîr-i kâfiristân eyleme

7 Zülfüñe ḳıyma ruḫuñ 'arż eyleme şeydâlara
Çoḳ da tahrîk-i cünûn-ı derdmendân eyleme

8 Dîde-i ḳalbüñ beyâż it dîde-i Ya'ḳûbveş
Eşküñi bîhûde ey dil zîb-i dâmân eyleme

9 Dil-pesend-i 'âlem olmaḳ istemezseñ Nâbiyâ
Kendüñi ḫıdmet-güzâr-ı bezm-i 'irfân eyleme

775

Mefâ'îlün Mefâ'îlün Mefâ'îlün Mefâ'îlün

1 Ne mümkindür felekle iddi'â aḫter ḫuṣûṣında
Ne mümkin baḥre ḫarf-endâzlık gevher ḫuṣûṣında

2 Ḥased ol rinde kim 'aybın şümâr itdükçe bed-ḫ^{v}âhı
Diye söz yoḳdur istidrâcına dil-ber ḫuṣûṣında

3 Egerçi 'aybdur teslîm-i dest-i dîgere rîşin
Bu ma'nâ nâ-müsellemdür velî berber ḫuṣûṣında

---

5 kendin :kendüñ S2,M,A
7 -A

775 S1,226a;S2,251a;S3,223a

4 Olur sermâye-i şân dil-berâna kesret-i enzâr
Olur mihrüñ ziḥâmı mu'teber maḥżar huṣûṣında

5 Günehdür bâ'iṣ-i ârâyiṣ-i ruḥsâre-i raḥmet
Mıḥakk-ı rû-siyâhuñ ḥüsni çoḳdur zer huṣûṣında

6 Yine bâzîçe-i mevc olmadan vâ-restelik yoḳdur
Dil âhen olsa da kalyon ḳadar lenger huṣûṣında

7 İderler sitemin ḥubâna darb-ı sikke-i teslîm
Görenler kîl ü kâlin kesretin esmer ḥusûsında

8 Hele sîmîn-tenânuñ hüsni tamgâ-kerdedür sanduk
Olunsa her ne deñlü iḫtilâf esmer ḥusûsunda

9 Yeter sûretle gâhî maslahat ma'nî degül lâzım
Rakam elbette ..... harfden defter ḥusûsunda

10 Daḥı bir râyiha şemm itmemişler tâze ma'nâdan
Yananlar micmer-i endîşede 'anber ḥusûsunda

11 Tenezzül itmezdi kâse-i zer-kârdan gayre
Meyüñ Nâbî olaydı medḫali sâgar ḥusûsında

---

7 -S1,S3
8 -S1,S3
9 -S1,S3
10 -S1,S3
11 -S1,S3

776

Fâ'ilâtün Fâ'ilâtün Fâ'ilâtün Fâ'ilün

1 Müşg-sây itdi dimâġ-ı cânı gîsûlar yine
Nâfe-rîz oldı bu sevdâlarla âhûlar yine

2 Yâr meclisde gül-i câm elde bülbül nâlede
Vaḳtidür mestâne reftâr eylesin cûlar yine

3 Ol gül-i ter ġâlibâ gül-geşte çıḳmış ḫâneden
Bülbülüñ feryâdını başdurdı hû hûlar yine

4 Hvâhiş-i vuṣlat mı hiss itdi telâşumdan 'aceb
Mevc-ḫîz-i çîn-i nâz olmaḳda ebrûlar yine

5 Ġamze ḫâmûş-ı teġâfül dîde leb-rîz-i ġażab
Fırṣat-ı güftâr bulmış gibi bed-gûlar yine

6 Ḥalḳa-i çeşminde merdüm ṣanma olmış lânesâz
Zîr-i ṭâḳ-ı ebruvânında perestûlar yine

7 Ferş-i râh olmaḳ gibi bir nev-nihâle niyyetüñ
Nâbiyâ ḫâlî degüldür bu tek-â-pûlar yine

777

Fe'ilâtün Fe'ilâtün Fe'ilâtün Fe'ilün

1 İtdi yek-reng ṣabâ gülşeni meyḫâne ile
Germ-ḫûn oldı gül-i ter yine peymâne ile

2 Gice çok yandı baña ẓannum odur kim bu gice
Ṭutuşur şem'-i şeb-ârâ yine pervâne ile

3 'Ahdüm olsun o perî meclise gelmezse eger
Yıḳayum 'âlemi bir na'ra-i mestâne ile

---

776 S1,226b;S2,266a;S3,220b;Ü,182a;M,205b;A,153a
2 meclisde :gülşende S2,M,Ü//reftâr eylesin : raḳṣân eylese Ü,M
7 nev-nihâle :nev-ḫırâma S2,Ü,M
777 S1,226b;S2,249a;S3,221a;Ü,170a;M,190a;A,153a
1 yek-reng:hem-reng A

4 Siteminden gilemend olmaz idüm neyleyüm âh
Āşnā olmasa her gördügi bîgâne ile

5 Nâbiyâ terk-i ḫıred vâsıṭa-i râḥat imiş
Ḳatı çoḳ meşveret itdüm dil-i dîvâne ile

778

Mefâ'îlün Mefâ'îlün Mefâ'îlün Mefâ'îlün

1 Şafâ-yâbum ne deñlü ġamzesi pür-ḫışm u kîn olsa
Dem-i serdüm nesîm-i mevce-i çîn-i cebîn olsa

2 Olurdı ġonce micmer verd manḳal bezm-i gülşende
Nesîm-i cân-fezâ mihmân-ı zülf-i 'anberîn olsa

3 Miyâniyle sürini fikridür hep söyleden yârüñ
Ta'accüb eyleme ger sözlerüm gaşş ü şemîn olsa

4 Virür la'lüñdeki dendânlarınuñ ḥâletin cânâ
Gül-i surḫ üstine üftâde berg-i yâsemîn olsa

5 Saña ber-ḳâ'ide aġyâre 'aksiyle baḳardum ben
Elümde ḫâme-i 'ibret-nümâ bir dûr-bîn olsa

6 Metâ'-ı ṣabrı târâca olurdı ser-zede çoḳdan
O şûḫuñ ġayrı ḫûbân gibi ḫaṭṭı der-kemîn olsa

7 Gelür ḫubân-ṣıfat reftâra pây-ı ḫâme-i Nâbî
Bu gûne nâ-güşâde 'âşıḳâna bir zemîn olsa

---

5 râḥat :devlet A

778 S1,226b;S2,254a;S3,221a;Ü,172a;A,153b
3 yârüñ :ṭab'ı A
5 'ibret-nümâ :sûret-nümâ S2,Ü
7 ḫâme-i Nâbî :ḫâme ey Nâbî A

779

Mefâ'ilün Fe'ilâtün Mefâ'ilün Fe'ilâtün

1 Yürür şitâb ile ġam ḫâṭır-ı nizâra gelince
Heves füzûn olur elbette bir diyâra gelince

2 Ne deñlü olsa şikeste kemân-ı ṭâḳat-ı 'âşıḳ
Yine taḥammül ider dest-i cevr-i yâre gelince

3 Bilindi kim var imiş ḫârı gülşen-i 'ademüñ de
Bu bâġa dâmen-i gül-ġonce pâre pâre gelince

4 Selâmet ister isen çıḳma baḥr-ı 'aşḳdan ey dil
Ki mevc-i sille-ḫor-ı redd olur kenâre gelince

5 Ne âb vardı gözinde ne tâb vardı dilinde
Bî-âb ü tâb idi Nâbî ġam-ı nigâre gelince

780

Mef'ûlü Fâ'ilâtü Mefâ'îlü Fâ'ilün

1 Ṭa'n itme zâhid ehl-i ġamuñ sûz u tâbına
Seyr it 'izâr-ı dilberi baḳ âb u tâbına

2 Bülbül fiġânı kesme ki ne-ş'küfte ġoncenüñ
Düzd-i nesîm girmeye tâ câme-ḫvâbına

3 Devrân aḳıtdı cevr ile seyl-âb-ı çeşmümi
Bu köhne ḫânenüñ sebeb oldı ḫarâbına

4 Şanmañ şafaḳ ṭutuşdı ser-i dâmen-i felek
Bezm-i belânuñ âteş ururken kebâbına

5 Bir nice câm virse de biñ nakd-i ġam niśâr
Pîr-i muġânuñ itsem ayaġı türâbına

6 Döndüm ḫamîde-ḳadd ü siyeh ser-nüviśt ile
Mecmû'a-i ġamuñ varaḳ-ı intiḫâbına

---

779 S1,227a;S2,267b;S3,221a;Ü,183a;M,206b;A,154a
780 S1,227a;S2,264b;S3,221b;Ü,180a;M,204a;A,154a
3 çeşmümi:eşkümi A
5 -S2,M,Ü ;nice :nîm A
6 -S2,M,Ü

7 Nâbî ne hoş żamîr-şinâs oldı rûzgâr
Yârüñ nezâket ile toḳundı niḳâbına

781

Fe'ilâtün Fe'ilâtün Fe'ilâtün Fe'ilün

1 Olmadın bûy-ı gül-i kâma meşâm âmâde
Olur âġûş-ı meşâmumda zükâm âmâde

2 Gâh sâḳîsi gehî sâġarı geh bâdesi yoḳ
Görmedüm meclis-i maḳṣûdı tamâm âmâde

3 Sen hemân destüñi gül-çîn-i niyâz eyleye gör
Dem gelür ey dil olur gülşen-i kâm âmâde

4 Bâdeyi baḫt-ı siyâhum ider âb-ı ḥayvân
Eylesem kesb-i neşâṭ itmege câm âmâde

5 Düşmez âġûşına Nâbî'nüñ o vaḥşî itse
Dâġdan sînede biñ ḥalḳa-i dâm âmâde

782

Mefâ'îlün Mefâ'îlün Mefâ'îlün Mefâ'îlün

1 Ḳoma çeşm ü dilüñ tîre ṭururken bezm-i dünyâda
Şu'â-ı çihre-i sâḳî ṣafâ-yı ṣüret-i bâda

2 'Araḳ-rîz-i ḥicâb olmaz o ṣûḫ ancaḳ leṭâfetde
Düşer reng-i ḥicâbum rûyına vaḳt-i temennâda

---

781 S1,227a;S2,263b;S3,121b;Ü,179a;M,203a;A,154b
5 Dâġdan :Zaḫmdan A
782 S1,227a;S2,260b;S3,221b;Ü,176b;M,200a;A,154b
2 olmaz :olmış S2 / leṭâfetde:leṭâfetden A

3 Murâd âzâdelikse ey gönül geç câme ḳaydından
Tamâm-ı 'ömre dek bir câme besdür serv-i âzâde

4 Hezârân bezmden ḳalmış nice Cem'den cüdâ düşmiş
N'ola ḥûn-âbe peydâ olsa çeşm-i câm-ı ṣahbâda

5 Tutan bir dâmeni elbette maḳṣûdın bulur dirler
Görenler Yûsuf'uñ dâmânını dest-i Züleyḫâ'da

6 Gelen bezm-i cihâna cümle ġamgîn gitmiş ey Nâbî
Birisi bulmamış bir ḳatre mey bu heft mînâda

7 Muṣâḥib Muṣṭafâ Pâşâ'nuñ olsun devleti efzûn
Ne gördükse anuñ luṭfıyla gördük dâr-ı dünyâda

783

Fe'ilâtün Fe'ilâtün Fe'ilâtün Fe'ilün

1 Dökelüm biz gözümüz yaşını şeb-nemcesine
Ḫandeler itsün o âfet gül-i ḫurremcesine

2 Girelüm bâġ-ı viṣâline o serv-i nâzuñ
Ṣaḥn-ı fîrdevs idelüm meskeni âdemcesine

3 Zaḫm-ı hicrânını çoḳ çekdük o şûḫuñ bârı
Bir zamân da ṣaralum sîneye merhemcesine

4 'Azmümüz Ka'be'yedür devlet-i şâhenşehde
Şimdiden nûş idelüm ṣuları zemzemcesine

5 Nâbiyâ ḥażret-i Ḥaḳ pâdişeh-i devrânuñ
İde 'ömrini füzûn 'Îsî vü Meryemcesine

---

3 âzâdelikse :âvârelikdür S2,Ü,M

783 S1,227b;S2,256b;S3,222a;Ü,173a;M,196a;A,154b
1 o âfet :ol âfet S2,Ü,M,A
5 'İsî vü :'Îsî-i S2,M,A

784

Mef'ûlü Fâ'ilâtü Mefâ'îlü Fâ'ilün

1 Ḥûbâna bir nigâh ki 'ayn-ı günâh ola
Aḥvâl-i 'âşıḳân perîşân-tebâh ola

2 Ser-ḥadd-i tîre-rûzeyi ser-cümle feth ider
Ṭâli' gibi ki baḫt-ı nuḥûset sipâh ola

3 Sevdâ-yı şi're düşdi heves lîk şâ'irüñ
Ben bilmedüm ki baḫtı bu deñlü siyâh ola

4 Baḫt-ı bedümle kim ruḫuñuñ irtibâṭı var
Peyvendî-i 'alâḳa meger dûd-ı âh ola

5 Âlâm-ı rû-nümâyî-i ümmîdden emîn
Olsun o kim zamânede 'irfân-penâh ola

6 Devrân 'adû ḥimâye-gerân düşmen-ārzū
Bî-çâre ehl-i derd kime dâd-ḫᵛâh ola

7 Az ḳaldı tîre-himmetî-i baḫt-ı dûn ile
Nâbî ki taḫt-ı ye'se giçe pâdişâh ola

785

Mef'ûlü Fâ'ilâtün Mef'ûlü Fâ'ilâtün

1 Dil oldı tâze meftûn bir şûḫ-ı bî-vefâya
Kim ḳaṣd-i luṭf iderken der-kâr olur cefâya

2 Her bir nigâh-ı nâzı yaġmâger-i taḥammül
Efsûs düşdi ḫâṭır bir böyle dil-rübâya

3 Aġyâr-ı nâ-sezâya düşdükde ḥiṣṣe-i vaṣl
Düşmiş nigâh-ı ḥasret 'uṣṣâḳ-ı bî-nevâya

4 Gönder dil-i ḥazîne bir kez nesîm-i vaṣluñ
Gülzâr-ı derd ü ġamdur muḥtâcdur ṣabâya

5 Nev-güfteñe Ḫulûṣî virdi naẓîre Nâbî
Dil-beste-i sitemdür ḳâdir degül edâya

---

784 S1,227b;S2,270a;S3,222a;Ü,185a;M,209b;A,154b
785 S1,227b;S2,269a;S3,222a;Ü,184a;M,208a;A,155a

786
Mef'ûlü Mefâ'îlü Mefâ'îlü Fe'ûlün

1 İtdi dili ser-geşte felekden de ziyâde
Döndürdi beni kendüye âḫir Dede-zâde

2 Bir pûteye beñzer seri üstinde külâhı
Kim rîḫtedür sîmveş ol gerden-i sâde

3 Sevdâ-yı ḳudûmiyle n'ola sîne dögersem
Çoḳ zaḫma ḳarîn oldı derûnum bu hevâda

4 Pür oldı hevâ-yı ġam-ı 'aşḳ ile derûnum
Mânende-i ney bergümi virdüm yine bâda

5 Şad ḥüsn ü bahâ ile o gül arturup elden
Nâbî viricek gönlümi Şehbâ'da mezâda

787
Mefâ'îlün Mefâ'îlün Mefâ'îlün Mefâ'îlün

1 N'ola âhumla çeksem ṭâḳ-ı 'arşa 'anberîn perde
Beni leb-rîz-i sevdâ itdi bir şûḫ-ı siyeh-çerde

2 Olurdum dâmgâh-ı fitneden âzâde-ser ammâ
O şûḫun zülf-i 'anber-sâyınuñ sevdâsı var serde

3 Ben âġûşum güşâd itmekde ammâ dâye-i gerdûn
İder ṭıfl-ı ümîdüm dâmen-i maḥşerde perverde

4 O şâh-ı nev-resîdem bendegânından şümâr itmez
Anuñçün ḥalḳaveş çeşm-i ümîdüm ḳaldı defterde

5 Bu deñlü Nâbiyâ itmezdi vaż'-ı ḫod-pesendâne
Ruḫ-ı sâḳî nümâyân olmasa mir'ât-ı sâġarda

---

786 S1,228a;S2,258b;S3,222a;Ü,175a;M,198a;A,155a
1 dili :beni S2,Ü,M
787 S1,228a;S2,259b;S3,222b;Ü,175b;M,199b;A,155a

788

Mefâ'ilün Fe'ilâtün Mefâ'ilün Fe'ilün

1 Şafâ-yı dil göremem geşt-i gülşen itsem de
Neşâṭ kesb idemem câmı gülden itsem de

2 Yine müşâhede-i şūret-i murâd idemem
Kenâr-ı ḥavż-ı emelde nişîmen itsem de

3 O tîre ḫâne degüldür göñül ki rûşen ola
Meh âbgînesini câm-ı revzen itsem de

4 O deñlü dîdede ḥayret ki dâmenüm bulamam
Sirişki râh-ber-i semt-i dâmen itsem de

5 O âfetüñ yine Nâbî derûnı germ olmaz
Cihânı âteş-i âhumla gülḫan itsem de

789

Mef'ûlü Fâ'ilâtü Mefâ'îlü Fâ'ilün

1 Dil itmedi ḫayâlüñi maḥrem enînine
Iẓhâr-ı ḥasret eylemedi nâzenînine

2 Żâtında gül ki sûḫte-i nâr-ı ḥüsndür
Ḥâcet ne bülbülüñ nefes-i âteşînine

3 Bulmış dehân-ı dil-bere mânend-i noḳṭayı
Reşk eyledüm dilüñ naẓar-ı ḫurde-bînine

4 Dilde ḫayâl-i ḳâmet-i yârı gören didi
'Ar'ar dikildi bâġ-ı vefânuñ zemînine

5 Nâbî senüñle itdi ḳasem ṣulḥa çerḫ lîk
Bir âştî-'adûdur inanma yemînine

---

788 S1,228a;S2,271a;S3,222b;Ü,186a;M,211a;A,155b
2 S2,Ü,M'de 3.beyit.
3 S2,Ü,M'de 2.beyit.
4 semt-i :şems-i A
5 âfetüñ :mehveşüñ A

789 S1,228a;S2,271b;S3,222b;Ü,187a;M,213a;A,155b
1 eylemedi :itmedi gör S2,M,A

790

Mefâ'ilün Fe'ilâtün Mefâ'ilün Fe'ilün

1 İder cihânı nemekdân tekellüm itdükçe
Olur zamâne gül-efşân tebessüm itdükçe

2 İder cefâ ile pervânesini ḥâkister
O şem' secde-i ṣubḥa teyemmüm itdükçe

3 Cefâsı raḥmete şâyân olur o fettânuñ
Esîr-i 'aşḳına ḳaṣd-ı teraḥḥüm itdükçe

4 O ġoncenüñ lebi gencîne-i tebessüm olur
Çemende bülbül-i şeydâ taẓallüm itdükçe

5 Olur 'arûs-ı suḫan pây-kûb u dest-efşân
Zebân-ı ḫâme-i Nâbî terennüm itdükçe

791

Mef'ûlü Mefâ'îlün Mef'ûlü Mefâ'îlün

1 Ḫûn olmaz idi diller endîşe-i ṣahbâda
Bir ḳatre ṣarâb olsa nüh-kāse-i mînâda

2 Ey eşk ḳo men' itme dîvâne gönül gezsün
Geh vâdi-i firḳatde geh kûy-ı dil-ârâda

3 Âyîne-i sâġarda seyr eyledügüm rûyı
Seyr itmedüm ey sâḳî mir'ât-ı muṣaffâda

4 Ṣaçdum güher-i eşki şebnem gibi dîdemden
Açılmadı bir ġonce gülzâr-ı temennâda

5 Şevk-i gül-i ruḫsâruñ gönlümde nümâyândur
Kim eyleyemez 'aksin mir'ât-ı cilâ-dâde

6 Nâbî feres-i ṭab'ın sürsün bu yola yârân
Bir tâze zemîn buldum ma'mûre-i ma'nâda

---

790 S1,228b;S2,267a;S3,223a;Ü,183a;M,206a;A,156a
791 S1,228b;S2,271b;S3,223a;Ü,186b;M,212a;A,156a
4 eşki :'aşḳı S2
6 ma'nâda : dünyâda S1, Ā ,S3.

792

Mefâ'ilün Fe'ilâtün Mefâ'ilün Fe'ilâtün

1 Dil-i şikeste ile zülf-i yâr bir yire gelse
Bir iki şifte-i rûzgâr bir yire gelse

2 Döner metâ'-ı hezîmetle şehr-bend-i ḳaderden
Hezâr ḳâfile-i iḫtiyâr bir yire gelse

3 Cebîn-i yemdeki emvâc olurdı çîn-i ḫacâlet
Derûna 'ârıż olan inkisâr bir yire gelse

4 Olur nümûne-i dûzaḫ tekellüfât ile meclis
Nice firîfte-i i'tibâr bir yire gelse

5 Olurdı na're-i ġavġâ-yı ḥaşr naġme-i muṭrib
O şûḫ içün çekilen âh u zâr bir yire gelse

6 Kemîne na're-i gülşen-fürûzdur dile Nâbî
Olur remîde hezârân hezâr bir yire gelse

793

Mef'ûlü Mefâ'îlü Mefâ'îlü Fe'ûlün

1 Bülbül şanur ol ġonce-i ra'nâ kimi görse
Pervâne bilür şem'-i şeb-ârâ kimi görse

2 Resm-i edebin gör bu ḳadar dürr ü güherle
Rû-mâle gelür pâyine deryâ kimi görse

3 Bîhûde degül bûy-ı ḥaḳîḳat ṭaleb eyler
Bir kez tokunur bâd-ı sebük-pâ kimi görse

4 Mey-keşlere ta'lîm-i edeb olmasa ḳaṣdi
Baş egmez idi bezmde mînâ kimi görse

5 Mümkin mi miyânını görüp açmaya âġûş
Ol kâfir ider şekl-i çelîpâ kimi görse

---

792 S1,228b;S2,254a;S3,223a;Ü,172a;A,156a
4 Olur nümûne-i dûzaḫ tekellüfât ile meclis: Tekellüfât ile meclis olur nümûne-i duzaḫ A
5 -Ü
793 S1,229a;S2,270b;S3,223a;Ü,186a;M,211a;A,157b

6 Aḥvâl-i Felâṭûn'ı ider ḫumda be-dîdâr
Bu meykede içre ḫum-ı ṣahbâ kimi görse

7 Hicrân ile dem-beste olursa n'ola Nâbî
Ṭûṭîdür ol âyîne-i gûyâ kimi görse

794

Mefâ'îlün Mefâ'îlün Mefâ'îlün Mefâ'îlün

1 Ġamuñla aġlamakdan çeşm-i pür-nem ḳanda ben ḳanda
Ḫırâş-ı sînede ser-pençe-i ġam ḳanda ben ḳanda

2 Anuñ câmı ṭolardı bâde-i gül-reng ile ammâ
Benüm ḫûn ile pürdür sâġarum Cem ḳanda ben ḳanda

3 Çemende güllere şebnem fütâde ben gül-i câme
Baḳılsa çeşm-i inṣâf ile şeb-nem ḳanda ben ḳanda

4 Görüp rûyuñda zülfüñ reşkden ḳalmaz döker çeşmüm
Ṣafâ-yı ṭurra-i pür-pîç ü pür-ḫam ḳanda ben ḳanda

5 Pür olsa ḥoḳḳası eczâ ile gerdûn ey Nâbî
Hezârân zaḫm-ı nâsur ile merhem ḳanda ben ḳanda

---

7 Ṭûṭîdür ol :Ṭûṭî olur A

794 S1,229a;S2,270b;S3,223b;Ü,186a;M,211b

4 ṭurra-i :ḫâṭır u M,Ü

795

Mefâ'îlün Mefâ'îlün Mefâ'îlün Mefâ'îlün

1 Devât-ı sîmîni gördükde ol şûḫuñ miyânında
Yer eyler 'âşıḳuñ tîġ-ı maḥabbet üstüḫ^{v}ânında

2 Felâṭun olsa da mümkin mi Mecnûn olmamaḳ âdem
O şûḫuñ sîmden zencîrini gördükçe yanında

3 Midâdâsâ sevâd-ı dîde reşkümden olur cârî
Mürekkeb noḳṭasın gördükde la'l-i dil-sitânında

4 Ṣarîr-i ḫâme ṣanma ḥarf-rîz olduḳça evrâḳa
Olur nâlân u giryân ḫâme dest-i bî-emânında

5 İki dillü siyeh-rû kec-derûn ḫâme raḳîbâsâ
Ne taḳrîb ile bilmem cây-gîr olmış benânında

6 Oḳur yazar bu deñlü meşk-i ḫaṭṭ eylerken ol âfet
Yine ḥarf-i vefâdan bir eṣer yoḳdur dehânında

7 Bu deñlü çünki itmiş yâr meşḳ-i nâz ü istiġnâ
Ḳo olsun nâ'il-i ḫaṭ ḥüsnünüñ vaḳt-i ḫazânında

8 Dil-i sevdâ-zede şevḳ-i miyân ile devât oldı
İderdüm añа Nâbî 'arż maḳbûl olsa yanında

---

795 S1,229a;S2,257b;S3,223b;Ü,174a;M,198a;A,168b
1 gördükde :gördükçe S2,Ü,M,A // tîg-ı:tîr-i A
3 Midâdâsâ sevâd-ı dîde reşkümden olur cârî : Olur dil cilvegâh-ı dâġ-ı hasret lâleveş gâhî S2,Ü,M,A // gördükde : gördükçe S2,Ü,M,A
7 itmiş :eyler S2,Ü,M;A

796

Mefâ'ilün Fe'ilâtün Mefâ'ilün Fe'ilün

1 Ḳalem-misâl emîn ol ḳalem-tırâş olma
Varâḳ-nigâr-ı kemâl ol varaḳ-tırâş olma

2 Siperveş eyle taḥammül zirihveş ol ġam-ḫᵛâr
Tasalluṭ eyleme ḫalḳ üzre dūr-bāş olma

3 Kemân-misâl kec ol tek atılma yabâna
Ḥadeng-i râst-rev-i vâdî-i telâş olma

4 Serüñde neş'e-i şahbâ 'aṭâsıdur ḫâküñ
Te'eddüb eyle ruḫ-ı ḫâke cür'a-pâş olma

5 Ḥarâm-zâde-i miḥnet tevellüd eylemesin
Zenân-ı fikr-i muḥâl ile hem-firâş olma

6 Ḳonursa cûş-ı ḫarîdârdan derûna ġubâr
Bu güne ey gül-i ümmîd ḫoş-kumâş olma

7 Dü kevnde ġaraz âsâyiş ise ey Nâbî
Bed-âzmâ vü bed-âmûz u bed-ma'âş olma

797

Mef'ûlü Fâ'ilâtü Mefâ'îlü Fâ'ilün

1 Yoḳdur ġalaṭ vaẓîfe-ḫor-ı âb u dânede
Olmaz ḫaṭâ cerîde-nüvîs-i ḫızânede

2 Ma'mûrdur metâ' ile gencîne-i vücûd
Yoḳdur ḳumâş k'olmaya bu kâr-ḫânede

3 Baḳdum sütûr-ı nüsḫa-i âfâḳa ser-te-ser
Yek ḥarf-i nâ-be-ḳâ'ide yoḳdur miyânede

4 Ġam gitse de göñülde ḳalur câ-be-câ eser
Murġân bâl-rîḫtedür âşiyânede

---

796 S1,229b;S2,267a;S3,223b;Ü,171a;M,206a;A,159a
797 S1,229b;S2,258a;S3,224a;Ü,174a;M,197b;A,162a
3 ser-te-ser :ser-be-ser S2,Ü,M,A

5 Kütehdür ol naẓar ki bilür zaḥmı tîrden
Ol zaḥmdan ki tîrden olmış nişânede

6 Şimdi revâcgâh-ı metâ'-ı nifâḳdur
Yoḳ fâ'ide mu'âmele-i muḥlisânede

7 Nâbî meger ki kendi dili ola herkesüñ
Yâr-ı ṣadîḳ eger bulunursa zamânede

798
Fe'ilâtün Fe'ilâtün Fe'ilâtün Fe'ilün

1 Teşnedür bâġ-ı İrem sâḥa-i gülzârumuza
Reşk ider bâl-i Hümâ sâye-i dîvârumuza

2 Devlet-i dâġda ḥamyâze-keş-i ḥasretdür
Gül-i firdevs-i berîn gûşe-i destârumuza

3 Cîb-i 'âlemde biz ol sâ'at-ı zerrînüz kim
Mâh taḳlîd idemez gerdiş-i hemvârumuza

4 Sûz ile olmadadur şem' zebân-rîz-i senâ
Cilve-i şevket ümîdiyle şeb-i târumuza

5 Sûḳ-ı devrânda biz ol deyn temessükleriyüz
Hep bizüm ḥâtemümüzdür başan iḳrârumuza

6 Mâverâsın ṭolaşur dâ'ire-i imkânuñ
Tengdür devr-i felek gerdiş-i pergârumuza

7 Mezra'-ı 'aşḳda mânende-i gendüm Nâbî
Giremez sînesi çâk olmayan anbârumuza

---

798 S1,229b;S2,259b;S3,224a;Ü,174b;M,198b;A,169a

799

Mefâ'îlün Mefâ'îlün Mefâ'îlün Mefâ'îlün

1 Gelür şevḳe kesel neyl-i viṣâl-i yârdan ṣoñra
Olur 'ârıż girânlıḳ ṣâ'ime iftârdan ṣoñra

2 Degüldür zâta mâ'il ḫalḳ mâl u câhadur raġbet
Dıraḫt eṭrâfına kimse ṭolaşmaz bârdan ṣoñra

3 Kinât itseñ daḫı 'ayb-ı şikâf-ı kâse bâḳîdür
Olur ḳaṣd-i nevâziş bî-nemek âzârdan ṣoñra

4 N'ola resm-i ḫamûşî âlet-i ḳaṭ'-ı kelâm olsa
Ki leb miḳrâz şeklin gösterür güftârdan ṣoñra

5 Görüp nûr-ı siyeh envâr içinde n'olduġın fehm it
Benâgûşında kâkül gûşesin destârdan ṣoñra

6 Ẓuhûr-ı ni'met-i bî-imtinanuñ ḳadri żâyi'dür
Bilür ḳadrin bulanlar gûşiş-i bisyârdan ṣoñra

7 Ferâmuş eyle pîç ü tâb-ı ye'si 'afvı yâd ile
Nedür Nâbî günâhuñ vaḳ'i istiġfârdan ṣoñra

---

799 S1.230a;S2.268b,S3.224a;Ü,175a;M,207a;A,169a
6 bî-imtinânuñ :bî-intizâruñ S2,Ü,A
(*) S2 ve Ü'de bu gazel 8 beyittir. Ancak bu nüshalardaki fazla beyit,S1,231a ve S3,225b'de başka bir gazelin matla' beyti olarak yer almıştır.

800

Mefâ'ilün Fe'ilâtün Mefâ'ilün Fe'ilün

1 Dimâġum olmayıcaḳ devletüñ tevaġġuline
Ṣıḳılmaġuñ yiri yoḳ ṭâli'üñ ta'allüline

2 Olaydı ḳudreti itmezdi ḥâṭırına güẓer
Sebeb cebâbirenüñ 'aczdür tevekküline

3 Ṣıġar derûnına ma'nâ-yı âsmân ü zemîn
Pesend-i ḥarf-i tenük-mâyenüñ taḥammüline

4 Ta'arruż eyleyemem jâj-ḥâyî-i meste
Dehân-ı şîşenüñ açduḳça gûş ḳulḳuline

5 Sipihr ṭurmayıcak bir ḳarâra ey Nâbî
Ne i'tibâr teraḳḳîsine tenezzüline

801

Mefâ'îlün Mefâ'îlün Mefâ'îlün Mefâ'îlün

1 Güşâde bâb-ı Ḥaḳḳ'a dîdesi miḥrâbı âmâde
Döşenmişdür reh-i ṭâ'ât-ı Rabbânî'de seccâde

2 Tevâżu' eylemiş taḥṣîl te'ṯîr-i 'ibâdetden
Olur kimden görürse ser-fürû pâyına üftâde

3 Teveccüh idene âġûş-ı miḥrâbın güşâd eyler
Şebân rûz olduġı yoḳ bâzû-yı ṭâḳına ḥam-dâde

4 Anı kim pây-mâl eylerse 'arż-ı inkisâr itmez
Dili ḳandîl-i rûşen sûzişi ammâ ki nâ-zâde

5 Hezârân cebhe bûs itmiş hezârân pâya ḥâk olmış
Anuñçün var yiri Nâbî dil-i a'lâ vü ednâda

---

800 S1,230a;S2,276b;S3,224b;Ü,174b;M,210b;A,161b
801 S1,230a;S2,259b;S3,224b;Ü,176a;M,199a;A,163a
4 itmez :eyler S1

802

Mef'ûlü Fâ'ilâtün Mef'ülü Fâ'ilâtün

1 Şâyânter olmaz inşâ destâr-ı i'tibâre
Bî-reng ü bûy teşbîh bî-naḳş isti'âre

2 Ma'nî-i tâze fikr it itme luġâtle memlû
Kim eyler i'tibârı berg-i ne-dâde bâre

3 Bî-tâze isti'âre olmaz luġâtde lezzet
Âhû-yı ġayb-ı ma'nî düşmek gerek şikâre

4 Îrâg-ı ḳuvvet eyler ṭab'a kebâb-ı murġân
İtme ḫayâli vaḳf-ı pîrâmen-i ḳınnâre

5 Cins-i luġâtle memlû şehr-i Ṣıḥaḥ u Ḳâmûs
Olmaz metâ'-ı ma'nî üftâde her diyâra

6 Dinsün mi şi'r ü inşâ öyle mu'aḳḳadâne
Kim ola ḥall ü 'aḳdi muḥtâc-ı istişâre

7 Endek ola me'âli nâ-gûş-zed maḳâli
Her saṭr ola mü'eddâ Ḳāmūs'ı iḥtizāra

8 Yoḳ farḳı eylemekden endâḫte yabâna
Elfâz-ı müşkilâtın şerḥ eylemek kenâre

9 Müşkil luġâtle olmaz ḫoş-reng şi'r ü inşâ
İtmez çerâġ-ı maġşûş çeşm-i şebi ināre

10 Olmaz ġarîb elfâz ârâyiş-i ma'ânî
Ma'nî gerek nühüfte ta'bîr-i âşikâre

11 Nâbî şafâsı yoḳdur elfâz-ı 'uḳde-dâruñ
Engûr neş'e virmez rind-i 'uşâre-ḫ^{v}âre

---

802 S1,230b;S2,260a;S3,224b;Ü,176a;M,199b
7 ḳâmûsı iḥtizâre :ḳâmûsa iftişâre S2,M

803

Mef'ûlü Fâ'ilâtü Mefâ'îlü Fâ'ilün

1 Hᵛâhişger olma râḥata ḳayd-ı ḥayât ile
Tâ 'aḳd-i ṣulḥ itmeyicek kâ'inât ile

2 Ser-rişte-i ümmîdümüz olmaḳda mün'aḳid
'Afvüñ nühüfte râbıṭasından 'uṣât ile

3 Cür'et gelür ṭabî'ate gördükçe olduġın
Bâzârı germ maġfiretün seyyi'ât ile

4 Virdi şifâ-yı ṣadr dile nâme-i ḥabîb
Timâre itdi ḫaste taṣarruf berât ile

5 Her dil ki ola cilvegeh-i ṣûret-i sivâ
İm'ân olunsa farḳı nedür sûmnât ile

6 Hep itdügi cefâyı unutdurdı ol perî
Bir nîm-ḫande bir nigeh-i iltifât ile

7 Hâşâ ki kûy-ı yârda da eyleye ḳarâr
Nâbî-i pür-heves bu dil-i bî-ṣebât ile

804

Mef'ûlü Fâ'ilâtü Mefâ'îlü Fâ'ilün

1 Dil bî-tüvân ġunûde ġam-ı tâze zûr ise
N'itsün söyinmesün de çerâġ-ı şu'ûr ise

2 Var 'âşıḳuñ biriyle de def'-i żarûret it
Ey meh bu iltiẓâm-ı cefâ bi'ż-żarûr ise

3 Ḫubân-ı 'aṣra hem yitişür hem füzûn ḳalur
Ey mest-i ḥüsn sendeki nâz ü ġurûr ise

---

803 S1,230b;S2,261b;S3,225a;Ü,177a;M,200b;A,163b
6 ol perî :o perî S2
7 ḳarâr :firâr S1,Ü

804 S1,230b;S2,262b;S3,225a;Ü,177b;M,201b;A,164b

4 Biz râżıyuz derûnumuz olsun ḫarâb-ı ġam
Ol mest-i nâza mâye-i zevḳ u sürûr ise

5 Biz ḥ^{v}âhiş-i metâ'-ı iḳâmetdeyüz velî
Geçmekde kârvân-ı sinîn ü şuhûr ise

6 Ḳanda maḳâl-i ehl-i hevâ ḳanda pend-i telḫ
Çirk-âb dinmez âb-ı yeme gerçi şûr ise

7 Ey mihr-i çihre sen var iken idemez ẓuhûr
Mâh-ı dü hefte her ne ḳadar nev-ẓuhûr ise

8 Her 'uḳde-i murâd ḥużûrında ḥall olur
Nâbî o şûḫ bizden eger bî-ḥużûr ise

805

Fe'ilâtün Fe'ilâtün Fe'ilâtün Fe'ilün

1 Mevce-i cevher-i ṣâf âyine-i âhende
Raḳam-ı cebhesidür sâkin iken ma'dende

2 Lezzet-i büse-i çeşmüñle ferâmûş itmiş
Yidügin sürme siyâset-kede-i hâvende

3 Ṣaḥn-ı ḥammâma giren sîm-tenân şevḳinedür
Leb-i .....gülḫand tih-i gülḫande

4 Lezzet-i sûziş ile hîme-i nâ-sûḫteye
Terbiyet-ḫâne-i gülḫande ider gül ḫande

5 Dil n'ola olsa zebûn pençe-i müjgânında
Zârdur câme-i şeh dest-i kemîn sûzende

6 Sineden elsineye ṣaçar emîn ma'nî-i ṣâf
Beñzer ol naḳde ki bî-sûd yatur maḫzende

---

5 Biz :Bir S3

805 S1,231a;S2,268b;S3,225b;Ü,178a;M,207b;A,168a
(*)Bu gazel,S2,252a'da tekrar yazılmıştır.
1.beyit S2,268b'de 798.gazelin 8.beyti olarak yer almaktadır ;ṣâf :naḳş A
2 S2'de 1.beyit.
3 S2'de 2.beyit.

7 Lebdedür lezzet-i ma'nî ne bilür ehl-i ḳusûr
Ard ḥalvâ olamaz gendüm iken ḥırmende

8 Naḳş-ı tamġâ gibi âyîne-i sîmîn üzre
Ḳaldı ey sîm-beden çeşm-i ümîdüm sende

9 Nâbiyâ kim getürür baña peyâm-ı zülfin
Dili göndermiş idüm düşdi o da pâyende

806
Fe'ilâtün Fe'ilâtün Fe'ilâtün Fe'ilün

1 Gerd-i rûyında olursa ne ḳadar cûş-ı nigeh
Görmedüm yine tehî ḳalduġın âġûş-ı nigeh

2 Ne ḳadar güft ü şinîd eyledügin ehli bilür
Dehen-i beste-i ḥüsn ü leb-i ḫâmûş-ı nigeh

3 Ḳapılur dîde-i ḫûbân gibi bîmârlara
O ḳadar çâpük iken düzd-i siyeh-pûş-ı nigeh

4 Pâk-bînânuñ ider çeşm-i ümîdin rûşen
Merdüm-i dîde ḳadar ḥâl-i benâgûş-ı nigeh

5 Olamaz gâh temâşâ-yı cemâle nâ'il
Bâr-ı nâ-dîde-bütân çekmeyicek dûş-ı nigeh

6 Dilde meşhûr meseldür ki ferâmûş eyler
Her kim olursa bu 'âlemde ferâmûş-ı nigeh

7 Ser-i sükkân-ı sümuvvâta olurdı nâ'il
Nâbiyâ olsa eger çeşmi ḳadar gûş-ı nigeh

---

7 -M
8 -A
806 S1,231a;S2,263b;S3,225b;Ü,179b;M,202b;A,165a
1 ḳalduġın :olduġın A

807

Fe'ilâtün Fe'ilâtün Fe'ilâtün Fe'ilün

1 Suḫen âzâde eserden dehenüñ żımnında
Ma'nî âsûde kederden süḫanuñ żımnında

2 Ehl-i lübb añlar anı ḳışr-perestân ne bilür
Ne ḳumâş olduġını pirehenüñ żımnında

3 'Ârıż-ı Yûsuf olur dîde-güşâ-yı Ya'ḳûb
Ḥüsni gör miḥnet-i beytü'l-ḥazenüñ żımnında

4 Ma'nî-i vuṣlat olur ḥâşiyesinden ẓâhir
Nükte çoḳdur ḫaṭ-ı 'anber-şikenüñ żımnında

5 Bâġbânuñ ḫarı ile 'acebâ farḳı nedür
Seyr-i ṣun' olmasa seyr-i çemenüñ żımnında

6 Mihri de mâh gibi kâse-i deryûze ider
Olmasa rûh nühüfte bedenüñ żımnında

7 Ne nevâzişlerüñi gördi ne ḥüsn-i naẓaruñ
Bu sitem Nâbî'ye ey şûḫ nenüñ żımnında

808

Fâ'ilâtün Fâ'ilâtün Fâ'ilâtün Fâ'ilün

1 Mâni'-i şafvet degüldür gelse de ġam sîneye
Ḥüsn ü ḳubḥından ne 'ârıż ṣûretün âyîneye

2 Bir marażdur reşk kim maḥsûd-ı ẕevḳ-i 'ayş ile
Dûzaḫ eyler câme-ḫ^{v}âbın ḥâsid-i pür-kîneye

3 İ'tibârından Yehûd'uñ sebte itmez iḳtizâ
Râciḥ olmaḳ ḥüsnde pencşenbe vü âẕîneye

4 Oldı bu eyyâmda ṭâ'at bile zînet-perest
Secde itmez servler seccâde-i peşmîneye

---

807 S1,231b;S2,266b;S3,225b;Ü,181b ;M,205a;A,166b
808 S1,231b;S2,275a;S3,226a;M,213b;A,152a
3 ḥüsnde :ḥüsn ile S2,M
4 -A ; eyyâmda :eyyâm ile S2 // servler:servsüz S2, serv hem Ü,servde M

5 Hep becâ tertîb-i 'ulviyyât ü süfliyyât-ı ṣun'
Güllere destâr ṣâyân kefş lâyıḳ penbeye

6 Açmaz erbâb-ı tecerrüd çerḫe çeşm-i i'tibâr
Eylemez ṣâḥân tenezzül ḫayme-i dîrîneye

7 Her ṭabi'at Nâbiyâ bulmaz ma'ânîye vüṣûl
Herkese olmaz müyesser dest-res gencîneye

809

Mef'ûlü Fâ'ilâtü Mefâ'îlü Fâ'ilün

1 Aldanma bâb-ı mihri felek bâz iderse de
Nâ-râstdur nevâzişe âġâz iderse de

2 Taḥṣîl-i ḳabiliyyet içündür mezellete
Bir ṣaḫṣa iltifât ile i'zâz iderse de

3 Miḥnetde de o deñlü virür añа imtiyâz
Ṣân u şerefle her kimi mümtâz iderse de

4 Hengâmını geçirmeden itmek ne iḥtimâl
Ol süst 'ahd ü va'dini incâz iderse de

5 Kimdür olan bu 'arṣada menzil-res-i murâd
Yekrân-ı ihtimâmı sebük-tâz iderse de

6 İtmez remîde ṭab'-ı ḫarîdârı def'aten
Ḫûbân-ı ḫod-fürûş-ı zamân nâz iderse de

7 Nâbî kemîne ehl-i dile ser-fürû ider
Ḫâme ne deñlü evcde pervâz iderse de

---

6 -A

809 S1,231b;S2,276a;S3,226a;Ü,185b;M,214b
5 murâd :merâm S2,Ü,M

810

Mef'ûlü Fâ'ilâtü Mefâ'îlü Fâ'ilün

1 Nâ-râstdür sipihr mümâşât iderse de
Ṣâf olmaz iddi'â-yı muṣâfât iderse de

2 Âlâyiş-i dürûġdan olmaz yine tehî
Hengâm-ı ṣubḥ ṣıdḳını iṯbât iderse de

3 Li'llâh ṣanma cennet ümîdiyledür yine
Nefs-i ḫabîṯ Ḥaḳḳ'a münâcât iderse de

4 Olmaz piyâdeye şeref ü şâha naḳş-ı câh
Bâzîdeki piyâde şehi mât iderse de

5 Bârî ṣafâ ile geçirür rûzgârını
Rindân eger İżâ'at-ı evḳât iderse de

6 Bir miḥnet-i cedîd ile yâd itmedür ġaraż
Çerḫ-i denî ḥuḳûḳa mürâ'ât iderse de

7 Olmaz bedel fevâyit-i evḳâta Nâbiyâ
Eyyâm eger teläfi-i mâ-fât iderse de

---

810 S1,232a;S2,263a;S3,226a;Ü,187a;M,202a;A,169a
1 sipihr :zamâne S2,M,A
2 yine tehî :tehî yine S2,M,A
3 Li'llâh :Bî-nef' S2,M,A
4 Bâzîdeki :Bâzîçede S2,M,A

811

Mefâ'îlün Mefâ'îlün Mefâ'îlün Mefâ'îlün

1 Muḫayyel ma'nî vü bârîk mażmûn ḳalb-i rûşende
Bürîde naḳş-ı gûn-â-gûn yapışmış câm-ı revzende

2 Ḫazân itdükçe ġâret leşker-i ezhâr-ı gülzârı
İder naḳş-ı bürîde şeh-nişîn-i câmdan ḫande

3 Açıḳdur yüzleri bî-perdedür ezhârı gülzâruñ
Bürîde perde-i câme girer olmakla şermende

4 Ḥużûrında zemîn-bûs eylese her rûz lâyıḳdur
Bu riḳḳat bu leṭâfet var mıdur ezhâr-ı gülşende

5 O Rûmîler Ḫıṭâyîler o güller ḫurde sünbüller
Sezâ üstâdına Mânî vü Erjeng olsalar bende

6 Hezârân âferîn ṣad-gûne taḥsîn desti var olsun
Ne gelmişdür ne gelmek muḥtemeldür mişli bu fende

7 Nezâketde naẓîrin görmedük gûş itmedük Nâbî
Benefşe gibi olmış rûḥı Faḫrî'nüñ ser-efkende

812

Mef'ûlü Fâ'ilâtü Mefâ'îlü Fâ'ilün

1 Ol devlet-i dü-rûze k'ola ol da zâ'ile
Aġyârdan muḥafaza itmek ne ġâ'ile

2 Ol loḳma k'ola çâşnî-i feyżden tehî
Teklîf-i cünbiş itmege degmez enâmile

3 Nûr-ı ḥarem şühûdına nâ-müsta'id olan
Vaḳf eylesün dimâġını dûd-ı meşâ'ile

4 Bî-ḳâbiliyyet olma heveskâr-ı i'tibâr
Vâ-bestedür ta'alluḳ-ı ḳudret ḳavâbile

---

811 S1,232a;S2,276a;S3,226b;Ü,186b;M,215a;A,156b
1 naḳş-ı gûn-â-gûn :deste benzer S2,resmine benzer M,A
812 S1,232a;S2,253a;S3,226b;Ü,187b;M,189b;A,157b
3 dimâġını :meşâmını S2

Arż ü semâ ki yek-dîgere bâz-bestedür
Mevḳûfdur eşîrde e'âlî esâfile

Kirmüñ ḥaḳâretini ḳo ḥüsn-i ḥarîri gör
Eczâ-yı 'âlem içre baḳılmaz evâ'ile

Yoḳ buḥle bir müsâ'ade ḥarf-i cevâzdan
Fıḳh-ı keremde diḳḳat olunsa mesâ'ile

Dil râh-ı ma'nevîde olur nâ'il-i viṣâl
İtmez perestiş ehl-i taḳarrüb vesâ'ile

Deryûze-gerdi ye's ile red eyleyen ġanî
Eyler nüzûl menzile-i pest-i sâ'ile

Taḳrîb-i bûy-ı 'aşḳ ile dîvân-ı şi'r olur
Mânend-i şerḥa sîne-i saṭrında fâṣile

Evvel müsevvedâtda eyler ẓuhûr şi'r
Gûyâ ki şehr öñünde olur cem' ḳâfile

Hep kendü zâd-ı râhın alur yoḥsa Nâbiyâ
Yoḳ Ḥaḳḳ'uñ iḥtiyâcı fürûż ü nevâfile

---

ma'nevîde :ma'nevîden S2,M,A
-S1,S3,Ü,M,A
S1,S3,Ü,M,A'da 11.beyit.

813

Fâ'ilâtün Fâ'ilâtün Fâ'ilâtün Fâ'ilün

1 Câm-ı la'lin 'âşıḳ-ı şeydâ biräz nûş eylese
Güft-güy-ı 'aḳl u idrâki ferâmûş eylese

2 Ġamze-i tâtârı ol şûḫuñ 'açeb mi ṣubḥ u şām
Ḫayl-i 'uşşâḳa doḳunsa ġâret-i hûş eylese

3 Naġme-i şevḳ-i cemâl-i yâr ile murġ-ı dilüm
Bülbülân-ı bâġ-ı dehri n'ola ḫâmûş eylese

4 Ülfet eyler miydi dünyâ-cû zen-i dünyâ ile
Bir cüvân-ı nâzenîni ger der-âġûş eylese

5 Ṭıfl-ı şi'rüm kûdek-i şeş-mâhedür ey Nâbiyâ
Dâye-i devrân n'ola 'izzetle ber-dûş eylese

814

Mef'îlün Mefâ'îlün Mefâ'îlün Mefâ'îlün

1 Saña ey âṣaf-ı ṣâfî-dil imdâd eylesün Allâh
Fütûḥ-ı nev-be-nevle ḫâṭıruñ şâd eylesün Allâh·

2 Umûrı eyleyüp efvâc-ı naṣr u 'avn ile pâyend
'Adûyı ṣadme-i ḳahr ile berbâd eylesün Allâh

3 Delîl olsun ne semte 'azm iderseñ rehber-i tevfîḳ
Ricâlü'l-ġaybi hem-reh Ḫıżr'ı üstâd eylesün Allâh

4 Füṣûl-ı feṭḥ ile itsün żamîr-i enverüñ gülşen
Derûn-ı düşmeni tennûr-ı ḥaddad eylesün Allâh

5 Budur Nâbî du'âmuz kim idüp İslâma Ḥaḳḳ nuṣret
'Adûyı sîne-kûb-ı âh u feryâd eylesün Allâh

---

813 GM,119a
814,S2.248b.

815

Mefâ'îlün Mefâ'îlün Mefâ'îlün Mefâ'îlün

1 Viṣâl el virse de bûs-ı kenâr olmaz bu yirlerde
Nihâl-i ârzûda berg ü bâr olmaz bu yirlerde

2 Virân-ı ḫâkde maḫzûn olan **cevher gibi 'irfân**
Olur ḥâsıl velîkin iştihâr olmaz bu yirlerde

3 'Iyândur ehl-i 'aşḳuñ sînesinden râzı **cühhâlüñ**
Delîl-i nâm-ı yâr olmaz ġubâr olmaz bu yirlerde

4 Olur iḳbâle **nev'ā** zelzele sermâye-i temkîn
Dil-i 'uşşâḳ esîr-i intizâr olmaz bu yirlerde

5 Olursa zevḳ-i vuṣlat bî-tevaḳḳuf naḳd-i vaḳt olsa
Dil-i 'uşşâḳ esîr-i intizâr olmaz bu yirlerde

6 Dil-i 'uşşâḳ gerd-i ġuşşadan âsûdedür Nâbî
Miṣâl-i sâḥa-i cennet ġubâr olmaz bu yirlerde

816

Mefâ'îlün Mefâ'îlün Mefâ'îlün Mefâ'îlün

1 Dil-i derd-âşinâ aġyâre maḥrem yâre bîgâne
Dirîġâ olmaduḳ gülzâre maḥrem yâre bîgâne

2 Baña gösterdügi çîn-i cebîn aġyâra rûy-ı dil
Gül olmaz bülbül-i ġam-ḫ^vâre maḥrem yâre bîgâne

3 Unutdurdı baña evżâ'-ı cismüñ ḳayd-ı dünyâyı
Olurmış ġamze-i bî-kâre maḥrem kâre bîgâne

---

815 S2,249b
816 S3,207b

817

Mefâ'ilün Fe'ilâtün Mefâ'ilün Fe'ilün

(.....)

(*) Fesâne-gûy zebânuñ kelâmı bârid olur
Dehânı zarf-ı.....taḥayyül ise de

(*) Miṡâl-i eşk-i nedâmet çemen-ṭırâz olamaz
Sirişk-i dîde-i taḳlîd cûy-ı Nîl ise de

(*) Olur gehî hedef-i tîr-i tîz-i istiġnā
Fedâ-yı yâr-ı ciger-pâre-i Ḫalîl ise de

(*) Bülenddür oḳadar şân-ı 'İsâ ey Nâbî
Ne deñlü 'âşık-ı bî-nâm u şân ẕelîl ise de

Rubâ'î (*)

Dil kesr ile ref'-i naṣba câzim şimdi
Oldı olacaḳ ṭarîḳa 'âzim şimdi
Âzâde olup merâsim-i silsileden
Oldı der-i taḥḳîḳa mülâzim şimdi

---

817 S2,250a
Rubâ'î ,S1,232b;S2,277a;S3,227a;Ü,188b;M,215b;A,170a
(*)S1,S3,Ü,M,A
:Rubâ'î fî-ḳâfiyeti'l-yâ S2

ḤARFÜ'L-YÂ (*)

818

Fe'ilâtün Fe'ilâtün Fe'ilâtün Fe'ilün

1 Viremez şûr-ı dü-tâ neylerüñ âvâzeleri
Leb-i ḫûbâna ḳarîn olmasa âġâzeleri

2 Nice mümkin k'ola kâlâ-yı naġam bîş yâ kem
Neyzenüñ elde müheyyâ iken endâzeleri

3 Feyż-i ṣubḥ itdi mü'eddâ vü telâfî-i güşâd
Heme şeb ġoncelerüñ çekdügi ḫamyâzeleri

4 Şehr-i ġaybuñ 'acebâ yoḳ mı metâ'-ı digeri
Her gelen tâze metâ'ın getürür tâzeleri

5 Genc-i ma'nâ kütüb ü ḍarbeleri naḳş-ı ṭılısm
Mârlardur iki cânibindeki şîrâzeleri

6 Ḥüsnünüñ naḳşına şâhid yetişür nisvânuñ
Rûy u mûyında olan ġâliye vü ġâzeleri

7 Çeşm ü gûş u deheni beste ider Nâbî ḫ^vâb
Ḳapanur ḳal'a-i cismüñ gice derbâzeleri

---

818 S1,232b;S2,281b;S3,227a;Ü,196a;M,219b;A,175a
(Ü,190a'da tekrar yazılmıştır.)
(*)S1,S3,Ü,M,A
:İbtidâ-ı Ġazeliyât-ı Yâiyye S2
2 Nice mümkin k'ola kâlâ-yı naġam biş yâ kem :
Olmaḳ inṣâf degül târ-ı naġam biş yâ kem S2,Ü,M,A
4 M,A'da 5.beyit.
5 M,A'da 4.beyit.

819

Mef'ûlü Fâ'ilâtü Mefâ'îlü Fâ'ilün

1 Dilden ki naḳş-ı ġayr çehân oldı gelmedi
Âs̲âr-ı ġam 'azîz-i cihân oldı gelmedi

2 Ol dem ki itdi ḳâfile-i mā-sivā sefer
Ġam bâr-bend-i nâm ü nişân oldı gelmedi

3 Evvel hilâl şekli gelür ṣoñra bedr olur
Mektûb-ı yâr h̲ayli zamân oldı gelmedi

4 Âhû-yı naḳşı gitmedi deşt-i h̲ayâlden
Gerçi ġazâl çeşmi nihân oldı gelmedi

5 Ḳaldı ümîd ġurre-i şevvâle Nâbiyâ
Ol mâh ġurre-i ramażân oldı gelmedi

820

Mef'ûlü Fâ'ilâtü Mefâ'îlü Fâ'ilün

1 Yârüñ bize teveccüh ü iḳbâli ḳalmadı
Hem-reng-i ittihâd olacaḳ ḥâli ḳalmadı

2 Âb-ı żamîri ṣûyumuza ḳaldı aḳmadan
Cûy-ı hevesde mevce-i seyyâli ḳalmadı

3 Oldı güseste râbıṭa-i ḥüsn-i ülfeti
Ḳandîl-i şevḳe raġbet-i eş'âli ḳalmadı

4 Evvelki inciz̲âb-ı derûn oldı ber-ṭaraf
Pervâz-ı iltifâta per ü bâli ḳalmadı

5 Pejmürdelendi bâd-ı h̲azân kelâlden
Gülzâr-ı raġbetinde gül-i âli ḳalmadı

---

819 S1,232b;S2,278b;S3,227a;Ü,189b;M,217a;A,174a
820 S1,233a;S2,279a;S3,227a;Ü,190b;M,217b;A,173a

6 Evvel bizümle itdügi 'aḳd-ı maḥabbetüñ
Aḳrânı oldı munḳarıż emsâli ḳalmadı

7 Ḳanṭârlarla sîm ü zer-i iltifâtınuñ
Dil pûtesinde bir iki misḳâli ḳalmadı

8 Şimdi sâḳîl 'add ider oldı **maḳâlümüz**
Bizden teveḳḳu' idecek âmâli ḳalmadı

9 Nâbî ḳumâş-ı çeşm-rübâ-yı maḥabbetüñ
Tervîc içün miyânede dellâli ḳalmadı

821

Mef'ûlü Fâ'ilâtü Mefâ'îlü Fâ'ilün

1 Şevvâl irişdi ârzû-yı 'îd ḳalmadı
Esbâb-ı şevḳe niyyet-i tecdîd ḳalmadı

2 Bîdârlıḳ lezâ'izi ṭutdı zevâle yüz
Şeb-hûn-ı ḥᵛâb-ı ġaflete te'kîd ḳalmadı

3 **Geydürdi** ḥalḳa câme-i ṣadrınuñ ġafleti
Huşyârlıḳ ṣafâsına ümmîd ḳalmadı

4 Herkes teveccüh eyledi ṭab'-ı ḳademine
Rindânda zühde niyyet-i taḳlîd ḳalmadı

5 Ḥalḳa sirâyet eyledi âsâr-ı inbisâṭ
Îmsâke hiç 'alâmet-i te'kîd ḳalmadı

6 Âlüftelik binâsına ṭab' eyledi şürû'
Dîvâr-ı zühde ḥâcet-i temhîd ḳalmadı

7 Mismâr-ı ḥᵛâb revzene-i güşı itdi bend
Cây-ı duḫûl-i naġme-i temcîd ḳalmadı

8 Çeşm-i menâre rûşen olup oldı **sîne-bâz**
Leylî nehâre döndügi câvîd ḳalmadı

---

821 S1,233a;S2,291a;S3,228a
4 -S1,S3
5 S1,S3'te 4.beyit.
6 S1,S3'te 5.beyit.
7 S2'de 6.beyit.
8 -S1,S3

822

Mefâ'ilün Fe'ilâtün Mefâ'ilün Fe'ilün

1 Ne hoşdur ol dem-i hurrem ki râm idüp yâri
İdem resîde-i bezm-i emel dil-i zârı

2 Ne hoşdur ol dem-i hurrem ki gülşen-i bahtuñ
Güli be-dest ola ammâ be-şarṭ-ı bî-hârî

3 Ne hoş o dem ki ola esb-i kâm zîr-i 'inân
Velî girân ola dil-hᵛâhum üzre reftârı

4 Ne hoş o dem ki ola ḳaṣr-ı vaṣla vaż'-ı esâs
Ola mizâca muvâfiḳ velîk mi'mârı

5 Ne hoş o dem ki alam deste sâġarı Nâbî
'Akib-zed olmaya ammâ ki renc-i ḫumârı

823

Mefâ'îlün Mefâ'îlün Mefâ'îlün Mefâ'îlün

1 Dil-i ferzâne râm-ı ġamze-i cânâne olmaz mı
Meh-ârây-ı temevvün merdüm-i mestâne olmaz mı

2 'Aceb bir bezm kim sâḳî ola ol şem'-i Cem-ârâ
O bezmüñ şem'ine Rûḥü'l-emîn pervâne olmaz mı

3 Müje nuḳlger ..... gamze sâḳî bezm ise ḥüsnüñ
Mey-i fikr-i lebüñle anda dil peymâne olmaz mı

4 Buz üzre danelenmiş eşk-i mercângûnum al ey dil
Ḥisâb-ı derd içün bu subḥa-i ṣad dâne olmaz mı

5 N'ola Nâbî binâ-yı 'ömr vücûdıveş harâb olsa
Bu ṭarḥuñ gencîne gencûr olan vîrâne olmaz mı

---

822 S1,233a;S2,290b;S3,235b(derkenar)
2 be-dest :be-şarṭ S1,S3
4 -S2
5 sâġarı Nâbî :sâġar ey Nâbî S2
823 S1,233a(derkenar);S3,238a(derkenar)

824

Mef'ûlü Fâ'ilâtü Mefâ'îlü Fâ'ilün

1 Güldürme iltifâtuñ ile kîne-cûları
İtdürme hande 'âşıḳ-ı zâra 'adûları

2 Olduḳ remîde bî-nemekân-ı kenârda
İstânbul'uñ gözümde uçar mâh-rûları

3 Vā-restedür dehânın öpen inkisârdan
Olmaz şikeste cûy-ı bihiştüñ sebûları

4 Döksek iderdi micmere de 'ûdı sebz u ter
Nahl-i ümîde dökdügümüz âb-rûları

5 Çoḳdan gelürdi meclise hurşîde eylesek
Taḥṣîl-i vaṣla itdügümüz cüst-cûları

6 İtdi ḥarâm çeşmüme hᵛâb-ı ferâġati
Şaḥrâ-yı dilde ceyş-i ġamuñ hây u hûları

7 Hep i'tibâr pâye-i bûs-ı lebüñledür
Mînâ-yı ser-keşüñ ḳadeḥe ser-fürûları

8 Dökdükleri zemînden olur rüste şâh-ı gül
Çirk-âb-ı câmesin o gülüñ câme-şûları

9 Gördük ki yoḳ ḥuṣûle gelür ḥâli Nâbiyâ
Ref' eyledük göñülde olan ârzûları

---

824 S1,233b;S2,284a;S3,227b;Ü,194a;M,222b;A,170b
2 olduḳ :oldum A /remîde :girifte S2,Ü,M
5 cüst-cûları :cüst ü cûları S2,M

825

Mef'ûlü Fâ'ilâtü Mefâ'îlü Fâ'ilün

1 Olmazsa da ne deñlü icâbetde medḫali
Miftâḥ-ı âh açar yine bâb-ı muḳaffeli

2 Ḫoş nüsḫa-i ġarîbedür eczâ-yı kâ'inât
Vâ-bestedür 'avâma me'âl ü maḥaṣṣalı

3 Şebdür maḥall-i cilve-i düzdân-ı tîz-dest
Miḳrâż-ı şem'-i meclisüñ altun keser eli

4 Cânânenüñ tebessümi destûr-ı bûsedür
Her mîvenüñ şüküfedür elbette evveli

5 Nâbî diyâr-ı kâme bulur zûdter vüṣûl
Her kim düşerse râh-ı ümîde tevekkeli

826

Mef'ûlü Fâ'ilâtü Mefâ'îlü Fâ'ilün

1 Murġ-ı dil uçdı żabṭına tedbîr ḳalmadı
Şehr-i Ḥaleb'de müddet-i te'ḫîr ḳalmadı

2 Naḳl itdi Rûm'a ḳısmetümüz dâye-i ḳadîr
Şehbâ'da şimdi nûş idecek şîr ḳalmadı

3 Cünbiş görindi âyinezâr-ı menâmda
Rü'yâ-yı istirâḥate ta'bîr ḳalmadı

4 Gencîne-i tevekkül ü genc-i ḳanâ'ati
Âḫir çıḳarduḳ elden o iksîr ḳalmadı

5 Âsâyişüñ leẕâ'iẕi geldükçe ḫâṭıra
Renc-i firâḳa ḳuvvet-i taḳrîr ḳalmadı

---

825 S1,233b;S2,280a;S3,227b;Ü,188b;M,218b;A,171b
1 Olmazsa da :Olmazsa her A//bâb-ı:ḳufl-ı A
2 Vâbestedür 'avâma me'âl ü maḥaṣṣalı:Ser-bestedür velîk me'âl ü maḥaṣṣalı S1,S2,S3,
3 Cânânenüñ :Meh-rûlaruñ A
826 S1,233b;S2,279b;S3,228a;Ü,198b;M,218b;A,171a
2 ḳadîr :ezel S2,Ü,M,A

6 Ḫᵛâhiş yoḳ ârzû yoḳ ümîd ü murâd yoḳ
Bâzû-yı şevḳe bâ'iş-i teşmîr ḳalmadı

7 Nâbî binâ-yı râḥatumuz eyledük ḫarâb
Ḳaṣr-ı ḥużûra ṭaḳat-ı ta'mîr ḳalmadı

827

Fe'ilâtün Fe'ilâtün Fe'ilâtün Fe'ilün

1 Ne bilür bezm-i maḥabbetdeki üslûbları
Görmeyen kûçe-i miḥnetdeki âşûbları

2 Serv şanmañ süpürüp gülşeni ferrâş-ı şabâ
Ṭayamış bâġçe dîvârına cârûbları

3 Dil-ber-i ḥarf ne-dân-ı 'Arabistân göreli
Çeşm-i şevḳümde uçar Rûm ilinüñ ḫûbları

4 Âb u tâbı ḳo gül-i ter gibi olsun ḳat ḳat
Eyle âlûde-i mey dilber-i maḥcûbları

5 Yâr oḳursa lebini itmeye Nâbî sûzân
Şevḳ ile yazduġumuz sûzlı mektûbları

828

Fe'ilâtün Fe'ilâtün Fe'ilâtün Fe'ilün

1 Kim düşer dâmenüme ḳaṭre-i ḫûndan ġayrı
Kim öper pâyumı zencîr-i cünûndan ġayrı

2 Hep şikâyetdeyüz ammâ ki yine başumuza
Kimimüz var dönecek çerḫ-i nigûndan ġayrı

3 Ḫayf o bî-çâre-i ber-geşte-dilüñ ḥâline kim
Olmaya çâregerî baḫt-ı zebûndan ġayrı

4 Nice tefhîm ideyüm ḥâlümi çeşm-i yâre
Gördügi bildügi yoḳ mekr ü füsûndan ġayrı

5 Nesi var cünbiş-i ḳânûn-ı cihânun Nâbî
Bî-nemek zemzeme-i perde-bîrûndan ġayrı

---

827 S1,234a;S2,284a;S3,228a;Ü,193b;M,222b;A,172a
828 S1,234a;S2,288a;S3,228a;Ü,197a;M,226b;A,171b
3 ber-geşte :ser-geşte A

829

Mef'ûlü Fâ'ilâtü Mefâ'îlü Fâ'ilün

1 İtdük ḳabûl şart-ı edeble cefâsını
Cânânenüñ gözetmemek olmaz rızâsını

2 Câm-ı şikesteden gözine 'aynek eyleyen
Peymânenüñ ṣu gibi oḳur mâcerâsını

3 Yoḳ farḳı varmadan der-i dîvâna bî-maḥal
Fevt itdügüñ ibâdetüñ itmek ḳażâsını

4 Bî-bûs-ı la'l-i yâr dökülmez dehânına
Pîşîn alur piyâle-i mey ḫûn bahâsını

5 Farḳ eylemez ṣadâ-yı ceresden tefâvütin
Maġrûr-ı devletüñ işiden ḳahḳahasını

6 İm'ân olunsa 'işmete nev'an ḳarîbdür
Meh-rûlaruñ göñül sever en bî-vefâsını

7 Her bir müje zebân-ı suḫen-senc-i râz iken
Taḳrîrden naẓar duyamaz müdde'âsını

8 Tek görmeyem raḳîbi gerekmez viṣâl-i yâr
İtdüm fedâ ilḳâ-yı raḳîbe 'aṭâsını

9 Ḳıymam raḳîbe eylemege ḳaṣd-i intiḳâm
Ol da çeker benüm gibi yârüñ cefâsını

10 İçsün ḳo ḫûn-ı mâl-i ḥarâmı 'alaḳ gibi
Ẓâlim taṣavvur itmez ise imtilâsını

11 Nâbî bu eşk ü âh ḳomaz bâġ-ı 'âlemüñ
Bir ḫoş tefaḫḫuş itmege âb u hevâsını

---

829 S1,234a;S2,283b;S3,228a;Ü,193a;M,221b;A,175a
1 edeble :feraḥla S2,Ü,M,A
4 Bî-bûs-ı :Bî-nûş-ı S2,Ü,M,A
7 -Ü,A ;müdde'âsını :bed-du'âsını S3
11 eşk ü âh :âh ü eşk A

830

Mefâ'îlün Mefâ'îlün Mefâ'îlün Mefâ'îlün

1 Olurmış hançer-i ser-tîz çeşm-i yâre besbelli
Dil-i mecrûḥ açılmaz bana ammâ yâre besbelli

2 Gögermiş ḥalḳa ḥalḳa çeşm-i mest-i fitne-engîzi
Kesel irmiş cefâdan ġamze-i ḫûn-ḫvâre besbelli

3 Alınmış reng-i rûyı 'işveler olmış perâkende
Güşâd irmiş muḥassal 'uḳde-i şalvâra besbelli

4 Ḳızarmış ruḫları mânend-i gül şeftâlu virmekden
Bu gice nuḳl-i bezm olmış gibi aġyâre besbelli

5 'Adûyı Nâbîâsâ 'âşıḳ-ı ṣâdıḳ ḳıyâs itmiş
Ḳoculmış zûr ile yoḳdur mecâl inkâra besbelli

831

Mefâ'ilün Fe'ilâtün Mefâ'ilün Fe'ilün

1 Degül felekde dıraḫşân olan sitâre gibi
Olur ġubâr-ı fenâ rîḫte şerâre gibi

2 Ne ḳâdir itmege baḫş-ı neşâṭ ehl-i ġama
Şıḳılmayan bu ḫarâbatda 'uṣâre gibi

3 Miṣâl-i hîme yanarsañ da ehl-i temkîn ol
Kemîne sûziş ile ṣıçrama şerâre gibi

4 Olursa żımn-ı tezelzüldedür yine râḥat
Bu kâr-ḫâne-i ġafletde gâhvâre gibi

5 Naṣîbi 'arṣa-i 'âlemde sîne dögmekdür
Uṣûl ile geçinen kimsenüñ neḳâre gibi

6 Nühüftedür yine âyîne-i vücûd içre
Miṣâl-i 'aks görünsek de âşkâre gibi

---

830 S1,234a(derkenar);S3,236a(derkenar)
831 S1,234b;S2,285a;S3,228b;Ü,194b;Ü,223b;A,178a

7 Olur şeb-i ramażân bend-i âteşîne sezâ
Sücûda eylemeyen ser-fürû menâre gibi

8 Nücûm u reml degül reh-ber-i mesîre-i ġayb
Murâda râh-nümâ olmaz istiḫâre gibi

9 Kinâye vesme-i ebrû-yı beytdür Nâbî
Kelâm-ı sâdede ḥüsn olmaz isti'âre gibi

832
Mefâ'ilün Fe'ilâtün Mefâ'ilün Fe'ilün

1 Hicâb-ı nâle-i bî-câ hezâra gelmedi mi
Henûz pîş-i güle i'tiẕâra gelmedi mi

2 'Aṭâ-yı bûseye dil-ber daḫı egilmedi mi
Nihâl-i nev-res-i ümmîd bâre gelmedi mi

3 'Aceb mi perde-i nâmûsı bülbül eylese çâk
Bu bâġa dâmen-i gül pâre pâre gelmedi mi

4 Nühüftedür didügüñ düzd-i ġamze-i çâlâk
Şikâr-ı câna meger âşikâre gelmedi mi

5 Henûz virmedesin bâdbân-ı âha güşâd
Daḫı sefîne-i ḫᵛâhiş kenâra gelmedi mi

6 Açıldı gül sen açılmazsın ey dükkânçe-i dil
Nüvîd-i feṯḥ daḫı bu diyâra gelmedi mi

7 Nemâ-peẕîr degül toḫm-ı ârzû Nâbî
Sirişk-i neyl-i reviş bir ḳarâre gelmedi mi

---

8 degül :geçer S2,Ü,M,A

832 S1,234b;S2,278a;S3,228b;Ü,189a;M,216a;A,171b

833

Fe'ilâtün Fe'ilâtün Fe'ilâtün Fe'ilün

1 Bilmezüz râst reviş cünbiş-i aḳlâm gibi
Saṭra düşmez yolumuz noḳṭa vü a'câm gibi

2 Germ ü serdine bu miḥnetkede-i devrânuñ
Görmedüm ḳarşı durur revzene-i câm gibi

3 Çirk-i dünyâyı sühûletle ne mümkin taḥṣîl
Rû dürüşt olmayıcaḳ kîse-i ḥammâm gibi

4 Pîç ü tâb olmayanuñ mûy-be-mûy endâmı
Sadr-ı rif'at olamaz menzili iḥrâm gibi

5 Kehkeşânı beline inlü ḳuşanmış gerdûn
Meş'al-i mâhı alup dûşına 'akkâm gibi

6 Kimsenüñ ḥâline hiç olmayalı ḥarf-endâz
Leb-i mihr ile öper ṣubḥ leb-i bâm gibi

7 Dem gelür kim dübüründen çıḳarurlar nefesüñ
Olma leb-teşne-i ḫûn şîşe-i ḥaccâm gibi

8 Miḥnetin añlamayan maşraf ile îrâduñ
Sufreden lezzet alur zümre-i ḫuddâm gibi

9 Meger âḫirde telâfîsin ide seng-i mezâr
Mührlerde yiri maḥkûk olanuñ nâm gibi

10 Ṣâf-ṭab'ânı bulur zaḫm-ı fişâr-ı gerdûn
Girse de perdelere revġan-ı bâdâm gibi

11 Nuḳreden ḫâlî olan pençe-i merdüm Nâbî
Çeşm-i ḫalḳa görinür dânesi yoḳ dâm gibi

---

833 S1,235a;S2,283a;S3,229a;Ü,198b;M,221a;A,176b
3 taḥsîl :taṭhîr A
6 olmayalı :olmayanı S2,Ü,M,olmaya mı A
7 M'de 1.mısra eksik.

834

Fe'ilâtün Fe'ilâtün Fe'ilâtün Fe'ilün

1 Fehm iden rütbe-i hâşiyyet-i gülzârumuzı
Eylemez gülşen-i Firdevs'e fedâ hârumuzı

2 İltifât eylesek eylerdi Hümâlar gerdiş
Kisve-i Ka'be ḳadar gûşe-i destârumuzı

3 Secdeden ref'-i ser itmezdüñ eger fehm itseñ
Dü-kef-i nâz ile taḥmîrde mi'mârumuzı

4 Ẓulmet-i ye'si ider nûr-ı ümîde taḥvîl
İden âbisten-i ḥûrşîd şeb-i târumuzı

5 Sipeh-i şâmı şikest eyleyicek leşker-i şubḥ
Ḥ^{v}âbgâh itdi perâkendesi dîvârumuzı

6 Ḳudemânuñ görüp âṯârını biz ẕevḳ itdük
Ḳudemâ görmedi ḥayfâ bizüm âṯârumuzı

7 Âsmân başumuza dönmez idi ey Nâbî
Çekmege tâb ü tüvân bulsa eger bârumuzı

835

Fe'ilâtün Fe'ilâtün Fe'ilâtün Fe'ilün

1 'Aşḳ ġâret-zede-i ṣabr ü sükûn itdi beni
Ṣabr peymâne-i leb-ber-leb-i ḫûn itdi beni

2 Gûş u hûşumdan idüp şayd o engüşt-i laṭîf
Götürüp ṭıfl-ı debistân cünûn itdi beni

3 Ḳaṭre-i noḳṭam iken zîver-i âġûş-ı seḥâb
Legen-i nûna felek dâġ-ı derûn itdi beni

4 'Aḳibet feyż-i viṣâl eyledi leb-rîz-i ḥayât
Gerçi mînâ gibi hicrânı zebûn itdi beni

5 Perde-i ġaybde ma'nî gibi âsûde iken
Nâbiyâ şevḳ-i suḫan perde-birûn itdi beni

---

834 S1,235a;S2,280b;S3,229a;Ü,191a;M,219a;A,174a
835 S1,235a;S2,281a;S3,229b;Ü,189a;M,219b;A,174a
2 engüşt-i :ebrû-yı A

836

Fâ'ilâtün Fâ'ilâtün Fâ'ilâtün Fâ'ilün

1 Girmedi âġûş-ı vaṣla dil-rübâlardan biri
Düşmedi dil-ḫaste-i 'aşḳa devâlardan biri

2 Ṭursa dil-hvâh üzre ruḫsârın temâşâ eylesek
Yolda bârî 'arz-ḥâl itse gedâlardan biri

3 Ġonce-i rengîni itmez nïm-ḫand-i iltifât
Bülbülüñ bezl itdügi rengîn şaḳâlardan biri

4 Böyle güstâḫâne çoḳ baḳma diyü âzâr ider
Meclisinde gördügüm zevḳ ü ṣafâlardan biri

5 Farḳ müşkil zümre-i ehl-i hevesden 'âşıḳı
Olmayınca câygâh dârü'ş-şifâlardan biri

6 İtmesün rind-i ḳabâḥat fehme dûzaḫ meclisi
Gelmesün bezme Ḫudâ'ya ḫod-nümâlardan biri

7 Nâbiyâ memnûn olurdum bu zemîn-i tâzeye
Olsa pey-rev şâ'ir-i siḥr-âzmâlardan biri

8 El-ḥazer zühhâd-ı nâ-bînânuñ olma peyrevi
Başuña ṭoḳunmasun zaḫm-ı 'aşâlardan biri

9 Zülf-i ma'nâdan bu gûne eyleme ḥall-i girih
Görmesün dîvâne-i zencîr-ḫâlardan biri

10 Sûḳ-ı hicrânda mezâd olmaḳda beytü'l-mâl-i ġam
Var ise vâreste olmış mübtelâlardan biri

11 Künc-i 'uzlet gülşen-i cennet ḳadar cân-baḫş olur
Dâr-ı ġurbetde bulunsa âşinâlardan biri

---

836 S1,235b;S2,285b;S3,229b;Ü,195a;M,224a;A,178b
7 sihr-âzmâlardan :zûr-âzmâlardan S2,M ;A'da 11.beyit.
8 A'da 7.beyit.
9 A'da 8.beyit.
10 hicrânda :sulṭânda A / mezâd :murâd S1 ;A'da 9.beyit.
11 A'da 10.beyit.

837

Fe'ilâtün Fe'ilâtün Fe'ilâtün Fe'ilün

1 Olma bir loḳma içün ehl-i şikem cîm gibi
Meclis-i dehrde leb-beste geçin mîm gibi

2 Ne bu tezyîn-i tekellüf ne bu elfâẓ-ı dürûġ
'Ömr-i yek-sâle içün nüsḫa-i taḳvîm gibi

3 Ṣâfdur ẓâhiri erbâb-ı nifâḳuñ ammâ
Tîredür sîneleri maḫbere-i sîm gibi

4 Feyż-i bâṭından olur ḥiṣṣe-i ṣûret ancaḳ
Ṣafḥaya naḳş olunan resm-i eḳâlîm gibi

5 Bî-dimâġâne baṣar nâmeye mührin cânân
Nâbiyâ ṣafḥa-i çerḫ üzre meh-i nîm gibi

838

Mefâ'ilün Fe'ilâtün Mefâ'ilün Fe'ilün

1 Ḳanı ol dem ki tenüm ḫâk-i gülistânuñ idi
Nigeh fetîle-i ḳandîl-i âstânuñ idi

2 Bu pend 'âḳile besdür ki ḫalḳ söylerler
Zamân ile bu sarây-ı kühen felânuñ idi

3 Göñül ki nâfe-i âhû-yı çîn-i ḥikmet idi
Dirîġ reh-zene aldurdum armaġanuñ idi

4 Alınmaz oldı elinden riyâ-fürûşânuñ
Ḫurûş-ı vecd ezelden sebû-keşânuñ idi

5 Medâr-ı faḫr ider oldı efâżıl-ı eyyâm
Kühen ḳalıblu edâlar ki ḳıṣṣa-ḫᵛânuñ idi

6 Bu 'aṣrda adı maḥrûsalarda gümrükdür
O ġâretüñ ki beyâbânda reh-zenânuñ idi

7 'İzâr-ı yârda ḫaṭ ṣûretinde itdi ẓuhûr
O dûd-ı âh ki Nâbî nâ-tüvânuñ idi

---

837 S1,235b;S2,281b;S3,229b;Ü,191b;M,220a;A,174b
838 S1,235b;S2,281b;S3,230a;Ü,192a;M,220a;A,174b

839

Fe'ilâtün Fe'ilâtün Fe'ilâtün Fe'ilün

1 Ḳapluca ḥavżı içinde gören ol sîm-teni
Çâha üftâde ṣanur Yûsuf-ı gül-pîreheni

2 Ḳapluca ḥavżı degül âyîne-i ṣâf gibi
Görinür dîde-i pür-eşkde 'aks-i bedeni

3 Gösterür çerḫde seyyâre-i gîsû-dârı
Rûy-ı âba döşenüp kâkül-i 'anber-şikeni

4 Cism-i nâzikterine dâ'iye-i pûşiş ile
Fûta âvîḫtedür boynına taḳmış reseni

5 Nice cân-dâde-i ḥasret ṭolaşur fûte be-dûş
Mürdeler seyre gelür dûşına almış kefeni

840

Mef'ûlü Mefâ'îlü Mefâ'îlü Fe'ûlün

1 İtdi o meh-i kefşgerüñ ṣît-i cemâli
Endâḫte bâm-ı felege kefş-i hilâli

2 Ol ḫâl-i siyeh kim görinür gird-i lebinde
Sevdâ-yı süveydâdan ider dilleri ḫâli

3 El virse daḫı düşme göñül terk-i edebdür
Endâzelemek ḳaydına kâlâ-yı viṣâli

4 Beyt-i nemegîndür ḫaṭ-ı püşt-i lebi ammâ
Çıḳmazsa eger ye'se anuñ daḫı me'âli

5 Nâbî giderek cilve-i bîhûdeler itdüñ
Meydân-ı ma'ânîde zebûn esb-i ḫayâli

---

839 S1,236a;S2,282b;S3,230a;Ü,193a;M,221b;A,173b
840 S1,236a;S2,277b;S3,230a;Ü,198b
5 -Ü

841

Mef'ûlü Fâ'ilâtü Mefâ'îlü Fâ'ilün

1 Mânend-i ḫâme ḥîle olanlar vesîlesi
Âḫir olur ayaġına pîçîde ḥîlesi

2 Elbette bir ṭarafdan olur naḳṣı âşikâr
Bedrüñ hemân pür olduġı sâ'atde kîlesi

3 Câhillerüñ tefevvuḳı câh ile 'ârife
Olmaḳ gibi ḫar esblerüñ ser-ṭavîlesi

4 Ḫurşîd-i yekke-tâz ile olsun mı pençe-gîr
Mâhuñ gelürse bir yire ḳavm ü ḳabîlesi

5 Ruḫsâr-ı bî-tekellüfine sâde-rûlaruñ
Zen ḳısmınuñ 'adîl olamaz en cemîlesi

6 Nâbî olur mı zaḫm ḳalam 'âfiyet-pezîr
İḳlîm-i ġaybdan bile gelse fetîlesi

842

Mef'ûlü Mefâ'îlü Mefâ'îlü Fe'ûlün

1 Râḥat hevesin itmese dil râḥat olurdı
Ol âfete meyl itmese bî-âfet olurdı

2 Devlet iki cânibden eger olsa müyesser
Telḫ olmaz idi meyde daḫı lezzet olurdı

3 Pâ-mâl-i leked-kûb-ı firâḳ olmasa ḫâṭır
Tedbîr-i viṣâl eyleyecek ḳudret olurdı

4 Esbâb-ı ṭarab cümlesi âmâdedür ancaḳ
Yâr eylese teşrîf ṭarab ḳat ḳat olurdı

5 'Âlemde eger olmasa âyîne-i nâ-çîz
Kendü ruḫına ehl-i naẓar ḥasret olurdı

6 Bî-vaḳt ü zamân olsa eger kârda te'sîr
Ḫurşîd-i zemistânda da germiyyet olurdı

7 Yâr eyler ise da'vî-i noḳṣân-ı maḥabbet
Nâbî ḫaṭ-ı nev-ḫîzi saña ḥüccet olurdı

---

841 S1,235a;S2,284b;S3,230a;Ü,189a;M,222a;A,175b
3 -S2,M,Ü
842 S1,236b;S2,285a;S3,230b;Ü,194a;M,223b;A,173b

843

Mefâ'îlün Mefâ'îlün Mefâ'îlün Mefâ'îlün

1 Ne dilden ârzû-yı zevḳ-i vaṣl-ı dil-rübâ gitdi
Ne o şûh-ı vefâ-düşmenden âyîn-i cefâ gitdi

2 Seni meclis-be-meclis cüst-cûya ey ḳamer-ṭal'at
Göñül bir yaña ben bir yaña cânum bir yaña gitdi

3 Remîde itdi benden yâri seng-i ṭa'n-ı bed-gûyân
Şikest-i dil teraḳḳî buldı elden mûmiyâ gitdi

4 Tehî ḳaldı nevâl-i vaṣldan hvân-ı ümîd ammâ
Velîkin ma'de-i dilden de renc-i imtilâ gitdi

5 Benüm dergâh-ı Cem'den intifâ'um ol ḳadardur kim
Hezârân mekr ile kesb itdügüm naḳd-i riyâ gitdi

6 Nigâh-ı kemterîn sedd-i dükân-ı sûz u tâb oldı
Metâ'-ı ḳıymet-engîz-i niyâzum bî-bahâ gitdi

7 Geçirdi çâşnî-gîr-i felek ol deñlü vaḳtin kim
Nevâl-i ârzû meydâna geldi iştihâ gitdi

8 Budur ṭûl-ı ḥayâtumdan hemân taḥṣîlüm ey Nâbî
Ki bezme yarleşüp bîgâneler hep âşinâ gitdi

---

843 S1,236b;S2,278b;S3,230b;Ü,190a;M,217a;A,177a
6 oldı :itdi S2,Ü,M,A

844

Mef'ûlü Fâ'ilâtü Mefâ'îlü Fâ'ilün

1 İtmiş bahâr ḥamdele-gûyâ çemenleri
Olmış sücûd-ı şükre fürû nârvenleri

2 Feyż-i bahâr eylemiş iḥyâ çemenleri
Olmış ḫurûşgâh-ı tebessüm dehenleri

3 Âzâd olup şükûfe-i bâdâm ḥabsden
Aşmış hevâya şüste idüp pîrehenleri

4 Cedvelli bir kitâb-ı Gülistân olup çemen
Olmış nüvişte la'li ile ser-süḫanları

5 Bulmış ḥayât-ı tâze şeker-ḫand şükrden
Olmış nebât-rîz nebâtuñ dehenleri

6 Hem-reng-i gül-ruḫân olur itdükçe 'an-ḳarîb
Âmîziş erġavân ile berg-i semenleri

7 Zaḫm-ı firâḳını çekerek berg ü bârınuñ
Olmışdı çâk çâk dıraḫtuñ bedenleri

8 Te'ŝîr-i i'tidâl hevâdan bulup necât
Hep dest-bürd-i deyden unutdı geçenleri

9 Nâbî bu ni'met olmaz idi nev-be-nev ziyâd
Ma'nâ-yı şükre olmasa dâ'ir suḫanları

---

844 S1,236b;S2,285a;S3,231a;Ü,191a;M,223b;A,176a
4 olup :idi S2

845

Mefâ'îlün Mefâ'îlün Mefâ'îlün Mefâ'îlün

1 Gülistân-ı emel ḥasret-keş-i berg ü nevâ ḳaldı
Nihâl-i ârzû bîgâne-i neşv ü nemâ ḳaldı

2 Virüp naḳd-i sirişk aldum ten-i sîmînin âġûşa
Ara yirde şemîm-i kâkülüñ bâd-ı hevâ ḳaldı

3 Cünûn vâdîlerin hep devlet-i 'aşḳuñda ṭayy itdüm
Hemân bir reh-güẕârum düşmedük dârü'ş-şifâ ḳaldı

4 Lisânen 'arż-ḥâle cür'etüm yoḳ pîşgâhuñda
Meded ey ḫâme-i küşkil-güşâ himmet saña ḳaldı

5 Ne var bir kerre de it imtiḥân luṭf-ı viṣâlüñle
Dilümde âzmâyiş itmedük ḳanġı cefâ ḳaldı

6 Geçerdi ol da ḫaṣṣiyyetden elde iḫtiyâr olsa
Şikest-i ehl-i derde çâreger bir mûmiyâ ḳaldı

7 Nesîc-i ġayre virdi ḳıymetin sevdâger-i gerdûn
Benüm Nâbî ḳumâş-ı nev-ẓuhûrum bî-bahâ ḳaldı

846

Mef'ûlü Fâ'ilâtü Mefâ'îlü Fâ'ilün

1 Bârût-ı rû-siyâh yaḳup yıḳdı ḫânemi
Döndürdi çerḫ ḥâṭıruma âşiyânemi

2 Ḥakk itdi nevk-i gizlik-i âteş-dem-i ḳader
Mecmû'a-i Stânbul içinde nişânemi

3 Dîvân-ı şi'r 'âlem-i bâlâya 'azm idüp
Murġân hevâda söyleşür oldı fesânemi

4 İtdi sitâregân ile hem taḫta-i şümâr
Evc-i hevâda sikke-i naḳd-i ḫızânemi

---

845 S1,237a;S2,279a;S3,231a;Ü,190a;M,218a;A,177b
846 S1,237a;S2,280a;S3,231a;Ü,190b;M,218b;A,179a
(*) "Nâbî Efendi'nün İstânbul'da sa'âdetḫâneleri
Bârûtḫâne vaḳ'asında yanup ḫarâb olduḳda
buyurmuşlardur" A

5 Bî-şekve idi meşrebüm ammâ şirâr-ı nâr
Bî-ihtiyâr göklere çekdi zebânemi

6 Nâbî hümâ-yı evc-i ferâġ olduġum görüp
Ḳaldurdı rûzgâr semavâta lânemi

847
Fe'ilâtün Fe'ilâtün Fe'ilâtün Fe'ilün

1 Bî-bedel gerçi ki yoḳ ḥüsn ile senden ġayrı
Var mıdur ḥüsnüñe de âyîne benden ġayrı

2 N'işlesin yâ gönül olduġı içün zülfüñde
Ḥaddi yoḳ pîç ü ḫamuñ çîn ü şikenden ġayrı

3 Penbe âvîḫte olmazdı zih-i ḫallâca
'Âşıḳuñ dest-resi olsa resenden ġayrı

4 Umma ümmîd-i vefâ elbise-i fâḫireden
Yoḳ vefâ eyleyecek saña kefenden ġayrı

5 Şevḳ-i gîsû ile âhum n'ola çıḳsa çerḫe
'Alemüñ menzili yoḳ bürc-i bedenden ġayrı

6 Bî-vefâ olduġı yoḳdur bañа ġam bir yirde
Künc-i meyḫâne ile ṣaḥn-ı çemenden ġayrı

7 Kiminüñ câmi'i var kimi yapar pül Nâbî
Şu'ârânuñ n'olur âşârı suḫandan ġayrı

---

847 S1,237a;S2,289a;S3,231b;Ü,198a;M,227b;A,176a
4 umma :itme S2,Ü,M,A

848

Fe'ilâtün Fe'ilâtün Fe'ilâtün Fe'ilün

1 Pey-rev ol cümle peyâmberlere Cibrîl gibi
İḫtiṣâṣ itme faḳaṭ birine İncîl gibi

2 Ḳalmışuz âteş u âbuñ arasında hayrân
Ḳalbümüz rûşen iken revġan-ı ḳandîl gibi

3 Ḳo ḥasîr olup ayaḳda ḳalalum istemezüz
Kimsenüñ dûşına bâr olmaġı zenbîl gibi

4 Ser-i sünnîdeki destâr gibi yek-reng ol
Yüri terk eyle dü-reng olmaġı mendîl gibi

5 Ġayre nef' oldı biz itdükçe teraḳḳî ancaḳ
Ḫâk-mâl olduġumuz ḳaldı bize Nîl gibi

6 Üstüḫvân ile Hümâ gibi yüri ḫursend ol
Ne virürler bu şikem-ḫvârelige fîl gibi

7 Olmadan Ebreheveş seng-zen-i Ka'be-i dil
Düşmen-i Ka'be'ye ur sengi ebâbîl gibi

8 Ġayrinüñ itmek içün çeşmini rûşen Nâbî
Rû-siyâh olmadayuz sürme ile mîl gibi

---

848 S1,237b;S2,280b;S3,231b;Ü,191b;M,220a;A,177b
4 S2'de 6.beyit.
5 S2'de 4.beyit ; itdükçe :itdükde A
6 S2'de 5.beyit.

849

Fe'ilâtün Fe'ilâtün Fe'ilâtün Fe'ilün

1 Ne olur bâr-ı belâ 'aşk-ı girân-renc gibi
Ne şifâ-bahş-ı ṭabî'at bulunur genc gibi

2 Yüri yek-rengüñi vâsıṭa-i râḥat bil
Olma âzürde dü reng olmada şaṭranc gibi

3 Mey gibi çihre-fürûzende-i ḫûbân olmaḳ
Ḫoşdur ifsâd-ı 'uḳûl eylemeden benc gibi

4 Bende ḥamyâze-i âġûş ü raḳîb-i bed-reg
Şarılur gerdenine 'illet-i ḳulunc gibi

5 Ḳad-i yâr ile bile gerdiş ider çeşm-i raḳîb
Deyrde resm olınan ṣûret-i Efrenc gibi

6 Ṣıġışur ḥalḳa-i eflâk żamîrümde benüm
Görinür vüs'ati ancaḳ raḳam-ı penc gibi

7 Baña ne fâ'ide ḥâṣıl ṭutalum ḫalḳ dimiş
Gelmeye 'âleme Nâbî-i suḫen-senc gibi

850

Fâ'ilâtün Fâ'ilâtün Fâ'ilâtün Fâ'ilün

1 Nûr-ı çeşmüm perdelendi Ka'be-i 'ulyâ gibi
Gûşe-gîr-i ḫalvet oldı dîde-i bînâ gibi

2 Oldı çün kim 'âlem-i ṣûretde âsâyiş 'adîm
Dîde-i aġyârdan oldı nihân ma'nâ gibi

3 Gördi yoḳdur merdüm-i 'âlemde âṣâr-ı vefâ
Girdi ism-i bî-müsemmâ şekline 'Anḳâ gibi

4 'İllet-i âşûb sârî olduġın dehre görüp
Ḫum-nişîn oldı Felâṭûn-ı ḥikem-fermâ gibi

---

849 S1,237b;S2,280a;S3,231b;Ü,192a;M,220b;A,174b
1 olur :bulur S1,S2,S3

850 S1,238a;S3,232a;Ü,192b;M,220b;A,33a

5 Hırmen-i devrânı itdi çün ṣevâ'iḳ târ ü mâr
İtdi ebr içre tevârî beyża-i beyżâ gibi

6 Dîdelerden çeşme-i âb-ı ḥayât oldı nihân
Oldı rûz-ı hicr ṭûlânî ṣeb-i yeldâ gibi

7 Rûzgâruñ şiddetinden oldı âsâyiş-güzîn
Zîr-i dâmân-ı hafâda ṣem'-i bezm-ârâ gibi

8 Mesned-i 'ulyâdan itdi âb-ı nîsânveş nüzûl
Muḫtefî oldı ṣadefde lû'lu-yı lâlâ gibi

9 Dest-bürd-i sîmyâ-perdâzî-i eyyâmdan
Cîb-i ġaybı eyledi menzil yed-i beyżâ gibi

10 Görmedi ẓâhirde râhat bâtına itdi 'ubûr
'Ârif-i ṣâḥib-sülûk-ı 'âlem-i bâlâ gibi

11 Olduġından mes'ele müşkil maḳâṣıd muḫtelif
Oldı nâdândan ḫafî mâhiyyet-i eşyâ gibi

12 Ni'met-i nāber-ḳarāruñ çâşnîsin bulmayup
Oldı 'âlemden keşîde dest-i istiġnâ gibi

13 Revḥdür rûḥuñ olur ḫaṣiyyet-i żâtı ḫafâ
Bûy-ı gül ṭab'-ı ma'âdin neş'e-i ṣahbâ gibi

14 Eyledi taḳdîr ṣandûḳ-ı taḥarrüzde nihân
Mevsim-i eyyâm-ı 'îde ṣaḳlanan kâlâ gibi

15 Gâh olur bârî hele żevḳ-i mülâḳâta sebeb
Ġayrı yoḳ baña tesellî-baḫṣ olur ru'yâ gibi

16 Oldı göñlüm Nâbiyâ bâzîçe-i emvâc-ı ġam
Çalḳanur geh ye's ü geh ümmîd ile deryâ gibi

---

12 'âlemden :'âlemde S2,Ü,M
14 -M ;S2'de 15.beyit.
15 S2,M'de 14.beyit ; tesellî-baḫṣ olur :
tesellî-baḫṣ olan S2,M

851

Fe'ilâtün Fe'ilâtün Fe'ilâtün Fe'ilün

1 Âbdan olmış iken dâ'ire-i 'âlem ḥayy
Yine yoḳdur arasañ âbdan erzân bir şey

2 Naẓarı câmeyedür ẕâta degüldür ḫalḳuñ
Âbdan ḳıymetidür câme-i gül-gûn ile mey

3 Söylenür lafẓ-ı kerem lîk vücûdı nâ-yâb
Ġâlibâ Ḥâtim o ma'nâyı bile itmiş ṭay

4 Ḥıṭṭa-i sînede teshîr-i ḥiṣâr-ı dil içün
Dökilür laġm yolından sipeh-i naġme-i ney

5 Zer-i mihr olmasa germiyyete tebdîl olamaz
Meclis-i kevne bürûdet düşüren serdî-i dey

6 Olamaz çerḫ serâsîmeliginden âzâd
Cûda dullâb tamâm içdügini itmese ḳay

7 Añlanur deyn temessüklerinüñ mührinden
Nâbiyâ âḫir-i mecmû'-ı devâ olduġı key

852

Fe'ilâtün Fe'ilâtün Fe'ilâtün Fe'ilün

1 Luṭfdur ehl-i dilüñ vâsıṭa-i teshîri
Sîm ü zerden olur âzâdelerüñ zencîri

2 Her ṣabâḥ olur idi naḳd-i murâd âmâde
Çıḳsa her gördügümüz vâḳı'anuñ ta'bîri

---

851 S1,238a;S2,286b;S3,232a;Ü,192a;M,225a;A,176b
5 Ü'de 6.beyit.
6 ḳay :mey S2 ;Ü'de 7.beyit.
7 Ü'de 5.beyit.
852 S1,238b;S2,290a;S3,232b;Ü,192b;M,217b;A,177b

3 Bulamazsuñ arasañ meclis-i bî-reşk ü nifâḳ
İḫtiyâr itmeyicek encümen-i taṣvîri

4 Şad hezârında bir ancaḳ bulunurdı râżı
Olsa maḫlûḳda taġyîre tüvân taḳdîri

5 Eylesün ḫalkdan ümmîd-i 'atâ ey Nâbî
Çeşmine gûşına itmek dileyen ta'zîri

853

Fe'ilâtün Fe'ilâtün Fe'ilâtün Fe'ilün

1 Olmasa sufre-i âşârumuzuñ sâḳıṭası
Bulamaz leẕẕet-i ma'nâya ẓafer lâḳıṭası

2 Ḳatı berhem-zededür nüsḫa-i eczâ-yı vücûd
Ḳâbil-i derk degül güm-şudedür râbıṭası

3 Nice ḥükm itsek olur yine naḳîṣi ẓâhir
Kâ'inâtuñ ḳatı nâ-yaftedür żabıṭası

4 Zâ'il olduḳça olur ḥüsni cihânuñ peydâ
Bu 'arûsuñ ne 'aceb ṣâni' imiş mâşıṭası

5 Cennete vâsıṭa dünyâdur egerçi Nâbî
Dilberinden daḫı şîrîn görinür vâsıṭası

854

Fe'ilâtün Fe'ilâtün Fe'ilâtün Fe'ilün

1 Lebüñüñ teşnesiyem ṣunma mey-i gül-fâmı
Âb-ı yâḳut ile tâ yıḳamaduḳça câmı

2 Çeşminüñ ḫastesiyem girmege ḳâdir degülem
Çûp-ı bâdâm ile ḳızdırmasalar ḥammâmı

---

853 S1,238b;S2,283b;S3,232b;Ü,193b;M,222b;A,175a **4 râżı : râḥat S2**
5 dilberinden :dilberinde S1,S3
854 S1,238b;S2,286a;S3,232b;Ü,195b;M,224b;A,178b

3 İtmeden farḳı nedür âb-ı ḥayât içre şinâ
Ḥased âġûşa çeken rinde o sîm-endâmı

4 Nâmını câme-i hestî ḳomanun farḳı nedür
O metâ'uñ ki ola reng-i 'adem encâmı

5 Dâme düşmez uçan ol sîm-tenüñ şevḳiyle
Ḳuralar aña meger ṣürme telinden dâmı

6 Gitse erbâb-ı ḫarâbât-ı ḥaḳîḳat ḥacca
Rişte-i penbe-i mînâdan olur iḥrâmı

7 Zaḫm-ı tîri o ṣuḫuñ bâde ḳadar neş'e virür
Nâbiyâ cür'a-i meyden ṣuvarılmış câmı

855

Mef'ûlü Fâ'ilâtü Mefâ'îlü Fâ'ilün

1 Açıldı 'âşıḳuñ yine dağ-ı nihânları
Yir yir ẓuhûra geldi maḥabbet nişânları

2 İstanbul'a aḳarsa göñül cûyveş n'ola
El ṣalmada sefînelerüñ bâdbânları

3 Ey mest-i câh mâye-i 'ibret yiter saña
Devr-i güzeştenüñ oḳunan dâstânları

4 Bizden ziyâde ḳaṣr-ı ḫayâlüñ degül dirîġ
Gül-bûse-çîn-i pây-ı nefes nerdübânları

5 Dil-besteyüz o genc-i tehî-dest-i baḫta kim
Ru'yâsına mu'abbir arar pâsbânları

6 Bir bir ṣayılmada sitem-i rûzgârdan
Mânend-i mirvaḥa tenümüñ üstüḫ^vânları

---

3 -Ü,A
4 -Ü,A ;farḳı :ḥüsni S2,M;M'de 6.beyit.
5 M'de 4.beyit.
6 M'de 5.beyit.

855 S1,239a;S2,284a;S3,233a;Ü,194a;M,223a;A,178a
4 nefes :ṭama' S2
7 Bir râha sâliküz ki ḳumâş-ı 'inâyeti
Aḥbâbına hediyye virür kârbânları

8 Nâbî ḳalurdı zâviye-gîr-i 'adem suḫen
Erbâb-ı naẓmuñ olmasa ḥüsn-i beyâbânları

856
Fe'ilâtün Fe'ilâtün Fe'ilâtün Fe'ilün

1 Puḫte eylerse de devrân-ı felek ḫâmları
Ehl-i derdüñ yine şîrîn olamaz kâmları

2 Ne görürdi dil ile dîde meger kim Cemşîd
İḫtirâ' itmese meyḫâne vü ḥammâmları

3 Serve teklîf-i ḫırâm itmez idük görsek eger
Ḳâmet-i yârüñ aña kesdügi endâmları

4 Ne ḥalâvet var o sükkerde k'ola mûr-âlûd
Neyleyüm vaṣlı ḫaṭ-âverlügi hengâmları

5 Ṣabra ṣarf eyleseñ âsânter idi ey Nâbî
Vaṣla ṣarf eyledügüñ kûşiş ü iḳdâmları

857
Mefâ'ilün Fe'ilâtün Mefâ'ilün Fe'ilün

1 Ben istedükçe beyân itmek istiḳâmetümi
Zamâne bir bir urur çihreme ḳabâḥatümi

2 'Aceb bu k'itmedeyüm zîver-i dükân-ı riyâ
Melek begenmez iken yazmaġa 'ibâdetümi

3 Bürehne ḳalması ketm-i 'ademde râciḥdür
Libâs-pûş-ı ẓuhûr itmeden şikâyetümi

4 Sipihr-i dûn ġamı da benden eyler idi dirîġ
Bileydi ger ġam içün olduġın şeṭâretümi

---

856 S1,239a;S2,284b;S3,233a;Ü,194b;M,223a;A,177a
857 S1,239a;S2,286a;S3,233a;Ü,195a;M,224b;A,178a

5 Beni bilür o perî iltifâta nâ-lâyıḳ
Meger ki bilmeye tebdîl idem ḳıyâfetümi

6 Raḳîb öpdi ulaşdı ol âfete Nâbî
Alınca âfetümi elden aldı âfetümi

858
Mefâ'ilün Fe'ilâtün Mefâ'ilün Fe'ilün

1 Ne ġam kerîmüñ olursaḳ esîr-i medyûnı
Le'imüñ olmayalum tek keremle memnûnı

2 Bu çâr-sûda 'aceb farḳ olunmadı ḳaldı
Riyâ-fürûş ile ḥalvâ-fürûş ṣâbûnî

3 Bu ḥûb u zişt-i cihânı temîz ider mi olan
Miṣâl-i âyine yeksân derûn u bîrûnı

4 Yine penâh idecek âsitâne-i ġamdur
Gezerseñ ey dil-i âvâre rubʿ-ı meskûnı

5 Teveccüh itmez idüm şi're Nâbiyâ bu ḳadar
Beyân-ı sırr-ı ḥikem olmayaydı maẓmûnı

859
Mefâ'ilün Fe'ilâtün Mefâ'ilün Fe'ilün

1 Tefaḥḥuş itmege ta'yîn-i âb u dânemüzi
Diyâr-ı ġaybda terk itdük âşiyânemüzi

2 Niẓâm-ı baḫtumuza eylemiş kaẓâ tanẓîr
Niẓâm-ı ḳısmet-i evḳât-ı pençgânemüzi

3 Bilür tehî idügin ṭab'umuz tekellüfden
Gören mu'âmele-i lâ'übâliyânemüzi

4 Ümîd idi bize de ṭayy-ı rütbe-i emṣâl
Eger ki biz de tamâm itsek âsitânemüzi

5 Biz iktisâb-ı kemâl idelüm de ey Nâbî
Ḳo söylesün bir alay jâjhâ fesânemüzi

---

858 S1,239a;S2,288b;S3,233b;Ü,197b;M,227a;A,176a
1 esîr-i medyûnı :esîr ü medyûnı S2,M
859 S1,239b;S2,289a;S3,233b;Ü,197b;M,227a;A,176a

860

Mefâ'îlün Mefâ'îlün Mefâ'îlün Mefâ'îlün

1 Vużû nâmiyle rîzân eyler âb-ı rüy-ı rindânı
Olunsa baḫt-ı kâfir-kîşe teklîf-i müselmânî

2 Feżâ-yı 'aşḳda perväza gelmez murġ-ı bîgâne
Bu deşt-i bî-kerânuñ reng-i rûdur murġ-ı perrânı

3 Ḫurûc-ı Âdeme ben bâ'iṣ oldum diyü cennetden
Rüfüya nâ-sezâdur gendümüñ çâk-i girîbânı

4 Sirâyet eylemiş mektûba la'linden ḥalâvet kim
Virür şehd-i muṣaffâ kîsenüñ mûm-ı girîbânı

5 İdersin perçemüñ ḫalvet-nişîn-i kelle-pûş ammâ
Zebân-ı şâne söyler mû-be-mû esrâr-ı pinhânı

6 Çenârı pây-mâl eyler kedû-yı tîre-baḫt ammâ
Rehâ bulmaz çenâruñ pençesinden ẓarf-ı dâmânı

7 Maḳâl-i ḥikmeti nâ-ehle ıẓhâr itme ey Nâbî
'Azîz olur idenler Yûsuf-ı esrârı zindânî

861

Fe'ilâtün Fe'ilâtün Fe'ilâtün Fe'ilün

1 Olsa te'vîl-i 'ibâretle mü'evvel ma'nâ
Ḫâṭıra gelmez idi lafẓdan evvel ma'nâ

2 Bî-'ibâret yine dillerde nihân cilve ider
Olmaz olmasa bile lafẓ-ı mu'aṭṭal ma'nâ

3 Ṭâ'ir-i lâne-i ıṭlâḳ ḳafes-gîr olmaz
Ḳayd-ı taḥrîr ile olsun mı müselsel ma'nâ

4 İtmez ervaḥa sirâyet 'ileli ecsâmuñ
Ḥarf-i 'illetle degüldür yine mu'tel ma'nâ

---

860 S1,239b;S2,286b;S3,233b;Ü,195b;M,225a;A,179a
861 S1,239b;S2,287a;S3,234a;Ü,196a;M,225b;A,175a
3 Ṭâ'ir-i :Ẓâhir-i A

5 Ṣûretüñ tefriḳası itmez eger ma'nâya
Olmaz eşkâl-i 'ibâretle müşekkel ma'nâ

6 Vüs'at-i 'âlem-i ma'nâyı ḳıyâs it andan
Lafẓ-ı mücmelde ider cilve mufaṣṣal ma'nâ

7 Lüb e'azzdur ne ḳadar olsa bile ḳışr 'azîz
Ṣûretüñ mertebesinden olur efḍal ma'nâ

8 Bâṭınuñ ḥüsni olur ẓâhir ile cilve-nümâ
Lafẓ maḥsûsdur ammâ ki muḫayyel ma'nâ

9 Feneri rûşen iden şem'-i żiyâ-güsteridür
Nûr-ı bâṭınla virür ṣûrete şayḳal ma'nâ

10 Giyse ya câme-i Mışrî ya ḳabâ-yı 'Acemî
Olmaz ârâyiş-i ẓâhirle mübeddel ma'nâ

11 Ṣûrete itme naẓar ma'nîye baḳ ey Nâbî
Saṭr kec düşse de olmaz yine muḫtel ma'nâ

862
Mefâ'ilün Fe'ilâtün Mefâ'îlün Fe'ilün

1 Meyüñ bilür naẓar aṣḥâbı dil-güşâlığını
Görince ġûre libâsında tûtiyâlığını

2 Sebât-ı sâye tenezzüldedür 'uluvde degül
Ḳalem Hümâ'ya degişmez şikeste-pâlığını

3 Dıraḫt-ı cennetüñ it fehm ḳıymetin bundan
Ki virdiler yed-i Mûsâ'ya bir 'aṣâlığını

4 'Aceb ne tîz ferâmûş ider cebîn-i ġurûr
Ḥaṣîr-i mescide her rûz çihre-sâlığını

5 Başıldı maḥżar-ı ḫâk üzre mühr-i seng-i mezâr
Sipihr-i ser-keşüñ iṣbâta bî-vefâlığını

---

6 S2,Ü,M'de 7.beyit.
7 S2,Ü,M'de 6.beyit.
862 S1,240a;S2,288a;S3,234a;Ü,193b;M,226a;A,177a
1 aṣḥâbı :erbâbı S2,M,A

6 Ne zaḫm-ı kârd ne dendân ḥabs-ı ma'de-i teng
Bilürse mîve eger ḳadr-i nâ-resâlıġını

7 Gelürdi keffe-i iḳbâle râcih ey Nâbî
Gedâ müvâzene eylerse bî-nevâlıġını

863

Fe'ilâtün Fe'ilâtün Fe'ilâtün Fe'ilün

1 Ne bilür derdümi bir kimse Ḫudâ'dan ġayrı
Ne bilür menzil-i cânânı ṣabâdan ġayrı

2 Ḳatı ḫâlîlügi var bâdiye-i iḫlâṣuñ
Ṭoḳunur yoḳ naẓara gerd-i riyâdan ġayrı

3 Eyledüm çoḳ tek u pû merḥale-i miḥnetde
Dest-gîr olmadı bir kimse 'aṣâdan ġayrı

4 Pîrlük mevsimi bilmem kime taḥmîl ideyüm
Bâr-ı endûhı yine püşt-i dü-tâdan ġayrı

5 Mihre da'vâ-yı vefâdârî ider çoḳ ammâ
'Âşıḳ-ı ṣâdıḳı yoḳ mihr-i giyâdan ġayrı

6 Saña bu mıṣra'-ı meşhûr yiter vird-i zebân
Elümüzden ne gelür ḫayr du'âdan ġayrı

7 Iżṭırâb eyleme bîhûde yire ey Nâbî
Çâre yoḳdur buña teslîm-i rıżâdan ġayrı

---

863 S1,240a;S2,287b;S3,234a;Ü,196b;M,226a;A,175b
6 S2,Ü,M,A'da 7.beyit ;vird-i zebân:ey Nâbî A
7 S2,Ü,M,A'da 6.beyit ;ey Nâbî :sen de gönül A

864

Fe'ilâtün Fe'ilâtün Fe'ilâtün Fe'ilün

1 Dilde 'aḳl olsa devâ-ḥᵛâh-ı cünûn olmaz idi
Olsa hem-zâd-ı cünûn 'aḳla zebûn olmaz idi

2 İtme ümmîd-i şafâ meykede-i devrândan
Câm-ı gerdûnda şarâb olsa nigûn olmaz idi

3 O ḳadar cevher-i zât ile dü rû olmasa tîġ
Ḥâṭır-ı ġayr içün âlûde-i ḫûn olmaz idi

4 'Âşıḳuñ ḥâṭırına itmese taḳlîd ḥabâb
Hod-be-ḫod ḫâne ber-endâz-ı sükûn olmaz idi

5 Lâle hem-ḥᵛâbî-i emvâtı ferâmûş itse
Ḥâṭırında girih-i dâġ-ı derûn olmaz idi

6 Olmasa fikr-ṭırâzende-i gîsû-yı bütân
Rîziş-i eşk-i ḳalem ġāliye-gūn olmaz idi

7 İtmese vaḥşet-i âyîne-'izârân te'sîr
Nâbiyâ kürre-i endîşe ḥarûn olmaz idi

---

864 S1,240b;S2,288b;S3,234b;Ü,197b;M,227a;A,175b
2 gerdûnda :'âlemde S1

865

Mütefâ'ilün Fe'ûlün Mütefâ'ilün Fe'ûlün

1 O meh-i nevüñ ki ḥüsni bu ḳadar füzûnter oldı
Sitemi ḫilâf-ı me'mûl kereminden ekṣer oldı

2 Ruḫ-ı âli eylemişdi dil-i 'âşıḳânı pür-ḫûn
İrişince ḫaṭṭı her mü reg-i şevḳe nişter oldı

3 Dil-i 'âşıḳân degüldür yalıñuz ḫaṭuñdan ey meh
Baḳ o sâde-levḥ-i mir'ât ne ḳadar mükedder oldı

4 Eyü ṣûrete ḳomışduḳ arada niyâz ü nâzı
Araya girince ḫaṭṭuñ o da şekl-i aḫer oldı

5 Biri birini ta'addî iderek leyâl ü eyyâm
Göricek bahâr-ı 'adli ikisi ber-ā-ber oldı

6 Yiridür ne nâz iderse beden-i niyâzmende
Bu ḳadar ḳuvâ vü 'aż̇â şeh-i ruḥa çâker oldı

7 Ḳaraya çalardı çoḳdan bu havâda keştî-i ṣabr
Dil-i âhenîni yârüñ hele aña lenger oldı

8 Bu ḳadar sitem-keşânuñ eṣer itmez inkisârı
'Acebâ o ġırra-i nâz ne du'âya maẓhâr oldı

9 Güherüñ ne ḥaddi var kim ola sözle hem-terâzû
Bu 'aceb ki Nâbiyâ söz ne 'araz ne cevher oldı

---

865 S1,240b;S2,289a;S3,234b;Ü,198a;M,228a;A,176b

866

Mef'ûlü Fâ'ilâtü Mefâ'îlü Fâ'ilün

1 Eyyâm-ı ḥüsn o şûḫ-ı sitemkâra ḳalmadı
'Uşşâḳuñ inkisârı o ġaddâra ḳalmadı

2 Naḳd-i sirişki eylemeden ġayrı bî-dirîġ
Neyl-i viṣâl-i yâre daḫı çâre ḳalmadı

3 Ṭoldı metâ'-ı nûrla dükkân-ı kâ'inât
Cîb-i felekde ḫarc idecek pâre ḳalmadı

4 Âvâre-gerd-i kûçe-i âmâl olan göñül
Düşdi reh-i maḥabbete âvâre ḳalmadı

5 Zîb-i miyân-ı Edhem-i çerḫ idi keh-keşân
Ḳırdı ṭopuzla mihr o ġaddâra ḳalmadı

6 Ol zaḫmlar ki sîne-i 'uşşâḳa urdı yâr
Cümle oñuldı gitdi hele yâre ḳalmadı

7 Her rûz eyledi nice kirpâsı rû-sefîd
Ammâ sepîdi-i ruḫı ḳaṣṣâre ḳalmadı

8 Ebr itdi rişte-i keremin öyle 'âm kim
Medd-i zebâna ḳudret-i fevvâre ḳalmadı

9 Mevc-i ḥelâli cilveler itsün ki Nâbiyâ
Mevc-i ḥarâm gösterecek ḫâre ḳalmadı

---

866 S1,240b;S2,289b;S3,235a;Ü,199a;M,227b;A,177a

867

Fe'ilâtün Fe'ilâtün Fe'ilâtün Fe'ilün

1 İtdürür kişver-i efvâha sefer güfteleri
Giydürür besteler eş'âra libâs-ı seferi

2 Ṣâḥib-i 'ırż idi evvel ġazel-i sâde iken
Uydurup ehl-i hevâ eylediler der-be-der

3 Zîr ü bâlâyı idüp nâliş ile gerdîde
Şimdi fevvâreveş inceltdiler şi'r-i teri

4 Ruḥ ü pâyına ṭabanceyle tereng urmaḳdan
Şi'rüñ üşdi başına dâ'irenüñ şûr ü şeri

5 Ḳâ'ilüz naġme-şinâsânına İstanbul'uñ
Cigner aġzında Yehûdîleri Çingâneleri

6 Pister-i şafḥa-i mecmû'ada ḥ^vâbîde iken
Oldı 'illet-zede-i renc-i sübât-ı seherî

7 Ġazeli şavt u maḳâmât ile teşhîr itmek
Çengiler şekline şoḳmaḳ gibidür tâzeleri

8 Getürür şi'ri uṣûliyle naġam pervâza
Murġ-ı naẓmuñ olur âvâz-ı naġam bâl ü peri

9 Gûş-ı efvâhda şehri ṭolaşup ey Nâbî
Devr ider 'âlemi mânend-i nesîm-i seḥerî

---

867 S1,241a;S2,290a;S3,235a;Ü,197a;M,216b;A,174b
6 -A
9 şehri :şimdi S2,Ü,M,A

868

Fe'ilâtün Fe'ilâtün Fe'ilâtün Fe'ilün

1 Beni dil-haste görüp çeşmüñe nem gelmez mi
Ya peşîmânî-i evżâ'-ı sitem gelmez mi

2 Sen de inṣâf id e ey âfet-i bîgâne-nevâz
Ġayr ile ṣoḥbetüñ insâna elem gelmez mi

3 Ṭaleb-i kâm ile biz bunca şitâbân olduḳ
O da âyâ bize bir iki ḳadem gelmez mi

4 Ey düşen dâ'iye-i vaṣf-ı dehân-ı yâre
'Acebâ ḥâṭıruña râh-ı 'adem gelmez mi

5 Râyegân olmaya mı yine metâ'-ı maḳṣûd
Nâbiyâ ḳâfile-i luṭf u kerem gelmez mi

869

Mefâ'ilün Fe'ilâtün Mefâ'ilün Fe'ilün

1 Bahâr geldi yine deste câm alınmaz mı
O ġonceden bu havâlarda kâm alınmaz mı

2 Ḳalur gider mi bize itdügi bu cevr ü sitem
Sipihrden 'acebâ intiḳâm alınmaz mı

3 Ḥaṭ-âver olmaġıla dil geçer mi dil-berden
Sevâdkâr ise de sîm-i ḫâm alınmaz mı

4 İder mi gûş 'aceb 'andelîbüñ efġânın
O ġoncenüñ deheninden kelâm alınmaz mı

5 Ġurûr ḥüsn ü leṭâfet-i ḫiṭâba mâni' ise
Yâ reh-güzârına varsaḳ selâm alınmaz mı

---

868 S1,241a;S2,277b;S3,235a;Ü,189a;M,215b;A,170b
2 ṣoḥbetüñ :ülfetüñ A
3 Ṭaleb-i :Heves-i A
869 S1,241a;S2,277b;S3,235b;Ü,188b;M,215b;A,170b
3 sevâdkâr :sevâd-gîr S2,Ü,M

6 Esîr-i zülfi olan dillerüñ nedür ḥâli
Nesîm-i nâfe-güşâdan peyâm alınmaz mı

7 Naḳîşedür saña şeb-gerdlük disem Nâbî
'Aceb bu sözden o mâh-ı tamâm alınmaz mı

870

Fe'ilâtün Fe'ilâtün Fe'ilâtün Fe'ilün

1 Bulsa her ḳande ki bir ṣâf-dili âb gibi
Dil-i ser-geşte döner üstine dullâb gibi

2 Ḳıblegâh-ı ṣaf-ı maḳṣûd olamazsın ey dil
Sîne-çâk olmayıcaḳ ṣûret-i miḥrâb gibi

3 Çıḳmadı dâ'ire-i dâġ-ı maḥabbet dilden
Sîne-i yemde olan ḥalḳa-i gird-âb gibi

4 Dil-rübâ öyle gerekdür ki şarâb içdügi dem
Dehenin mihr sile ġonce-i sîr-âb gibi

5 Ḳoma mecrâ-yı ferâḫı heves-i rif'at ile
Düşme ṭar yirlere fevvâredeki âb gibi

6 Ṣubḥ-ı maḥşer çıḳar ancaḳ ġam-ı dil ey Nâbî
Dîde-i baḫtа ḳonan ḳâfile-i ḫvâb gibi

871

Fâ'ilâtün Fâ'ilâtün Fâ'ilâtün Fa'ilün

1 Oldı bir naḫvet-perestüñ dil yine dîvânesi
Kim niyâz olmış şehîd-i ġamze-i mestânesi

2 Kâse nûş ider göñül ol bezmgâhuñ k'eylemiş
Sâġar-ı ḫurşîdi gerdân ġayret-i peymânesi

---

870 S1,241b;S2,287b;S3,235b;Ü,196b;M,226a;A,171a
-A

871 S1,241b;S2,283a;S3,235b;Ü,193b;M,222a;A,171a

3 Dil çerâġ-ı encümen-pîrây-ı bî-hûş-ı olup
Seng-i dest-i kûdekândur her ṭaraf pervânesi

4 Dil o ṣahbânuñ ḫarâb-ı ser-girânıdur k'olur
Mihr-i 'âlem-gîr ser-pûş-ı ḫum-ı meyḫânesi

5 Devlet-i târîkî-i ḥırmânda Nâbî eylemez
Şem'-i pür-nûr-ı ümîdi zînet-i käşânesi

872
Mefâ'îlün Mefâ'îlün Mefâ'îlün Mefâ'îlün

1 Ḫayâl-i zülf idermiş 'âşıḳ-ı mehcûr gördüñ mi
Maḥabbetde bu deñlü fikr-i dûr-â-dûr gördüñ mi

2 Hezârân dil gezersin ey ḫayâl-i yâr inṣâf it
Bu seyrân itdügüñ yirlerde bir ma'mûr gördüñ mi

3 Fedâ eyle göñül fikr-i ḫumârı zevḳ-i ṣahbâya
Bu 'işretgâhda bir zevḳ-i bî-maḥrûr gördüñ mi

4 Miṣâl-i âb ḫûn-ı 'âşıḳı bî-bâk nûş eyler
Ne bî-raḥm olduġın ol dîde-i maḫmûr gördüñ mi

5 Hezârâsâ hemân elden ḳoma feryâduñ ey Nâbî
Bu gülşende açılmaz bir gül-i mestûr gördüñ mi

873
Fe'ilâtün Fe'ilâtün Fe'ilâtün Fe'ilün

1 Ra'şe ṭutsa n'ola endâm-ı dil-i maḥzûnı
Şâhid-i meyde yine gördi libâs-ı ḫûnı

2 Uralum âteşe kâlâ-yı ġam-ı devrânı
Yine nûş eyleyelüm bâde-i âteşgûnı

---

5 zînet-i :şâhid-i A
872 S1,241b;S2,278a;S3,236a;Ü,189b;M,216a;A,171b
873 S1,242a;S2,280b;S3,236a;Ü,191a;M,219b;A,171a

3 Keşret-i nuḳre-i eşküm ḫaberin almış kim
Zîr-i ḫâk itdi ḥased mâlı ile Ḳârûn'ı

4 Vuṣlat-ı hicr be-dünbâli ḳabûl itmez dil
Neylesün ḫaste olan merhem-i zaḫm-efzûnı

5 Nice teşbih ideyüm servi ḳad-i dildâra
Nice mevzûn ideyüm mıṣra'-ı nâ-mevzûnı

6 N'idem âh eylesem ardınca gelür girye hemân
Nîm-âteşle ḫurûşa getüren Ceyḥûn'ı

7 Ten-i 'uryânumı ta'bîr idemez kimse benüm
Nâbiyâ kimse libâsa ḳoyamaz Mecnûn'ı

874
Mef'ûlü Fâ'ilâtü Mefâ'îlü Fâ'ilün

1 Bir kimse ḫâne-i dili âbâd görmedi
Kim gördi ise ḫâṭırumı şâd görmedi

2 Vaṣluñ nice mürüvvet ider bilmem ey göñül
Senden o şûḫ nâle vü feryâd görmedi

3 Gül-çîn-i maṭlab eylemedi bâġbân-ı feyż
Ol dîdeyi ki giryeye mu'tâd görmedi

4 Ol nev-ḫırâm kûçe-i bî-dâduñ itdügin
'Ömrinde cevr işitmedi bî-dâd görmedi

5 Dil da'vî-i teferrüd-i naẓm eylese n'ola
Nâbî gibi henûz bir üstâd görmedi

---

874 S1,242a;S2,278a;S3,236a;Ü,189b;M,216b;A,172a

875

Mefâ'îlün Mefâ'îlün Mefâ'îlün Mefâ'îlün

1 Girîbân-ı meşâmum pençe-i bûy-ı semen ṭutdı
'İnân-ı iḫtiyârum dest-i gül-geşt-i çemen ṭutdı

2 Ḫayâl-i ḳâmet-i mevzûnı ḳaldı dilde dildâruñ
Bu ḫâk-ı şûreye itdüm nişân da nârven ṭutdı

3 Ruḫuñ vaṣfa gül-âb ile dehen-şûy olmaḳ isterdüm
Felek ḥiss eyleyüp ḫürşîdden zerrîn legen ṭutdı

4 Nİgeh gül-çîn iken düzdâne gülzâr-ı cemâlinden
Giriftâr-ı ḫam-ı zülf itdi ol ḫâṭır-şiken ṭutdı

5 Benüm ṭutdı zemîn ü âsmânı şöhret-i 'aşḳum
Egerçi deşti Mecnûn Bîsütûn'ı küh-ken ṭutdı

6 Göñül nâmında bir ġam-ḫ^vârumuz ḳalmışdı 'âlemde
O da vardı ser-i kûy-ı dil-ârâda vaṭan ṭutdı

7 Çeh-i dilden ṭulû' itdükçe Nâbî Yûsuf-ı naẓmum
Açıldı çeşm-i 'âlem dehri bûy-ı pîrehen ṭutdı

876

Mefâ'ilün Fe'ilâtün Mefâ'ilün Fe'ilün

1 Bu nâleden saña bülbül kelâl gelmedi mi
Dimâġ-ı şevḳe dahı iḫtilâl gelmedi mi

2 Pür itdi 'âlemi 'anberle kârvân-ı ḫaṭı
Dahı meşâmuña bûy-ı viṣâl gelmedi mi

---

875 S1,242a;S2,279a;S3,236b;Ü,190b;M,216a
1 semen :vaṭan S1,çemen M
2 -Ü,M ; S2'de 3.beyit;nişân da :nişâne S2
3 S2 ve Ü'de 2.beyit.
4 zülf itdi :zülfüñde S2,zülfüñle Ü,M
5 -Ü,M ; S2'de 6.beyit.
6 S2'de 5.beyit.
7 naẓmum :ṭab'um S2,M
876 S1,242b;S2,277b;S3,236b;Ü,189a;M,216a;A,172a

3 Neden tevaḳḳuf-ı pervâz şâh-ı maḳṣûda
Henûz murġ-ı dile perr ü bâl gelmedi mi

4 Cihânı yaḳma yiter tâb-ı âh ile ey dil
Hevâ-yı vaṣla daḥı i'tidâl gelmedi mi

5 Küsûf-ı ḫaṭla siyâh oldı rûyı dildâruñ
Henûz dildeki mihre zevâl gelmedi mi

6 Bu şi'r-i nâdireden ṭoġru söyle ey Nâbî
Dehâna leẕẕet-i âb-ı zülâl gelmedi mi

877

Mefâ'ilün Fe'ilâtün Mefâ'ilün Fe'ilâtün

1 Ne gözde eşk-i dem-â-dem ne dilde zârum olaydı
Ṣafâ-resân-ı dil ü dîde bir nigârum olaydı

2 İder mi idi göñül her çerâġa kendüyi sûzân
Miyân-ı bezmde bir âteşîn 'izârum olaydı

3 Şikeste olmasa göñlümde bile sâġar-ı dâġum
Bu bezm-i 'âleme Cem gibi yâdgârum olaydı

4 Bu baḥr-ı ġamda alur mıydı böyle keştî-i ḫâṭır
Kenâra çıḳmaġa göñlümce rûzgârum olaydı

5 Alurdı destümi eylerdi ḥâkden hele berter
Ḥużûr-ı yârda yek ẕerre i'tibârum olaydı

6 Ṣadâsı çıḳmaz olur ol ḳadeḥ ki ola şikeste
Şikâyet itmez idüm senden inkisârum olaydı

7 Bilürdi ḳadrümi Nâbî zamâne cümleden efzûn
Benüm de il gibi ṭab'umla iftiḫârum olaydı

---

4 yiter :şaḳın Ü,M
6 şi'r-i :naẓm-ı Ü,M

877 S1,242b;S2,287a;S3,236b;Ü,196a;M,225b;A,172b
3 bile :böyle S1
4 S1,S2,S3,Ü,M'de "böyle" kelimesi eksiktir.

878

Mef'ûlü Fâ'ilâtü Mefâ'îlü Fâ'ilün

1 Râm eyledüm niyâz ile ol şîve-kârumı
Şehbâz-ı dest-i himmetüm aldum şikârumı

2 Evvel ġubâr-ı dilden iderdüm şikâyeti
Görsem eger müsâ'ade-i rûzgârumı

3 İtsün mi berg-i gül getüren bâda iltifât
Püşt-i tekâverinde gören şeh-süvârumı

4 Dilden kesilmeze hele ser-rişte-i ümîd
Virmem ṣafâ-yı vuṣlata ben intiẓârumı

5 Zerrîn ḳalemle yazsa sezâ mihr Nâbiyâ
Ṭâḳ-ı sipihre bu ġazel-i âbdārumı

878

Mefâ'îlün Mefâ'îlün Mefâ'îlün Mefâ'îlün

1 Olur dil züd-çîn-i mîve-i naḫl-ı ṭaleb şimdi
Girerse dest-i âha gûşe-i dâmân-ı şeb şimdi

2 Sirişk-i tâk ile giryâni-i mest iki şâhiddür
Şarâb-ı telḫ eger eylerse iṣbât-ı neseb şimdi

3 Yatup bülbül olurdı sâye-i gül cây-ı pervâne
Ḥuṣûl-ı ẕevḳ-i râḥat olsa mevḳûf-ı edeb şimdi

4 Görüp cîbümde naḳd-i eşki oldı şehr-i ḥüsn içre
Metâ'-ı ḫande zîb-i çâr-sûy-ı zîr-i leb şimdi

5 'İtâba niyyet itmiş yâr işitmiş şekve-i derdüm
O fettâna ne söz ḥażırlasaḳ Nâbî 'aceb şimdi

---

878 S1,242b;S2,282b;S3,236b;Ü,192b;M,221a;A,172b
2 Ü,M'de 3.beyit.
4 Ü,M'de 2.beyit.
879 S1,243a;S2,282b;S3,237a;Ü,193a;M,221b;A,173a

880
Mef'ûlü Mefâ'îlü Mefâ'îlü Fe'ûlün

1 Gül gülşeni terk eyledi ṣoḥbet sañа ḳaldı
Bülbül yine meydân-ı maḥabbet sañа ḳaldı

2 Ferhâd ile Ḳays eyledi berçîde metâ'ın
Ey dil ser-i bâzâr-ı melâmet sañа ḳaldı

3 Biz dâ'iye-i vuṣlat ile ḫāk-i reh olduḳ
Ey bâd-ı ṣabâ luṭf u mürüvvet sañа ḳaldı

4 Târîkî-i hicrâna esîrüz bize çâre
Ey âh-ı seḥergâh nedâmet sañа ḳaldı

5 Mest eylemege 'âlemi ṣahbâ-yı suḫenden
Ey ḫâme-i Nâbî yine himmet sañа ḳaldı

881
Mef'ûlü Fâ'ilâtü Mefâ'îlü Fâ'ilün

1 Çâk eyledük telâṭüm-i ġamdan ḳabâmuzı
Dilden ḥabâbvâr çıḳarduḳ hevâmuzı

2 Cûyende-i necâtuz o yemden ki cümleden
Evvel ṭutar temevvüc-i ġam nâḫudâmuzı

3 Olmaz şifâ-peẕîr göñül saḫḳ iderse de
Zer-hâven-i felekde Mesîḥâ devâmuzı

4 Nâmûs-ı 'aşḳa kesr virür ḫᵛâhiş-i viṣâl
Bir loḳma ile bozmayalum iştihâmuzı

5 Pâ-besteyüz bu dâmgeh-i cân-feşârda
Mevlâ müyesser eyleye Nâbî rehâmuzı

---

880 S1,243a;S2,279b;S3,237a;Ü,190b;M,218a
4 hicrâna :'işyâna S2,M
881 S1,243a;S2,280a;S3,237a;Ü,191a;M,219a;A,173a

882

Mefâ'îlün Mefâ'îlün Mefâ'îlün Mefâ'îlün

1 Peyâm-ı luṭf kim câna leb-i dildârdan geldi
Nesîm-i cân-fezâdur cânib-i gülzârdan geldi

2 Şikest itdi revâcın nâfe-i âhû-yı Tâtâr'uñ
O bûy-ı dil-güşâ kim zülf-i 'anber-bârdan geldi

3 Dehân-ı yâre güş itdüm dehânın eylemiş teşbih
Ṣorunca ġonce aġzın bâz idüp inkârdan geldi

4 İşitdüm ḥârlar ol ġoncenüñ dâmânın almışlar
Bana tâze ḫaberler 'andelîb-i zârdan geldi

5 N'ola bâġ-ı süḫanda bülbül olsam şevḳ ile Nâbî
Ki teklîf-i ġazel âġâ-yı nikū-kârdan geldi

6 Emîn-i ḥıdmet-i dârü's-sa'âde Yûsuf Aġa kim
Vücûdı 'âleme baḫşâyiş-i Settâr'dan geldi

7 O âġâ-yı 'adîmü'l-miṣl ü nâzik-ṭab' ü ḫoş-ḫû kim
Kef-i iḥsânı ḥaḳḳâ ebr-i gevher-bârdan geldi

883

Fe'ilâtün Mefâ'ilün Fe'ilün

1 Ġayre baḳma İlâh'dan ġayrı
Ġayre eyle nigâhdan ġayrı

2 Ḳalmadı kâle-i ta'alluḳdan
Dilde bir dûd-ı âhdan ġayrı

3 Şâm-ı firḳatde dil-nevâzum yoḳ
Nâle-i gâh gâhdan ġayrı

4 Bezmüme kâselik mi eyler var
Çeşm-i câm-ı iştibâhdan ġayrı

---

882 S1,243a;S2,286a;S3,237a;Ü,195b;M,224b;A,173a
883 S1,243b;S2,288a;S3,237b;Ü,197a;M,226b;A,173b

5 Bilemem ḥâṣılum ne ġurbetden
Firḳat-ı 'ömrgâhdan ġayrı

6 Nâ'il oldum diyâr-ı ġurbetde
Cümleye 'izz ü câhdan ġayrı

7 Virmedi bâġbân-ı ümmîdüm
Nâmı ġam bir giyâhdan ġayrı

8 Saṭḥ-ı pîşânî-i ümîdümde
Bir raḳam yoḳ tebâhdan ġayrı

9 Baña bildüm ki bir ṣadîḳ olmaz
Ye's-i ḥasret-penâhdan ġayrı

10 Görmedüm mâni'-i murâdâtum
Ṭâli'-i nîk-h^{v}âhdan ġayrı

11 Naẓarın dostdan dirîġ itmez
Var mı baḫt-ı siyâhdan ġayrı

12 Meclis-i raḥmete niyâz idecek
Ḳudretüm yoḳ günâhdan ġayrı

13 Mâ-ḥaṣal rabṭ-ı ḳalbe lâyıḳ yoḳ
Nâbiyâ bir İlâh'dan ġayrı

884

Mefâ'ilün Fe'ilâtün Mefâ'ilün Fe'ilün

1 Hilâl-i 'îd neşâṭa nişâne geldi gibi
Kümeyt-i şevḳe gümüş **tāziyāne** geldi gibi

2 'Aceb tehîliği var pây-ı kürsî-i **va'ẓun**
Mürâca'at yine pîr-i muġâna geldi gibi

3 Cebîn-i nâzı yine mevc-rîz-i çîn-i ġażab
Göñül temennî-i vuṣlat lisâna geldi gibi

---

5 Bilemem :Neyleyim A

884 S1,243b;S2,279(derkenar);S3,237b;M,228a;A,170b

4 Raḳîbe merḥametüñ var göñül yine bilmez
Miṣâl-i kâfir-i Mosḳov emâne geldi gibi

5 Hilâlüñ itmege Nâbî ḳudûmın istiḳbâl
'Azîz-i mihr ser-i nerdübâna geldi gibi

885
Fe'ilâtün Fe'ilâtün Fe'ilâtün Fe'ilün

1 Görmedüm râh-ı emîn terk-i recâdan ġayrı
Bulmadum ḥışn-ı ḥaṣîn şerm ü ḥayâdan ġayrı

2 Rûzedâra kim olur tesliye-baḫş-ı ḫâṭır
Ramażân içre olan lafẓ-ı mażâdan ġayrı

3 Küşt-gîrân zebûn ola meger 'âlemde
Püşt-râḥat be-zemîn dest-i gedâdan ġayrı

4 Lezzet-i 'ömr o mıdur k'olmaya ḫâlî bâli
Rîsmân-bâz gibi ḫavf u recâdan ġayrı

5 'Aks-i bî-ḥüsn-i tehî-deste bulunmaz çâre
Vaṭan-ı ḫâne-i mir'atı ḫalâdan ġayrı

6 Emn gelmez ṭama'ından baña hengâm-ı vedâ
Kime ışmarlasam ol şûḫı Ḫudâ'dan ġayrı

7 Manṣıb-ı daġdaġa-fermâ-yı ḫayâlüñ Nâbî
Ġayrı maḥṣûlı mı var bâd-ı hevâdan ġayrı

---

4 Miṣâl-i kâfir-i Mosḳov :Miṣâl-i Mosḳov kâfir S2

885 S1,244a;S2,290a;S3,238a;M,216b;A,172b
4 M'de 5.beyit.
5 ḫalâdan :celâdan S2,M,A ;M'de 4.beyit.

886

Mefâ'ilün Fe'ilâtün Mefâ'ilün Fe'ilün

1 İden raḳîb ile meclisde yâd yârumuzı
İder fesân-zede şemşîr-i inkisârumuzı

2 Temîze ḳudretümüz yoḳ viṣâl ü hicrânı
Eger ṣorarlar ise ḥadd-i iḳtidârumuzı

3 Ne deñlü nâziş iderse sezâdur eflâke
Bisâṭ-ı ḫâk çeker çün hemîşe bârumuzı

4 Ḳayurmaz olduġumuz reh-nişîn-i kûy-ı telâş
O şûḫ itmez ise żâyi' intiẓârumuzı

5 Te'âkub üzre iken sûy-ı ġaybdan imdâd
Ḫazân şikest idemez leşker-i bahârumuzı

6 Bu destgâh-ı meṭâlibde nâ'il olduġumuz
Dirîġ degmedi terk itmege diyârumuzı

7 Sezâdur eyler ise ġarḳ-ı raḥmet ey Nâbî
Bizüm şefâ'at-ı 'aşḳ en günâhkârumuzı

887

Fe'ilâtün Fe'ilâtün Fe'ilâtün Fe'ilün

1 Mâh-ı nev gürsinegânuñ arayup çâresini
Sufre-i maṭla'a vaż' eyledi nân-pâresini

2 Ni'metu'llâh ki sûdâger-i sûḳ-ı cândur
İtdi kâlâ ile ârâste seḥḥâresini

3 Yapılup bâġçe-i sufreye ḥavż-ı sîmîn
Şûrvâ kâsesi naṣb eyledi fevvâresini

---

886 S1,244a;S2,290b;S3,238a;Ü,191b;M,217b;A,172a
887 S1,244a;S2,291a;S3,238a
3 sufreye :sufre-i S2

4 Naḳş-ı ṣad-reng ile bir ḥâteme benzer k'üstâd
Eylemiş sîm-i zer-endûd ile dîvâresini

5 Germ ü serde siper-i sîneyi germiş ṭurmış
Sufrenüñ çekmek içün 'âriż olan yâresini

6 Her ṭabaḳ girmeyicek ṣaḥnına râḥat göremez
Sufrenüñ ṭurma nevâziş ider âvâresini

7 Nâbiyâ maḳsem-i erzâḳ-ı Ḫudâ olmaġ ile
Sufreler ni'mete vaḳf eyledi neẕẕâresini

888
Mef'ûlü Fâ'ilâtü Mefâ'îlü Fâ'ilün

1 .....ider niṭâḳ-ı edâyı tekellümi
Gül-büs ider nesîm-i ṣabâyı tebessümi

2 Âṯâr-ı rahmetüñ ġażaba sebḳat itdüği
Îmâ ider buḫura gül-âbuñ teḳaddümi

3 Tercihine ṣemâtet-i a'dânuñ sebeb bu kim
Aḥbâbuñ imtinâna yaḳîndür teraḥḥumi

4 Rindân.....ḫayli girâncadur
Kim pâyenüñ ġurûrı .....

5 Eyler güşâde ġonce-i âmâli Nâbiyâ
Nâgâh rüzgâr-ı ümîdüñ tenessümi

---

7 sufreler :sufreger S2

888 S2,278b

1 Bu beytin ilk kelimesi okunamadı.

ḲITA'ÂT

ḲIT'A-İ KEBÎRE

1

ḲAṢÎDE-İ DU'ÂİYYE BÂ-MUḲÂBELE-İ 'AṬİYYE-İ ÂṢAFİYYE (*)

Mef'ûlü Mefâ'îlü Mefâ'îlü Fe'ülün

1 Çün kim beni şâd eyledüñ ey âṣaf-ı devrân
Dil-hvâhuñ ile ḳalbüñi şâd eylesün Allâh

2 İḥsân ile itdüñ yeñiden ḫânemi ma'mûr
İḳbâlüñi 'ömrüñi ziyâd eylesün Allâh

3 İtdüñ ḳalem-i cûduñ ile ḳalbümi mesrûr
Şaḳḳ-ı ḳalemüñ cûy-ı murâd eylesün Allâh

4 Müşkilter olan 'uḳde-i maḳṣûd u murâduñ
Engüşt-i 'inâyetle güşâd eylesün Allâh

5 Żât-ı kerem-âlûduñı dîvân-ı cihânda
Sermâye-i terfîh-i bilâd eylesün Allâh

6 Erbâb-ı niyâzuñ siyeh-i sûde-i çeşmin
Âġûş-ı devâtuñda midâd eylesün Allâh

7 Engüşt-i gedâ-perver-i iḥsânuñı tâ ḥaşr
Fevvâre-i erzâḳ-ı 'ibâd eylesün Allâh

8 Ruḫsâre-i evrâḳa düşen sâye-i destüñ
Âyîne-i 'adl efser-i dâd eylesün Allâh

9 Pîşânî-i fermânda olan ṣaḥḥ-ı şerîfüñ
Gül-ġonca-i gülzâr-ı murâd eylesün Allâh

10 Fermân-ı şerîfüñde olan pençe-i ḥükmi
Eṭfâl-i me'âlîye mihâd eylesün Allâh

---

1 S2,46b;A,179b (A,57a'da tekrar yazılmıştır.)
(*)S2
6 A'da 19.beyit.

11 Şân buldı senüñ dest-i şerîfüñle vezâret
'İzz ü şeref-i ṣadrı ziyâd eylesün Allâh

12 Faḫr itdi vücûduñla senüñ mesned-i iḳbâl
Bu revnaḳı peyvend-i sedâd eylesün Allâh

13 Dîvân-ı ṣadâretde felek görmedi miṯlüñ
Aḥkâmuñı ber-vefḳ-i murâd eylesün Allâh

14 İtsün ter ü tâze çemen-i mezra'-i baḫtuñ
Ḥussâduñı pâ-mâl-i ḥaṣad eylesün Allâh

15 İkbâlüñe bed-ḫvâh olanuñ berk-i vücûdın
Âteşkede-i ġamda remâd eylesün Allâh

16 Ḥâsid olanuñ devletüñe sûk-ı fenâda
Kâlâ-yı ḥayâtını mezâd eylesün Allâh

17 Miftâḥ-ı du'â olmayanuñ saña lisânı
Dükkân-ı ümîdini kesâd eylesün Allâh

18 Ṣıdḳ ile teveccühleri erbâb-ı ḳulûbuñ
Eṭrâfuña bârû-yı sedâd eylesün Allâh

19 Cezb itmek içün ḳalbini merdân-ı Ḫudâ'nuñ
Luṭfuñ sebeb-i ḥubb u vidâd eylesün Allâh

20 Nâbî-i fürû-mândeye kim merḥamet itdüñ
'Ömrüñ ola efzûn seni şâd eylesün Allâh

21 İtsün seni maḥfûẓ ḫaṭâlarla ḫaṭardan
A'dâñı giriftâr-ı nikâd eylesün Allâh

---

11 vezâret :sadâret A
14 A'da 20.beyit.

2

Ba'dehu Nâbî Efendi dahı âşâf-ı müşârün ileyhüñ naẓm-ı şüreyyâ-nizâmlarına muḳâbil nişâr-ı dürer-i şenâ vü du'â itdükleridür.

Fe'ilâtün Fe'ilâtün Fe'ilâtün Fe'ilün

1 Ḥabbezâ naẓm-ı dil-ârâ ki südûr itmişdür
Bir vezîr ibni vezîr âṣaf-ı ṣâḥib-râdan

2 Böyle pâkîze-suḫan böyle edâ-yı rengîn
Ṣâdır olmaz ḳatı çoḳ ṣâ'ir-i bî-pervâdan

3 Lü'lü-i tevrîye vü gevher-i îhâm o ḳadar
Görmedük çıkduġını Ḥaḳ bu ki bir deryâdan

4 Kendü emṡâli vezîrân arasında yoḳdur
Behre bulmış o ḳadar memleket-i ma'nâdan

5 İde luṭf ile nigehbânlıġını ḥażret-i Ḥaḳ
Ḥâṭır-ı ṣâfî ḳabûl itmedügi da'vâdan

6 Nâbiyâ gerçi aña ceẕb-i du'â itmededür
Ṭîb-i ḫulḳı gerek a'lâ vü gerek ednâdan

7 Lîk şimdi budur ümmîd-i muḳîmân-ı Ḥaleb
İtmeye ref'-i Ḫudâ sâyesini şehbâdan

8 Hele ḥıfẓ-ı kütübüñ da'vi-i ma'hûdından
Giçmezüz rabṭ-ı ḳulûb itdügümüz sevdâdan

9 Ṭâleb-i ṣûret olunsa ne 'aceb Nâbî-i pîr
İnfikâkı nice mümkin ṣuverüñ ma'nâdan

---

2 S1,39b;S3,39a.

3
DER-MEDḤ-İ DÂMÂD 'ALÎ PÂŞÂ FÂTİH-İ MORA (*)

Mef'ûlü Fâ'ilâtü Mefâ'îlü Fâ'ilün

1 Güm-pâydur bu ḫvân-ı vasî'ü'n-nevâlde
Bî-şübhe ṣarf-ı loḳma-i nâzikter-i ḥelâl

2 Bu müdde'âya ister iseñ şâhid-i ḳavî
Ḥall içre lâ-yı nefy yiter şâhid-i maḳâl

3 Tedḳîḳ olunsa lafẓ-ı hilâlüñ ḥurûfına
Lâ-ḥall lafẓı 'aynı ile gösterür cemâl

4 Nâbî veli bu ma'nî-i rengîn benüm degül
Benden tereşşüh itmedi bu ṣâfter zülâl

5 İtdüm rübûde gird-i lebinden bir âṣafuñ
K'itmiş Ḫudâ vücûdını mecmû'a-i kemâl

6 Dâmâd-ı pâdişeh 'Alî Pâşâ-yı bî-'adîl
Mir'ât-ı 'ilm ü faẓl ü hüner nüsḫa-i ḫıṣâl

7 İtmiş vürûd ḫaṭır-ı ḥikmet-şinâsına
İtmiş żamîr-i enveri bu nükte(y)i ḫayâl

8 İtdüm niyâz ü 'arż ki bî-naẓm olur telef
Bu ma'nî-i bülend ü bu pâkîzeter me'âl

9 Deryâ-yı iltifâtı olup mevc-ḫîz-i izn
Emriyle girdi kisve-i naẓma bu nev-me'âl

10 Allâh mu'ammer eyleye ẕât-ı şerîfini
Mir'ât-ı ṭab'ı görmeye gird-i ġam ü melâl

---

3 S1,39a;S3,38b

4

Âṣaf-ı 'Âlî-cenâb Vezîr-i Feża'il-me'âb Ḥüseyn Pâṣâ-zâde Silaḥdâr İbrahim Pâṣâ Merḥûm muḥâfıẓ-ı Ḥalebü'ṣ-ṣehbâ Olduḳları Eyyâmda Nâbî Efendi Vezîr-i Müşârün ileyh Dîvân Efendisi Ḥabeşî-zâde Raḥmî Beg İttifâḳla Bir Kitâbdâr-ı Mevzûn-sîmâ Recâsıyla Taḥrîr İtdükleri Naẓmdur Ki Yaḥyâ Nâm Kitâbdâr-ı Ḫaṭ-âverdeden Şikâyeti Mutażammındur.

Fe'ilâtün Fe'ilâtün Fe'ilâtün Fe'ilün

1 Ṣâ'ib ü 'Urfî vü Nâbî vü Rahîmî Rûḥî
İttifâḳ üzre ricâ eylediler Pâṣâdan

2 İdup âṣârumuzı bir yed-i nerme teslîm
Bizi ḳurtar kerem it daġdaġa-i Yaḥyâ'dan

3 'Arabî nüsḫaları ḳalsın anuñ destinde
Tâ 'Arabla 'Acem âsûde ola ġavġâdan

4 Üsküdârî Çelebî desti münâsib görinür
Ḥiṣṣedâr olsun o da ẕâ'iḳa-i ma'nâdan

5 Bizüm âṣâr-ı perîşânumuzuñ cildi daḫı
Ẕevḳ-yâb olsun o gûne yed-i müstesnâdan

---

4 S1,39b;S3,38b;Ü,1b;M,169b

5
DER-VAṢF-I ḤÂNE-İ VÎRÂN (*)

Mef'ûlü Mefâ'îlü Mefâ'îlü Fe'ûlün

1 Eyyâm-ı zemistânda beni gerdiş-i devrân
Bir ḫâne-i vîrân-şudeye eyledi mihmân

2 Mânend-i ḳafes raḫneleri ḫâric-i ta'dâd
Mânend-i felek saḳfı kevâkible dıraḫşân

3 Ḥâ'il olamaz saḳfı temâşâ-yı sipihre
Dîvârı degül reh-güẕârı mâni'-i seyrân

4 Baḫtum gibi tîre kef-i ümmîd gibi pest
Çeşmüm gibi pür-âb derûnum gibi vîrân

5 Vîrâne iken böyle neden târ ola dirseñ
Güncâyişe yoḳ pertev-i mihr ü mehe imkân

6 İbrîḳ ne ḳadar ḳaṭre-i iḥsânın alursa
Hep bir bir ider añı niẕâr-ı ser-i mihmân

7 Âb aḳmada mânend-i ḳafes raḫnelerinden
Ṣaḥnında göñül olmada bülbül gibi nâlân

8 Bir gürbe güẕer eyler ise bir ṭarafında
Ol semti iner alçaġa mânende-i mîzân

---

5 S1,245b;S2,309a;S3,239b;Ü,22a;M,229b
(Ü,200b'de tekrar yazılmıştır.)
(*)Başlık sadece S1 ve S3'te bulunmaktadır.
8 güẕer :güẕâr S2,Ü,M,A

6
VELEHU

Fe'ilâtün Fe'ilâtün Fe'ilâtün Fe'ilün

1 Eyledüm seyre gelelden çemen-i dünyâyı
Zîb-i destâr-ı emel ġonce-i istiġnâyı

2 Urmayan merd midür 'arṣa-i istiġnâda
Felegüñ sîne-i iḳbâline püşt-i pâyı

3 'Ârif-i 'âḳibet-endiş o ki rezm-î ġam içün
Bezmde tîr ü siper eyleye def ü nâyı

4 Kim alursa eline cîbine girmekde hemân
Görmedüm luṭfı gibi şâhid-i bî-pervâyı

5 Âṣafâ şekve saña bir nice reşk-âverden
Ki ḥicâb itmez ider ṭab'um ile da'vâyı

6 Kec baḳarlar baña nâvek gibi bilmezler kim
Ṭab'umuñ 'arṣa-i ma'nâda çekilmez yâyı

7 Gireli vâdî-i naẓma ḳodı esb-i ṭab'um
Pây der-gil nice bed-lehce ḫar-ı ḫod-râyı

8 Vay eger anlara ḫar didügümi gûş itse
Bâr-ı ġayret ḫam ider püşt-i ḫar-ı 'İsâyı

---

6 S1,245b;S2,307b;S3,239b;Ü,199b;M,228b;A,206b

T.C. YÜKSEKÖĞRETİM KURULU
DOKÜMANTASYON MERKEZİ

7
EZ-LİSÂN-I CÜCE BE-PÂDİŞÂH-I 'ÂLEM-PENÂH SULṬÂN AḤMED ḪÂN (*)

Mef'ûlü Fâ'ilâtü Mefâ'îlü Fâ'ilün

1 Kim eylemezse pâdişehüm saña ser-fürû
Olsun vücûdı mesḫ benüm ḫilḳatüm gibi

2 Fermânuña muḫalefete cür'et eyleyen
Olsun dıraḫt-ı 'ömri benüm ḳâmetüm gibi

3 Olsun ḫulûṣ ile ḳapuña bende olmayan
Bâzû-yı iḳtidârı benüm ḳuvvetüm gibi

4 Meydân-ı ḫıdmetüñde uran taḳla-i nifâḳ
Olsun şebek-miṣâl benüm hey'etüm gibi

5 Olsun esîr-i perde-i bâzîçe-i ḳażâ
Ḥussâd-ı ḳuḳla-çihre benüm ṣüretüm gibi

6 Nâ-çîz ü pest ü kemter isem her ne deñlü ben
Kendi vücûd-ı ḫurd u kemîn ṭıynetüm gibi

7 Rû-mâle lîk dergeh-i devlet-penâhuña
Bir kesde yoḳ bu baḫt-ı ḳavî himmetüm gibi

---

7 S1,246a;S2,313a;S3,240a;M,233a
(*)S1,S3,M

8

VELEHU (*)

Mefâ'ilün Fe'ilâtün Mefâ'ilün Fe'ilün

1 Bu şehr içinde o kim secdeden olur ser-keş
Olur menâre-ṣıfat bend-i âteşîne sezâ

2 Başında âteşi eksük degül olur pâ-mâl
Menâre gibi olan kec-derûn u râst-nümâ

3 Seri şikeste siyeh-rû vü ser-nigûn olsun
Olan miṡâl-i ḳalem kec-derûn ü râst-nümâ

4 Hevâya çıḳmadan itse ġubârı men' eger
Olur miyâne-i 'arż ü semâda bir ṣaḥrâ

5 Nüzûldan yire men' eyler ise bârânı
Ḳalur miyâne-i ḥak ü hevâda bir deryâ

9

DER-VASF-I BÂḲÎ PÂŞÂ (*)

Fe'ilâtün Fe'ilâtün Fe'ilâtün Fe'ilün

1 Müntesibdür derine żâbıṭa-i mecd ü şeref
Müncezibdür diline dâ'iye-i luṭf u 'aṭâ

2 Müntehî himmetine silsile-i cûd u kerem
Münḥaṣır devletine ḳâ'ide-i 'izz ü 'alâ

3 Şöhret-i kevkebesi ḥat-keş-i âṡâr-ı selef
Rif'at-ı debdebesi mâḥî-i vaṣf-ı ḳudemâ

4 Bilmek isterseñ eger kimdür o 'âlî-câh
Mihr-i gerdûn-ḫıred ḥażret-i Bâḳî Pâşâ

5 Nûr-ı âfâḳ-ı hüner nuḳbe-i iksîr-i şeref
Odur ol naḫl-ı dil-ârâ-yı riyâż-ı vüzerâ

---

8 S1,246a;S2,308a;S3,240a;Ü,199b;M,228b;A,207a

9 S1,246a;S3,240a
(*)Bâḳî Pâşâ Vâli-i Arż-ı Rûm Olduḳda Mektûb ile İrsâl Olınmışdur A

3 -S1,S3

4 -S1,S3

10
BERÂY-I SÂYEBÂN-I ḤÜSEYN PÂŞÂ-ZÂDE SİLAḤDÂR İBRÂHİM PÂŞÂ (*)

Fâ'ilâtün Fâ'ilâtün Fâ'ilün

1 Sa'd ola bu sâyebân-ı nâzenîn
Ki nazîrin görmemiş çerḫ-i berîn

2 Sâyesinde şeh-per-i 'Anḳâ gibi
Olsun İbrâhîm Pâşâ ḫoş-nişîn

3 Eylesün zât-ı 'adîmü'l-mişlini
Ḥażret-i Mevlâ ḫaṭâlardan emîn

11
VELEHU

Mefâ'îlün Mefâ'îlün Mefâ'îlün Mefâ'îlün

1 İlâhi 'ömri şâhenşâh-ı devrânuñ füzûn olsun
Hemîşe düşmen-i bed-ḫᵛâhı zâr u ser-nigûn olsun

2 Bulup bâzû-yı baḫt u devleti her yirde bâlâter
Ser-i a'dâ-yı devlet zîr-i tiġinde zebûn olsun

3 Olup bülbül-ṣıfat nâlende Nâbî bâġ-ı vaṣfında
'Adûnuñ ḫançer-i ḫâr-ı sitemle bağrı ḫûn olsun

---

10 S1,246a;S3,240a(derkenar)
(*)S3,82a'da tekrar yazılmış.

11 S1,246b;S3,240a
3 bülbül-ṣıfat :bülbül gibi S1

12

EṢNÂ-YI 'ÎDDE DÂMÂD 'ALÎ PÂṢÂ MERḤÛMUÑ MAẒHAR-I 'AṬİYYE-İ KERÎMÂNESİ OLDUḲDA DİMİŞDÜR (*)

Fe'ilâtün Fe'ilâtün Fe'ilün

1 Ey bihîn-gevher-i silk-i vüzerâ
Nüsḫa-i câmi'a-i ḫulḳ-ı nikû

2 Eylesün 'îdüñi Allâh sa'îd
Olasın devlet ile hem-zânû

3 İresin ol senenüñ 'îdine kim
Göresin pîş-i elifde se dü

13

VELEHU Fİ'N-NA'Tİ'Ş-ŞERÎF'N-NEBEVÎ (*)

Mef'ûlü Mefâ'îlü Mefâ'îlü Fe'ûlün

1 Ey ma'nî-i hestî ki senüñ ḫalḳa vücûduñ
Sermâye-i îcâddur iḥsân-ı Ḫudâ'dan

2 Maḳṣûd senüñ şânuñı âfâḳa beyândur
Ârâyiş-i tertîb-i niẓâm-ı dü-serâdan

3 Evṣâfuña ṣarf itmek içün olmasa elfâẓ
Maḥrûm ḳalurdı şu'arâ ḥüsn-i edâdan

4 Nâbî ḳulunuñ añladuġı ey şeh-i kevneyn
Bu nüktedür îcâd-ı vücûd-ı üdebâdan

5 Kim virmez idi kimseye Ḥaḳ ḥüsn-i tabî'at
Ḫalḳ itmez idi kimseyi ḳısm-ı büleġâdan

6 Güş itmek eger olmasa maḳṣûd-ı İlâhî
Evṣâf-ı dil-ârâñı zebân-ı şu'arâdan

---

13 S1,12a;S2,48a;S3,11b;Ü,9a;M,7b;A,4b
(*)S1,S3

14

DER-ḤAḲḲ-I ḲALÂYLIḲOZ AḤMED PÂŞÂ

Fâ'ilâtün Fâ'ilâtün Fâ'ilâtün Fâ'ilün

Nâgehân bir gün Ḳalaylıḳoz gelüp oldı vezîr
Her gören didi vezâret 'ırżını eyler şikest
Ben didüm uṣlandı zîrâ çerḫ te'dîb eyleyüp
Terbiyet ḳılmaḳ gerekdür anı bunca ser-güdaḫt
Didi bir dânâ-yı kâr-âgâh ü ṣâḥib-tecribe
Terbiyet nâ-ehl-râ çün kirdgân ber-günbedest

15

Fe'ilâtün Fe'ilâtün Fe'ilâtün Fe'ilün

Ber-ṭaraf olmadı girmişken araya şâne
'Uḳde-i ḫâṭırı gîsû-yı ham ender-ḫamınuñ
'Aynıdur.....mû-tâb-ı siyâh la'li
Seri üstinde siyeh dâ'ire-i perçeminüñ
Ḫak-i kûyuñ degül .....ber-âvâz-ı felek
Yoḳladuk nagme-i âhengini zîr ü bâmınuñ

---

14 S3,241a
15 S2,308a

16
EL-MUḲAṬṬA'AT FİL-ḤARFİ'L-HEMZE (*)

Fe'ilâtün Fe'ilâtün Fe'ilâtün Fe'ilün

Devr-i ḥıfẓında felekden yire inse ḫûrşîd
İtse bir tüde-i berf üzre temekkün meselâ
Virmeyüp berfe żarar vâhime-i ḥıfẓından
Ola berf içre nihân penbede gûyâ eyvâ

17
Fe'ilâtün Fe'ilâtün Fe'ilün

Şübhe yoḳ olduġına hemşîre
Ṭıynet-i Âdem'e naḫl-i ḫurmâ
Âdem'üñ yidügi toḫm-ı gendüm
Oldı ḫırmânuñ içinde peydâ

18
Fe'ilâtün Fe'ilâtün Fe'ilâtün Fe'ilün

Ḥarf u ṣavt u nefes ü 'ilm ü ḥayât ü ḳudret
Şübhe yoḳ olduġına cümle 'aṭiyyât-ı Ḫudâ
Bende vü mâ-melek-i bende Ḫudâ'nun olıcaḳ
Cehldür kim ki benüm diyü iderse da'vâ

---

16 S1,247b;S2,307b;S3,240b;Ü,199b;M,228b;A,207b
(*)S1,S3
:El-Muḳaṭṭa'at S2,Ü,M,A
17 S1,247b;S2,308a;S3,240b;Ü,200a
18 S1,247b;S3,240b

ḤARFÜ'L-BÂ

19

Fe'ilâtün Mefâ'ilün Fe'ilün

Maḥv olup kevnden rüsûm-ı 'aẕâb
Saçdı tîġ-i ġuzât âteşe âb
Oldı 'Uzzâ 'adem be-laṭme-i âb
Oldı Lât u Menât ḫâne-ḫarâb

ḤARFÜ'T-TÂ

20

Fe'ilâtün Fe'ilâtün Fe'ilâtün Fe'ilün

Ey veliyyü'n-ni'am ey âṣaf-ı 'âlî-fıṭrat
Oldı rûy-ı dilüm âlûde-i gerd-i ḫaclet
Olmadum farḳa muvaffaḳ ḳalem-i müşgînüñ
Ḥâk bâdâ be-ser-i hûş u be-çeşm-i ġaflet

21

Mef'ûlü Mefâ'îlü Mefâ'îlü Fe'ûlün

'Âlemden idüp ref' siyeh-perde-i ẓulmet
Ḫurşîd gibi menziline eyledi 'avdet
Cân ber-leb idi vesvese-i hicr ile enṣâr
Oldı yirine geldi hele cânları râḥat

---

19 S1,247b;S3,240b
20 S1,247b;S3,240b
21 S1,247b;S3,240b

22

Fe'ilâtün Fe'ilâtün Fe'ilâtün Fe'ilün

İctimâ' eylemese merd ile zen 'âlemde
İdemez şûret-i mevlûd ḳabûl-ı peyvend
İftirâḳ eyler ise birbirisinden ammâ
Hem peder ferd ḳalur żâyi' olur hem ferzend

23

DER-VAṢF-I SULṬÂN AḤMED ḪÂN

Fe'ilâtün Fe'ilâtün Fe'ilâtün Fe'ilün

1 Nâbiyâ eyle du'âsın o şeh-i devrânuñ
'Ömrini devletini eylesün Allâh ziyâd
2 Eylesün düşmen-i bed-ḫvâhuñı ḳahr eylemede
Leşker-i nuṣret ü te'yîd-i İlâhî imdâd
3 Bî-ta'ab eylesün âmâde mühim-sâz-ı cevâd
Her neyi eyler ise ṭab'-ı hümâyûnı murâd
4 Görmesün zerre ḳadar âyine-i ḳalbi keder
Olmasun nîm-nefes ḳalb-i şerîfi nâ-şâd
5 Eylesün gülşen-i iḳbâlini Ḥaḳ tâze vü ter
Eylesün düşmeninüñ ḫırmen-i 'ömrin ber-bâd
6 Eylesün 'ömr-i ṭabî'îyi güzer eyyâmı
Olsun âsûde zamânında bilâdında 'ibâd

---

22 S1,248a;S2,309b;S3,240b;M,230a;A,211a
23 S1,248a;S3,240b

24

VELEHU DER-VAṢF-I PÂDİŞÂH-I MÜŞARÜN İLEYH

Fâ'ilâtün Fâ'ilâtün Fâ'ilün

Zihn-i pâki cümle fenden sûdmend
Kimde vardur böyle ṭab'-ı ser-bülend
İtmemiş naḥv-ı hevâya ṣarf-ı vaḳt
Ġāmizāt-ı 'âleme olmış naḳş-bend

HARFÜ'R-RÂ'

25

Fe'ilâtün Fe'ilâtün Fe'ilâtün Fe'ilün

Halḳuñ emvâlin alup ṣoñra tesellî virmek
Füls-i māhîyi ṣoyup yaġda pişürmek gibidür
Gusfendânuñ idüp ḳat'-ı ṭarîḳ-i nefesin
Bacagından üfürüp ṣoñra şişürmek gibidür

26

Fe'ilâtün Fe'ilâtün Fe'ilâtün Fe'ilün

Âh ile nâ'il-i vuṣlat olamazsın ey dil
Öyle kâlâyı saña bâd-ı hevâ virmezler
Sen hemân dest-dırâz ol çemen-i ümmîde
Yâ virürler gül-i maḳṣûduñı yâ virmezler

---

24 S1,248a;S3,240b
25 S1,248b;S2,307b;S3,240b;Ü,199b;M,228b;A,207b
26 S1,248b;S2,310b;S3,241a;Ü,201b;M,230b;A,207b
2 Sen :Gel S2,Ü,M,A

27

Mef'ûlü Fâ'ilâtü Mefâ'îlü Fâ'ilün

Erzân metâ'-ı faẓl ü hüner tâ o deñlü kim
Biñ ma'rifet zamânede bir âferînedür
Ebnâ-yı dehr her hünere âferîn virür
Yâ Rab bu âferîn ne dükenmez ḫazînedür

28

Mef'ûlü Fâ'ilâtü Mefâ'îlü Fâ'ilün

Temkîn resm-i 'izz ü 'alâ mevḳi'indedür
Âdâb vaż'-ı ḥilm ü ḥayâ mevḳi'indedür
Tevfîḳdür mu'âvini te'yîd rehberi
Her ne iderse men' ü 'aṭâ mevḳi'indedür

29

Mefâ'îlün Mefâ'îlün Mefâ'îlün Mefâ'îlün

Ümîdüm ḫalḳdan Nâbî ne iḥsân ü ne taḥsîndür
Mücerred ḫıdmeti-i peyġamberîde şevḳ-i muṭlaḳdur
Tek-â-pûy-ı siperden ârzû-yı ḳalb-i maḥzûnum
Rıżâ-yı server-i 'âlem ḳabûl-ı ḥażret-i Ḥaḳ'dur

30

Mef'ülü Fâ'ilâtü Mefâ'îlü Fâ'ilün

Her bü'l-heves ki ṭab'ı sebük-ser.....olur (*)r olur
Eyyâmı renc-i tâze vü encâmı veyl olur
Mazrû'-ı da'vet ile gelür bâġ-ı 'âleme
Gûyâ yanınca sebze-i ḫod-rû tufeyl olur

---

27 S1,248b;S2,310b;S3,241a;Ü,202a;M,231a;A,207b
28 S1,248b;S3,241a
29 S1,248b;S3,241a
30 S2,307b
(*) Bu mısrada yeri boş bırakılan kelime okunamadı.

31

Fe'ilâtün Fe'ilâtün Fe'ilâtün Fe'ilün

Lûlesin yaḳduġı dem yandı eli dervîşüñ
Bu cezâ ṭurfe cezâdur saña elyaḳ didiler
Tütüni gerçi güzel lûleciği müsta'mel
Çaḳmaġın seyr idicek âhını alçaḳ didiler

32

Fâ'ilâtün Fâ'ilâtün Fâ'ilâtün Fâ'ilün

Olmışuz bir ḥîle perdâzuñ esîr-i mekri kim
Sufre-i eflâkden nân-ı nücûmı çaldurur
Tîşe-i mekri ḥavâle itse ḥâk-i ḥîleye
Mışr ile Baġdâd'dan Şaṭṭ ile Nîli ḳaldurur
İtse bâd-ı mekr ile taḥrîk-i deryâ-yı fiten
Şaşḳın ördek gibi şeyṭânı götinden ṭaldurur

33

DER-ḤAḲḲ-I 'ABDÜ'L-ḤÂLÎM-ZÂDE MOLLÂ-YI ḤALEB (*)

Mefâ'ilün Fe'ilâtün Mefâ'ilün Fe'ilün

Bu gûne dadı ṭuzı ḳalmaduġı Şehbâ'nuñ
Emîn-i memleḥanuñ bî-nemekligündendür
Bu deñlü bâr-ı girân olduġı bu memleketüñ
Ḥımâr-zâde faḳîrüñ eşekligündendür

---

31 S1,248b;S2,311a;S3,241a;Ü,202b;M,231b;A,208a
32 S1,248b;S2,312a;S3,241a;Ü,203a
33 S1,249a;S2,312a;S3,241a;Ü,203a;M,232a;A,208a
(*)S1,S3,Ü
1 bu gûne :bu deñlü A
2 bu deñlü :bu gûne S1

34

Fe'ilâtün Fe'ilâtün Fe'ilâtün Fe'ilün

Pür olup nân ile bir keffesi bu mîzânuñ
Birisi sengler altında zebûn ḳalmışdur
Hâven-i mis pür olur misk ile ya 'anber ile
Lâlenüñ hâvenine dâġ-ı derûn ḳalmışdur

35

Fe'ilâtün Fe'ilâtün Fe'ilâtün Fe'ilün

Ne ḥased var ne sefâhat ne nifâḳ ü ne cedel
Görmedüm bezm-i ṣafâ meclis-i taṣvîr ḳadar
O şehüñ giçmez idüm ḥalḳa-i dergâhından
Güzere ruḫṣatum olsaydı eger tîr ḳadar

36

Fâ'ilâtün Fâ'ilâtün Fâ'ilâtün Fâ'ilün

Feyż-i şehr-i ṣavmdan âlûdegân-ı ma'ṣiyet
Şüst ü şûy-ı câme-i cürm ile tebdîl oldılar
Bezmlerde devr iden peymâne-i mînâ-yı mey
Şem'-i mâh-ı rûzeyi gördükde ḳandîl oldılar

---

34 S1,249a;S2,312b;S3,241a;Ü,203b;M,232b;A,208a
2 pür olur :pür olup S2,gibi pür A
35 S1,249a;S2,312b;S3,241b;Ü,203b;M,232b;A,207b
36 S1,249a;S2,310b;S3,241b;Ü,202a;M,231a;A,208a
2 mînâ-yı mey :mînâ gibi S2,M

T.C. YÜKSEKÖĞRETİM KURULU
DOKÜMANTASYON MERKEZİ

37

Fe'ûlün Fe'ûlün Fe'ûlün Fe'ûl

N'ola şi'rde itseler ittiḥâd
Hevâyî Ḳıyâmî çü şîr ü şeker
Ara yirde var nisbet-i imtizâc
Hevâyî dübürdür Ḳıyâmî zeker

38

Fe'ilâtün Mefâ'ilün Fe'ilün

Bu sarây-ı dü-reng-i ḥikmetde
Kimi maḥzûn kimi müna"amdur
Saña cennet bana cehennem olan
Bana cennet saña cehennemdür

39

Fâ'ilâtün Fâ'ilâtün Fâ'ilün

'Aṣrda zındîḳ-sîmâ şeyḫler
Müstecâbü'd-da'velikle lâf atar
Ġaybden manṣıb virüp ṭâliblere
Aldayup ḫalḳı velâyetler ṣatar

---

37 S1,249a;S2,313a;S3,241b;M,233a;A,207b
1 şi'rde itseler :itseler şi'rde S1
2 imtizâc S2,M,A:ittihâd S1,S3

38 S1,249a;S2,317b;S3,241b;A,212a
(*)Bu Ḳıt'a S2'de Rubâ'î olarak yer almıştır.
1 müna'amdur :ḫurremdür S2

39 S1,249b;S2,310a;S3,241b;Ü,201a;M,230b;A,208a
1 şeyḫler :şaḫṣlar A

40

Fe'ilâṭün Fe'ilâtün Fe'ilâtün Fe'ilün

Cânib-i nîsti-i mümkine itdükçe güẕer
Hâlet-i bûd u ne-bûdından olur ḫayre naẓar
Lîk hestîsine itdükçe naẓar ey Nâbî
Gûş-ı câna irişür na'ra-i Allâh ekber

41

Fe'ilâtün Fe'ilâtün Fe'ilâtün Fe'ilün

İtse âmîziş iki cins olur ḳuvvet-yâb
İddi'â itdügüme beyt-i düvüm şâhiddür
Esḫiyânuñ ider ekẕer keremin bâde füzûn
Ki mey ile keremüñ aṣlları vâḥiddür

42

Mef'ûlü Fâ'ilâtü Mefâ'îlü Fâ'ilün

Lebrîzdür ḥikemle bu tertîb-i kâ'inât
Ẕâtuñ ṣu'ûnı rütbe ile âşikâr olur
Fi'l-aṣl yek yegâne iken şekl ü ẕâtda
Rütbeyle gâh deh gehi ṣad geh hezâr olur

43

Ḳıṭ'a-i Maṣnu'a-i Mu'ammâ-güne

Mefâ'îlün Mefâ'îlün Fe'ûlün

Raḳîbâ Ḥaḳdan ümmîdüm budur kim
Olasın lafẓ-ı nûrânîye maẓhar
Ne lafẓuñ var ise żımnında bir şem'
Ḫudâ itsün saña cümle müyesser

---

40 S1,249b;S2,310a;S3,241b;Ü,201b;M,230b;A,208a
41 S1,249b;S3,241b;Ü,200a
:Ḳıṭ'a-i Mu'ammagûne Ü
42 S1,249b;S3,242a;Ü,200a
43 S1,249b;S3,242a,Ü,200b;A,208a
2 żımnında :destinde S2

44
VELEHU LUĠAZ-GÛNE

Mef'ûlü Fâ'ilâtü Mefâ'îlü Fâ'ilün

Mi<u>s</u>liyyet olduġı gibi 'âlemde Nâbiyâ
Żıḍḍiyyet olur âyine-i vech-i yek-diger
Ṣûrî vü ma'nevî eger eylerseñ i'tibâr
Nef'üñ görürsin olduġını intihâ-yı żarr

ḤARFÜ'Z-ZÂ

45
Fe'ilâtün Mefâ'ilün Fe'ilün

Mâye-i 'aşḳ <u>h</u>aṭṭ-ı dil-berdür
Ṣafḥa-i sâde-rûy meşḳ olmaz
Buña ma'ṣûḳdur saña şâhid
Rûy-ı bî-<u>h</u>aṭ sezâ-yı 'aşḳ olmaz

46
Fe'ilâtün Mefâ'ilün Fe'ilün

Beste-çeşm-i ẓevâhir-i elfâẓ
Ma'nî-i râz n'olduġın bilmez
Ṭâ'ir-i <u>h</u>âne-zâd-ı künc-i ḳafes
<u>Z</u>evḳ-i pervâz n'olduġun bilmez

47(*)
ḤARFÜ'S-SÎN DER-ḤAḲḲ-I MUḤAṢṢIL-I ḤALEB

Ahreb

<u>H</u>ân-ı 'asele idüp muḳaddemce sefer
Bî-çâre muḥaṣṣıl alayum ṣandı nefes
Lakin yine fevc fevc erbâb-ı ḥuḳûḳ
<u>H</u>ân-ı 'asel üzre üşdi mânend-i mekes

---

44 S1,249b;S3,242a;Ü,202b
45 S1,250a;S2,308a;S3,242a;Ü,200a;M,229b;A,208b
46 S1,250a;S2,309b;S3,242a;Ü,201a;M,230a;A,208b
47 S1,250a;S2,312a;S3,242b;Ü,203a;M,232a;A,214a

(*)Bu şiir rubâ'î vezniyle yazıldığı halde,bütün nüshalarda "Kıta'ât" arasında bulunmaktadır.

ḤARFÜ'L-FÂ

48

Fâ'ilâtün Fâ'ilâtün Fâ'ilün

Dirhemi ṣarf eyle girdükçe ele
Olmaya tâ cem' ġayr-i munṣarif
Anuñ içün cem' ider anı baḫîl
Kim olur cem' olıcaḳ lâ-yünṣarif

49

Muḥaṣṣıl-ı Ḥaleb Ḳara Aḥmed Aġâ fevt olup sene âḫirine dek üç aded oğlı iştirâken żabṭ itdüklerinde dimişdür (*)

Mef'ûlü Fâ'ilâtü Mefâ'îlü Fâ'ilün

Üç sülse bir ḳara ġuruşı bozdı rûzgâr
Birisi ḳalb biri ḳızıl birisi züyûf
Ṣarrâf-ı dehr didi görince bu ḥâleti
Üç sülṣ-i kem-'ıyârına la'net ġurûşa yûf

ḤARFÜ'L-ḲÂF

50

DER-ḤAḲḲ-I FÂ'İḲ EFENDİ

Mefâ'ilün Fe'ilâtün Mefâ'ilün Fe'ilün

Neden dilüñ ġam-ı 'âlemle derdnâk olmaḳ
Miṣâl-i ṣûf görüp mevcini helâk olmaḳ
Hemîşe derzi Muḥammed yanuñda ḥâżır iken
Neden ferâce gibi böyle çâk çâk olmaḳ

---

48 S1,250a;S3,242b
49 S1,250a;S2,310a;S3,242b;Ü,201b;M,230b;A,214a
(*)S1,S2,S3
50 S1,250a;S3,242b

51
VELEHU LUĠAZ-GÛNE

Fe'ilâtün Mefâ'ilün Fe'ilün

Bü'l-'acebdür ṣadâ-yı ṭabl-ı saḥur
Ṭab'a îrâs ider melûl olmaḳ
Çünki ṭabl-ı cihâd-ı ekberdür
Ne revâ böyle bî-uṣûl olmaḳ

ḤARFÜ'L-KÂF

52

Mefâ'ilün Fe'ilâtün Mefâ'ilün Fe'ilün

Kilid-i genc-i tevekkül müsellem oldı bize
Zekâtı 'âleme kâfîdür eñ faḳîrümüzüñ
Bisâṭ-ı zer-keş-i şâhâne künc-i râḥatda
Şikenleri leb-i pür-ḫandedür ḥaṣîrümüzüñ

53
DER-VAṢF-I SULṬÂN AḤMED ḪÂN

Fe'ilâtün Fe'ilâtün Fe'ilâtün Fe'ilün

Senüñ ey Nâbî-i kem-ḳadr degüldür ḥaddüñ
Eylemek vaṣfın edâ pâdişeh-i devrânuñ
Sen degül elsine-i kevn ü mekân eyleyemez
Ḥaḳḳ-ı tavṣîfin edâ ḥażret-i Aḥmed Ḫân'uñ

---

51 S1,250b;S3,242b;Ü,201a
52 S1,250b;S2,310a;S3,242b;Ü,201a;M,230a;A,208b
2 ḥaṣîrümüzüñ :ḥaḳîrümüzüñ A
53 S1,250b;S3,242b;A,208b

54
DER-VAṢF-I PÂDİŞÂH-I MÜŞÂRÜN İLEYH

Fe'ilâtün Fe'ilâtün Fe'ilâtün Fe'ilün

Sübḥa-i gevher ise silsile-i nesl-i kerîm
Bu nişângâhıdur ol subḥa-i 'âlî-ḳadrüñ
Kevkeb-i devlet ise zümre-i eslâf-ı 'iẓâm
Bedrdür kevkeb ile farḳı 'ıyândur bedrüñ

55
ḲIṬ'A-İ MU'AMMÂ-GÛNE

Fe'ilâtün Fe'ilâtün Fe'ilün

Nâbiyâ görmişüz istiḥsânın
Her hünerde nice 'âlî-şânuñ
Olsa bir kez de müyesser görmek
Ref'-i semt itdügin istiḥsânuñ

56
ḲIṬ'A-İ LUĠAZ-GÛNE

Fe'ilâtün Fe'ilâtün Fe'ilün

Nâbiyâ ḥâlet-i sevdâ vü heves
Tev'emân zâdesidür insânuñ
Bu 'acebdür ki olunsa tedḳîḳ
'Aynıdur naḳd-i heves sevdânuñ

---

54 S1,250b;S3,242b
55 S1,251a;S3,242b;Ü,199b
56 S1,251a;S3,242b

57

KIṬ'A-İ MU'AMMÂ-GÛNE

(Ahreb)

Yoḳ ümm ü ebi ḫalîfe-i Raḥmân'uñ
Var ümm ü ebi tavâ'if-i insânuñ
Yoḳ ümmi velîk var ebi Ḥavvâ'nuñ
Var ümmi velîk yoḳ ebi 'Îsâ'nuñ
Taḳsîm-i teḳâbül-i rubâ'iyyeyi gör
Fehm eyle daḳîḳ-i ḥikmetin Mevlâ'nuñ

HARFÜ'L-LÂM

58

Mef'ûlü Mefâ'îlü Mefâ'îlü Fe'ûlün

Taḥrîre getürme küleh-i cevr-i sipihri
Ḥâṭır-şiken-i ḫâme ciger-sûz-ı devât ol
Sil ṣafḥa-i ḫâṭırda olan 'ilm-i rüsûmı
Âzâde-i teşvîş-i sükûn u ḥarekât ol
Teşḫîş ne lâzım saña nîk ü bed-i dehri
Bî-ḳayd-ı gül ü ḫâr u ġam u zehr-i nebât ol

---

57 S1,251a;S2,321a;S3,243a;M,239b;A,215b
(*)S2 ve M'de rubâ'î olarak geçmektedir.

58 S1,251a;S2,310a;S3,243a;Ü,201a;M,230a
2 S2,Ü,M'de 3.beyit.
3 S2,Ü,M'de 2.beyit.
zehr-i nebât :zehr ü nebât M

59

Fe'ilâtün Fe'ilâtün Fe'ilâtün Fe'ilün

Ṣoḥbetüñden senüñ ey âṣaf-ı pâkîze-ḫıṣâl
Oldı ḥırmâna sebeb vâhime-i istiṣḳâl
Yoḫsa bir dem güẕer itmez ki bu bezm-i ḫâṣuñ
Ṭavfdan ḫâlî ola dâ'iresin peyk-i ḫayâl

60

ḲIṬ'A-İ LUĠAZ-GÛNE

Fe'ilâtün Fe'ilâtün Fe'ilâtün Fe'ilün

Ḥaleb ü Ṣâmuñ ahâlisi ḳasem vaḳtinde
Nâbiyâ dir biri birisine Allâh vekîl
Lîk binde birisi ẓâhir ü bâṭın bilmez
Ṣûret ü ma'nî ile olduġın Allâh vekîl

61

Fe'ilâtün Fe'ilâtün Fe'ilün

Didiler kel köpegüñ yârânı
Başına gördiler urmış ṣayḳal
Çeşm-i bedden seni ḥıfzetmek içün
Saña lâẕımdur aṣılmaḳ heykel

---

59 S1,251a;S3,243a

60 S1,251b;S2,313a;S3,243a;Ü,199b
1.beyit S2'de şu şekildedir:
"Nâbiyâ ḫalḳ lisânında yürür bir sözdür
Her sühanda biri birine dir Allah vekîl"
Ancak Ü nüshasında S2'deki beytin üzeri çizilerek metindeki şekilde yeniden yazılmıştır.

61 S1,251b;S2,312b;S3,243a;Ü,203b;M,232b;A,208b
(A,215b'de tekrar yazılmıştır.)

62

ḲIṬ'A-İ MAṢNÛ'A-İ LUĠAZ-GÛNE (*)

Fe'ilâtün Fe'ilâtün Fe'ilâtün Fe'ilün

1 Lafẓ-ı ḳaṣd u ġaraẓuñ añlamayan ma'nâsın
Ba'ż ı ma'nâlarına ekser ider isti'mâl

2 Fi'l-aṣıl maḳṣad u maṭlab dimedür ḳaṣd u ġaraż
Hep bilür ma'nî-i vaż 'ların aṣḥâb-ı kemâl

3 Ma'nevî şâhid eger ister iseñ da'vâya
'Adl u inṣâf ile münḥal olur eşkâl-i maḳâl

4 Nâbiyâ lafẓ ile ma'nâdan olanlar âgâh
Ṣıdḳ-ı da'vâmı benüm eylemesün istiġḳâl

5 Gerçi kim 'aḳl da bu ḥükme virür vech-i rıżâ
Lübb ile ḳışrdadur bunda olan naḳş-ı me'âl

ḤARFÜ'L-MÎM

63

Fe'ilâtün Mefâ'ilün Fe'ilün

Rü-nümä olmadıysa saña eger
Cem ü farḳ-ı meẓâhir-i 'âlem
Ṭurma yapmaḳda zerger-i taḳdîr
Ḫurde-i sîm ṣırmadan ḫâtem

---

62 S1,251b;S2,313a;S3,243a;M,232b
(*)S1 ; Ḳıt'a-i Luġaz-gûne S3,Ḳıt'a M

63 S1,251;S2,311a;S3,243b;Ü,202a;M,231a;A,208b
1 olmadıysa :olmaz ise A

64
DER-ḤAḲḲ-I ŞEHÎD 'ALÎ PÂŞÂ

Fe'ilâtün Fe'ilâtün Fe'ilâtün Fe'ilün

Vir İlâhî 'Alî Pâşâ-yı kerîmü'l-ḫulḳuñ
'Ömrine devletine sâye-i ḥıfẓuñda maḳâm
Nice tekmîline olduysa sebeb bu eserüñ
Eyle noḳṣânlarını sen daḫı luṭfuñla tamâm

65
LUĠAZ-GÛNE

Fe'ilâtün Fe'ilâtün Fe'ilâtün Fe'ilün

1 Nâbiyâ âmede şâyândur ezelden dinmek
Nüsḫa-i nâdire-zây-ı çemenistân-ı na'îm
2 Tâze ḥâmîsi ẓuhûr eyledügin gûş itdük
Eylemiş ḥüsn-i ḥimâyetle ḫarâbın termîm
3 Böyle ḥâmîsi var âmed ne 'aceb şimdiye dek
Çalmadı ġayrı bilâd üstine kûs-ı taḳdîm
4 Ben daḫı ġam mı çekerdüm naẓar-ı a'dâdan
Bâzu-yı vaṣlda ta'vîzüm olaydı "ḫā mîm"

---

64 S1,252a;S3,243b
65 S1,252a;S2,311a;S3,243b;M,231a

66
Fâ'ilâtün Fâ'ilâtün Fâ'ilâtün Fâ'ilün

Hâl-i rûyı ol mehüñ cây-ı nigâhumdur benüm
Ṭurre-i müşgîni boynumda günâhumdur benüm
Benden ol serv-i revânı böyle dâmen-çîn iden
Nâbiyâ seyl-âb-ı eşk-i rû be-râhumdur benüm

67
Fe'ilâtün Fe'ilâtün Fe'ilâtün Fe'ilün

Cevr ile çeşmümi pür-âb iderek cânânum
Döndi maḳsimde aḳan lûlelere müjgânum
Seni eşküñ gör e ne ṣûrete ḳoymış diyerek
Dest-i müjgânuma âyîne virür dâmânum

---

66 S1,252a;S3,243b

67 S1,252a;S2,309b;S3,243b;Ü,201a;M,230a;A,209b
(A,216a'da tekrar yazılmıştır.)

68

Fâ'ilâtün Fâ'ilâtün Fâ'ilâtün Fâ'ilün

Olma âmâc-ı şerer sûz-ı nihânumdan benüm
Ey perî gel lâübâlî giçme yanumdan benüm
Gûşe-gîr ol 'âlemi ṭutsun ṣadâ-yı şöhretüñ
Añla bu remzi dehânumdan zebânumdan benüm

69

Mefâ'îlün Mefâ'îlün Mefâ'îlün Mefâ'îlün

Ṭınâbâsâ ṭutarlar pençe-i raġbetde dâmânuñ
Olınca pây ber-câ bârgâh-ı devlet-i İslâm
Gelürler zerreâsâ cünbiş-i **îmâna** şevḳinden
Żiyâ-pâş olduġında **âftâb**-ı şevket-i İslâm

HARFÜ'N-NÛN

70

Mefâ'ilün Fe'ilâtün Mefâ'ilün Fe'ilün

Be-ṣun'-ı ḥikmet-i mi'mâr-ı âsmân u zemîn
Çehâr rükn ile buldı ḳarâr hâne-i dîn
Niẓâm-ı 'âlem-i şer'-i metîne olmışdur
Miṣâl-i çâr 'anâṣır çehâr yâr-ı güzîn

71

Ḳıṭ'a-i Luġaz-gûne

Fe'ilâtün Mefâ'ilün Fe'ilün

Nuṣha-i ṣun'-ı Ḥaḳ'da idrâk it
Ẓâhir ü bâṭın olduġın yeksân
Saña şâhid gerekse kâfîdür
Nâbiyâ cünbiş-i dehân ü zebân
Bir delîle ḳanâ'at itmez iseñ
Besdür iṣbât içün leb ü dendân

---

68 S1,252b;S2,309b;S3,243b

69 S2,308a

70 S1,252b;S2,309b;S3,244a
2 şer'-i metîne :şer'-i mübîne S2

71 S1,252b;S2,309a;S3,244a;M,229a;A,209a
(*)S1.S2.S3 ; :Ḳıṭ'a-i Muṣanna' A

72

Fâ'ilâtün Fâ'ilâtün Fâ'ilün

Çâşnî-i zevḳi idrâk eylemez
Puḫteyi farḳ itmeyenler ḫâmdan
Vâye-gîr-i ma'rifet pest añlamaz
Maġz-ı cevzi piste vü bâdâmdan

73

TAZMÎN

Mefâ'îlün Mefâ'îlün Fe'ûlün

Ġulâma itme ṣarf-ı toḫm-ı şehvet
Ṭururken mezra'-ı ecsâm-ı nisvân

زمین شوره سنبل بر نخیزد
در او تخم عمل ضایع مگردان

74

DER-ḤAḲḲ-I 'OSMÂN-ZÂDE

Fâ'ilâtün Fâ'ilâtün Fâ'ilâtün Fâ'ilün

Âferîn ḳullanduñ ey Tâ'ib eyü tîġ-i zebân
Naẓmuña gülbang-ı taḥsîn çekdi cümle şâ'irân
Ḥırs-bâzâne ḳalem raḳṣ eyledi şâdî-künân
Saña meymûn u mübârek ola bu tâze lisân

75

Fâ'ilâtün Fâ'ilâtün Fâ'ilâtün Fâ'ilün

Pây-ı ḫâme oldıbârânveş güher-pâş-ı ṣenâ
Birbirinden ayru tekrâr oldı lutfuñ bî-kerân
Âfitâbâsâ olup bî-had .....
Nûr-ı muhrüñ devletüñ tâbân ola andan cihân

---

72 S1,252b;S2,308b;S3,244a;Ü,200b;M,229b;A,209a
Vâye-gîr-i ma'rifet-pest:'Ârif-i ṣâḥib-naẓar A
73 S1,252b;S2,312b;S3,244a;Ü,203b;M,233a;A,217a
74 S1,253a;S3,244a
75 S2,309b

*)Çorak toprakta sünbül yetişmez,amel tohumunu orada boşa harcama.

76

Fe'ilâtün Fe'ilâtün Fe'ilâtün Fe'ilün

Destine dâ'ire almış o gül-i perde birûn
Tâ ide nagme ile ḫüsnini .....efzûn
Ser-i zülfi gibi düşdi zenaḫından gördüm
Ber-ṭaraf dâ'ireye bir 'arak-ı şerm-nümûn

77

ḲIṬ'A-İ MAṢNÛ'A

Mefâ'ilün Fe'ilâtün Mefâ'ilün Fe'ilün

Veliyy-i ni'met-i kevneynüñ oldı ey Nâbî
Biri esâmî-i sâmîsinüñ çü ism-i Emîn
İder nebî vü velîye ḳasem 'ale't-tażmîn
Be-hakk-ı nân ü nemek diyü kim iderse yemîn

78

Mefâ'ilün Fe'ilâtün Mefâ'ilün Fe'ilün

Egerçi ḫâne-i pür-naḳşdur sarây-ı cihân
Velî kitâbeleri كل من عليها فان
Zamân maḥall-i belâdur zemîn maḥall-i elem
Vücûd naḳşına ancaḳ budur zemîn ü zamân

79

Fehm eyle ġınâ-yı zât-ı Ḥaḳḳı Nâbî
Eczâ-yı .....zer-kârîden
Mefhûm-ı kelâmı gibi.....
Taḥtındaki raḥle-i ṣadef-kârîden

---

76 S2,310a
77 S1,253a;S3,244b
78 S1,253a;S2,310a;S3,244b;İ,
79 S2,310b

كل من عليKur'ân-ı Kerim,Rahman Suresi,26.âyet.

80

Fe'ilâtün Mefâ'ilün Fe'ilün

Yaraşur bu tüfeng-i zer-kârun
Yolına cân virürse düşmen-i dîn
İftihâr eylesin cehennemde
Bu tüfengle ölen 'adû-yı la'în

ḤARFÜ'L-VÂV

81

Fe'ilâtün Mefâ'ilün Fe'ilün

Vaż' iderseñ terâzu-yı naẓara
Ey olan ṭâlib-i 'uluvv ü sümüvv
Keffe-i i'tibârda birdür
Ẓâhir ü bâṭın-ı 'uluvv ü sümüvv

ḤARFÜ'L-HÂ

82

Fe'ilâtün Fe'ilâtün Fe'ilâtün Fe'ilün

Senüñ ey esb-i nev-âyende kim olmaz mâ'il
Ḥüsn-i reftâruña bu ḳıṭ'a vü şekl ü resme
Yaḳışur saña reh-i bâġçede tâze libâs
Bu kühen kesme ile bâd-ı ṣabâveş esme
Geldügün gün baña sen gelmiş işitdüm vâfir
Ḫayriyâ âṣaf-ı devrândan ümîdüñ kesme

83

Fâ'ilâtün Fâ'ilâtün Fâ'ilâtün Fâ'ilün

Böyledür şarṭ-ı vifâḳ-ı dûstân-ı yek-cihet
Germ ü serd ü ḫâr ü gülden rûy-gerdân olmaya
Zehr ü ḳand ü telḫ ü şîrîne ber-â-berce ṣuna
Ṣaff-ı engüştân ḳadar 'âlemde bürhân olmaya

---

80 S2,311a
81 S1,253a;S2,311b;S3,244b;Ü,203a;M,231b;A,209b
82 S1,253b;S2,311b;S3,244b;M,231b;A,218a
83 S1,244b;S2,308b;S3,253b;Ü,200a;M,229a;A,209a

84

Fe'ilâtün Fe'ilâtün Fe'ilâtün Fe'ilün

Ṭâlib-i 'izzet olan 'ârif ider istiġnâ
Câm-ı bî-neşve-i bezm-i felegüñ nûşında
Mürdeler ḳaṭ'-ı ta'alluḳ idicek 'âlemden
Götürür 'izzet ile ḫalḳ anı dûşında

85

Fe'ilâtün Fe'ilâtün Fe'ilün

Miṣli nâ-yâb güherdür Nâbî
Ḥâk-i zilletde eger ḫvâr ise de
Ref' ḳıl şânuña nisbetle senüñ
Ḥâkdan ref'-i güher 'âr ise de

86

Mefâ'ilün Fe'ilâtün Mefâ'ilün Fe'ilün

Ne ġam o ġonce-i ḥüsne ziḥâm-ı 'âşıḳdan
İder hezârını efgende bir naẓâre ile
Müdâm almadadur kimde görse naḳd-i ḥayât
Ḳumarbâz-ı felek nuḳre-i sitâre ile

87

Fe'ilâtün Fe'ilâtün Fe'ilün

İtdi ġark-âb raḳîbi seyl-âb
Lâşesinden götürüp gitdi yine
Kim ki gördüyse ta'accüble didi
Süridürler köpegi öldürene

---

84 S1,253b;S2,308b;S3,244b;Ü,200a;M,229a;A,209a
2 'âlemden :dünyâdan A /
Götürür 'izzet ile ḫalḳ anı dûşında :
Götürür ḫalḳ anı 'izzet ile dûşında A

85 S1,253b;S2,308b;S3,244b;Ü,200a;M,229b;A,209b
1 nâ-yâb :kem-yâb A

86 S1,253b;S2,309a;S3,245a;Ü,200b;M,229b;A,209b

87 S1,254a;S2,311b;S3,245a;Ü,202b;M,231b

88

Mef'ûlü Mefâ'îlü Mefâ'îlü Fe'ûlün

Eyyâm-ı bahâr u dem-i geşt-i çemen olsa
Hengâm-ı temâşâ-yı gül ü yâsemen olsa
Şâyed götüre baḫt-ı siyeh-kârumı yâda
Gîsû-yı girih-gîri şiken ber-şiken olsa

89

Mefâ'ilün Fe'ilâtün Mefâ'ilün Fe'ilün

Dilüñ ta'ayyüş içün vakf-ı pîç ü tâb itme
Ḫudâ mühimmüñe kâfidür ıztırâb itme
Netîce-i emelüñ bîm-i incirârından
Derûnı pâ-zede-i fikr-i nâ-savâb itme

90

DER-HAKK-I SÂMÎ MERHÛM (*)

Mef'ûlü Fâ'ilâtü Mefâ'îlü Fâ'ilün

Şevket sözinde gerdiş-i çeşm-i gazâl hayf
Düşmiş o deñlü nev-hevesânuñ zebânına
Kim her gazelde eyleyerek kasd-ı iltizâm
Döndürdiler kelâmı geyik dâstânına

---

88 S1,254a;S2,309b;S3,245a;Ü,201a;M,230a;A,218a
89 S1,254a;S2,311a;S3,245b;Ü,202a;M,231a;A,209a
90 S1,254a;S3,245b;Ü,200b
(*)S1
: Der-Ḥaḳḳ-ı Sâmî S3

91

Mef'ûlü Fâ'ilâtü Mefâ'îlü Fâ'ilün

Gerdûn döner miṣâl-i fener mâh 'aşkına
Ḳalbine ḥâk çâk virür râh 'aşkına
Âyîne-i cemâlsin ey mâh ẕâtuñı
Ḥıfz eyle inkisârdan Allâh 'aşkına

92

Fâ'ilâtün Fâ'ilâtün Fâ'ilâtün Fâ'ilün

Meyde sıhhat buldı dil tâ düşdi.....pergele
Bâḫuşûş mihr.....
Rûy-ı dil ol mâhı bir şemşîre dil-sûz eylemiş
Ṭaḥmı ya gül.....câm üzre döndibülbüle

---

1 S1,254b;S3,245b;A,218a
2 S2,310b

93

Fe'ilâtün Fe'ilâtün Fe'ilâtün Fe'ilün

Menba'-ı cûd u 'aṭâdan yine alduḳ mâye
Maḫzen-i feyż-i ezelden yine bulduḳ **vâye**
Nâbiyâ eyledi Ḥaḳḳ ümîd-i luṭfın tecdîd
Yine sürdük yüzümüz dergeh-i Mevlânâ'ya

94

Fe'ilâtün Fe'ilâtün Fe'ilâtün Fe'ilün

Câ-be-câ mûy-ı siyâh üzre sefîd ey Nâbî
Berḳa beñzer ki ola rîḫte engüşt üzre
.....
Sine-i **ḫuşkterümde görinür çâklerüm**
Naḳş-ı engüşti gibi.....üzre

95

Sarây-ı suziş olur çûp-ı .....ey Nâbî
Tefavvuḳ eyledüginden veliyy-i ni'metine
.....hicr layıḳ-ı sûziş
Tefavvuḳ eylemeyeydi veliyy-i ni'metini

---

93 S2,310b
94 S2,310b
95 S2,312a

ḤARFÜ'L-YÂ

96

Mefâ'ilün Fe'ilâtün Mefâ'ilün Fe'ilün

Teveccühi bizedür her ḳaçan bulursa güşâd
'Aceb nişânladı tîrüñde üstüḫ^vânumuzı
'Aceb ne germ-nefes itdi pîr-i bâde-fürûş
İdince şîşe-i ṣahbâ gül-âbdânumuzı

97

ḲIṬ'A-İ MU'AMMÂ-GÛNE (*)

Fe'ilâtün Mefâ'ilün Fe'ilün

Bir zamân itmiş idi şevḳ-i ṭavâf
Ka'be'nüñ zâr ü bî-ḳarârı beni
Lîk men' eyledi teveccühden
Şâm'da ḫalḳuñ i'tibârı beni

98

Fâ'ilâtün Fâ'ilâtün Fâ'ilâtün Fâ'ilün

İntiḫâbât-ı ḫayâlât-ı 'Acemle Nâbiyâ
Şâhid-i eş'âr bir uḍḥûke ṣûret bağladı
İstirâḳ-ı isti'ârât ile şi'r-i Şevketüñ
Şimdi düzdân-ı ma'ânî şân u şevket bağladı

99

Mefâ'ilün Fe'ilâtün Mefâ'ilün Fe'ilün

Yapışduġum o gülüñ dâmen-i maḥabbetine
Ġubâr-ı râh-güẕâr olduġum zamânlar idi
Miṣâl-i berg-i ḫazân pâyına fütâdelügüm
O naḫl-i nev-rese bâr olduġum zamânlar idi

---

96 S1,254b;S2,308a;S3,245b;Ü,200a;M,229a;A,210a
97 S1,254b;S2,312b;S3,245b;Ü,203a;M,232b;A,210a
98 S1,254b;S2,310b;S3,245b;Ü,201b;M,230b;A,209b
1 intiḫâbât-ı :intiḫâlât-ı M,A
99 S1,254b;S2,310b;S3,245b;Ü,202a;M,231a;A,210a

100

Fe'ilâtün Fe'ilâtün Fe'ilâtün Fe'ilün

Ey besâ kes ki bu bâzîçegeh-i 'âlemde
Cid şanur şîve-i lu'betkede-i eyyâmı
'Âkibet hezl ü firîb olduġın idrâk idicek
Kendüye vâsıṭa-i ḥaclet olur encâmı

101

Mef'ûlü Fâ'ilâtü Mefâ'îlü Fâ'ilün

Nâbî kefümde ẓâhir olan câ-be-câ şiken
Der-kâr iderse pürsişe ṣâḥib-naẓarları
Ser-rişte-i ümmîdi çıḳarduḳça destden
Engüştlerle destde ḳaldı eserleri

102

DER-MEDḤ-İ SULṬÂN AḤMED ḤÂN-I SÂLİS (*)

Fe'ilâtün Fe'ilâtün Fe'ilâtün Fe'ilün

Nice mümkin ki mülûküñ buluna aḳrânı
Ferd olur dâver-i 'âlem aña olmaz sânî
Pâdişâh olmasa yek demde olur kevn ḫarâb
Pâdişehdür beden-i mülk-i cihânuñ cânı

103

DER-ḤAḲḲ-I YİGİRMİ SEKİZ MUḤAMMED EFENDİ (*)

Fe'ilâtün Mefâ'ilün Fe'ilün

Ey hünerver ki ismüñ olmışdur
Mâye-i ḥüsn-i nuṭḳ-ı insânî
Herkesüñ nâmına degül lâyıḳ
Hem-şümâr-ı ḥurûf-ı Ḳurânî
Şimdi sensün elinde avcunda
Felegüñ i'tibâra şâyânı

---

100 S1,254b;S2,312a;S3,246a;
101 S1,255a;S2,308b;S3,246a;
102 S1,255a;S3,246a;A,210a
103 S1,255a;S3,246a
(*) S1 ; :Der Ḥaḳḳ-ı Yigirmi Sekiz Efendi S3

104

Kıt'a-i Mu'amma-gûne

Mef'ûlü Fâ'ilâtü Mefâ'îlü Fâ'ilün

Yûsuf ḳomışlar ismüñi Nâbî hezâr şükr
Var intisāb-ı 'afv-ı İlâhîye mâyesi
'Âdet budur ekâbir ider dest-gîrlik
Bir derdmendüñ üstine düşdükde sâyesi
Çün ismüñ oldı ism-i 'afüvv ile hem-şümâr
Besdür sańa o ism-i şerîfüñ ḥimâyesi

105

Ber-taraf oldı girmişken araya şâne
'Uḳde-i ḫaṭırı gîsû-yı ḫam ender-ḫamuñ
'Aynıdur.....mû-tâb-ı siyâh la'li
Seri üstinde siyeh dâ'ire-i perçeminüñ
Ḥak-i kûyuñ degül.....ber-âvâz-ı felek
Yoḳladuk naġme-i âhenüñi zîr ü bâmınuñ

106

Mefâ'îlün Mefâ'îlün Mefâ'îlün Mefâ'îlün

Ṭınâbâsâ ṭutarlar pençe-i raġbetde dâmânuñ
Olınca bâli ber-câ bârgâh-ı dôstân İslâm
Gelürler zerreâsâ cünbiş-i.....şevḳinden
Żiyâ-pâş olduġında āftāb-ı şevket-i İslâm

---

104 S1,255a;S2,313a;S3,246a;A,210a
105 S2,308a
106 S2,308a

107
Fe'ilâtün Fe'ilâtün Fe'ilâtün Fe'ilün

Kec bakarlar bana nâvek gibi bilmezler kim
Tab'umuñ 'arsa-i ma'nâda çekilmez yâyı
Gireli vâdi-i nazma kodı esb-i tab'um
Pây der-gil nice bed-lehçe har-ı hod-râyı
Vây eger anlara har didügi gûş itse
Bâr-ı gayret ham ider püşt-i har-ı 'İsâ'yı

108
Fe'ilâtün Mefâ'ilün Fe'ilün

İtdi sâk-ı zümürridi üzre
Cilve-i tâze la'l-i demmânı
Câme-i reng reng-i tâze ile
Kâmet-i nâzenîn tûlânî
Şevk-i teşrîf-i pâdişâhî ile
Ser-te-ser çâkdur girîbânı

109
Fe'ilâtün Fe'ilâtün Fe'ilâtün Fe'ilün

Bâtınuñ zâhirîdür tâ ezelî 'ünvânı
İtmez inkâr bu ma'nâyı olan'irfânı
Nâbiyâ kim ki bu ma'nâya güvâh isterse
İtsün eczâ-yı şehâdet leb ile dendânı

110
Fâ'ilâtün Fâ'ilâtün Fâ'ilâtün Fâ'ilün

Pây-ı yâre bezl iken maksûd-ı nakd-i râhatı
Vaz'-ı şûhı itdürür insâna insâniyyeti
'Akl ile olmazdı sencîde umûr-ı kâ'inât
İtmese mîzân-ı 'akl isbât-ı mizâniyyeti

---

107 S2,311b
108 S2,312b
109 S2,312b
110 S2,312b

111
Mef'ûlü Mefâ'îlün Fe'ûlün

Bu sâlde Nâbiyâ nümâyân
Bir vech ile 'âḳibet nişânı
.....
İtmekde işâret-i nihânî
Bir zümreye lafẓ-ı tendürüsti
Bir fırḳaya lafẓ-ı saḫt cânı

112
Mefâ'îlün Fe'ilâtün Mefâ'îlün Fe'ilün

Ḫayâl-i .....olur rûy-ı cânândan
Ruḥ-ı ḫayâlden olsa eger ruḥı ḥâlî
Aḳıtdı gerçi ki seyl-âb-ı çeşmümüz o perî
Şümürde eyledi ammâ o da zer-i ḫalî

113
Mefâ'îlün Fe'ilâtün Mefâ'îlün Fe'ilün

Ġubâr gibi süvâr olmadan bu gülşende
Piyâde-revlige virdüm ḳarâr âb gibi
N'olaydı pistere girdükde bî-tekellüf o mâh
Şeb-i ḫayâlde nâgâh geldi ḥᵛâb gibi
.....

114
Mefâ'îlün Mefâ'îlün Mefâ'îlün Mefâ'îlün

Eyâ mâh-ı mürüvvet mihr-i gerdûn-ı keremkârî
Gül-i bâġ-ı vezâret gevher-i kân-ı vefâdârî
Bu güne oldı çün kim ḥâme-i taḳdîr-i Ḥaḳ cârî
.....

---

111 S2,312b
112 S2,313a
113 S2,313a
114 S2,313a

ER-RUBÂ'ÎYÂT FÎ-ḤARFİ'L-ELİF (*)

1
Ahreb

Yâ Rab dilüm itme şîşe-i naḳş-ı hevâ
Âyîneden it ġubârumı nâ-peydâ
Yoḳ bâr-ı cihânı çekmege ṭaḳat bari
Çekdür bize ey bâr-ı Ḫudâ bâr-ı Ḫudâ

2
Ahreb

Sâyem gibi ben nistî vü hest-nümâ
'Aksüm gibi ben fânî vü bâḳî-sîmâ
Ḥükmümde degül mevt ü ḥayatum çün kim
Lâyıḳ bana dinse mürde-i zinde-liḳâ

3
Ahreb

Ey mest-i se-rûze-devlet-i pâ be-hevâ
Naḫvetle 'aceb şişüp ḳabarduñ ammâ
Mänend-i ġanem seni bu bismilgehde
Üfler şişürüp soymaġa sallaḫ-ı ḳaża

4
Ahreb

Ġıybet nice bir ḳāṭı'-ı rāh ola sana
Mabġûżuña raḥmet u günâh ola sana
Bu ma'ṣiyetüñ ki irtikâb itmedesün
Yoḳ lezzeti bârî 'özr-ḫvâh ola sana

---

1 S1,256b;S2,313b;S3,246b;Ü,204a;M,233b;A,210b
(*)S1,S3. ; :Er-rubâ'iyât S2,Ü,M,A
1 itme :eyle S2,Ü,M,A / şîşe-i naḳş-ı hevâ :
şüste-i nefs ü hevâ M
2 S1,256b;S2,313b;S3,246b;Ü,204a;M,233b;A,210b
1 bâḳî-sîmâ :bâḳî Ḫudâ A
3 S1,256b;S2,313b;S3,246b;Ü,204a;M,233b;A,210b
4 S1,256b;S2,313b;S3,246b;Ü,204a;M,233b;A,210b
2 ma'ṣiyyetüñ ki :ma'ṣiyyetüñde ki S1

5
Ahreb
Âs̲âr-ı Na'îmâya Taḳrîzdür

Nâbî çemen-i na'îme dönmiş gûyâ
Âs̲âr-ı Na'îmâ ile şehr-i şehbâ
Mânende-i 'andelîb nâlişger ider
İnsânı Na'îmâ'da olan ḥüsn-i edâ

6
Ahreb

Nâ-dîde 'aceb rubâ'î-i nev-peydâ
Her mıṣra'ı bir vezn iledür cilve-nümâ
Her rükni kenâr-ı yemdeki h̲âne gibi
Bir cânibe meyl eylemek ister gûyâ

7
Ahreb

Maḫlûḳ arasında görmedüm luṭf u 'aṭâ
Kim olmaya âmîḫte-i h̲avf u recâ
Maḫsûs-ı h̲udâvend-i ġanîdür ancaḳ
İḥsân-ı bilâ-'illet ü bî-bîm ü riyâ

8
Ahreb

Şâh̲-ı z̲eker añlamaz ne ṣayf u ne şitâ
Dil-hᵛâhı olan yirde bulur neşv ü nemâ
İnzâlde kūn-ı żarṭanâk-ı yâre
Âmîziş ider leṭafet-i âb u hevâ

---

5 S1,256b;S2,313b;S3,246b;Ü,204a;M,233b;A,210b
2 nâlişger :nâlişler S1,A
6 S1,256b;S2,313b;S3,246b;Ü,204b;M,233b;A,210b
1 vezinledür :vezindedür S2
7 S1,257a;S2,314a;S3,246b;Ü,204a;M,233b;A,210b
2 S2,M ve A'da: "İn'am-ı h̲udâvend-i ġanîdür ancaḳ
Bî-bîm ü ümîd ü bî-mübâhât ü riyâ"
şeklinde olan bu beyit için,S1,S3 ve Ü nüshalarında kenarda "beyt-i sânî kendü h̲attıyla böyledür" ifadesi bulunmaktadır.Bu ikaz dikkate alınarak,yukarıya S1,S3,Ü nüshalarındaki şekil alınmıştır.
8 S1,257a;S2,325a;S3,246b;A,207b

9
Ahreb

Ey ġâfil-i esrâr-ı vücûd-ı eşyâ
Bil ser-be-ser eşyâyı ẓilâl-i eşyâ
Yek-digere nisbetle sivâdur yoḫsa
Hîç biri degül cânib-i Bârîye sivâ

10
Ahreb

Çün naḳş-ı ẓilâldür vücûd-ı eşyâ
Yoḳ ẓılda vücûd ü 'adem olmaz câ'iz
Iṭlâḳ-ı vücûd ü 'adem olmaz câ'iz
Ol ẓılle k'ola nistî-i hest-nümâ

ḤARFÜ'L-BÂ

11
Ahreb

Ol âfet-i luṭf-güster ü cevr-me'âb
Eyler nigehiyle luṭf u la'liyle 'itâb
Ḫûn-âb-ı dilüñ revġan-ı ḳandîl gibi
Bir cânibi âteş oldı bir cânibi âb

12
Ahreb

İtdi beni sa'yı firḳat-engîz-i raḳîb
Bîgâne-i dest-mâye-i ṣabr ü şekîb
Nâbî gibi kimse olmasun 'âlemde
Dil-beste-i va'd-i vaṣl-ı üftâde-firîb

---

9 S1,257a;S3,247a;Ü,204a
10 S1,257a;S3,247a;Ü,204a
11 S1,257a;S2,314a;S3,247a;Ü,204b;M,234a;A,211a
2 Ḫûn-âb-ı :Ḫûn-geşte A //âb :kebâb M
12 S1,257a;S2,314a;S3,247a;Ü,204b;A,211a
2 Dil-beste-i va'd-i vaṣl-ı üftâde-firîb :
Dil-beste-i vaṣl ü üftâde-firîb S2,Ü

13
Ahreb

'Âlem ṣuver-i nühüfte-ma'nâdur hep
Ṣâḥib-naẓara sırrı hüveydâdur hep
Geh ceng ü geh âştî vü geh kevn ü fesâd
Aḥkâm teḳâbülât-ı esmâdur hep

14
Ahreb

Eyler ṭaraf-ı aṣlına her fer' şitâb
Emvâc-ı nefesle pâ-be-pâ mevce-i âb
Lüb bilmese اينما تولوا sırrın
Olmazdı iki cânibi ḳışruñ miḥrâb

ḤARFÜ'T-TÂ

15
Ahreb

A'mâlüne Nâbî naẓaruñ imrâr it
Taṣḥîḥ-i süṭûr-ı nüsḫa-i âṡâr it
Bulduḳça ḫurûf u nuḳâṭ-ı sehv ü ḫaṭâ
Maḥkûk-ı ḳalem-tırâş-ı istiġfâr it

16
Ahreb

Ne dâ'iye-i tedârik-i evḳât it
Ne dağdağa-i telâfî-i mâ-fât it
Ey sâye-i bî-vücûd ü nâ-bûd evvel
Bul kendüñi ṣoñra iḫtiyâr-ı iṡbât it

---

13 S1,257a;S2,314b;S3,247a;Ü,204b;M,234a;A,211a
1 naẓara :naẓar-ı Ü,M,A
14 S1,257b;S3,247a;Ü,204b
15 S1,257b;S2,314b;S3,247a;Ü,204b;M,234a;A,211a
1 âṡâr :evzâr S2,M,A
2 nuḳâṭ-ı sehv :noḳṭa-i sehv S2,M
16 S1,257b;S2,314b;S3,247b;Ü,204b

اينما تولوا:Kur'ân-ı Kerim ,Bakara Suresi,115.âyet.

17
Ahreb

Saña budur ey bezrger-i cân reh-i râst
Hırmen olamaz tohm-ı ümîdüñ bî-hvâst
İt şehr-i fenâda naḳd-i cânuñ poliçe
Var şehr-i beḳâda al yine bî-kem ü kâst

18
Ahreb

Eşyânuñ esâmisini erbâb-ı lüġat
Ta'yîn idicek be-muḳteżâ-yı ḥikmet
Sehv eyleyüp ism-i salṭanat vaż'ında
Ṣıḥḥat diyecek yirde dimişler devlet

19
Ahreb

'Ömr olmadadur silsile-rîz-i ḥaṭevât
Mümkin mi bu reh-güzerde ümmîd-i sebât
Mânende-i delv ·····târ-enfâs
Cezb itmede çâh-ı sîneden âb-ı ḥayât

20
Ahreb

Nâbî o gül-i bihişt-zîb-i nev-rüst
Olmış çemen-ârây-ı gülistân-ı nuḫust
Vâbeste-i re'yi fatḳ u ratḳ-ı 'âlem
Kim mâhı şikest eyledi hem itdi dürüst

---

17 S1,257b;S2,314b;S3,247b;Ü,204b;M,234a;A,211a
3 poliçe :pûlise S2,Ü,M,A
18 S1,257b;S2,314b;S3,247b;Ü,204b;M,234a;A,211a
19 S1,257b;S2,314b;S3,247b;Ü,205a;M,234a;A,211a
2 âb-ı ḥayât :mâ'-ı ḥayât M,A
20 S1,257b;S3,247b

21
Ahreb

ık heves-i âteşîne dûzaḫ dûzaḫ
ik ṭarîḳ-i ümîdi berzaḫ berzaḫ
idüp esb-i ye'se irḫâ-yı 'inân
ik reh-i ârzûyı fersaḫ fersaḫ

ḤARFÜ'D-DÂL

22
Ahreb

ı gibi mevc-i derd olmazdı mezîd
gibi şâm-ı hicr olmazdı medîd
r-ı siyâh şâm-ı hicrüñ ucına
ış olaydı bir iki târ-ı sefîd

23
Ahreb

ını iẓhâr idicek lücce-i cûd
kde ḫurûşa baḥr-ı zeḫḫâr-ı vücûd
i zebân buldı tüvân-ı cünbiş
ne ḳadar ider ise ḥamd-i Vedûd

24
Ahreb

y bu tekâlîf-i dil-âzâr-ı ḫıred
-ı dile ḫalîdedür ḫâr-ı ḫıred
vvet-i ser-pençe-i mey müşkil imiş
dilden izâle-i bâr-ı ḫıred

1,258a;S2,325a;S3,247b
1,258a;S2,315a;S3,247b;Ü,204b;M,234b;A,211b
1,258a;S3,248a(derkenar)
1,258a;S2,315a;S3,248a;Ü,205a;M,232a;A,211b
M,232a'da tekrar yazılmıştır.)

25
Ahreb

Ey naḳş-ṭırâz-ı ṣafḥa-i bûd u ne-bûd
Cünbişde kâr-nâme-i ẓıll-ı vücûd
Sen evc-i ġınâda lâübâli ammâ
İtmekde faḳîr sâye-i rû-mâl-i sücûd

26
Ahreb

Ẕâtî olan evṣâfuñ olur ḥüsni medîd
'Ârıżda olur ger iḫtilâl olsa bedîd
Pâyende ḳalur sevâd-ı ebrû vü müje
Rîş ile bürût olur velî rûy-ı sefîd

27
Nâbî ne ḳadar der varsa dâr-ı fenâda
Her şâm olur beste vü her ṣubḥ güşâd
Âmed ṣud-ı efkârlamânend-ider-i dil
Ṭurmaz der-i germ-âbe gelür best ü güşâd

ḤARFÜ'R-RÂ

28
Ahreb

Her kimse ki şâyeste-i luṭf-ı Ḥaḳ olur
Deryâ-yı Fütûḥât'da müstaġraḳ olur
Engüşt-i şu'ûrda yevâḳît-i Füşûş
Ser-māye-fizây-ı revnaḳ-ı muṭlaḳ olur

---

25 S1,258a;S3,248a;Ü,204b
26 S1,258a;S3,248a;Ü,205a;A,211b
2 rûy-ı :zûd-ı S1,S3,Ü
27 S1,253b;S2,311a;S3,245a;M,241b;A,218b
28 S1,258a;S2,315a;S3,248a;Ü,205a;M,234a;A,212a

29
Ahreb

Nâbî sitem-i dehre taḥammül ḫoşdur
Esbâb-ı taḥamülle tecemmül ḫoşdur
Meydân-ı emelde ıżṭırâb itmekden
Dükkân-ı ḳanâ'atde tevekkül ḫoşdur

30
Ahreb

Ez-zebân-ı Dilber

Nev-rüste nihâlem çemen-efrûz-ı sürûr
Ne-ş'küfte gülem ġoncelik içre mestûr
Ol Yüsuf-ı ḥüsnem ki gül-i ruḫsârum
Kim görse ider ḳaṭ'-ı yed-i 'aḳl u şu'ûr

31
Ahreb

İcrâ-yı cünûna kûh u hâmûn azdur
Bu 'arṣaya Ferhâd ile Mecnûn azdur
Bul kendüñe bir tamâm meydân yoḫsa
Bu cilve-i ḥüsne rub'-ı meskûn azdur

---

29 S1,258b;S2,315a;S3,248a;Ü,205a;M,234b;A,212a
30 S1,258b;S2,315a;S3,248a;Ü,205a;M,234b;A,212a
1 ġoncelik :ġonceler S2
31 S1,258b;S2,315b;S3,248a;Ü,205b;M,234b;A,212a

32
Ahreb

Der-beste iken ḥızâne-i 'âlem-i nûr
Virdi ḳalem-i irâde destûr-ı ẓuhûr
'Âlem pür olup cevâhir-i ḥikmetden
Oldı ni'am ü şükr ile dünyâ ma'mûr

33
Ahreb

Ḫurşîd-i münîr ü zerre-i bî-miḳdâr
Ḥâlince olur sille-ḫor-ı dest-i ġubâr
'Arż itmede nev-be-nev ḳumâş-ı tâze
Âmed şud iden ḳavâfil-i leyl ü nehâr

34
Ahreb

Her nâsire kim laṭîfe maḫzûndur
Elbette anuñ binâ-yı 'ırżı dûndur
Olmaz ḫas ü ḫâşâk gibi lerze-peẕîr
Bünyân-ı metîn seylden me'mûndur

---

32 S1,258b;S3,248b
33 S1,258b;S2,315b;S3,248b;Ü,205b;M,235a;A,213a
34 S1,258b;S2,316a;S3,248b;Ü,205b;M,235a;A,213a

35
Ahreb

Bir nev' bu kârgâhda kârın arar
Bir nev' ḳumâş olup ḫarîdârın arar
Eczâ-yı cihân ceng ile ṣulḥ itmekde
Ḫurşîd ise zîr-i pâda destârın arar

36
Ahreb

Nâbî ṭaleb-i viṣâle ked lâzımdur
Deryâ-yı ümîde cezr ü med lâzımdur
Şâyân-ı cezâsıdur zenân-ı mışruñ
Düzdân-ı cemâle ḳaṭ'-ı yed lâzımdur

37
Ahreb

Nâbî sefer-i ṣûret-i ma'nâya naẓar
Reh-revlere ḫıffet ḳadar olmaz yâver
Âmâde serinde ṣûret-i müjgânı
Ḫayyâṭ-ı sebük-ḫîz-i nigâh itse sefer

---

35 S1,258b;S2,315a;S3,248b;Ü,205a;M,234b;A,212a
36 S1,258b;S2,315a;S3,248b;M,234b;A,213a
37 S1,259a;S2,316b;S3,248b;M,235a;A,212a
2 ṣûret-i :sûzen-i S2,M,A

38
Ahreb

Dil dest-keş-i dâmen-i hûş olmaḳ var
Aḫbâr-ı cünûna çeşm ü gûş olmaḳ var
Bezm-i mey ü sâz-ı ṭaraba uġrayamaz
Ġam müttaḳî-i riyâ-fürûş olmaḳ var

39
Ahreb

Her tîre-żamîr k'olmaya bir ḥüsne esîr
Ḳâdir degül ıṣlâḥına ḥüsn-i tedbîr
Bir âfet-i zerd-mûya mecnûn oldum
Ârâm idemem olmasa zerrîn zencîr

40
Ahreb

Lâyıḳ mı k'ola mürşid-i aṣḥâb-ı şu'ûr
Pîrâye-perest-i zerḳ her bir müzdûr
Da'vâ-yı dürûġına ne ḫoş yapmışdur
Tesbîḥ ü 'aṣâ vü tâcdan şâhid-i zûr

---

38 S1,259a;S2,317a;S3,248b;Ü,206b;M,235a;A,212b
dest-keş-i :dest-şiken-i A
39 S1,259a;S2,316a;S3,248b;Ü,205b;M,235a;A,212a
1 "bir" kelimesi S2,Ü,M'de eksik.
40 S1,259a;S2,316a;S3,248b;Ü,205b;M,235a;A,212b

41
Ahreb

Tâcir — beççenüñ vaṣlı ne ẕî-ḳıymet olur
Kim rûḥ metâ'-ı bender-i ṣûret olur
Müstaġnî-i bâdedür nigâh-ı mesti
Degse lebine ṣarâb bî-ḥürmet olur

42
Ahreb

Engûr ki ya beyâż ü ya şeb-gündur
Mînâ-yı ṣarâb u ḥoḳḳa-i efyûndur
Bezm ehline hindûvâne-i surḫ-derûn
Bir mehveş-i şûḫ-ı sebz-tih-i gül-gündur

43
Ahreb

Ḫᵛânendelik eyler ol meh-i gül-peyker
Def olsa sezâ dâ'ire-i cürm-i ḳamer
'Uşşâḳını defter eylemiş dâ'irede
Gördüm anı aġlamaḳdan oldı defter

---

41 S1,259a;S2,316a;S3,249a;Ü,205b;M,235a;A,211b
42 S1,259a;S2,316a;S3,249a;Ü,205b;M,235a;A,212b
1 ḥoḳḳa-i :daḥye-i S2,Ü,M,A
43 S1,259a;S2,316b;S3,249a;Ü,206a;M,235b;A,212b

44
Ahreb

Ruḥ pür-gül ü ġonce dehen-i nâzikter
Leb nâzik ü lehçe-i suḥan nâzikter
Zülfinde ol âfetüñ leṭâfet ḳat ḳat
Çîn ṣûḥ ü girih şeng ü şiken nâzikter

45
Ahreb

'Âlem ki nümâyende-i naḳş-ı güldür
Ma'nâsı bilinmez luġaz-ı müşkildür
Her devrde bir ḥüsn-i diger var ammâ
Devr-i güli gör ki devr devr-i güldür

46
Ahreb

Ġâ'iblere ḥalḳ intiẓâr eylerler
Ḥüżżâra nigâh-ı iḥtiḳâr eylerler
Yoḳ virdügi vâv-ı 'Amre bir kimse vücûd
İbnüñ elifine i'tibâr eylerler

---

44 S1,259b;S2,316b;S3,249a;Ü,206a;M,235b;A,212b
45 S1,259b;S2,317a;S3,249a;Ü,206b;M,235b;A,212b
2 devr devr-i güldür :devr devr degüldür S2
46 S1,259b;S2,317a;S3,249a;Ü,206b;M,235b;A,213a

47
Ahreb

Bu nüsḫa anuñ muṣannefâtındandur
Kim gerdiş-i dil taṣarrufâtındandur
Bî-daġdaġa nâ'il-i murâdât olmaḳ
Bir daġdaġanuñ muḳaddemâtındandur

48
Ahreb

Ol merdümek-i dîde ki nûr-efşândur
'Ayniyle dü-noḳṭa-i 'izâr-ı cândur
Ya dest-ḫoş-ı 'abîr ü 'anberdür kim
Bâzîçegeh-i enâmil-i müjgândur

49
Ahreb

Çeşmi o bütüñ ki cânı naḫcîr eyler
Müjgânı aña tehyi'e-i tîr eyler
Ḫaṭṭ-ı siyahı ṣaḥîfe-i rûyında
Âyât-ı zevâl-i ḥüsni tefsîr eyler

---

47 S1,259b;S2,317b;S3,249a;Ü,207a;M,236a;A,213a
48 S1,259b;S3,249b
49 S1,259b;S2,316b;S3,249b;Ü,206a;M,235b;A,211b

50
Ahreb

Nâbî dilümi itdi bir âfet teshîr
Kim ḥüsn-i dil-ârâsınadur kendü esîr
Hem ḫaste vü hem ṭabîb ü hem derd ü devâ
Hem küşte vü hem küşende hem mâtem-gîr

51
Ahreb

Dil kûy-ı belâda pest olanlardandur
Seng-i ġamla şikest olanlardandur
Neyler dil-i zâr sâġar-ı ser-şârı
Bir ḳaṭre-i meyle mest olanlardandur

52
Ahreb

Dil vaṣla o mâh-pâreyi râm ṣanur
Her vaż'ını bir vesîle-i kâm ṣanur
Bir muġ-beçenüñ esîridür gönlüm kim
'Uṣṣâḳa vefâyı şarṭ-ı İslâm ṣanur

---

50 S1,259b;S2,316b;S3,249b;Ü,206a;M,235b;A,212b
51 S1,259b;S2,316b;S3,249b;Ü,206a;M,236a;A,212a
2 mest :pest S1,S3,Ü
52 S1,260a;S2,316b;S3,249b;Ü,206a;M,236a;A,211b

53
Ahreb

Ebrûda şiken tîġde cevher birdür
Gisûda girih mevcede 'anber birdür
Dil-teşne-i rûze-i ġamuñ çeşminde
Ḫûn-âb-ı cigerle âb u kevşer birdür

54
Ahreb

Erzâḳ-ı muḳadderde tevaḳḳuf yoḳdur
Taḳsîm-i İlâhîde taḫallüf yoḳdur
Ârâyîş-i elfâẓı ẓarâfet ṣanma
'Âlemde sükûtveş taẓarruf yoḳdur

55
Ahreb

'Âlem ki tamâm nüsḫa-i ḥikmetdür
Ma'nîsini fehm eyleyene cennetdür
Maḥrûm-ı şuhûd olanlaruñ çeşminde
Zindân-ı belâ çâh-ı ġam u miḥnetdür

56
Ahreb

Gül gibi o leb ki ḫande-cûş olmadadur
Emvâc-ı güherle pür-ḫurûş olmadadur
Maḳṣûda güşâyiş-i ṣadedi ḫavfından
Şimdi leb-i ġonceveş ḫamûş olmadadur

---

53 S1,260a;S2,317a;S3,249b;Ü,206b;M,236a;A,211b
54 S1,260a;S2,317a;S3,249b;Ü,206b;M,236a;A,213a
55 S1,260a;S2,317a;S3,249a;Ü,206b;M,236a;A,213a
56 S1,260a;S2,317b;S3,249b;Ü,207a;M,236a;A,213b
1 o leb :olup Ü,A

57
Ahreb

Ḫâmûş olayum disem dehânum yoḳdur
Taḳrîr ideyüm disem zebânum yoḳdur
Ben ḳande vü ḳande da'vî-i hicr ü viṣâl
Da'vâ-yı vücûd itmege cânum yoḳdur

58
Ahreb

Bu devlet-i fânîye bu raġbet çoḳdur
Bu çihre-i iḳbâle bu naḫvet çoḳdur
Başuñda bu ḳubbe deñlü destâr nedür
Virân olacaḳ ḳaṣra bu zînet çoḳdur

59
Ahreb

Sâye gibi ḫâke ṣuretüm mümteddür
Evṣâf-ı ẓamime nefsüme mesneddür
Sâye nice da'vâ-yı vücûd itsün kim
Ebvâb-ı vücûd rûyına münseddür

60
Ahreb

Dehrüñ ki ṣafâsı maḥż-ı miḥnet görinür
Dil-beste-i luṭfı bî-baṣîret görinür
Bî-fâ'ide bu belâ-yı pey-der-peydür
Küteh-naẓarâne ol ki devlet görinür

---

57 S1,260a;S2,317b;S3,250a;Ü,207a;M,236b;A,213b
2 hicr ü viṣâl :Ferhâdî A
58 S1,260a;S2,317b;S3,250a;Ü,207a;M,236b;A,213b
59 S1,260a;S2,317b;S3,250a;Ü,207a;M,236b;A,213b
1 ḫâke ṣuretüm :bu ṣuretüm A
60 S1,260b;S2,250a;S3,250a;Ü,207a;M,236b

61
Ahreb

Her şey ki yâ memdûḥ u yâ mezmûmdur
Hep vesvese-i nefs-i bed-i şümūmdur
Tefhîme bañа nîk ü bedi ey vâ'iẓ
Yorma dehenüñ mes'ele ma'lûmumdur

62
Ahreb

Cühhâl egerçi 'ilm içün kedd eyler
Râh-ı ṭalebin ḥikmet-i Ḥaḳ sedd eyler
Taḳṣîr degüldür itdügi cühhâlüñ
Sa'y eylese de ġayret-i Ḥaḳḳ redd eyler

63
Ahreb

Ey nist-i hest-şekl nümûduñ da mı var
Zu'mınca taṣarruf u nümûduñ da mı var
Ey ẓıll-ı hayâl perde-i 'âlemde
Bir sen varsın bir de vücûduñ da mı var

64
Ahreb

Her bir gül-berg ki şâhda peydâdur
Fer' aṣlına tâbi' olduġın îmâdur
Haşiyyet ü şekl ü reng ü bûy u lezzet
Hep tohmda münderic olan ma'nâdur

---

61 S1,261b;S2,318a;S3,250a;Ü,207b;M,236b
1 Her :Bir A
2 vâ'iẓ :nâṣiḥ S2,M,A
62 S1,260b;S2,315b;S3,250a;Ü,206a
2 ġayret-i Ḥaḳḳ redd eyler :ḥikmet-i Ḥaḳḳ sedd eyler S2
63 S1,260b;S3,250a;Ü,206a
64 S1,260b;S3,250a;Ü,206a

65
Ahreb

Sîm ü zer-i kevne olmayan hvâhişger
Yoḳ gördügi mir'ât-ı ḥayâlinde keder
Kesme naẓaruñ 'âyine-i sâġardan
Maḳṣûd ise seyrân-ı cihân-ı diger

66
Ahreb

Aṣḥâb-ı naẓar ne naḳṣa ne 'ayba baḳar
Ḥüsn-i ezel ü cemâl-i lâ-reybe baḳar
Eylerse de mâsivâya ta'lîḳ-i naẓar
Miftâḥ-ı der-i ḥızâne-i ġayba baḳar

67
Luġaz-gûne
Ahreb

Ḥubânla kim ki iḫtilâṭ üzre giçer
Eyyâm-ı ḥayât-ı inbisâṭ üzre giçer
Her kim der-ḥayât çerḫi fehm eyler ise
Evḳât-ı şebân-rūzı neşâṭ üzre giçer

68
Ahreb
Nâbî o ḳadar kîse-tehî dünyâ kim
Ḳallâblıġa başladı 'âlem yek-ser
Miḳrâż-ı ḫusûf ile sipihr-i kallâb
Çil akçe diyü nuḳre-i mâhı ḳırḳar

69
Ahreb

Ḥubâna âfitâb egerçi şebîhdür
Vech-i teṭâbuḳa .....
Dil-beste olma ol büte kim her gören diye
Söz yoḳ kemâl-i ḥüsnine ammâ safîhdür

---

65 S1,260b;S3,250b;Ü,206b
66 S1,260a;S3,250b;Ü,206b
67 S1,261a;S2,315b;S3,250b;Ü,206b
68 S1,249a;S2,310b;S3,241b;M,231a;A,208b
69 S1,307b(derkenar); S2,307b

70
Ahreb

'Ayb-ı fuḳarâ ider 'ale'l-fevr ẓuhûr
Mestûr ḳalur ḫaylî zamân 'ayb-ı kibâr
Pinhân olamaz az ise de baḫye-i kefş
Pûşîde ḳalur hezâr çâk-i destâr

ḤARFÜ'Z-ZÂ

71
Ahreb

Bilmez mi bizüm ṣâf-nihâd olduġumuz
İster mi felek tamâm ṣâd olduġumuz
Evlâsı bize terk-i murâd itmekdür
Dehrüñ çü murâdı nâ-murâd olduġumuz

72
Ahreb

Biz va'd-i viṣâle gerçi kim teslîmüz
Ammâ yine ḫulf-ı va'dden pür-bîmüz
Olsaḳ ne 'aceb ṭâlib-i gülzâr-ı viṣâl
Biz sûḫte-i âteş-i İbrâhîmüz

---

70 S1,248b;S3,309b;S3,241a;M,230b;A,207b
(*)S1,S3,M'de Ḳıt'a.
71 S1,261a;S2,318a;S3,250b;Ü,207b;A,213b
itmekdür :olmaḳdur A
72 S1,261a;S2,308a;S3,250b
(*)Bu rubâ'î S2'de "Ḳıt'a" başlığıyla yer almaktadır.

73
Ahreb

Biz ḥarf-i ne-bûsîde-i pây-ı ḳalemüz
Mevcûd-ı ne-pûşîde-libâs-ı raḳamuz
İsmeyn arasında elif-i İbn gibi
Pâ-mâl-i keş-â-keş-i vücûd ü 'ademüz

74
Ahreb

Bî-ḥabs-ı nefes bâ'iṣ-i tervîc olamaz
Bî-mengene mey mâye-i tefrîḥ olamaz
Olsun ḥacer ü şecer yâ dür yâ mercân
Tâ bâġrı delinmeyince tesbîḥ olamaz

75
Ahreb

Şevḳ-i gül-i ümmîd ile ḫâr olmamışuz
Dil-beste-i luṭf-ı rûzgâr olmamışuz
Biz köhne metâ'-ı bî-revâcuz ammâ
Dellâllaruñ dûşına bâr olmamışuz

76
Ahreb

Biz mâl içün ehl-i mâla bend olmamışuz
Ḥaḳdan ġayre niyâzmend olmamışuz
Teslîm ü rıżâda bulmışuz âsâyiş
Leb-bürde-i ḥarf-ı çün ü çend olmamışuz

---

73 S1,261a;S2,318a;S3,250b;M,235b
1 pây-ı : nây-ı M

74 S1,261a;S2,318a;S3,250b;Ü,207b;M,236b
1 tervîc : tervîḥ M

75 S1,261a;S2,318b;S3,251a;Ü,207b;M,237a

76 S1,261a;S2,318b;S3,251a;Ü,207b;M,237a

77
Ahreb

Biz râh-ı emelde cüst ü cû itmemişüz
Bir kimseye ṣarf-ı âb-ı rû itmemişüz
Bir dergehe kendü dergehüñden ġayrı
Allah bilür ki ser-fürû itmemişüz

78
Ahreb

Biz encümen-i ḳurbîde dürî çekerüz
Peymâne-i ma'nevîyi ṣûrî çekerüz
Teklîf-i viṣâlde sebük-serlük ile
Bâr-ı ġam-ı hicrânı żarûrî çekerüz

79
Ahreb

Biz ḫâṭır içün cefâ-yı 'âlem çekerüz
Taḥsîl-i rıżâ-yı yâr içün ġam çekerüz
Enfâs ile mürdegânı iḥyâ iderüz
Leb-ber-leb-i nây-ı ḫuşk olup dem çekerüz

80
Ahreb

Ne cûy-ı murâdâtumuza pül ḳomışuz
Ne şîşe-i ârzûmuza mül ḳomışuz
Yoḳ çünki ümîd dest-res-i dil-ḫᵛâha
Nâçârlıġa nâm-ı taḥammül ḳomışuz

81
Ahreb

Dil bağlamaduḳ ne rû ne kâkül ḳomışuz
Şemm eylemedük ne gül ne sünbül ḳomışuz
Büy-ı gülzâr alduġı yoḳ göñlümüzüñ
Bîhude yire nâmını bülbül ḳomışuz

---

77 S1,261b;S2,318b;S3,251a;Ü,207b;M,237a
78 S1,261b;S3,251a;M,237a
79 S1,261b;S2,318b;S3,251a;Ü,207b;M,237a
80 S1,261b;S2,318a;S3,251a;M,236b
81 S1,261b;S2,318a;S3,251a;M,237a

82
Ahreb

Dûşîze-i râz perde-bîrûn olmaz
Tedbîr ile taḳdîr diger-gūn olmaz
Târ-ı emeli uzatma kâlâ-yı murâd
Endâze-i taḳdîrden efzûn olmaz

83
Ahreb

Ẓann itme bizi ḳısmete ḳâni' degülüz
Teslîm-peẕîr-i ḥükm-i ṣâni' degülüz
Ḳaṭ' eylemesün de iltifâtın bizden
Ġayre olan iltifâta mâni' degülüz

84
Ahreb

Biz gerdiş-i rûzgâra maḥzûn degülüz
Evżâ'-ı zamâneden ciger-ḫûn degülüz
Taḳdîr-i ḥükme i'tirâż eylemezüz
Var 'aḳlumuz ol ḳadar da mecnûn degülüz

85
Ahreb

Bir cüz'e daḫı kül dimege muḥtâcuz
Pervâneye bülbül dimege muḥtâcuz
Bu 'arṣada muḳteżâ-yı âdâb budur
Ḫâr ise bile gül dimege muḥtâcuz

---

82 S1,261b;S2,318b;S3,251a;Ü,207b;M,237b
83 S1,261b;S2,319a;S3,251a;Ü,207b;M,238a
84 S1,261b;S2,318b;S3,251b;Ü,207a;M,237a
85 S1,262a;S2,318b;S3,251b;M,237b
1 Bir :Biz S1,M
2 ise :olsa S2,M

86
Ahreb

Dil-beste-i ârzû ferâġat bulamaz
Sevdâ-zede-i ümîd râḥat bulamaz
Perhîz-i mürâ'iyânı gerçek ṣanma
İcrâ-yı fesâd itmege âlet bulamaz

87
Ahreb

Kişt-i emelüm bahâr pür-ebr itmez
Bir merhem ile kesr-i dilüm cebr itmez
Vaṣluñdaki inbisâṭı fikr itdükçe
Ben ṣabr iderüm velî göñül ṣabr itmez

88
Ahreb

Ârâyiş-i bezmgâh-ı devlet sizsüz
Eş'ârda mâye-i melâḥat sizsüz
Ey şeyḫ-i zamâne tekye-i 'âlemde
Şimdi şeref-i zühd ü kerâmet sizsüz

89
Ahreb

Ḫû-kerde-i hicr ḫvâhiş-i vaṣl idemez
Pâ-beste-i fer' kûşiş-i aṣl idemez
Bir günedür ittiḥâdı ḥüsn ü 'aşḳuñ
Kim leşker-i bî-ḥisâb ḫaṭṭ-ı faṣl idemez

---

86 S1,262a;S2,319a;S3,251b;Ü,207b;M,237b
87 S1,262a;S2,319a;S3,251b;Ü,207b;M,237b
88 S1,262a;S2,319a;S3,251b;Ü,208a;M,237b
89 S1,262a;S2,319a;S3,251b;M,237b

90
Ahreb

Ġam-dîdelerüz ḫâṭır-ı şâd istemezüz
Hengâm-ı neşâṭa imtidâd istemezüz
Ḳâni'-şude-i cerîde-i taḳdîrüz
Ta'yîn-i ezelden izdiyâd istemezüz

91
Ahreb

Ẓann itme ki ġayr içün ola kûşişümüz
İẓhâr-ı bütûndur sebeb-i cûşişümüz
Faḫr eylemezüz libâçe-i zâhid ile
Deryâ gibi mevcdür bizüm pûşişümüz

92
Ahreb

Biz zevḳ-şinâs-ı neş'e-i mey degülüz
Şâyân-ı tena"üm-i pey-â-pey degülüz
Ṣâni' ḳomış adumuz bizüm şey yoḫsa
Biz kendü vücûdumuzla bir şey degülüz

93
Ahreb

Birbirisine âyînedür nâz ü niyâz
Birbirisinüñ hem-seridür nişîb ü firâz
Ruḫsâr-ı ḥaḳîḳat olmazdı ẓâhir
Olmasa muḳâbilinde mir'ât-ı mecâz

---

90 S1,262a;S2,319b;S3,251b;M,238a
91 S1,262a;S2,319a;S3,259a;M,238a
2 zâhid :zâ'id S2,M
92 S1,262a;S2,319b;S3,252a;Ü,208a;M,238a
93 S1,262b;S2,315b;S3,252a;A,213b
1 nişib ü firâz S2:şîb ü firâz S1,S3,A

94
Ahreb

Bî-nâm-ı Ḫudâ suḫende te'ṯîr olmaz
Bî-reh-ber-i ḥamdsuz cihân-gîr olmaz
Teṣḫîr idemez ḳalem-rev-i taḥsîni
Destinde anuñ ki böyle şemşîr olmaz

95
Ahreb

Bûs eylemedür dehânuñı niyyetümüz
Gencîne-i ġaybden gelür ḳısmetümüz
Biz ḫāk-i rehüz żiyâ-yı ḫurşîd gibi
Olmış ṭutalum felek ḳadar rif'atümüz

96
Ahreb

Her dil keder-i nifâḳdan pâk olmaz
Her sâde-dil âyîne-i idrâk olmaz
Her şaḫṣa dehen-güşây-ı esrâr olma
Her şâḫ-ı çenâr ü bîd misvâk olmaz

97
Ahreb

Bî-ḥadd-i bülûġ ḥüsn per-tâb olmaz
Bî-çârde şeb tamâm meh-tâb olmaz
Ġarḳ olmayıcaḳ âb-ı ḥayât-ı vaṣla
Tefside-leb-i firâḳ sîr-âb olmaz

---

94 S1,262b;S3,252a
95 S1,263b;S2,319b;S3,252a;Ü,208a;M,237b
2 Biz : Bir M
96 S1,262b;S2,319b;S3,252a;Ü,207b;M,238a;A,214a
97 S1,262b;S3,252a;Ü,207b

98
Ahreb

Ma'lûm olamaz ḥaḳîḳat olmazsa mecâz
Mevcûd olamaz ḥaḳîḳat olmazsa mecâz
Elbette biri birini müstelzimdür
Ma'nâ ile lafẓdur ḥaḳîḳatle mecâz

99
Ahreb

Nâbî o ki mâye-gîr-i a'mâl olamaz
Hengâm-ı ḥisâb fâriġü'l-bâl olamaz
Tâ itmeyicek tecerrüd âlâyişden
Ġavvâṣ-ı yem-i ḥaḳîḳatü'l-ḥâl olamaz

ḤARFÜ'Ş-ŞÎN

100
Ahreb

Ta'yîn-i ḥükm-i lem-yezel böyle imiş
Taḳdîr-i Ḫudây 'azze ve cell böyle imiş
Aḥkâm-ı ḳażâyı kimde var zehre-i red
Fermâyiş-i dîvân-ı ezel böyle imiş

101
Ahreb

Sâḳî ḳanı ol sülâfe-i nâ-maġşûş
Kim itdi lebümde mevc-i ḫamyâze ḫurûş
Telḫ-âbe-i tebḫâle-fürûzuñ şun kim
İtsün dehenüm dükkân-ı peymâne-fürûş

---

98 S1,262b;S3,252a;Ü,207b
99 S1,262b;S3,252a;Ü,207b
100 S1,263a;S2,319b;S3,252b;Ü,208a;M,238a;A,214a
101 S1,263a;S2,319b;S3,252b;Ü,208a;M,238a;A,214a
1 sülâfe-i :sülâle-i A /ḫurûş :cûş S2,aġûş A

102

Ahreb

Gerdûne ḳadr-i râha medâr olmaz imiş
Gerdûneye binmekde ḳarâr olmaz imiş
Bulmaz dönerek menzil-i maḳṣûdın o kim
Gerdûne-i himmete süvâr olmaz imiş

103

Ahreb

Ne şuġl-ı 'abesdür bize bu tenbâkû
Kim ḥâk-ı hevâya tohm-ı dûd ekmedeyüz
Tâ sönmeye diyü dûdmân-ı lûle
Âvurd ile dem-be-dem kürek çekmedeyüz

ḤARFÜ'L-'AYN

104

Ahreb

Her kim ki ider devlet-i dünyâya ṭama'
İtmek gibidür sâye-i bî-câye ṭama'
Bilmem ne girer destine itmiş ṭutalum
Bir kimse nihâl-i ḥuşkdan sâye ṭama'

ḤARFÜ'L-FÂ

105

Ebnâ-yı zamânda Nâbiyâ yoḳ dil-i ṣâf
Çirk-âbe-sirişt-i 'özr-cûy-ı inṣâf
Hep çıḳdı maẓanne-i vefâdur didügüm
Dâmen be-miyân reh-rev-i vâdî-i ḥilâf

---

102 S1,263a;S2,320a;S3,252b;M,238a
103 S1,250a;S3,312b;S3,242a;M,232b;A,213b
104 S1,263a;S2,320a;S3,252b;Ü,209a;M,238b;A,214a
105 S1,263a;S2,320a;S3,252b;M,238b;A,214a

106
Ahreb

Her mescidin adın ḳosalar beyt-i 'atîḳ
Aṣḥâb-ı ḥaḳîḳat itmez anı taṣdîḳ
Taḳlîd irişürdi rütbe-i taḥḳîḳa
Cevherde 'adîl olaydı yâḳûta 'aḳîḳ

107
Ahreb

Müstelzim olur ġumûma ḥammâl olmaḳ
H̱âhişger-i kâr u bâr-ı iḳbâl olmaḳ
Mescûd-ı cibâh olduġuña degmez mi
Ey ḫâk seg ü gürbeye pâ-mâl olmaḳ

108
Ahreb

Bir menzile 'azm üzre iken bâre-i şevḳ
Bir gülşenüñ âräyişini gûş itdüm
Oldum o ḳadar ẕevḳ-i temâşâsına ġarḳ
Kim menzil-i maḳṣûdı ferâmûş itdüm

ḤARFÜ'L-KÂF

109

Taḥsîl-i vîṣâle Nâbiyâ çekme emek
H̱ubânuñ olur zaḫmı ṭaleb-kâr-ı nemek
Ol âfet-i şûḫ nüsḫa-i vaṣluñda
Ḥırṣ-ı kereminden itmezüz noḳṭa-i şek

110
Ahreb

Ey nüsḫa-i ḥüsn sırr-ı cândur süḫanuñ
Terkîb-i cevâhir-i cinândur bedenüñ
Dü feṭḥa-i sürḫden dü leb-i tenvîndür
Tenvîndeki nûn-ı nihândur dehenüñ

---

106 S1,263a;S2.320a;S3,252b;M,238b;A,214b
(*)Bu rubâ'î,S2,198b'de tekrar yazılmıştır.

107 S1,263b;S2,320a;S3,253a;M,238b;A,214a

108 S1,252a;S3,243b

109 S1,263b;S2,320a;S3,253a;Ü,208b;M,238b;A,214b
2 itmezüz :istemez S2,M,A

110 S1,263b;S2,201b;S3,253a;M,144b
(S2 ve M'de bu ruba'î gazeller kısmında "Káf" harfinde yer alan gazellerden önce yazılmıştır.)

111
Ahreb

leşhûdı budur 'ârif-i cân-âgâhuñ
ir cânibedür teveccühi güm-râhuñ
lurdı benümle hem-naẓar z̲âhid-i h̲uşk
la'nâsını bilse ثم وجه الله uñ

112
Ahreb

y luṭf-ı H̲udâ dâ'ire-gerd-i ḥaremüñ
'ey h̲aṭṭ-ı kemâl h̲âk-bûs-ı ḳademüñ
y âṣaf-ı bî-'adîl âh̲ir Rûm'a
ekdi bizi şevḳ-i rûy-mâl-i ḳademüñ

113
Ahreb

y şâm-ı kesel nehâruñ olmaz mı senüñ
y bâġ-ı emel bahâruñ olmaz mı senüñ
tdüñ bün-i gûşı kârvângâh-ı h̲ırâş
y naġme-i ġam ḳarâruñ olmaz mı senüñ

114
Ahreb

ayy oldı gitdi dah̲ı devrânı Cem'üñ
Âlemde ṭurur hezâr dîvânı Cem'üñ
ör ehl-i ṣafâyı kim dah̲ı cârîdür
ḳlîm-i h̲arâbâtda fermânı Cem'üñ

---

11 S1,263b;S2,320b;S3,253a;M,238b;A,119b
(*)S2,201b (derkenar) ve A,119b'de tekrar yazılmıştır.
12 S1,263b;S3,253a
13 S1,263b;S2,320b;S3,253a;Ü,209a;M,239a
2 İtdüñ bün-i gûşı :İtdüñ beni gûş-ı S3
14 S1,263b;S2,320b;S3,253a;Ü,209a;M,239a;A,214b

ثم وجا:Kur'ân-ı Kerim,Bakara Suresi,115.âyet.

115
Ahreb

Bir şîşesiyem meykede-i ma'nânuñ
Mestânesiyem ben dahı bu şahbânuñ
Ben her ne disem benüm degül şâḥibi var
Ednâ-dili yem ben dahı bu deryânuñ

116
Ahreb

Germiyyeti serd meclis-i dünyânuñ
Yoḳ neş'e-i şevḳi gerdiş-i mînânuñ
Hâki ider âdem âdemi ḥâk eyler
Ḥak olduġunı görür miyüz devrânuñ

117
DER-VAṢF-I 'ALÎ PÂṢÂ

Ahreb

Ṣarf itmek ile medârını deryânuñ
Zeyn itmek ile ṣaḥâyifin ṣaḥrânuñ
Nâbî nice mümkin eylemek istîfâ
Aḥlâḳ-ı ḥamîdesin 'Alî Pâṣâ'nuñ

118
DER-VAṢF-I SULṬÂN AḤMED ḤÂN

Ahreb

Ben bilmez idüm sa'âdetin kevkebümüñ
Hem-düş-ı ḥuṣûl olduġunı maṭlabumuñ
..... büse-i pesîni var imiş
Dâmân-ı şehenşehde meger kim lebümüñ

---

115 S1,264a;S2,320b;S3,253a;M,239a;A,214b
116 S1,264a;S2,320b;S3,253a;Ü,208a;M,239a;A,214b
117 S1,264a;S3,253b
118 S1,264a;S3,253b

119
Ahreb

Nâbî dem-i vaşlıdur o bed-peymânuñ
Eyyâm-ı şerîfi rûze-i hicrânuñ
Gör sâ'atinüñ sînede zencîrin odur
Zencîrli servi Muṣṭafa Pâşâ'nuñ

120
Ahreb

Âbisten-i nâz-ı fitne-zâdur çeşmüñ
Mecmû'a-i nükte-i cefâdur çeşmüñ
Hem teşne-i ḫûn-ı 'âşıḳân hem bimâr
Bir ẓâlim-i maẓlûm-nümâdur çeşmüñ

121
Ahreb

Mûcib ne ġama meyl-i ṣebât itmeyicek
Esbâb-ı fenâya iltifât itmeyicek
Cây uñ olamaz zîr-i livâ-yı râḥat
Tîmâr-ı tevekküli berât itmeyicek

122
Ahreb

Ey eşk-i revân herze-rev olduñ giderek
Seyl-âb-ı bahâra peyrev olduñ giderek
Gâhî güledür doḳunduġuñ geh ḫâre
Ey bâd-ı ṣabâ kec-rev olduñ giderek

123
Ahreb

Geh 'azm-i der-i mescid ü geh deyr itdük
Ma'müre-i luṭf u ḳahrı hep seyr itdük
İbrîşim-i enfâsı alup ṣatmaḳdan
Ġayri żarar eyledi**y**se biz ḫayr itdük

---

119 S1,264a;S2,320b;S3,253b;Ü,208a;M,239a;A,215a
120 S1,264a;S2,321a;S3,253b;Ü,208a;M,239a;A,215a
121 S1,264a;S2,321b;S3,253b;Ü,208b;A,215a
122 S1,264b;S2,321a;S3,253b;Ü,208a;M,239a;A,215a
123 S1,264b;S2,321a;S3,253b;Ü,208a;M,239a;A,215a

124
Ahreb
Nâbî idemez ḳısmet-i Ḥaḳḳı idrâk
Çâlâk ise de ne deñlü aḳl-ı derrâk
İbrîḳ ü legen ma'den-i vaḥidden iken
Birinde ṣu pâk birisinde nâ-pâk

125
Ahreb
Berg ü beridür yerâ'a-i kitâbuñ
Ma'nâsını añla nuḳaṭ ü i'râbuñ
Her zerre-i bî-nümûdunuñ taḥtında
Biñ ḥikmeti var müsebbibü'l-esbâbuñ

126
Ahreb
Âsârını ṣerḥden vücûd u 'ademüñ
Çâk oldı zebânı lezzetinden ḳalemüñ
Mânende-i gencîne-i dil genc-i devât
Gencîne-i ġaybıdur ḥurûf u raḳamuñ

127
Ahreb
Âgâh olur sırr-ı Ḫudâ'dan Nâbî
Ecrâm müreṣṣa'ât-ı zerkârınuñ
İdrâki irerse ma'nî-i Ḳurân'a
Taḥtındaki raḥle-i ṣadefkârınuñ

128
Ahreb
DER-ḤAḲḲ-I ḤAMEVÎ 'ALÎ EFENDİ (*)

Hengâm-ı vedâ' ey 'Aliyy-i Ḥamevî
Hicrânuñ ile derûnumuz teng itdüñ
Bî-fâṣıla nâmuñ añup âh itmekden
Aḥbâbuñı Râfıżîye hem-reng itdüñ

---

124 S1,264b;S2,321a;S3,253b;Ü,208a;M,239b;A,215a
125 S1,264b;S3,253a;Ü,208a;A,215a
126 S1,264b;S2,314a;S3,254a;Ü,208b
1 zebânı :dehânı S2
127 S1,251a;S3,243a;A,214b
128 S1,250b;S2,321a;S3,242b;M,239b;A,209b
(*)S1
:Ḥarfü'l-Kâf Berây-ı Ḥamevî 'Alî Efendi S3

HARFÜ'L-LÂM

129

Ahreb

Tâ böyle çekilmezdi bu ḥamyâze-i vaṣl
Ölçeydi metâ'-ı kâmı endâze-i vaṣl
Âyâ gele mi ol âfetüñ luṭfından
Güş-ı ṭalebe ṣarîr-i dervâze-i vaṣl

130

Ahreb

Aşḳuñla idüp sîneyi pür-şerḥa ezel
Dîbâce-i ârzûya çekdüm cedvel
Zülfinde iken alışdı dil kâküline
Ser-menzile çıḳdı rismân-bâz-ı emel

131

Ahreb

Erbâb-ı kemâle raġbet itmez erẕâl
Hem-cins olur cinsine lâ-büd meyyâl
Cinsiyyetüñ iḳtiẕâsıdur kim ḳaṭre
Âba düşicek ḥabâb ider istiḳbâl

132

Ahreb

Güncîde degül dü kevne reh-bürde-i dil
Sermâye-i ġaybdur ber-âverde-i dil
Bir şemseden anda çerḥ kemter görinür
Ol mertebedür vus'-ı ser-â-perde-i dil

---

129 S1,264b;S2,321b;S3,254a;Ü,208b;M,239b;A,215b
2 ol : o S1,S3
130 S1,264b;S3,254a(derkenar)
131 S1,264b;S2,321b;S3,254a;Ü,208b;M,239b;A,215b
132 S1,265a;S2,321b;S3,254a;A,210a

133
DER-VASF-I 'ALÎ PÂŞÂ

Ahreb

Maḳṣûre-i 'izzetde hemîşe var ol
Gülzâr-ı emânîde gül-i bî-ḫâr ol
Ser-sebz ḳılup dıraḫt-ı baḫtın Mevlâ
Sen pâye-i rif'atde ber-ḫurdâr ol

134
Ahreb

Her cânda nühüfte nefs-i bed regde degül
Sevdâ-yı şikâr şehdedür segde degül
Tesbîḥ süveydâda gerekdür yoḫsa
Zer şemseli sübḥa-i ḳalembekde degül

135
Ahreb

Gel gülşene sîne-sûz-ı şaḥn-ı çemen ol
Revnaḳ-şiken-i serv ü gül ü yâsemen ol
Ḫâṭır-şiken olmadan şaḳın da yüri var
Sâğar-şiken ü sebû-şiken ü ḫum-şiken ol

136
Ahreb

Yoḳdur dimedür ümîd-i âsâyiş-i vaṣl
Fehm itdügümüz me'âl-i fermâyiş-i vaṣl
Hicrân didügün faḳîre câ ḳanda ḳalur
Câ-mümkin iken maḳâm-ı güncâyiş-i vaṣl

---

134 S1,265a;S3,254a;A,215b
1 'izzetde :'işretde A
135 S1,265a;S2,321b;S3,254a;Ü,208b;M,239b;A,215b
1 Her : Sırr-ı M,A
136 S1,265a;S2,321b;S3,254a;Ü,208b;M,240a;A,215b
137 S1,265a;S3,254a;Ü,208b

137
Ahreb

Mânend-i zirâ' elden ele devreyler
Her kim ki olur ise müstaḳîmü'l-aḥvâl
Ammâ ki olan na'lçeveş kec-ṭıynet
Olmaz da n'olur zîr-i ḳademde pâ-mâl

138
Ahreb

Bir nüsḫa-i ṣarf ü naḥvdür bu 'âlem
Erbâbına ma'lûm degüldür mechûl
Terkîb-i viṣâle bâde çün bâdîdür
Lâyıḳ ki dine bâdeye mâ'-ı mevṣûl

139
Ahreb

Çıḳmaz kitâb-ı dildeki naḳş-ı maḥabbetüñ
Tâ olmayınca zîb-i yemîn nâme-i 'amel
Olsa ġarîḳ-i baḥr-ı fenâ ḫâtem-i vücûd
Bulmaz sevâd-ı naḳş-ı cebînî yine ḫalel

HARFÜ'L-MÎM
140

Ṣüretde olursa da ne deñlü maḥrem
Nâ-cins ile ülfet olamaz müstaḥkem
Eyler mi gör e ḫuṣûmetinde taḳṣîr
Hem-sâye iken ḳalem-tırâş ile ḳalem

141
Ahreb

Cûşişde yem-i sirişke cebr itmeyelüm
Hüjgânı bahâr-ı şevḳe ebr itmeyelüm
Muḥtâc-ı nigâh-ı iltifâtuz çün kim
'a n'işleyelüm cefâya ṣabr itmeyelüm

---

37 S1,251b;S2,310a;S3,243a;M,230b;A,215b
38 S1,251b;S2,314a;S3,243b;A,216a
39 A,208b
40 S1,265a;S2,322a;S3,254a;Ü,209a;M,240a;A,216a
41 S1,265b;S2,322a;S3,254b;Ü,209a;M,240a;A,216a
1 cebr :ṣabr S2,Ü,M

142
Ahreb
Ey Beyt-i Ḥarâm'ı ṣaff-ı ġufrâna maḳâm
V'ey bâb-ı selâmı medẖal-i dâr-ı İslâm
Ey mültezim-i şerîfi müstelzim-i 'afv
V'ey zemzemi ṣafḥa-şûy-ı 'iṣyân-ı enâm

143
Ahreb
Ẓâlimlerüñ aḥvâli ḳadîmi ma'lûm
Maẓlûmı yaḳarlar idi mânende-i mûm
Şad şükr bu 'aṣr-ı ma'dilet-güsterde
Yoḳ miṣli cihânda bir cihân bir maẓlûm

144
Ahreb
Nâbî nice olur netîce-i aḥvâlüm
Bu fikr ile pâ-mâl-i kederdür bâlüm
Evḳâtumı cümle ṣarf-ı a'mâl itsem
Giçmez yine ḥadd-i ḳılleti a'mâlüm

145
Ahreb
'Aks-ı lebi itdi çeşmümi kâse-i Cem
Tâb-ı ruẖı itdi âb-ı rûyum şeb-nem
Ol serv-ḳad-ı alaca pûşuñ seyri
İtdi nigehüm naḳş-ı kemân-ı Rüstem

146
(Ahreb)

Yâ Rab benüm iḳtiżâ-yı a'mâlüm ile
Olmaḳ görinür râh-rev-i ḳa'r-ı caḥîm
Ammâ senüñ iḳtiżâ-yı faẓl u keremüñ
Lâyıḳ ki vire ruẖṣat-ı gül-geşt-i na'îm

---

42 S1,265b;S3,254b
43 S1,265b;S2,322a;S3,254b;M,240a
44 S1,265b;S2,314a;S3,254b;Ü,209a
45 S1,265b;S2,322a;S3,254b;Ü,209a;M,240b;A,216a
46 S1,252a;S2,311a;S3,243b;M,231b

147

BERÂY-I DİLBER-İ İZMÎRÎ (*)

Ahreb

Olmaḳ hevesiyle vaṣla fâ'iż mîrüm
Pâ-mâl olmaḳ yoluñda cä'iz mîrüm
Âmed ṣud-ı 'âṣıḳâna ruḫṣat yoġ ise
Yâ gülṣen-i kûyuñda ne bu iz mîrüm

148

Ahreb

Ben reng-i vücûd ile mu'ayyen degülem
Da'vâ-yı ẓuhûrda müberhen degülem
Bir ḫâṣ ta'ayyüne işâretdür bes
Hengâm-ı suḫan ben didügüm ben degülem

149

Ahreb

Ben żerre-i ḫurşîd-i cihân-ârâyum
Mânend-i suḫan perde-keş-i ma'nâyum
Her mevce muḥîṭüm diyü da'vâ düşmez
Deryâya düşer dirse eger deryâyum

150

Ahreb

Ben devlet-i fâniyle ġurûr eyleyemem
Düşsem de o sevdâya ḥużûr eyleyemem
Ṣūr-ābe-i tekye-i ḥaḳîḳat var iken
Güllâç-ı mecâzdan saḫûr eyleyemem

---

147 S1,265b;S2,322b;S3,254b;Ü,209a;M,240b;A,216a

148 S1,266a;S2,322a;S3,254b;Ü,209a;M,240a;A,216a
2 bes :hep A//ben didigüm:bed didigüm A

149 S1,266a;S2,322a;S3,254b;Ü,209a;M,240a;A,216a

150 S1,266a;S2,322a;S3,255a;Ü,209a;M,240b;A,216a
2 mecâzdan :mecâz ile A

151
Ahreb

Çeşm ü lebi âyetle pür-envâr idelüm
Tefsîr ile ḳalbi genc-i esrâr idelüm
Bâz itmeyelüm ḥadiṣden ġayre dehen
Ḥurmâ-yı Medîne ile iftâr idelüm

152
Ahreb

Ol şüḥ naẓîr-i mâh imiş neyleyelüm
Ḥalḳa hedef-i nigâh imiş neyleyelüm
Feth itmeyicek ḥazâ'în-i iḥsânın
'Âlemlere pâdişâh imiş neyleyelüm

153
Ahreb

Ey gerd-i bisâṭı tûtiyâ-yı naẓarum
Ey nuṭḳı nemek-feşân-ı zaḥm-ı cigerüm
Pervâz ne mümkin itmek meclisüñe
Bî-tâb ise de her ne ḳadar bâl ü perüm

HARFÜ'N-NÛN

154
Ahreb

Efsûs ki itdi ṭûp-ı nefs u şeyṭân
Bürc-i 'amelüm raḥne-peẕîr-i 'iṣyân
Silk-i 'amelüm defter-i evḳâtumda
Gûyâ dehen-i pîrde ṣaff-ı dendân

---

151 S1,266a;S2,322b;S3,255a;Ü,209a;M,240b;A,216a
1 çeşm ü lebi:çeşm-i dili A
152 S1,266a;S2,255a;S3,322b;Ü,209a;M,240b;A,216b
153 S1,366a;S2,322b;S3,255a;Ü,209b;M,240b;A,216b
154 S1,266a;S3,255a;Ü,209b;M,240b;A,216b

155

Ahreb

Olma müte'accib ey dil-i nâdire-dân
Gördüñse dil-i çenârda sûz-ı pinhân
Sûz-ı dili eksük mi olur anuñ kim
Mersûm ola sînesinde nâm-ı hubân

156

Ahreb

NA'T-I ŞERİF-İ ḤAẒRET-İ SEYYİD-İ KÂ'İNÂT (*)

Olmazdı ṭıbâḳ-ı çerh-i mînâ gerdân
İtmezdi bisâṭ-ı hâk medd-i dâmân
Ey mā-ḥasal-ı vücûd sensin maḳṣûd
Bu devlete nâ'il olmadın kevn ü mekân

157

Ahreb

Ey sâde ne fikr-i nâ-sedîd eylersin
Geh meyl-i çenâr ü gâh bîd eylersin
Tâbende iken muḥarrik-i naḳş-ı zülâl
Kendüñ gibi sâyeden ümîd eylersin

158

Ahreb

Ey maḥlaş-ı nâẓımdan iden ḳaṣd-ı beyân
Beyne'l-'ademeyn olduġunı añla cihân
Dü nefy bir iṣbâtı müfîd olduġuna
İmżâ-zededür ḳâ'ide-dânân-ı lisân

---

155 S1,266a;S2,323a;S3,255a;Ü,209b;M,240b
1 pinhân :nihân A
156 S1,266b;S3,255a
157 S1,266b;S2,315b;S3,255a
158 S1,266b;S2,323a;S3,255b;Ü,209b;M,241a;A,216b

159
Ahreb

Efsûs ki bir ḳaṭreden olmaz efzûn
Câm-ı emelümde bâde çün noḳṭa-i nûn
Şâh-ı emelüm bulursa da neşv ü nemâ
Hep 'aksinedür miṡâl-i bîd-i Mecnûn

160
Ahreb

Her ne ṭarafa peyk-i ḫayâl olsa devân
Dîde göremez olsa ne şey'e nigerân
Bî-ḳuvvet-i bâṭın idemez fi'l ẓuhûr
Bî-ḫvâhiş-i ma'de cünbiş itmez dendân

161
Ahreb

Feryâd cebîn-i **mevc-cūşānından**
'Uşşâḳını dest-**şûy** ider cânından
Eylerdi nigâh alınmaḳ olsa ḳâbil
Ser-rişte-i târ dest-i müjgânından

162
Ahreb

Ḳalmış deheninde şanma la'l-i **mey-gūn**
Dâmân-ı nigehden dökilen ḳaṭre-i ḫûn
Ebrûsı degül telâtüm-i lücce-i ḥüsn
İtmişdür iki zevraḳı 'ayniyle nigûn

---

159 S1,266b;S2,323a;S3,255b;Ü,210a;M,241a
160 S1,266b;S2,322b;S3,255b;Ü,209b;M,241a;A,216b
161 S1,266b;S2,323a;S3,255b;A,216b
162 S1,266b;S2,323a;S3,255b;Ü,210a;M,241a;A,217a
2 itmişdür :olmışdur A

163
Ahreb

Ageh degülem bulunduġum ḥâletden
Kendüm bulamam teräküm-i ḥayretden
Ne vech ile olduġun yine kendü bilür
Ben âyineyem yoḳ ḫaberüm ṣûretden

164
Ahreb

İmkâna egerçi intisâb eylersin
Ref' olsa velî perde ḥicâb eylersin
Deryâ-yı vücûd mevcin ıẓhârdadur
Ey ḳaṭre-i ġalat sen ıżṭırâb eylersin

165
Ahreb

Mâdâm ki sen rıżâ-yı Ḥaḳ'la bilesin
Ḥussâd saña ḳo tîġ-i kini bilesin
Her kimse cezâ-yı 'amelin bulduġını
Âyîne-i kevne nâẓır ol tâ bilesin

166
Ahreb

Ey dâniş-i yek-tûde giçen ferd-i zamân
Dânâ-yı cihânlıġum ḳadarsın nigerân
A'mâ-yı ġurûr n'olduġun añlayamaz
Keyfiyyet-i berzaḫ u vücûb u imkân

---

163 S1,267a;S2,323a;S3,255b;Ü,210a;M,241a;A,217a
164 S1,267a;S2,323b;S3,255b;Ü,210a;M,241a;A,217a
165 S1,267a;S2,323b;S3,256a;Ü,210a;M,241b;A,217a
1 kini :kinin S2,Ü,M,A
166 S1,267a;S2,323b;S3,256a;Ü,210a;M,241b;A,216b
1 nigerân :nâdân S1

167
Ahreb

Tâ key bu ġam ey zehr-çeş-i çün ü çerâ
A'lâ bilür aḥvâl-i 'ibâdın yaradan
Teslîm-i bihişt ü i'tirâz-ı âteşdür
Vir mâlikine mülkini sen çıḳ aradan

168
Ahreb

Rencîdelige degmedi nevbet Nâbî
Bîhûde maḳâlüme peşîmânlıḳdan
Şermendelügüm ṭab'uma ta'zîrdedür
Sevdâ ile âmîḫte nâdânlıḳdan

169
Ahreb

Mânende-i ṣâf-ṭıynetân ey Nâbî
Bed-ṭıyneti itmez sitem-i çerḫ ḥazîn
Şiddetle ne deñlü ursañ engüşt-i sitem
Bilmez leb-i kâse-i Kütâhiyye ṭanîn

---

167 S1,252b;S2,311b;S3,244a;M,232a;A,217b
168 S1,252b;S2,311b;S3,244a;M,232a;A,217b
169 S1,252b;S2,309a;S3,244a;M,229b;A,216b

170
DER-ḤAḲḲ-I KESBİ
Ahreb

Olmaya diyü zebân-güẕâr âyet-i buḫl
Memdûḥumuz eylemez tilâvet-i Ḳurân
Luṭfı o ḳadar ki lâ dimek ḫavfından
İtmez diline lafẓ-ı şehâdet cereyân

171
Ahreb

Ḥiṣṣeñ var ise ḫazâ'in-i ma'nâdan
Âgeh olagör ḥaḳâyiḳ-i eşyâdan
Herkes yir içer döker şaçar kârı biter
Eksilmez o şey ḫazîne-i Mevlâ'dan

172
Ahreb

Nâbî cûy-ı âb-ı şâfdur ḫalḳ-ı cihân
Kim eyler içinde 'aks-i aḫter leme'ân
Âb itmededür nefes nefes ṭurma 'ubûr
Pâyende yine yirinde nûr-ı raḫşân

173
Ahreb

İfrît-mizâc itdi bizi şürb-i duḫân
Bîni vü dehenden oluruz nâr-feşân
Âteşle telâ'ub eylerüz şâm ü seḥer
Mânend-i kühen-sevâkin-i duzaḫiyân

---

170 S1,253a;S2,311b;S3,244a;M,231b;A,217a
171 S1,267a;S2,323b;S3,256a;Ü,210b;M,241b;A,217b
2 o şey :işi S2
172 S1,267a;S3,256a;Ü,210a
173 S1,267a;S3,256a;Ü,210a

HARFÜ'L-HÂ

174
Ahreb

Yâ Rab baña fevc-i keremüñ râm eyle
Âġâzumı ġıbṭa-senc-i encâm eyle
Noḳṣânlarumı cerîde-i 'âlemde
Aḳlâm-ı 'inâyetüñle itmâm eyle

175
Ahreb

Yâ Rab sehâb-ı feyżi bârân eyle
Ol feyż ile kişt-i kâmı reyyân eyle
İtdüm heves-i niyyet-i tekmîl-i seyr
Sulṭân-ı rüsül 'aşḳına âsân eyle

176
Ahreb

Eyyâm-ı heves geçdi perîşânlıġla
Serd oldı tenûr-ı şevḳ giryânlıġla
Min-ba'd·····kişver-i âsûde-i ye's
Derbend-i ümîdi giçdük âsânlıġla

177
Ahreb

Yâ Rab kerem it nādd-ı 'Alî ḥürmetine
İksîr-i zer-i seyenceli ḥürmetine
Hemm ü ġam-ı dâreynden iṭ dûr bizi
Envârını sırr-ı velî ḥürmetine

---

174 S1,267b;S3,256a
175 S1,267b;S3,256a
176 S1,267b;S2,324a;S3,256a;Ü,211a;M,241b;A,217
177 S1,267b;S3,257a;A,217b
2 it dûr :dûr it A

178
Ahreb

Dil-gîrlik itme düşmenüñ kînesine
Aḥvâlüñi gör nigâh it âyînesine
Taḥtında nice ḥikmet-i Ḥaḳḳ mużmerdür
İnkârla baḳma 'âlemüñ fitnesine

179
Ahreb

Feyż-i naẓar irmez ehl-i istikbâre
Aḳmaz şu nişîbden ser-i kuhsâre
Tâ key bu cedel-i 'uşşât ile ey zâhid
Herkes olamaz muvaffaḳ istiġfâre

180
Ahreb

Olduḳsa n'ola pest miṣâl-i sâye
Şad şükr ki ḫurşîdleyüz hem-sâye
İllâ gibi ḥarf-i sîne-çâküz ammâ
Dil bağlamazuz meger ki müsteṣnâya

181
Ahreb

DER-ḤAḲḲ-I MUḤAṢṢIL 'ABDU'R-RAḤMAN AĠÂ (*)

Bed-ḫvâhlara İlâhi rif'at virme
Bed-aṣl eline rişte-i fırṣat virme
Bi'ṭ-ṭab' ma'ârif ehline düşmen olur
Erzâl-i fürû-mâyeye devlet virme

---

178 S1,267b;S2,323b;S3,256a;Ü,210b;M,241b;A,218b
179 S1,267b;S2,323b;S3,256a;Ü,210b;M,242a;A,217b
180 S1,267b;S2,324a;S3,256b;Ü,211a;M,242a;A,217b
181 S1,267b;S2,323b;S3,256b;Ü,210b;M,242a;A,218a
(*)S1,S3. Bu rubâ'î S2,328b'de tekrar yazılmıştır.

182
Ahreb

Ey kende-leb-i kende derây-ı şekve
İtmiş seni cehl mübtelâ-yı şekve
Olmazduñ eger kim olduġın derk itseñ
Tertîb-i ḥakîme leb-güşây-ı şekve

183
EZ-ZEBÂN-I DİLBER (*)

Ahreb

Gülbâng-i ṭarab keşîde meydânumda
Leşkergeh-i nâz zîr-i fermânumda
Serheng-i melâḥatüm k'olur ġaltîde
Güy-ı dil-i 'uşşâḳ ḥam-ı çevgânumda

184
Ahreb

Bilmem ki ne var ḫarâbe-i Edrene'de
Kim gitmedeyüz bir iki kez her senede
Bârî güzere virmemek içün ruḫṣat
Zencîr çekeydi mevc âb-ı Ergene'de

185
Ahreb

İtmez naẓar erbâb-ı fenâ kevneyne
Sığmaz ḳadem-i sebük-revân na'leyne
Ḥanşûr çeker dâr-ı şafâ-yı dârı
Ḥaşâ ki vire sa'âdet dâreyne

---

182 S1,268a;S2,324a;S3,256b;Ü,210b;M,242a;A,218a
183 S1,268a;S2,324a;S3,256b;Ü,210b;M,242a;A,218b
(*)S1,S3,Ü
184 S1,268a;S2,328b;S3,256b;Ü,211a;M,242b;A,218a
1 senede:seḥerde S1,S3
185 S1,268a;S2,324a;S3,256b;Ü,210b;M,242a;A,218a

186

Ahreb

İtmiş ṭutalum yâr 'aṭâ-yı bûse
Yoḳ levḥa-i sînesinde cây-ı bûse
Bir güne mücellâ ki ḳarâr eyleyemez
Tâ nâfına dek laġziş-i pây-ı bûse

187

Ahreb

Geldüñse eger bu kişṭzâr-ı emele
Toḫm-ı heves ü hevâyı ekdüñse dile
Yek lem'a-i berḳ-i maġfiret kâfîdür
Ṣad ḫırmen-i çerḫ-sây-ı su'-i 'amele

188

Ahreb

Ey mihr vefâ olaydı taḥvîlüñde
Dil çekmez idi bu renci taḥṣîlüñde
Ey muġ-beçe İslâm'a gel inṣâf eyle
Âyîn-i sitem var mıdur İncîl'üñde

189

DER-ḤAḲḲ-I ṢUBḤÎ-ZÂDE

Ahreb

Olsaḳ n'ola ṣâm-ı hicrden âzâde
Bir neṣ'e-i feyż-i ṣubḥa yüz dil-dâde
Ṣubḥ olmasa āftāb itmezdi ṭulû'
Dinse n'ola âṛtâba Ṣubḥî-zâde

---

186 S1,268a;S2,328b;S3,268a;Ü,211a;M,242a;A,218a
187 S1,268a;S2,328b;S3,257a;Ü,211a;M,242b;A,218a
188 S1,268a;S2,328b;S3,257a;Ü,211a;M,242b;A,218b
189 S1,268b;S2,328b;S3,257a;Ü,211a;M,242b;A,218b
1 yüz :bin M,A ; A'da 2.mısra :
"Biz neṣ'e-i ṣubḥ-ı feyżeyüz âmâde" şeklindedir.

190
Ahreb

Vâḥid ḳomaz endîşe-i bûd eylemege
Şâhid ḳomaz iṡbât-ı şühûd eylemege
Müşkil bu ki żımnındaki bûy-ı iṡbât
Sedd-i reh olur nefy-i vücûd eylemege

191
Ahreb

'Âlemde o kim şeref bulur devletle
Ḥalḳ eyler anı ṣadr-nişîn 'izzetle
Delv olsa tehî çâha iderler irḥâ
Bâlâya çekerler ṭolıcaḳ raġbetle

192
Ahreb

İtme dehânuñ nevâl içün **vā-mānde**
Meydâna gelür her ne var ise anda
Olmaz maraż-ı 'aşḳ peẕîrâ-yı şifâ
Dermānda olanlar olmasın **der-mānde**

193
Ahreb

Nâbî eṡer-i 'aşḳ olamaz ḥᵛâbîde
Olmasa da reng-i mübtelâ ger dîde
Âvâzı çıḳar her ne ḳadar kem ise de
Mânend-i ṭanîn-i sâ'at-i düzdîde

---

190 S1,268b;S2,328b;S3,257a;Ü,211b;M,242b;A,218b
191 S1,268b;S2,329a;S3,257a;Ü,211b;M,242b;A,218b
2 irḥâ :ilḳâ A
192 S1,268b;S2,329a;S3,257a;Ü,211b;A,218b
1 her ne var ise :ne var ise S1,S3,Ü,M
193 S1,268b;S3,257a;Ü,211a;M,231b;A,217b

194
Ahreb

Cühhâl taṣaddurla ṣafâ eylemez e
Iẓhâr-ı kemâle ictirâ eylemez e
Deryâ-yı muḥît has be-düş olmaġla
Maġlûb-ı ḥas olmaḳ iḳtiżâ eylemez e

195
Ahreb

Yârân olıcaḳ hişâli memdûḥ olsa
Aḫlâḳı ḥasen cebîni meftûḥ olsa
'İlm ü hüner-i kemâle söz yoḳ ancaḳ
Rind olsa ẓarif olsa sebük-rûḥ olsa

196
Ahreb

Eylerse ġamı sebû-yı şahbâ küşte
Taḥmîle deger bâr-ı girânın püşte
Envâ'-ı nevâleden ṭabaḳlarda ḳıbâb
Ṭâ'atkededür cemâ'at-i engüşte

197
Ahreb

Nâbî eser-i nemâ degül ezhârı
Ârâyiş iden ḥadîḳa-i imkâna
Göndermede zîr-i ḫâkden tâze çiçek
Yârân-ı selef bunda ḳalan yârâna

---

194 S1,268b;S3,257a;Ü,211a
195 S1,268b;S3,257b
196 S1,269a;S3,257b
197 S1,254a;S2,311b;S3,245a;M,231b;A,218b

198
Ahreb

DER-ḤAḲḲ-I KESBÎ EZ-MEVÂLÎ

Âmîziş o fâżılla ne mümkindür kim
İtmekde nizâ' 'ilmi pindârı ile
Yoḳ ṣoḥbete yir da'vî-i kibr itmekden
Nefsindeki zu'mı serde destârı ile

199
Ahreb

'Âlemde fiten o deñlü sârîdür kim
İmkânı güzer itmededür aralama
Tertîb-i ṣüfûf itmede mıṣṭar-zede ḫaṭṭ
Girmekde ḳarışma cengine ḳaralama

200
Ahreb

Mânende-i mûm-ı engübîn ey Nâbî
Âsûde iken güvâre-i 'uzletde
Gerdûn ayırup o lezzet u râḥatdan
Bâzîçegeh itdi pençe-i ḥayretde

ḤARFÜ'L-YÂ (*)

201
Ahreb

Âfâḳı ṭutarsa büy-ı müşg-i çîni
Şemm eyleyemez rây iḥasın her bîni
Esrâr-ı Fütûḥât'a irişmez her fehm
Herkes çekemez kemân-ı Muḥyiddîni

---

198 S1,254a;S2,312a;S3,245a;M,232a;A,218a
199 S1,254a;S2,312a;S3,245a;M,232a;A,218b
200 S1,254b;S2,312a;S3,245b
201 S1,269a;S2,316a;S3,257b;Ü,211b;M,241b;A,219a
(*)S1,S3
2 Esrâr-ı Fütûḥât'a irişmez her fehm :
Her şaḫṣ olamaz nâ'il-i esrâr-ı Füṣûṣ S2

202
Ahreb

Bu meclisüñ âyâ ḳanı mestâneleri
Dönmez yürimez çekildi peymâneleri
Ebnâ-yı zamâne seng-i ṭa'n atmaḳdan
Bâzâr-ı ġamuñ kem oldı dîvâneleri

203
Ahreb

Ḥayfâ ki düşürdi ḥasret-i endâmı
Germ-âbe-i ḥayretde dil-i nâ-kâmı
Ferzâne-i dehr iken dirîġâ oldum
Bir mübteẕelüñ mülâzim-i ḥammâmı

204
Ahreb

Nâbî ne ḳadar eyler iseñ 'işyânı
Ġâlibdür aña maġfiret-i Rabbânî
Maḳbûl ise Mışr-ı 'afvde Nîl gibi
İt eyleyebildügüñ ḳadar tuġyânı

---

202 S1,269a;S2,329a;S3,257b;Ü,211b;M,243a;A,219a
203 S1,269a;S2,329a;S3,257b;Ü,211b;M,243a;A,219a
204 S1,269a;S2,329a;S3,257b;M,243a;A,219a
1 Rabbânî :Yezdânî A

213
Ahreb

Nâz itmek içün o âfet-i hercâyî
İtmiş heves ṭarîḳa-i ḫod-râyî
Evżâ'-ı sitem-kârânı çoḳ meşk iderek
Biz de bilirüz fünûn-ı istiġnâyı

214
Ahreb

Bir dilber-i dellâkuñ olup nâ-şâdı
Ṣaldum felegüñ ḳubbesine feryâdı
Tîġ elde vü **püşt-mâl** belde gûyâ
Ḳurbangehüñ oldı o perî cellâdı

215
Ahreb

Bir ḫvâne dıraz itme elüñ ey Nâbî
Tâ olmayıcaḳ ṣâḥibinüñ destûrı
Gencîne-i engübîne üstâd-ı ezel
Bu ma'nîye çekdi perde-i zenbûrı

---

213 S1,269b;S2,325a;S3,258a
214 S1,270a;S2,324b;S3,258b
215 S1,255a;S2,310b;S3,246a;M,230b;A,210a

216

DER-ḤAḲḲ-I KESBÎ EZ-MEVÂLÎ-İ 'İZÂM (*)

Ahreb

Maḥdûm o ḳadar zînete mâ'il k'ister
Ser-levḥa-i zerle nâme-i a'mâli
Ḥâşâ ki gire cehenneme maḥşerde
Zer olmayıcaḳ selâsil ü aġlâli

217

Ahreb

Bî-dâm-ı ḥurûf ṣayd nâ-mümkindür
Ma'nî gibi bir hümâ-yı bî-pervâyı
..... âyine-i vaḥdetde
Temyîziledür ṣûret ile ma'nâyı

218

'Aceb mi olsa zebân āşnā-yı ḳavm-i diger
Ḥabîb-i ekremüñ i'câzıyla sefîrânı
Gelürdi pîşgeh-i 'izzetinden güftâra
İderdi ..... seng ü şecer-i suḥan-dânı

---

216 S1,255a;S2,312a;S3,246a;M,232a;A,210a
217 S1,255a;S3,246a
218 S2,311b;A,209b
2 'izzetinden :'izzetinde A

EL-METÂLİ' (*)

I

Mef'ûlü Mefâ'îlü Mefâ'îlü Fe'ûlün

Dîvân-ı şefâ'atde eyâ ḥażret-i 'ulyâ
Ḳıl Nâbî ḳuluñ bir dem-i cân-baḫş ile iḥyâ

2

Mefâ'ilün Fe'ilâtün Mefâ'ilün Fe'ilün

Ḫoşâ sa'âdet-i 'uẓmâ beşâret-i kübrâ
Ki ol gürûha ide şâh-ı dîn bu gûne du'â

3

Mef'ûlü Fâ'ilâtü Mefâ'îlü Fâ'ilün

Luṭfiyle Ḥaḳ meger ki mülâḳât ide naṣîb
Ṣabr eylesün mi hicre benüm gibi bî-ṣekîb

4

Fâ'ilâtün Fâ'ilâtün Fâ'ilün

Püşiş olup mihr-i münîre seḥâb
Ḫırḳaya çekdi başını âfitâb

I S1,270b;S3,259a(derkenar)
(*)S1,S2
:El-Müfredât S3
(**)S2 ve Ü'de metâli' ile müfredât birbirine karıştırılmıştır.

2 S1,270b;S3,259a(derkenar)

3 S1,270b;S2,325b;S3,259a;Ü,212b;M,244a;A,219b
Luṭfiyle :Luṭf ide A

4 S1,270b;S2,325b;S3,259a;Ü,212b;M,244a;A,219b

5

Fe'ilâtün Fe'ilâtün Fe'ilâtün Fe'ilün

Ḫaṭṭ-ı rûyı ḳomadı naḳd-i sirişke ḥâcet
Vech-i meşrûḥ iledür şimdi metâ'-ı vuṣlat

6

Fe'ilâtün Fe'ilâtün Fe'ilâtün Fe'ilün

Ne ḳadar eyler iseñ ḫâṭır-ı aḥbâbuñı şâd
O ḳadar ḫaṣmuña vaḳf ola ḳulûb-ı ib'âd

7

Fâ'ilâtün Fâ'ilâtün Fâ'ilâtün Fâ'ilün

Şem'dân-ı mâh-rûze oldı çün nâ-âşikâr
Döndi sönmiş şem'-i kâfûriye 'ayniyle menâr

8

Mefâ'îlün Mefâ'îlün Mefâ'îlün Mefâ'îlün

Zenaḫdânuñla kim pehlû-be-pehlû sîb-i ġabġabdur
Zenaḫdân çâh-ı Naḫşeb sîb-i ġabġab mâh-ı naḫşebdür

9

Mefâ'ilün Fe'ilâtün Mefâ'ilün Fe'ilün

Biribirine ki bu baḥr ü ber şarılmışdur
Nümûnedür ki şafâ vü keder şarılmışdur

---

5 S1,270b;S3,259a
6 S1,270b;S2,325b;S3,259a;Ü,212b;M,244a;A,219b
ola :oldı S2,M
7 S1,270b;S2,325b;S3,259a;Ü,212b;M,244a;A,219b
8 S1,270b;S2,325b;S3,259a;Ü,212b;M,244a;A,219b
9 S1,270b;S2,325b;S3,259a;Ü,212b;M,244a;A,220a

10

Mefâ'îlün Mefâ'îlün Mefâ'îlün Mefâ'îlün

Ferâġat güç ṭaleb güç vaṣl müşkil ṣabr müşkilter
Taḥammül vaṣla cān-ken hicr cān-kenter cihān-kenter

11

Fâ'ilâtün Fâ'ilâtün Fâ'ilâtün Fâ'ilün

Ṣubḥa dek olmazsa sûzân n'ola ḳandîl-i menâr
Kimsenüñ ṣubḥa çerâġını çıḳarmaz rûzgâr

12

Mefâ'ilün Fe'ilâtün Mefâ'ilün Fe'ilün

'Aceb gelür mi o gün kim bu dîde-i ḫûn-bâr
Ola şinâver-i emvâc-ı nûr-ı 'ârıż-ı yâr

13

Mefâ'ilün Fe'ilâtün Mefâ'ilün Fe'ilün

O ser-tıraşa gözüm âb-gîne dükkândur
Kenâr-ı dîde ḫayâliyle sûk-ı mercândur

14

Mef'ûlü Fâ'ilâtü Mefâ'îlü Fâ'ilün

Cām-ı lebüñde bâde gibi yoḳ diyü ḫumâr
And içsem aġrımaz başum ey şûḫ-ı şivekâr

---

10 S1,271a;S2,326a;S3,259b;Ü,212b;M,244a;A,219b
11 S1,271a;S2,326a;S3,259b;Ü,212b;M,244a;A,220a
12 S1,271a;S2,325b;S3,259b;Ü,212b;M,244a;A,220b
13 S1,271a;S2,326a;S3,259b;Ü,212b;M,244a;A,220a
14 S1,271a;S3,259b

T.C. YÜKSEKÖĞRETİM KURULU
DOKÜMANTASYON MERKEZİ

15
Fâ'ilâtün Fâ'ilâtün Fâ'ilâtün Fâ'ilün

Ṣıḥḥat-ı âṣık nigâh-ı çeşm-i bîmârındadur
Bî-ḫıreddür kim ki anuñ ḳayd-ı tîmârındadur

16
Mefâ'ilün Fe'ilâtün Mefâ'ilün Fe'ilün

Gönül ki fikr-i bütân ile germ-ülfetdür
Derûn-ı sîne hemân aylı günli sâ'atdür

17
Mefâ'ilün Fe'ilâtün Mefâ'ilün Fe'ilün

Ḳalublu sözle dime ḳıṣṣa-ḫ^{v}ân dehânlarıdur
Yâ köhne baṣmacı ya kefṣger dükânlarıdur

18
Fe'ilâtün Fe'ilâtün Fe'ilâtün Fe'ilün

'Îd-i tersâ-yı 'arûsîde çıḳarmış bâzâr
N'ola surḫa boyasa beyżayı gebr-i mürdâr

19
Mefâ'ilün Fe'ilâtün Mefâ'ilün Fe'ilün

İtâ'atinden o bî-devletân ki ser-keş olur
İki cihânda daḫı ḫânümân âteş olur

---

15 S1,271a;S2,326a;S3,259a;Ü,212b;M,244b;A,220a
16 S1,271a;S2,326a;S3,259b;Ü,212b;M,244a;A,220a
17 S1,271a;S2,327a;S3,260a
18 S1,271a;S2,330b;S3,260a
19 S1,271a;S3,260a

20

Mef'ûlü Fâ'ilâtü Mefâ'îlü Fâ'ilün

İtmez kibâre mâ-melekin şarf iden żarar
Yirden sipihr şebnem alursa virür maṭar

21

Mef'ûlü Fâ'ilâtü Mefâ'îlü Fâ'ilün

İṣbât-ı lüknet itme ṣaḳın aña bî-vüḳûf
Teng olmaġ ile cây-ı suḫan irkilir ḥurûf

22

Mef'ûlü Mefâ'îlü Mefâ'îlü Fe'ûlün

Manẓûrı iken tâ bu ḳadar şâh-ı bahâruñ
Nergis giçinür sâye-i destinde çenâruñ

23

Mefâ'îlün Mefâ'îlün Mefâ'îlün Mefâ'îlün

Ḫaṭuñ devrinde dest-i ġamdan âzâd olmaduḳ gitdük
Bahâr eyyâmı geldi biz daḫı şâd olmaduḳ gitdük

24

Fe'ilâtün Fe'ilâtün Fe'ilâtün Fe'ilün

Ḳahveyi âteş-i ẓulm ile ḳavurdı kemerüñ
Tütüni yaḳdı külin göge şavurdı kemerüñ

---

20 S1,271a;S2,330b;S3,260a;Ü,213b;A,220a
(*)S2,'de müfredât kısmında.
21 S1,271a;S3,260b
22 S1,271b;S2,326a;Ü,213a;M,244b;A,220b;S3,260b
23 S1,271b;S2,326a;S3,260b;Ü,213a;M,244b;A,220b
24 S1,271b;S3,260b

25

Fâ'ilâtün Fâ'ilâtün Fâ'ilâtün Fâ'ilün

Kendü gül destinde gül nâmı gül ü ruḫsâr gül
Ḥüsni vefḳ olmış o şûḫuñ çâr-ender-çâr gül

26

Fâ'ilâtün Fâ'ilâtün Fâ'ilâtün Fâ'ilün

Turre-i ġurra be-dest ü ṭabl-ı ḫurşîd der-baġal
Mihterān-ı 'îdveş gerdân olur çerḫ-i daġal

27

Mefâ'ilün Fe'ilâtün Mefâ'ilün Fe'ilün

Leb-i ḫaṭ-âverüñ olmaġla maṭmah-ı naẓarum
Benefşe şerbetine döndi eşk-i çeşm-i terüm

28

Fe'ilâtün Fe'ilâtün Fe'ilâtün Fe'ilün

Nice ümmîd olunur ḫ^{v}ân-ı felekden in'âm
Ayda bir kerre görür mâh bile nân-ı tamâm

29

Mefâ'ilün Fe'ilâtün Mefâ'ilün Fe'ilün

Beyâża çıḳduġı dem mâcerâ-yı hicrânum
Kemâl-i şevḳ ile ṣıçrar hevâya sulṭânum

---

25 S1,271b;S3,260b;A,220b
26 S1,271b;S3,261a
27 S1,271b;S2,326a;Ü,212b;M,244b;A,220b
28 S1,271b;S2,326a;S3,261a;Ü,212b;M,244b;A,220b
29 S1,271b;S2,326b;S3,261a;Ü,213a;M,244b;A,221a

30

Fe'ilâtün Fe'ilâtün Fe'ilâtün Fe'ilün

Meh degül mihr başar şafha-i çerḫ üzre ḫitâm
Nakş-ı meh nâḳış olur anuñ içün gâh tamâm

31

Fe'ilâtün Fe'ilâtün Fe'ilâtün Fe'ilün

'Âlemüñ ekşer olur eyler iseñ isti'lâm
Cilvesi ṣûret-i taḫḳîḳde naḳş-ı evhâm

32

Fe'ilâtün Fe'ilâtün Fe'ilâtün Fe'ilün

Şaldı âteş dil-i sûzânuma mânend-i furun
Ḳaḫṭ-ı ḫubânda bir māh-ruḫı gendüm-gūn

33

Mef'ûlü Fâ'ilâtü Mefâ'îlü Fâ'ilün

Aġyâre yâr meyl ider aġyâr neylesün
Gül çekmeyince dâmenini ḫâr neylesün

34

Geh virür mâh nişân mihr-i ziya-güsterden
Gâh bir şekle girer şanki giçer çenberden

35

Mefâ'îlün Mefâ'îlün Mefâ'îlün Mefâ'îlün

O şâh-ı ḫüsne söyleñ âḫiret ḥaḳḳın helâl itsün
Dilinde varsa ref'-i ġubâr infi'âl itsün

---

30 S1,271b;S2,326a;S3,261a;Ü,212b;M,244b;A,221a
31 S1,271b;S3,261
32 S1,271b;S2,326b;S3,261a;Ü,213a;M,244b;A,221a
33 S1,272a;S2,326b;S3,261b;Ü,213a;M,244b;A,221a
34 S1,272a;S2,326b;S3,261b;M,244b;A,221b
35 S1,272a;S3,261b

36

Fe'ilâtün Fe'ilâtün Fe'ilâtün Fe'ilün

Çekdi ol sîm-teni püşte raḳîb-i me'bûn
Döndi 'ayniyle gümüş çullı ata ol ḫar-ı dûn

37

Fâ'ilâtün Fâ'ilâtün Fâ'ilâtün Fâ'ilün

Çeşm-i bülbül câme giymiş yâr ḫançer der-miyân
Dâm kurmış ṣayd-ı mâhîye o mâh-ı dil-sitân

38

Mef'ûlü Fâ'ilâtü Mef'ûlü Fâ'ilâtün

Dil-sâdegân-ı 'irfân âzâdedür sitemden
Evrâḳ-ı nâ-nüvişte **vā-reste** pîç ü ḫamdan

39

Fe'ilâtün Fe'ilâtün Fe'ilâtün Fe'ilün

Birbiriyle öpüşür 'îd olıcaḳ ḫalḳ-ı cihân
Ġâlibâ bozmış aralarını cû'-ı ramażân

40

Mef'ûlü Mefâ'îlü Mefâ'îlü Fe'ûlün

Bindükçe ṣalıncaġa o ser-defter-i ḫûbân
Ġûyâ ki terâzûya girer Yûsuf-ı Ken'ân

---

36 S1,272a;S2,326b;S3,261b;Ü,213a;M,244b;A,221b
37 S1,272a;S2,326b;S3,261b;Ü,212b;M,245a;A,221a
38 S1,272a;S2,326b;S3,261b;Ü,212b;M,245a;A,221a
39 S1,272a;S2,326b;S3,261b;Ü,212b;M,245a;A,221a
40 S1,272a;S2,326b;S3,261b;Ü,213a;M,245a;A,221a

41
Mefâ'îlün Mefâ'îlün Mefâ'îlün Mefâ'îlün

Cenâb-ı Ḥaḳ vücûd-ı nâzenînüñ ber-devâm itsün
Mizâcuñ rencden sâlim derûnuñ şâd-kâm itsün

42
Mefâ'ilün Fe'ilâtün Mefâ'ilün Fe'ilün

Derüñden eyleyicek ḫalḳı men' bevvâbîn
Ne nef' ider saña bilmem ṣalât-ı evvâbîn

43
Fâ'ilâtün Fâ'ilâtün Fâ'ilâtün Fâ'ilün

Düşmesün gâhi elüñden sâḳiyâ câm u sebû
Saña olduysa nümâyân sırr-ı لو لم تزنبوا

44
Mefâ'îlün Mefâ'îlün Mefâ'îlün Mefâ'îlün

Olur tîġe hedef ḫaddin tecâvüz eyleyen her mû
Cefâ-yı tîġden âsûdedür müjgânile ebrû

---

41 S1,272a;S3,262a
42 S1,272a;S3,262a
43 S1,272a;S2,326b;S3,262a;Ü,213a;M,245a;A,221b
44 S1,272a;S3,262a

لو لم تذنبوا: "Eğer suç işlememiş olsaydınız..." anlamındadır.

45

Fe'ilâtün Fe'ilâtün Fe'ilâtün Fe'ilün

Bâdveş geşt-i çemenzâr idelüm bûlar ile
Aḳalum gülşene gülberg-şıfat cûlar ile

46

Fe'ilâtün Fe'ilâtün Fe'ilâtün Fe'ilün

Yine ol şem' bu şeb meclîse şaldı sâye
Rütbesi sâyemüzüñ irdi meger cevzâye

47

Mefâ'ilün Fe'ilâtün Mefâ'ilün Fe'ilün

İrüp bahâr ..... hevâ güşâdelene
O nahl-ı tâze miṣâl-i şüküfe sâdelene

48

Fâ'ilâtün Fâ'ilâtün Fâ'ilâtün Fâ'ilün

Oldı gördükde gül-efşân reng-i la'l-i dilberi
Ġonce-i bâġ-ı bihiştüñ dâmen-i ḫvâhişgeri

---

45 S1,272b;S2,327a;S3,262a;M,245a;A,222a
46 S1,272b;S2,327a;S3,262a;Ü,213a;M,245a;A,222a
47 S1,272b;S2,328a;S3,262a;Ü,213a
şüküfe sâdelene :şüküfe tâzelene S2,Ü
48 S1,272b;S2,327a;S3,262a;Ü,213a;A,222b

49
Fe'ilâtün Mefâ'ilün Fe'ilün

içirür çerḫ ṣadre sâdeleri
ırmayup ferz ider piyâdeleri

50
Mefâ'îlün Mefâ'îlün Mefâ'îlün Mefâ'îlün

ımâm-ı 'ömrde bir kerre oldı Nâbiyâ rûzî
ki dilber gibi bir yirde görmek 'îd ü nev-rûzı

51
Mef'ûlü Mefâ'îlü Mefâ'îlü Fe'ûlün

înemde nümâyân olalı penbe-i dâġı
ıltân-ı ġamuñ yâfteli oldı çerâġı

52
Fe'ilâtün Fe'ılâtün Fe'ilâtün Fe'ilün

eri destârdan olmış yine rindüñ 'ârî
ınġı meyḫanede rehn itdi 'aceb destârı

53
Mefâ'ilün Fe'ilâtün Mefâ'ilün Fe'ilün

lublu ṣoḥbet-i resm-i ḫod-fürûşânı
ören ṣanurlar açılmış şabuncı dükkânı

---

9 S1,272b;S2,327a;S3,262b;Ü,213a;A,222a
0 S1,272b;S2,327a;S3,262b;Ü,213a;A,222b
1 S1,272b;S2,327b;S3,262b;Ü,213a;A,222a
çerâġı :ḳonaġı S2,Ü,A
2 S1,272b;S2,327b;S3,262b;Ü,213a;A,222a
3 S1,272b;S2,327a;S3,262b;Ü,213a;M,245a;A,222a
şabuncı : şabūnî S1, S3, M.

54

Fe'ilâtün Fe'ilâtün Fe'ilâtün Fe'ilün

Meclise oldı bu şeb âteş-i âhum sârî
Şem'-i bezmüñ yanayazdı gicelik destârı

55

Mef'ûlü Mefâ'îlü Mefâ'îlü Fe'ûlün

İtdi o meh-i kefşgerüñ ḥüsn ü cemâli
Endâḫte-i bâm-ı felege kefş-i hilâli

56

Fe'ilâtün Fe'ilâtün Fe'ilâtün Fe'ilün

O ser-i meymenet-efrûza degül erzânî
Olsa gencîne-i âfâḳ belâ-gerdânı

57

Fe'ilâtün Mefâ'ilün Fe'ilün

Baḥr-ı derdüñ esîr-i gird-âbı
Hedef-i cevr Yûsuf-ı Nâbî

58

Fe'ilâtün Mefâ'ilün Fe'ilün

Ehl-i ṭab'uñ ża'îf ü bî-tâbı
Bende-i ḫaste Yûsuf-ı Nâbî

---

54 S1,272b;S2,327a;S3,262b;Ü,213a;A,222a
55 S1,272b;S2,327a;S3,263a;Ü,213a;A,222a
56 S1,273a;S3,263a
57 S1,273a
58 S1,273a

59

Fe'ilâtün Fe'ilâtün Fe'ilâtün Fe'ilün

y u çeşmüñde nümûdâr beşâşet eşeri
nde vardur var ise kûy-ı murâduñ haberi

60

Mefâ'ilün Fe'ilâtün Mefâ'ilün Fe'ilün

dîre cûylar eṭrâfdan revân oldı
mevvüc eyledi deryâ-yı bî-kerân oldı

61

Mefâ'ilün Fe'ilâtün Mefâ'ilün Fe'ilün

mâm sende görürsün hurûş-ı baḥr-ı ġamı
n eyle şimdi baña ḳâdir olduġun sitemi

S1,273a
S1,273a
S1,273a

EL-MÜFREDÂT

1

Mef'ûlü Mefâ'îlü Mefâ'îlü Fe'ilün

Pûşîde midür kâr-ı nihân ol dile kim
Meşhûdı ola naḳş-ı ser-â-perde-i ġayb

2
Ahreb

Sulṭânumı zîb-i ṣadr iden 'âlemde
İmżâ gibi cây-gâhumı eyledi pest

3
Fe'ilâtün Fe'ilâtün Fe'ilâtün Fe'ilün

Nâbî-i dil-ṣude bir eski du'â-gûyuñdur
Lâyıḳ-ı şân-ı şerîfüñ ne ise anı gözet

4
Fe'ilâtün Fe'ilâtün Fe'ilâtün Fe'ilün

Derd-i ġam var mı ola diyü ḥişâretinde
Ḳule-bendi ..... yine emîrâne ḳadeḥ

5
Fâ'ilâtün Fâ'ilâtün Fâ'ilâtün Fâ'ilün

Rûy ü çeşminden olur ma'den gibi rîzân müdâm
..... mel'anet pîrûze-i mekr ü fesâd

---

1 S1,273b;S3,259a
2 S1,273b;S3,259a;Ü,213a;M,247a;A,222b
3 S1,273b;S3,259a;A,222b
4 S1,273b;S3,259a
5 S1,273b;S2,330a;S3,259a;Ü,213a;M,247a

6

Mefâ'ilün Fe'ilâtün Mefâ'ilün Fe'ilün

Fedâ o nahle sehî-ḳâmetân-ı sîmîn-ber
Ki sâyesin ide cây-ı nişest-i peyġamber

7

Mefâ'ilün Fe'ilâtün Mefâ'ilün Fe'ilün

Ne câm-ı gül ne gül-i câme ḳaldı raġbetümüz
Birinde fikr-i zükâm ü birinde renc-i humâr

8

Mef'ûlü Fâ'ilâtü Mefâ'îlü Fâ'ilün

Halḳ ârzûyı hep vüzerâdan ümîd ider
Zîrâ ki ḥâṣıl-ı vüzerâ ârzû olur

9

Mefâ'îlün Mefâ'îlün Mefâ'îlün Mefâ'îlün

O şeh 'uşşâḳ-ı zârın küşte-i nâz itmek isterken
Yetişmiş ḫaṭṭ-ı çâr ebrû o sevdâdan geçürmişler

10

Mefâ'ilün Fe'ilâtün Mefâ'ilün Fe'ilün

Gönül ḳarâr idemez görmeyince ruḫsârın
'Alâḳa-i dilümüz 'ârıżîdür ey gül-i ter

---

6 S1,273b;S3,259a
7 S1,273b;S3,259a
8 S1,273b;S3,259b
9 S1,273b;S2,328a;S3,259b;M,245b;A,222b
10 S1,274a;S2,328a;S3,259b;Ü,212a;M,246a;A,222b

11
Mütefâ'ilün Fe'ûlün Mütefâ'ilün Fe'ûlün

Nice ḳâbil ol perîye dem-i h̲ᵛâbda neẓâre
Nigeh eylesem nihânî müjeler tebessüm eyler

12
Mef'ûlü Fâ'ilâtü Mefâ'îlü Fâ'ilün

Gerçi ḳumâş-ı tevbeye yoḳ ḳâbiliyyetüm
Ammâ 'inâyet-i ezelî rûz-ı merredür

13
Fe'ilâtün Fe'ilâtün Fe'ilâtün Fe'ilün

Ne ḳadar ṣâf-be-ṣâf olursa da erbâb-ı kemâl
'ine ṣadra giçecek Ḥaḳ bu ki sulṭânumdur

14
Fâ'ilâtün Fâ'ilâtün Fâ'ilâtün Fâ'ilün

Nâbiyâ inceldi râh-ı mûṣiḳî ol deñlü kim
Düşmeyüm diyü uṣûl ile yürür h̲ᵛânendeler

15
Mefâ'ilün Fe'ilâtün Mefâ'ilün Fe'ilün

O pâdişâh-ı cemâle raḳîb-i bed-günuñ
Benümçün itdügi Nâbî h̲ilâf-ı inhâdur

.1 S1,273b;S2,328a;S3,259a;Ü,212a;M,246a;A,223b
.2 S1,274a;S2,329b;S3,259b;Ü,212a;M,246a;A,223a
.3 S1,274a;S2,329b;S3,259b;Ü,212a;M,246a;A,222b
4 S1,274a;S2,330a;S3,260a;Ü,213a;M,246b;A,223b
ol deñlü :ṣol gûne S2,Ü,M
5 S1,274a;S3,260a

16

Mef'ûlü Fâ'ilâtü Mefâ'îlü Fâ'ilün

n ḳalb-i kâ'inât haremgâh-ı Ka'bedür
ng-i mübârek aña süveydâdur âşikâr

17

Mef'ûlü Fâ'ilâtü Mefâ'îlü Fâ'ilün

şûḫ ..... dem-i vaṣl-ı 'âşıḳa
ndükçe âsiyâb gibi ârdı ḫoş gelür

18

Mef'ûlü Fâ'ilâtü Mefâ'îlü Fâ'ilün

r-i muġân ki meykedeye cezb ide seni
-iḫtiyâr ayâġına düş kim kuşiş budur

19

Fe'ilâtün Fe'ilâtün Fe'ilâtün Fe'ilün

lik-i ḥüsn ü bahâ Yûsuf-ı gül-çihrelerüñ
yına ḫaṭ gelicek ipligi bâzâra çıḳar

20

Mef'ûlü Mefâ'îlün Mef'ûlü Mefâ'îlün

da olur olursa def'-i ġama bir çâre
mîd-i dil-i zârum meyḫânede ḳalmışdur

S1,274a;S3,260a
S1,274a;S2,330b;S3,260a;Ü,213a;M,247a;A,223a
S1,274a;S2,330b;S3,260a;Ü,213a;M,247a;A,223a
S1,274a;S2,330b;S3,260a;Ü,213b;M,247a;A,223a
S1,274a;S2,330b;S3,260a;Ü,213b;M,247a;A,223a

21

Mefâ'îlün Mefâ'îlün Mefâ'îlün Mefâ'îlün

N'ola hem-reng ise bezmümde bülbüllerle pervâne
Benüm her şeb çerâġum 'ıṭr-ı şâhîden fürûzândur

22

Fâ'ilâtün Fâ'ilâtün Fâ'ilâtün Fâ'ilün

Ṭâli'ümden şöyle me'yusum ki itmem i'tibâr
Kevkeb-i baḫtum giribânumdan eylerse ẓuhûr

23

Fe'ilâtün Fe'ilâtün Fe'ilâtün Fe'ilün

Sâḳî vü mey-keş elinde ḳadeḥ-i bâde gibi
Vaḳf-ı dâd ü sitedüz lîk emânetkâruz

24

Fe'ilâtün Mefâ'ilün Fe'ilün

Ṭuramam görmeyince ruḫsâruñ
'Ârıżîdür sańa maḥabbetümüz

---

21 S1,274a;S2,331a;S3,260a;Ü,213b;M,247b;A,223a
22 S1,274b;S3,260a;A,223a
23 S1,274b;S2,328a;S3,260a;Ü,212a;M,246a;A,223b
24 S1,274b;S2,329b;S3,260b;M,246b;A,223b
ruḫsâruñ : ṣûretüñi A

25

Fe'ilâtün Fe'ilâtün Fe'ilâtün Fe'ilün

Yâr içün eylemege tâ'ir-i maḳṣûdı şikâr
Dâne-i eşk ṣaçup dâm-ı nezâket ḳuraruz

26

Fâ'ilâtün Fâ'ilâtün Fâ'ilâtün Fâ'ilün

Hîç birinde ârzû yoḳ ârzû-yı vaṣlvâr
Biz hezârân ḥâṭır-ı nâ-şâde girmiş çıḳmışuz

27

Mefâ'ilün Fe'ilâtün Mefâ'ilün Fe'ilün

Ḥesâblaşduḳ o şûḥ ile bezm-i vuṣlatda
Bizüm o âfet-i cân̈a bulundı geçmişümüz

28

Mef'ûlü Mefâ'îlü Mefâ'îlü Fe'ûlün

Nâbî olamaz vâṣıl-ı ser-menzil-i envâr
Her kimse ki dâmân-ı şeb-i târe yapışmaz

---

25 S1,274b;S3,260b
26 S1,274b;S2,329b;S3,260b;Ü,212b;M,246b;A,222b
vaṣlvâr :vaṣl-ı yâr S1,S3
27 S1,274b;S2,330b;S3,260b;Ü,213a;M,247a
28 S1,274b;S3,260b;Ü,213b

29

Mef'ûlü Fâ'ilâtü Mefâ'îlü Fâ'ilün

Şeb-nem gibi fütâde-i ḫâk-i maḥabbetüz
Ḳalmaz bir āftābı görince ḳararumuz

30

Fe'ilâtün Mefâ'ilün Fe'ilün

Tâzelik 'āleminde ḫᵛāre idük
Şimdi pîr olmaġ ile kem-ḫᵛāyuz

31

Fâ'ilâtün Fâ'ilâtün Fâ'ilâtün Fâ'ilün

Naḳdgân-ı âferînîş dürr-i deryâ-yı vücûd
Mîve-i maḳṣûd-ı hestî bâ'iṯ-i îcâd-ı nâs

32

Mefâ'ilün Fe'ilâtün Mefâ'ilün Fe'ilün

Egerçi gûşe-güzîn-i ḳanâ'at olmışduḳ
Velîk Rûm'da bâḳî naṣîbümüz var imiş

---

29 S1,274b;S2,331a;S3,260b;Ü,213b;M,247b;A,222b
30 S1,274b;S3,260b
31 S1,274b;S3,260b
32 S1,274b;S3,260b

33

Mef'ûlü Mefâ'îlü Mefâ'îlü Fe'ûlün

Ol ṭâ'ife-i zühd-perestüz ki ṣafâdan
'İd eylerüz evvelki güninde **ramażânuñ**

34

Mefâ'îlün Mefâ'îlün Mefâ'îlün Mefâ'îlün

Geçilmez seyl-i **meyden** itmedükçe ḳaldırım peydâ
Şikeste tevbeden rûz-ı nuḫustininde ṣevvâlüñ

35

DER-ḤAḲḲ-I SÂBİT EFENDİ (*)

Fe'ilâtün Fe'ilâtün Fe'ilâtün Fe'ilün

Sözde ḍarbü'l-meṣel îrâdına söz yoḳ ammâ
Söz odur 'âleme senden ḳala bir ḍarb-ı meṣel

36

Mefâ'ilün Fe'ilâtün Mefâ'ilün Fe'ilün

Pür itdi zemzeme-i ḥamd günbed-i 'arşı
Sipihri eyledi âvâz-ı ẕikr mâl-â-mâl

---

33 S1,275a;S2,329b;S3,260b;Ü,212a;M,246a;A,223b
34 S1,275a;S3,260b
35 S1,275a;S2,330a;S3,260b;Ü,213a;M,246b;A,223b
36 S1,275a;S3,261a

37

Fe'ilâtün Fe'ilâtün Fe'ilâtün Fe'ilün

:e bâzârını her gûşede germ eylediler
:-ı gülşende leb-i ġonce vü dâmân-ı nesîm

38

Mefâ'ilün Fe'ilâtün Mefâ'ilün Fe'ilün

ıa beyân ideyüm nâme-i niyâzumda
îm-ı ṣaff-ı kemâl olduġunı sulṭânum

39

Fe'ilâtün Fe'ilâtün Fe'ilâtün Fe'ilün

·e ta'lîm idüp aġyâr ile nerd oynamada
· idüp ḫaṣmumı âḫir gözüme yeñdürdüm

S1,275a;S2,328a;S3,261a;Ü,212a;M,246a;A,224a
S1,275a;S2,329b;S3,261a;Ü,212b;M,246a;A,223b
S1,275a;S2,329b;S3,261a;Ü,212b;M,246a;A,224a
yâre :yâri S2,Ü,M

40

Fâ'ilâtün Fâ'ilâtün Fâ'ilâtün Fâ'ilün

Mışra ḥüsn-i bî-naẓîrüñ 'ayn-ı mâye çeşmüñi
Rûyuñı Baġdâd'a zülfüñ Şam'a teşbîh eyledüm

41

Müfte'ilün Mefâ'ilün Müfte'ilün Mefâ'ilün

Zaḫm-ı cefâ-yı ḫârdan dâmeni pâre pâredür
'Âşıḳ-ı zâruñ olmasun râhına ḫârlar dügün

42

Mef'ûlü Mefâ'îlü Mefâ'îlü Fe'ûlün

Bu zühd ü riyâ başına ḫalḳuñ ne belâdur
Maḥrûm ider erbâbını ẕevḳ-i dü-cihândan

43

Fâ'ilâtün Fâ'ilâtün Fâ'ilâtün Fâ'ilün

Belki cürmüm zîver-i ruḫsâr-ı ġufrân eyleye
Dil-berüñ ṭarf-ı benâgûşında gîsû gösteren

44

Mef'ûlü Fâ'ilâtü Mefâ'îlü Fâ'ilün

Tedḳîḳ ider maḥall-i keremde kibâr-ı 'aṣr
'Add itmez iḫtişâma gelince sefâhetin

---

40 S1,275a;S3,261a;Ü,213b
41 S1,275a;S3,261b
42 S1,275a;S2,328a;S3,261b;Ü,212a;M,246a;A,224a
43 S1,275a;S2,329b;S3,261b;Ü,212b;M,246b;A,224b
44 S1,275a;S3,261b

45

Fe'ilâtün Fe'ilâtün Fe'ilâtün Fe'ilün

Ṭıfl-ı gehvâre—nişîn-i ḥarem-i 'aşḳ idi dil
Daḥı eṭfâl-i mevâlîd ü ḳavâbil yoġ iken

46

Mefâ'ilün Fe'ilâtün Mefâ'ilün Fe'ilün

Zamân ile ne 'aceb mâh-pârelerden imiş
Ṭarâvet-i bedenin gör ḫaṭ-âver olmış iken

47

Fâ'ilâtün Fâ'ilâtün Fâ'ilâtün Fâ'ilün

Çeşm-i bülbül câme içre ol güli kim görsedir
Eylemiş ṭûṭî-ṣıfat künc-i ḳafesde âşiyân

48

Mefâ'ilün Fe'ilâtün Mefâ'ilün Fe'ilün

Niśâr-ı ḫâk-rehi olmayan dür-i suḫanuñ
'Iyâr-ı ḳadri olur ḳadr-i pîleverden dün

---

45 S1,275b;S2,329b;S3,261b;Ü,212b;M,246b;A,224a
mevâlîd ü ḳavâbil :mevâlîde ḳavâbil S2,M,
mevâlîde ḳavâfil A
46 S1,275b;S2,330a;S3,261b;M,246b;A,224a
47 S1,275b;S3,261b
48 S1,275b;S3,261b

49

Fe'ilâtün Fe'ilâtün Fe'ilâtün Fe'ilün

Bir du'ā k'ola zebân-ı Nebevî'den ṣādır
Ḳudsiyān dirler ise n'ola ser-â-ser āmîn

50

Mef'ûlü Mefâ'îlü Mefâ'îlü Fe'ûlün

Pîçîde olur söz bün-i dendân-ı ḥasûda
Aġzın açamaz vâhime-i müşt-i ḳażâdan

51

Fe'ilâtün Fe'ilâtün Fe'ilâtün Fe'ilün

Meger a'ma ola kim eyleye ḥüsnin inkâr
Bu ḳadar nûr ile ol mihr-i cihân-tâbı gören

52

Fâ'ilâtün Fâ'ilâtün Fâ'ilâtün Fâ'ilün

Âteş-efrûz olmasun mı Nâbiyā şehr-i Ḥaleb
Yüz güneş baş gösterür gün ṭoġmadan her gûşeden

53

Ahreb

Ṭab'um o ḳadar düşmen-i hissetdür kim
Ṭutmam ramażānı bile imsākinden

---

49 S1,275b;S3,261b;A,224a
zebân-ı :dehân-ı A
50 S1,275b;S3,261b;A,224a
ḥasûda :ḥasûdân A
51 S1,275b;S3,261b
52 S1,275b;S3,262a;Ü,213a
53 S1,275b;S3,262a;Ü,212b;A,224b

54

Fâ'ilâtün Fâ'ilâtün Fâ'ilâtün Fâ'ilün

Ṣanmañuz âyînede 'aksin iki meh-pâredür
Birbiriyle söyleşür gûyâ verâ-yı câmdan

55

VELEHU LUGAZ-GÛNE

Mefâ'ilün Fe'ilâtün Mefâ'ilün Fe'ilün

Ümîd odur ki raḳîbâ hemîşe olmaya dür
Nuḳûş-ı ḥarf-ı żamîr-i 'Acem dehânuñdan

56

Fe'ilâtün Fe'ilâtün Fe'ilâtün Fe'ilün

Ma'nî-i maṭla'-ı ebrûsını ḥall eyler dil
Lafẓı bârîk ise de nüktesi mestûr ise de

57

Mef'ûlü Fâ'ilâtü Mefâ'îlü Fâ'ilün

Gir tekye-i derûnuma eyle semâ'-ı nâz
Ey şûḫ-ı tekye-gerd murâduñ ṣevâb ise

58

Mefâ'îlün Mefâ'îlün Mefâ'îlün Mefâ'îlün

Görüp sûz-ı derûnum çûp-ı tenbâkû ḳıyâs itme
Fenâ-yı 'âleme engüşt-i ḥayretdür dehenlerde

---

54 S1,275b;S2,331a;S3,262a
55 S1,275b;S3,262a
56 S1,276a;S2,330a;S3,262a;Ü,212b;M,246b;A,224b
57 S1,276a;S2,330a;S3,262a;Ü,212b;M,246b;A,224b
58 S1,276a;S3,262a

59

Fe'ilâtün Fe'ilâtün Fe'ilâtün Fe'ilün

Tîşe-i ḥikmet ile genci alanlar aldı
Mârveş ḳalmadasız siz daḫı bî-cânlıġla

60

Mef'ûlü Fâ'ilâtün Mef'ûlü Fâ'ilâtün

Ḳalmışdı rûy-ı ümmîd zîr-i ġubâr-ı ġamda
Jengâr ḳaplamışdı mir'ât-ı rûzgârı

61

Fe'ilâtün Fe'ilâtün Fe'ilâtün Fe'ilün

Ṣayd olunmaz yetişilmez ele girmez Nâbî
Nice mümkin görüp âh itmemek ol âhûyı

62

Fe'ilâtün Fe'ilâtün Fe'ilâtün Fe'ilün

Dikḳat olunsa eger maḥkeme-i ma'nâda
Nefse ẓulm itmeyenüñ ṣer'iledür da'vâsı

63

Fe'ilâtün Fe'ilâtün Fe'ilâtün Fe'ilün

Olma ter-dâmenî cürm ile âlûde-i ye's
Ḳurumaz kâtib-i 'afvuñ ḳalem-i ġufrânı

---

59 S1,276a;S3,262a
60 S1,276a;S2,328a;S3,262b;Ü,213b;M,245b;A,225a
61 S1,276a;S2,330a;S3,262b;Ü,212b;M,246b;A,225a
62 S1,276a;S2,330a;S3,262b;Ü,213a;M,247a;A,225a
63 S1,276a;S2,330b;S3,262b;Ü,213a;M,247a;A,225a

64

Fâ'ilâtün Fâ'ilâtün Fâ'ilâtün Fâ'ilün

Fikr ü tedbîrüñ olur gerdûn içinde kârger
Bend-i ḳundaḳ men' iderse cünbiş-i gehvâreyi

65

Mefâ'ilün Fe'ilâtün Mefâ'ilün Fe'ilün

Neşâṭ-ı vuṣlat ile yâre ḳarşu sînemüzi
Ṭurur ṭurur dögerüz ṭabl-ı 'îdgâh gibi

66

Mef'ûlü Mefâ'îlü Mefâ'îlü Fe'ülün

İdrâra gelüp sâḳiye-i ebr-i bahârî
Kişt-i dile âb-ı ṭarabı eyledi cârî

67

Mef'ûlü Fâ'ilâtü Mefâ'îlü Fâ'ilün

Açdum metâ'-ı râzumı bir derzi şûḫına
Çoḳ ölçdi biçdi gördi ki çıḳmaz tenükledi

---

64 S1,276a;S2,330b;S3,262b;Ü,213b;M,247a;A,225a
fik ü :fikre A
65 S1,276a;S2,330b;S3,263a;Ü,213b;M,247a;A,225a
66 S1,276a;S3,263a;Ü,213a
67 S1,276a;S3,263a;Ü,213a;A,225a

68

Mef'ûlü Mefâ'îlü Mefâ'îlü Fe'ûlün

Bir dîde ki bî-eşk ola bir sîne ki bî-'aṣḳ
Germ-âbe-i vîrân gibi yoḳ âb ile tâbı

69

Fe'ilâtün Fe'ilâtün Fe'ilâtün Fe'ilün

Kesmem ümmîdümi iḥsân-ı Ḫudâ'dan zîrâ
Kerem ü luṭfı füzûndur benüm ümîdümden

70

Fâ'ilâtün Fâ'ilâtün Fâ'ilâtün Fâ'ilün

Gösterür rif'at yüzin 'izzetle mânend-i şirâr
Bir vücûdı żâyi' itmek isteyince rûzgâr

---

68 S1,276b;S3,263a
69 S2,331a
70 S2,327b

71

Fe'ilâtün Fe'ilâtün Fe'ilâtün Fe'ilün

Ḳudemânuñ görüp âṯârını biz ẕevḳ itdük
Ḳudemâ görmedi ḥayfâ bizüm âṯârumuzı

72

Mefâ'ilün Fe'ilâtün Mefâ'ilün Fe'ilün

Ḫudâ bizi ṭutalum sańa zîr-dest itmış
Zamân olur ki senüñ de felâketüñ görürüz

73

Ahreb

Ẕevḳin unudur yir ile gelmez yâda
Uġrarsa eger bezmine erbâb-ı bihişt

74

Viṣâl-i yâredür ancaḳ ḫayâli.....
Elinde kiri hemân âlet-i mülâhazadur

---

71 S2,328a
72 S2,331a

73 **GM,245b**
74 GM,152b

M U 'A M M E Y Â T

I

Be-ism-i Allah (*)

Fâ'ilâtün Fâ'ilâtün Fâ'ilâtün Fâ'ilün

Ḥamd-i Ḥaḳḳa pâre pâre olup eyler ihtimâm
Çerḫde mâh-ı nevi geh nıṣf gördüm geh tamâm

2

Be-ism-i Raḥman

Mefâ'îlün Mefâ'îlün Mefâ'îlün Mefâ'îlün

Ḫadengi yolda tebdîl itdi câme gitdi güm oldı
Tecessüs eyleyenler ḫâkler üzre nişân buldı

3

Be-ism-i Raḥîm

Mefâ'îlün Mefâ'îlün Mefâ'îlün Mefâ'îlün

Birer gevher ser-i zülfeyn-i yâri eylemişken câ
Yine baḳdum ne gördüm o güherler oldı nâ-peydâ

---

1 S1,277b;S2,331b;S3,263b;Ü,214a;M,247b;A,225b
(*)Be-ism-i Lafẓatu'llah S2,M,A
2 S1,277b;S2,331b;S3,263b;Ü,214a;M,247b;A,225b
3 S1,277b;S2,331b;S3,263b;Ü,214a;M,247b;A,225b

4
Be-ism-i Mâlik

Fâ'ilâtün Fâ'ilâtün Fâ'ilâtün Fâ'ilün

Bir güher gördüm ser-i zülfinde yârüñ cilveger
Bir dahı gördüm ki ḳoymış güşe-i dâmâna ser

5
Be-ism-i Kuddûs

Mefâ'îlün Mefâ'îlün Mefâ'îlün Mefâ'îlün

Görüñ te'sîr-i 'aşḳı eyleyüp âşüfte Leylâ'yı
Ṭutup yaḳdı maḥabbet ḥâṭır-ı Mecnûn-ı şeydâyı

---

4 S1,277b;S2,331b;S3,263b;Ü,214a;M,247b;A,225b
5 S1,277b;S2,331b;S3,263b;Ü,214a;M,247b;A,225b

T.C. YÜKSEKÖĞRETİM KURULU
DOKÜMANTASYON MERKEZİ

6

Be-ism-i Sulṭân Muḥammed Ġâzi (*)

Fâ'ilâtün Fâ'ilâtün Fâ'ilâtün Fâ'ilün

1 Pâdişâhâ âsmân-ı devlet ü iḳbâlünüñ
Gördi mihrin sâyeveş dil pâyüñe düşdi hemân

2 Pây-ı ḥâme oldı bârânveş güher-pâş-ı senâ
Birbirinden ayru tekrâr oldı luṭfuñ bî-kerân

3 Âfitâbâsâ olup bî-ḥad füzûnter dâ'imâ
Nûr-ı mihr-i devletüñ tâbân ola andan cihân

7

Be-ism-i Muṣâḥib Muṣṭafa Pâşâ (*)

Fe'ilâtün Fe'ilâtün Fe'ilâtün Fe'ilün

Ḫum ile mey çekilüp oldı ḥabâb efsürde
Mey-i dil-cûda nigîn 'aksi dil oldı sâġar

8

Be-ism-i Murtaża Muḥammed (*)

Mefâ'îlün Mefâ'îlün Mefâ'îlün Mefâ'îlün

1 'İlâcın ḥastenüñ pâyine ḳordı bir zamân tâ kim
Gele yirine ide i'tidâl-i 'âfiyet taḥṣîl

2 Diger-gün oldı ḳalb-i İbni Meryem 'âḳibet gördüm
'Anâṣırla ḥavâs-ı ḫams olurmış ẓâhiren tebdîl

---

5 S1,277b;S2,331b;S3,263b;Ü,214a;M,247b;A,233a
(*)S1,S2,Ü,M
: Be-nâm-ı Sulṭân Muḥammed Ḫân Ġâzî S3
2.beyit S2'de 3.beyit

7 S1,277b;S2,332a;S3,263b;Ü,214a;M,248a;A,233b
(*)S1,S2
:Be-nâm-ı Muṣâḥib Muṣṭafa Pâşâ S3

3 S1,278a;S2,332a;S3,264a;Ü,214b;M,248a;A,233a
(*)S1,S2,M
:Be-nâm-ı Murtaża Muḥammed S3,Ü

9

Be-ism-i Dâvud (*)

Mefâ'îlün Mefâ'îlün Mefâ'îlün Mefâ'îlün

Dil-i zârı ṣürerseñ meclis-i ülfetde yâr ile
Başup ayaġını ḫaṣmâne nerd oynar ḳumâr ile

10

Be-ism-i Muḥammed (*)

Fe'ilâtün Mefâ'ilün Fe'ilün

Didi câm-ı lebüñ gören cânâ
Ṣaḥibi Cem gibi ser-âmeddür

11

Be-ism-i Râmî (*)

Fe'ilâtün Fe'ilâtün Fe'ilâtün Fe'ilün

Bir biçicek ḥelâli dil-bere fehm itdi ḫilâf
Didi bu şâm degüldür Ḥaleb-i Şehbâdur

---

9 S1,278a;S2,332a;S3,264a;Ü,214b;M,248a;A,229a
(*)S1,S2,Ü,M
:Be-ism-i Dâvud S3

10 S1,278a;S2,332a;S3,264a;Ü,214b;M,248a;A,233a
(*)S1,S2,M
:Be-nâm-ı Muḥammed S3,Ü

11 S1,278a;S2,332a;S3,264a;Ü,214b;M,248a
(*)S1,S2,Ü,M
:Be-nâm-ı Râmî S3

12
Be-ism-i İbrâhîm Pâşâ

(Ahreb)

Rûy-ı ḳameri eyledi pûşîde seḥâb
Devre yiridür girerse meclisde şarâb
Yolsuzluġa meyl itmekile bir pâre
Hep mâ-melekin elinden aldırdı şihâb

13
Be-ism-i Hurrem (*)

Mefâ'ilün Fe'ilâtün Mefâ'ilün Fe'ilün

Harâbe-i dili ta'mîre itme ṣarf-ı güher
Göñül harâb 'imâretdür anı dirsen eger

14
Be-ism-i Turunc (*)

Fâ'ilâtün Fâ'ilâtün Fâ'ilâtün Fâ'ilün

Cânib-i nâza şitâbân olsa yâr-ı bî-vefâ
Ey dil-i şûrîde ḳalmaz vech-i tedbîr ü nidâ

---

12 S1,278a;S2,332a;S3,264a;Ü,214b;M,248a;A,226a
(*)S1,S2,M
:Be-nâm-ı İbrâhîm Pâşâ S3,Ü

13 S1,278a;S2,332a;S3,264a;Ü,214b;M,248a;A,228b
(*)S1,S2,M
:Be-nâm-ı Hurrem S3 ; Hurrem Ü

14 S1,278a;S2,332a;S3,264a;Ü,214b;M,248a;A,219b
(A,225b'de maṭla' olarak yazılmıştır.)
(*)S1,S2,M
:Be-nâm-ı Turunc S3

15
Be-ism-i Ferruḫ (*)

Mefâ'îlün Mefâ'îlün Fe'ûlün

Fevâ'idden mürekkeb bir ḫaberdür
Ferâ'iż sünnet üzre mu'teberdür

16
Be-ism-i Ḥasan (*)

Mef'ûlü Mefâ'ilün Fe'ûlün

Gördüm güher-i dehân-ı yârı
Ârâste ḳıldı her kenârı

17
Be-ism-i Bâḳî (*)

Mefâ'ilün Fe'ilâtün Mefâ'ilün Fe'ilün

Peyâm-ı yârı virürken nesîm sâkit olur
Ṣabâ ḳıyâmet eserken ġarîb sâmit olur

18
Be-ism-i Yûsuf (*)

Mefâ'îlün Mefâ'îlün Mefâ'îlün Mefâ'îlün

Bu deñlü ḥamle-i nâz ü cefâya ḳalmadı ṭâḳat
Vücûh ile gönüller senden ister mihr ey âfet

---

15 S1,278a;S2,332b;S3,264a;Ü,214b;M,248a;A,226b
(*)S1,S2,M
:Be-nâm-ı Ferruḫ S3,Ü

16 S1,278a;S2,332b;S3,264a;Ü,215a;M,248b;A,227b
(*)S1,S2,M
:Be-nâm-ı Ḥasan S3,Ü

17 S1,278b;S2,332b;S3,264a;Ü,215a;M,248b;A,226b
(*)S1,S2,M
:Be-nâm-ı Bâḳî S3,Ü

18 S1,278b;S3,264b;Ü,215a
(*)S1,Ü
:Be-nâm-ı Yûsuf S3

19

Be-ism-i Receb 'Âbid 'İmâd (*)

Mef'ûlü Fâ'ilâtü Mefâ'îlü Fâ'ilün

Gül câmesin bıraḳdı görüp cîbi lekkedâr
Nâz ile giydi yine bir iki libâs-ı 'îd

20

Be-ism-i Nûḥ (*)

Mef'ûlü Fâ'ilâtü Mefâ'îlü Fe'ülün

Ḫaṭ geldi rûḥ-ı âline yâr oldı müzellef
Devr ile olur âlet-i taṣḥîf musaḥḥaf

21

Be-ism-i Receb (*)

Mef'ûlü Fâ'ilâtü Mefâ'îlü Fâ'ilün

Dil seyr-i kûhda n'ola olduysa bî-ḳarâr
Dâmen-keşîde servdür ol meh çü kûhsâr

22

Be-ism-i Hâşim (*)

Mefâ'îlün Mefâ'îlün Mefâ'îlün Mefâ'îlün

O şûḫuñ kevkeb-i ruḫsârı kim baña bedîd oldı
Sühâ ḫurşîdden ḫurşîd kendinden ba'îd oldı

---

19 S1,278b;S2,332b;S3,264b;Ü,215a;M,248b
(*)S1,S2,M
: Be-nâm-ı Receb 'Âmîd 'İmâd S3,Ü

20 S1,278b;S2,332b;S3,264b;Ü,215a;M,248b;A,234b
(*)S1,S2,M
:Be-nâm-ı Nûḥ S3,Ü

21 S1,278b;S2,332b;S3,264b;Ü,215a;M,248b
(*)S1,S2,M
:Be-nâm-ı Receb S3,Ü

22 S1,278b;S2,332b;S3,264b;Ü,215a;M,248b;A,234b
baña : nâgeh A
(*)S1,S2,M
:Be-nâm-ı Hâşim S3

23

Be-ism-i Murâd (*)

Mef'ûlü Fâ'ilâtü Mefâ'îlü Fâ'ilün

İtdüm niyâz o şûḫ-ı sitemkâra ṭınmadı
Bir tâze câme giy didüm ol meh giyinmedi

24

Be-ism-i Zeynî (*)

Bîgâneye esrâruñı keşf itme şaḳın
.....baḫte söyler râzı

25

Be-ism-i Ḳâsım (*)

Fâ'ilâtün Fâ'ilâtün Fâ'ilâtün Fâ'ilün

Sîne-i pür-kînesi üzre raḳîbüñ zaḫm-ı 'aşḳ
Gûyiyâ 'ayn-ı 'adûdur nûrı yoḳ nâsûrı var

---

23 S1,278b;S2,332b;S3,264b;Ü,215a;M,248b;A,233b
(*)S1,S2,M
:Be-nâm-ı Murâd S3,Ü
"niyâz" kelimesi S2'de yazılmamış.

24 S1,278b;S2,332b;S3,264b;Ü,215a;M,248b
(*)S1,S2,M
:Be-nâm-ı Zeynî S3,Ü

25 S1,278b;S2,333a;S3,264b;Ü,215a;M,248b;A,232b
(*)S1,S2,M
:Be-nâm-ı Ḳâsım S3,Ü

26
Be-ism-i 'Abbâs (*)

(Ahreb)

Raḥmetden o deñlü ye'si var şeyṭânuñ
Kim eyleyemez ümîd-i islâm 'abes

27
Be-ism-i Ḥasan (*)

Mef'ûlü Mefâ'ilün Fe'ûlün

Çoḳdur o ḳadar 'uṣât-ı 'âlem
Kim eyleyemez ḥesâbın iblîs

28
Be-ism-i Ṭâhir (*)

Fe'ilâtün Fe'ilâtün Fe'ilâtün Fe'ilün

Rif'ati ḳalmadı eyvân-ı semânuñda bile
Pestdür kevkebi bürc-i sereṭânuñda bile

---

26 S1,278b;S2,333a;S3,264b;Ü,215a;M,248b;A,232b
(*)S1,S2,M
:Be-nâm-ı 'Abbâs S3,Ü
27 S1,278b;S2,333a;S3,264b;Ü,215b;M,248b;A,227b
(*)S1,S2,M
:Be-nâm-ı Ḥasan S3
eyleyemez :añlayamaz S2,Ü,M
28 S1,279a;S2,333a;S3,264b;Ü,215b;M,249a;A,231a
(*)S1,S2,M
:Be-nâm-ı Ṭâhir S3,Ü

29

Be-ism-i 'Alî (*)

Fâ'ilâtün Fâ'ilâtün Fâ'ilâtün Fâ'ilün

Ṭârem-i çârümle sermâ germ idüp hengâmesin
Giydi 'Îsâ-yı mücerred yine kendi câmesin

30

Be-ism-i 'Ali Muḥammed (*)

Fe'ilâtün Fe'ilâtün Fe'ilün

Dîde-i bînişe dil-beste nemek
Gel medâr ol aña ey mihr-i felek

31

Be-ism-i 'Alî (*)

Fâ'ilâtün Fâ'ilâtün Fâ'ilün

Serdi-i dey germ idüp hengâmesin
Giydi 'Îsâ-yı mücerred câmesin

---

29 S1,279a;S2,333a;S3,265a;Ü,215b;M,249a;A,231b
(*)S1,S2,M
:Be-nâm-ı 'Alî S3,Ü
çârümle :çârümde S2

30 S1,279a;S2,333a;S3,265a;Ü,215b;M,249a;A,231b
(*)S1,S3,M
:Be-nâm-ı 'Alî Muḥammed S3,Ü

31 S1,279a;S2,333a;S3,265a;M,249a
(*)S1,S2,M
:Be-nâm-ı 'Alî S3

32

Be-ism-i Nâbî (*)

Mefâ'ilün Fe'ilâtün Mefâ'ilün Fe'ilün

Dirîġ bir görinür çeşm-i i'tibârında
Sipihr-i kec-naẓaruñ **āşnā** vü bîgâne

33

Be-ism-i Nâbî vü Emnî (*)

Fâ'ilâtün Fâ'ilâtün Fâ'ilâtün Fâ'ilün

Sen bizi bî-âşinâ ẓann itme ey hûrî-liḳâ
Meclis-i 'âlemde ḳalmaz **āşnâ** bî-**âşnā**

34

Be-ism-i Yaḥya (*)

Fe'ilâtün Fe'ilâtün Fe'ilün

Bu ṭokuz ḳat felek-i âyine-gîr
Başuña devr ider ey mihr-i münîr

---

32 S1,279a;S2,333a;S3,265a;Ü,215b;M,249a;A,234a
(*)S1,S2,M
:Be-nâm-ı Nâbî S3,Ü
33 S1,279a;S2,333a;S3,265a;Ü,215b;M,249a;A,234a
(*)S1
:Be-nâm-ı Nâbî vü Emnî S3 ; Be-ism-i Nâbî S2,Ü,M
34 S1,279a;S2,333a;S3,265a;Ü,215b;M,249a;A,234b
(*)S1,S2,M
:Be-nâm-ı Yaḥya S3
âyine-gîr :kemîne-gîr S2,M,A

35
Be-ism-i Yümnî (*)

Fe'ilâtün Fe'ilâtün Fe'ilün

Nagme biribirine ulaşmış
Nâyuñ ucına menî bulaşmış

36
Be-ism-i Ḥüsâm (*)

Fe'ilâtün Mefâ'ilün Fe'ilün

Ḥaşme itdüm kemânı rûy-be-rû
Döndi isfend-i yâre tîr-i 'adû

37
Be-ism-i Bekir 'Alî (*)

Fâ'ilâtün Fâ'ilâtün Fâ'ilâtün Fâ'ilün

Gerçi pâ-mâl-i 'itâb olur gönülsüz iş gören
Merdüm-i 'ârifdür anı gördüginde dil viren

---

35 S1,279a;S3,265a;A,234a
(*)S1
:Be-nâm-ı Yümnî S3
36 S1,279a;S2,333b;S3,265a;Ü,215b;M,249a;A,228b
(*)S1,S2,M
:Be-nâm-ı Ḥüsâm S3,Ü
37 S1,279a;S2,333b;S3,265a;Ü,215b;M,249a;A,226b
(*)S1,S2,M
:Be-nâm-ı Bekir 'Ali S3,Ü
gördüginde :gördügine S1,S3

38
Be-ism-i Mûsâ (*)

Fâ'ilâtün Fâ'ilâtün Fâ'ilün

Olmamaḳ mümkin midür dil-sûḫte
Görse maḥbûbuñ seni sûzân ola

39
Be-ism-i Şükrî (*)

Fâ'ilâtün Fâ'ilâtün Fâ'ilâtün Fâ'ilün

Ḳaḍı-i şer'-i maḥabbet ḥükm ider tefrîḳine
Birbirine girse şer'ân mülkîde cân u tenüñ

40
Be-ism-i Siyâvuş (*)

Fe'ilâtün Fe'ilâtün Fe'ilâtün Fe'ilün

Bâr-ı cevr itmiş idi 'âşıḳ-ı dem-besteyi ḫam
Mâh ruḫsârını seyr eyleyicek ṭoğruldı

---

38 S1,279a;S2,333b;S3,265a;Ü,215b;M,249a;A,233b
(*)S1,S2,M
:Be-nâm-ı Mûsâ S3,Ü
39 S1,279a;S2,333b;S3,265a;Ü,216a;M,249a;A,230b
(*)S1,S2,M
:Be-nâm-ı Şükrî S3,Ü
tefrîḳine :tefrîḳini A
40 S1,279b;S2,333b;S3,265a;M,249b
(*)S1,S2,M
:Be-nâm-ı Siyâvuş S3

41

Be-ism-i Ḥaydar (*)

Fe'ilâtün Mefâ'ilün Fe'ilün

Ḫam idüp ḳadd-i 'âşıḳı devrân
Didi ḥayfâ ki tîrüm oldı kemân

42

Be-ism-i Sinân (*)

Ahreb

Çün her keci tâb-ı **âftâb** eyler râst
Mihrüñle bizüm kemânumuz tîr oldı

43

Be-ism-i Süleymân (*)

Mef'ûlü Mefâ'ilün Fe'ûlün

Âlûde olursa mâh-ı tâbân
Ǧevherveş olur zemîne ġalṭân

44

Be-ism-i Aḥmed (*)

Mef'ûlü Fâ'ilâtü Mefâ'îlü Fâ'ilün

Ol mâh-pâre eşkümi **luṭf ile** silmedi
'Arż eyledükçe ḥal-i dil-i zârı bilmedi

---

41 S1,279b;S2,333b;S3,265b;Ü,216a;M,249b;A,228a
(*)S1,S2,M
:Be-nâm-ı Ḥaydar S3,Ü

42 S1,279b;S2,333b;S3,265b;Ü,216a;M,249b
(*)S1,S2,M
:Be-nâm-ı Sinân S3,Ü

43 S1,279b;S2,333b;S3,265b;Ü,216a;M,249b
(*)S1,S2,M
:Be-nâm-ı Süleymân S3,Ü

44 S1,279b;S2,334a;S3,265b;Ü,216a;M,249b;A,226a
(*)S1,S2,M / :Be-nâm-ı Aḥmed S3,Ü

45
Be-ism-i Dürrî (*)

Fâ'ilâtün Fâ'ilâtün Fâ'ilâtün Fâ'ilün

Mürşidüñ ḳalbin idelden cezb o mâh-ı halvetî
Oldı şem'-i ḫāneḳāh gibi fürûzân ṣûreti

46
Be-ism-i Ebdâl (*)

Mefâ'ilün Fe'ilâtün Mefâ'ilün Fe'ilün

İrişdi ṣubḥ-ı cüvânî gel eyle himmeti ṣarf
Tamâm geldi zamân-ı şikâr-ı ṭâ'ir-i ḥarf

47
Be-ism-i Câmî (*)

Fâ'ilâtün Fâ'ilâtün Fâ'ilâtün Fâ'ilün

Naḳş-ı gevherden senâverler görince baḥr-ı ṣâf
Her biri semt-i münâsib ṭutdı bî-laf ü güzâf

---

45 S1,279b;S2,334a;S3,265b;Ü,216a;M,249b;A,229a
(*)S1,S2,M
:Be-nâm-ı Dürrî S3,Ü
46 S1,279b;S2,334a;S3,265b;Ü,216a;M,249b;A,225b
(*)S1,S2,M
:Be-nâm-ı Ebdâl S3,Ü
47 S1,279b;S2,334a;S3,265b;Ü,216b;M,249b;A,227a
(*)S1,S2,M
:Be-nâm-ı Câmî S3,Ü

48

Be-ism-i Nûḥ (*)

Fe'ilâtün Fe'ilâtün Fe'ilâtün Fe'ilün

Şordum ismin didi ol mâh-rûḫ-ı mihr-cemâl
Nakş-ı rûyumdaki ḫalüñ ikisin vir birin al

49

Be-ism-i Şerîf (*)

Mef'ülü Fâ'ilâtün Mef'ülü Fâ'ilâtün

Gelsün mi hîç żamîre 'azm-i diyâr-ı cânân
Îġmâz-ı 'ayn iderler ol mâha gelse mihmân

50

Be-ism-i Żarîf (*)

Fâ'ilâtün Fâ'ilâtün Fâ'ilâtün Fâ'ilün

'Âşıka meyl eylemez ol ġonce-i naḫvet-perest
Âşikârâ âhını tîġ-i ser-endâz eylese

---

48 S1,279b;S2,334a;S3,265b;Ü,216b;M,249b;A,234b
(*)S1,S2,M
:Be-nâm-ı Nûḥ S3,Ü

49 S1,279a;S2,334a;S3,265b;Ü,216b;M,250a;A,230b
(*)S1,S2,M
:Be-nâm-ı Şerîf S3

50 S1,280a;S2,334a;S3,266a;Ü,216b;M,250a;A,231a
(*)S1,S2,M
:Be-nâm-ı Żarîf S3,Ü

51
Be-ism-i Emîn (*)

Fe'ilâtün Mefâ'ilün Fe'ilün

Pür idüp çerḫi âb-ı müşg-efşân
İtdi âġūş-ı âbı ḳaṭre mekân

52
Be-ism-i Ḥamza (*)

Fe'ilâtün Fe'ilâtün Fe'ilâtün Fe'ilün

Nāmını ṣordum o meh-çihre-i tîr-endâzuñ
Ḳaṣd idüp ṣûret ü ma'nâ elüme ṣundı kemân

53
Be-ism-i 'Ömer (*)

Mef'ûlü Mefâ'îlü Mefâ'îlü Fe'ûlün

Ol şūḫ idicek câme-i 'îdiyyeyi tecdîd
Ḫurşîd-i cihân-tâba yarar câme-i ḫurşîd

---

51 S1,280a;S2,334a;S3,266a;Ü,216b;M,250a;A,226a
(*)S1,S2,M
: Be-nâm-ı Emîn S3,Ü

52 S1,280a;S2,334a;S3,266a;Ü,216b;M,250a;A,228a
(*)S1,S2,M
:Be-nâm-ı Ḥamza S3,Ü
ṣundı :virdi A

53 S1,280a;S2,334b;S3,266a;Ü,216b;M,250a;A,231a
(*)S1,S2,M
:Be-nâm-ı 'Ömer S3,Ü

54

Be-ism-i 'Osmân (*)

Fe'ilâtün Mefâ'ilün Fe'ilün

Ḥâṣıl-ı zühd-i ḫuşk naḳd-i enîn
Çihre-fersây derd-i cân-ı ḥazîn

55

Be-ism-i Ṣâliḥ (*)

Mefâ'îlün Mefâ'îlün Mefâ'îlün Mefâ'îlün

'Aceb mi eylese aña ta'alluḳ dîde-i pür-nem
Ser-i zülfüñ düşüp dâmânuña olmış ḫam-ender-ḫam

56

Be-ism-i Ḫalîl (*)

Mef'ûlü Fâ'ilâtü Mefâ'îlü Fâ'ilün

Dâmânın eylesün ruḫına ol perî niḳâb
Vaṣf-ı lebı añılsa olur bî-ḫod āftāb

---

54 S1,280a;S2,334b;S3,266a;Ü,216b;M,250a;A,231b
(*)S1,S2,M / :Be-nâm-ı 'Osmân S3,Ü
naḳd-i enîn : ḫod-âyîn A

55 S1,280a;S2,334b;S3,266a;Ü,216b;M,250a;A,230b
(*)S1,S2,M / :Be-nâm-ı Ṣâliḥ S3,Ü

56 S1,280a;S2,334b;S3,266a;Ü,217a;M,250a;A,228b
(*)S1,S2,M / :Be-nâm-ı Ḫalîl S3,Ü

57
Be-ism-i Ḥaydar (*)

Mefâ'îlün Mefâ'îlün Mefâ'îlün Mefâ'îlün

'Acebdür ol kemân-ebrû vişâle olmamaḳ ḳâ'il
Baḳılsa dâmen-i ḫurşîd ü mâha dest-res ḳâbil

58
Be-ism-i 'Alî Ḳâsım (*)

Ahreb

Taḥrîr idicek kitâb-ı ḥüsnüñ ey şâh
Oldı ser ü pây-ı ḫâme fevvâre-i mâh

59
Be-ism-i Ḫurrem (*)

Fâ'ilâtün Fâ'ilâtün Fâ'ilâtün Fâ'ilün

Ḳalmadı 'âlemde bir Ferhâdveş şâḥib-cünûn
Kim ḫarâb oldı diger-gün itdi anı Bisütûn

60
Be-ism-i Ḥaydar (*)

Mef'ûlü Mefâ'îlü Mefâ'îlü Fe'ûlün

Şevḳ ile süvâr olsa n'ola tevsen-i âha
Bir gün ola vâṣıl ola dil şâyed o mâha

---

57 S1,280a;S2,334b;S3,266a;Ü,217a;M,250a;A,227a
(*)S1,S2,M / :Be-nâm-ı Ḥaydar S3,Ü
58 S1,280a;S2,334b;S3,266a;Ü,217a;M,250a;A,231b
(*)S1,S2,M / :Be-nâm-ı 'Alî Ḳâsım S3,Ü
59 S1,280a;S2,334b;S3,266a;Ü,217a;M,250b;A,228b
(*)S1,S2,M / :Be-nâm-ı Ḫurrem S3,Ü
60 S1,280b;S2,334b;S3,266a;Ü,217a;M,250b;A,227a
(*)S1,S2,M / :Be-nâm-ı Ḥaydar S3,Ü
âha :mâha A / dil şâyed :şâyed dil ol âhla A

61
Be-ism-i Ca'fer (*)

Fe'ilâtün Fe'ilâtün Fe'ilün

Ẓâhir ü bâṭını münevverdür
'Ârifüñ ḳışrı lüb-i cevherdür

62
Be-ism-i Yûsuf (*)

Fe'ilâtün Mefâ'ilün Fe'ilün

Gerdiş-i devr-i cân-güdâz el-ḥaḳ
Câme-hVâb-ı kelîm olur ancaḳ

63
Be-ism-i Ḫâlid Ḫâṭır (*)

Fe'ilâtün Fe'ilâtün Fe'ilâtün Fe'ilün

Meh hilâl olsa da olur yine mâh kâmil
Dil dü-nîm olsa da âḫir yine dildür yine dil

64
Be-ism-i 'Alî (*)

Fe'ilâtün Fe'ilâtün Fe'ilün

Lücce-i raḥmeti ser-cûş eyler
Leb-i deryâda namâz-ı 'ulemâ

---

61 S1,280b;S2,334b;S3,266b;Ü,217a;M,250b;A,226b
(*)S1,S2,M / :Be-nâm-ı Ca'fer S3,Ü
62 S1,280b;S2,235a;S3,266b;Ü,217a;M,250b;A,234b
(*)S1,S2,M / :Be-nâm-ı Yûsuf S3,Ü
A'da "devr-i" kelimesi eksik yazılmıştır.
63 S1,280b;S2,335a;S3,266b;Ü,217a;M,250b;A,228b
(*)S1,S2,M / :Be-nâm-ı Ḫâlid Ḫâṭır S3,Ü
olsa da âḫir yine :olsa olur yine S1
64 S1,280b;S2,335a;S3,266b;Ü,217a;M,250b;A,231b
(*)S1,S2,M / :Be-nâm-ı 'Alî S3,Ü

65
Be-ism-i Ṣâdıḳ (*)

Fe'ilâtün Fe'ilâtün Fe'ilâtün Fe'ilün

İki tîr atmış idüm câygeh-i 'anḳâya
Bir miyânında bulundı biri dâmânında

66
Be-ism-i Ḳâsım (*)

Fe'ûlün Fe'ûlün Fe'ûlün Fe'ûl

Semâ'ına baḳ yâne yâne 'aceb
Olur çille-keş sâlik-i pür ṭarab

67
Be-ism-i Celâl (*)

Fe'ilâtün Mefâ'ilün Fe'ilün

Zîr-i zülfüñde ḥâlüñ oldı sebeb
Giceler ḳaldı böyle bî-kevkeb

68
Be-ism-i Kâsım (*)

Mef'ûlü Fâ'ilâtü Mefâ'îlü Fâ'ilün

Cây-ı elifde 'aks-i elif menzil-i elif
Gördüm elif ki ḳâ'ideden oldı muḫtelif

---

65 S1,280b;S2,335a;S3,266b;Ü,217b;M,250b;A,230b
(*)S1,S2,M / :Be-nâm-ı Ṣâdıḳ S3,Ü
66 S1,280b;S2,335a S3,266b;Ü,217b;M,250b;A,232b
(*)S1,S2,M / :Be-nâm-ı Ḳâsım S3,Ü
A'da "sâlik-i" eksik yazılmıştır.
67 S1,280b;S2,335a;S3,266b;Ü,217b;M,250b;A,227a
(*)S1,S2,M / :Be-nâm-ı Celâl S3,Ü
68 S1,280b;S2,335a;S3,266b;Ü,217b;M,250b;A,232b
(*)S1,S2,M / :Be-nâm-ı Ḳâsım S3,Ü

69

Be-İsm-i Yûnus (*)

Fe'ilâtün Fe'ilâtün Fe'ilün

Gâh miḥnetle gehî râḥat ile
Sene devr itmededür nisbet ile

70

Be-ism-i 'Alî (*)

Mef'ûlü Mefâ'ilün Fe'ûlün

Lâyıḳ mı fünûndan içmemek ṣu
Âb-ı 'ulemâ ḫod âb-ı dil-cû

71

Be-ism-i Sa'îd Ḫandân (*)

Mefâ'îlün Mefâ'îlün Fe'ûlün

)lur resm-i 'inân ḳısmında ẓâhir
;evâd-ı leşker ü sedd-i Sikender

72

Be-ism-i Receb (*)

Fe'ilâtün Mefâ'ilün Fe'ilün

;âm-ı çerḫ üzre ġurre-i enver
ûh-ı Sînâ'da kefş-i peyġamber

---

9 S1,280b;S2,335a;S3,266b;Ü,217b;M,250b;A,235a
(*)S1,S2,M / :Be-nâm-ı Yûnus S3,Ü

0 S1,280b;S2,335a;S3,266b;Ü,217b;M,251a;A,225b
(*)S1,S2,M / :Be-nâm-ı 'Alî S3,Ü

1 S1,280b;S2,335b;S3,266b;Ü,217b;M,251a
(*)S1,S2,M / :Be-nâm-ı Sa'îd Ḫandân S3,Ü
ẓâhir :hem-ser S2,Ü,M

2 S1,281a;S2,335b;S3,267a;Ü,217b;M,251a;A,229a
(*)S1,S2,M / :Be-nâm-ı Receb S3,Ü

73

Be-ism-i Şeyḫ Murâd (*)

Mef'ûlü Fâ'ilâtün Mef'ûlü Fâ'ilâtün

ɣ mihr-i 'âlem-ârâ mâ-lâ-kelâm o şeydâ
ɐr bâr senden ister geh rûy-ı mihr ü geh mihr

74

Be-ism-i Muḥammed (*)

Fe'ilâtün Fe'ilâtün Fe'ilâtün Fe'ilün

ɔkilür câm-ı dehânından o mest-i nâzuñ
ıbiyâ cür'a-i mey gâh ü gehî ḳaṭre-i âb

75

Be-ism-i Muḥammed (*)

Mef'ûlü Fâ'ilâtü Mefâ'îlü Fâ'ilün

bî murâduñ itmek ise ẕevḳ-i bâde it
rd-i şarâbı istedügüñ gibi rîḫte

S1,281a;S2,335b;S3,267a;Ü,217b;M,251a;A,230b
(*)S1,S2,M / :Be-nâm-ı Şeyḫ Murâd S3,Ü
S1,281a;S2,335b;S3,267a;Ü,217b;M,251a;A,233a
(*)S1,S2,M / :Be-nâm-ı Muḥammed S3,Ü
S1,281a;S2,335b;S3,267a;Ü,218a;M,251a;A,233a
(*)S1,S2,M / :Be-nâm-ı Muḥammed S3
it : iç A / gibi :deñlü S2,Ü,M,A

76
Be-ism-i Ṣâliḥ (*)

Fâ'ilâtün Fâ'ilâtün Fâ'ilâtün Fâ'ilün

Ḫalḳı memnûn-ı 'aṭâyâ eylemek mümkin degül
Vüs'at ile dest-i cûd olsa eger ṣaḥrâ gibi

77
Be-ism-i Nâbî (*)

Mef'ûlü Mefâ'îlü Mefâ'îlü Fe'ûlün

Bilmem nic'olur bey' ü ṣirâ sûḳ-ı minâda
Sūdāger-i bâzâr-ı minâ bî-ser ü pâdur

78
Be-ism-i Muḥammed (*)

Mefâ'ilün Fe'ilâtün Mefâ'ilün Fe'ilün

Dile teraḥḥum idüp itsün ol perî termîm
Göñülde olsun añа ser-nihâde-i teslîm

---

76 S1,281a;S2,335b;S3,267a;Ü,218a;M,251a;A,230b
(*)S1,S2,M / :Be-nâm-ı Ṣâliḥ S3,Ü
77 S1,281a;S2,335b;S3,267a;Ü,218a;M,251a;A,234a
(*)S1,S2,M / :Be-nâm-ı Nâbî S3,Ü
78 S1,281a;S2,335b;S3,267a;Ü,218a;M,251a;A,233a
(*)S1,S2 / :Be-nâm-ı Muḥammed S3

79

Be-ism-i Muḥammed (*)

Fe'ilâtün Fe'ilâtün Fe'ilâtün Fe'ilün

Duvümîn mertebe-i çâre dü-bâr oldı dü-çâr
Gör dü-çâr oldı velî oldı yine rütbede çâr

80

Be-ism-i Şa'bân (*)

Fe'ilâtün Fe'ilâtün Fe'ilâtün Fe'ilün

Zîr-i gîsûdan olınca ruḫ-ı pür-tâbı 'ıyân
Sandılar kim gice ḫurşîd ṭulû' itdi hemân

81

Be-ism-i Bahâdır (*)

Mef'ûlü Mefâ'îlü Mefâ'îlü Fe'ûlün

Kem-nâm idi ṣahbâ anı Cem nâmver itdi
Peymâne-i mey bezme gelüp cilveler itdi

82

Be-ism-i Nerîmân (*)

Mef'ûlü Fâ'ilâtü Mefâ'îlü Fâ'ilün

Ekdâr rûzgârdan olsun mı hîç emîn
Ḳalb-i ṣanavberî ola nâm-ı dil-i ḥazîn

---

79 S1,281a;S2,336a;S3,267a;Ü,218a;M,251a;A,233a
(*)S1,S2,M / :Be-nâm-ı Muḥammed S3,Ü

80 S1,281a;S2,336a;S3,267a;Ü,218a;M,251b;A,230b
(*)S1,S2,M / :Be-nâm-ı Şa'bân S3,Ü

81 S1,281b;S2,336a;S3,267a;Ü,218a;M,251b;A,226a
(*)S1,S2,M / :Be-nâm-ı Bahâdır S3,Ü
peymâne-i mey :peymâne-i meh S2,Ü,M,peymâne ile A

82 S1,281b;S2,336a;S3,267a;Ü,218a;M,251b;A,234a
(*)S1,S2,M / :Be-nâm-ı Nerîmân S3,Ü

83
Be-ism-i Receb (*)

Fâ'ilâtün Fâ'ilâtün Fâ'ilâtün Fâ'ilün

Gülşene olsa n'ola dil-beste murġ-ı gülsitân
Bezm-i 'ıyşa oldı peymâne gül-i şebnem-çekân

84
Be-ism-i Muḥammed (*)

Fâ'ilâtün Fâ'ilâtün Fâ'ilâtün Fâ'ilün

İtmek içün leşker-i deccâli bir gün târ ü mâr
Hâṭır-ı 'Îsâ daḫı Mehdi gibi itmez ḳarâr

85
Be-ism-i Âdem (*)

Mefâ'îlün Mefâ'îlün Mefâ'îlün Mefâ'îlün

Riyâ eyler derûnunda ne varsa gösterür deryâ
Benüm oldı sirişküm gerçi deryâ bî-riyâ deryâ

86
Be-ism-i 'Alî (*)

Mefâ'îlün Mefâ'îlün Mefâ'îlün Mefâ'îlün

Dökersin gerçi sâḳî cür'a-i minâyı meydâna
Birer ḳaṭre ḳo düşsün ḥiśśe-i baḫt-ı ḥarîfâne

---

83 S1,281b;S2,336a;S3,267b;Ü,218b;M,251b;A,229a
(*)S1,S2,M / :Be-nâm-ı Receb S3,Ü
84 S1,281b;S2,336a;S3,267b;Ü,218b;M,251b;A,233a
(*)S1,S2,M / :Be-nâm-ı Muḥammed S3,Ü
85 S1,281b;S2,336a;S3,267b;Ü,218b;M,251b;A,225b
(*)S1,S2,M / :Be-nâm-ı Âdem S3,Ü
86 S1,281b;S2,336a;S3,267b;Ü,218b;M,251b;A,232a
(*)S1,S2,M / :Be-nâm-ı 'Alî S3,Ü
gerçi sâḳî : sâḳiyâ çün A

87
Be-ism-i Ḫalîl (*)

Mefâ'îlün Mefâ'îlün Mefâ'îlün Mefâ'îlün

Çü ḥâlî cur'a ser-ken būda döndi sâġar-ı ḫurşîd
'Aceb bilmez mi anı ṭolu îcâd itdügin Cemşîd

88
Be-ism-i Murtaża (*)

Mefâ'îlün Mefâ'îlün Fe'ûlün

Şarâb-ı nâba virmişken dü ṣad zer
Alup ża'f ile ża'f-ı ża'fin ister

89
Be-ism-i Ḥasan (*)

Mef'ûlü Mefâ'îlü Mefâ'îlü Fe'ûlün

Bilmem ne 'aceb ḥâleti var ebr-i bahâruñ
Çeşmânı gibi girye ider 'âşıḳ-ı zâruñ

---

87 S1,281b;S2,336a;S3,267b;Ü,218b;M,251b;A,228b
(*)S1,S3,M / :Be-nâm-ı Ḫalîl S3,Ü
88 S1,281b;S2,336a;S3,267b;Ü,218b;M,251b;A,228b
(*)S1,S2,M / :Be-nâm-ı Murtaża S3,Ü
89 S1,281b;S2,336b;S3,267b;Ü,218b;M,251b;A,227b
(*)S1,S2,M / :Be-nâm-ı Ḥasan S3,Ü

90
Be-ism-i Dâvud (*)

Fe'ilâtün Fe'ilâtün Fe'ilün

)âverâ 'adlüñe itdükçe du'â
:udsiyân cümlesi âmîn didiler
ierbiri mertebesince ammâ
:îr-i 'adlüñdeki taḥsîn didiler

91
Be-ism-i Dervîş (*)

Fe'ilâtün Fe'ilâtün Fe'ilâtün Fe'ilün

îve-i ḥarf ü kitâbetde ḫaṭâ eylese de
ını bir vech ile tebdîl ider ehl-i dâniş

92
Be-ism-i Ḥamza (*)

Mef'ûlü Fâ'ilâtü Mefâ'îlü Fâ'ilün

lmışdı pây-bend-i fiġân fırḳat-ı bahâr
tdi şikest târ-ı taḥammül dil-i hezâr

93
Be-ism-i Nâlî (*)

Fe'ilâtün Fe'ilâtün Fe'ilâtün Fe'ilün

Âşıḳa cümle-i maḥṣûl-ı memâlik n'eyler
îmi kâfîdür aña nîmi ile memnûndur

---

0 S1,281b;S2,336b;S3,267b;Ü,218b;M,252a;A,229a
(*)S1,S2,M / :Be-nâm-ı Dâvud S3,Ü
1 S1,282a;S2,336b;S3,267b;Ü,219b;M,252a;A,229a
(*)S1,S2,M / :Be-nâm-ı Dervîş S3,Ü
2 S1,282a;S2,336b;S3,268a;Ü,219a;M,252a;A,228a
(*)S1,S2,M / :Be-nâm-ı Ḥamza S3,Ü
3 S1,282a;S2,336b;S3,268a;Ü,219a;M,252a;A,228b
(*)S1 / :Be-nâm-ı Nâlî S3 ; Be-ism-i Bâlî S2,Ü,M

94
Be-ism-i Yûsuf (*)

Fe'ilâtün Mefâ'ilün Fe'ilün

Rûy-ı dil bî-ḥad itdi meste şebih
Müsteḥaḳḳ oldı ḥadd-i şürbe sefih

95
Be-ism-i Ḥamza (*)

Fe'ilâtün Fe'ilâtün Fe'ilâtün Fe'ilün

Dönderür 'âşıḳını Sâm ise de pîrâna
Ġamze-i mesti o Sührâb-ı Tehemten-zûruñ

---

94 S1,282a;S3,268a;Ü,219a
(*)S1 / :Be-nâm-ı Yûsuf S3,Ü
95 S1,282a;S2,336b;S3,268a;Ü,219a;M,252a;A,228a
(*)S1,S2,M / :Be-nâm-ı Ḥamza S3,Ü
'âşıḳını Sâm ise de:Sâm ise de 'âşıḳını A

96
Be-ism-i Murtaża (*)

Mefâ'îlün Mefâ'îlün Mefâ'îlün Mefâ'îlün

Cenâb-ı Ḫıżrı gördüm ṭurdı dil-hᵛâhı olan yirde
Bu baḥrüñ devr iderken geh kenâr ü geh miyânında

97
Be-ism-i Ḥamza (*)

Fâ'ilâtün Fâ'ilâtün Fâ'ilâtün Fâ'ilün

Destine bir nüsḫa-i miṣbâḥ alınca ol melik
Üç nuḳat dîbâceden bir âḫirinden itdi ḥak

98
Be-ism-i Şems (*)

Mef'ûlü Fâ'ilâtü Mefâ'îlü Fâ'ilün

Teshîr idelden ey gül-i şâh-ı sitem seni
Şaymaz ḥisâba jâle-i mihr-āşnā beni

99
Be-ism-i Bekir 'Alî (*)

Mefâ'îlün Mefâ'îlün Mefâ'îlün Mefâ'îlün

Hemân sen merdüm ol da eyle pür-hemyân ü dâmânı
Birer gevher virürler sańa 'aşḳuñ mâye-dârânı

---

96 S1,282a;S2,336b;S3,268a;Ü,219a;M,252a;A,233b
(*)S1,S2,M / :Be-nâm-ı Murtaża S3,Ü
97 S1,282a;S2,336b;S3,268a;Ü,219a;M,252a;A,228a
(*)S1,S2,M / :Be-nâm-ı Ḥamza S3,Ü
98 S1,282a;S2,337a;S3,268a;Ü,219a;M,252a;A,230b
(*)S1,S2,M / :Be-nâm-ı Şems S3,Ü
99 S1,282a;S2,337a;S3,268a;Ü,219a;M,252a;A,227a
(*)S1,S2,M / :Be-nâm-ı Bekir 'Alî S3,Ü

100
Be-ism-i Eyyüb (*)

Mefâ'îlün Mefâ'îlün Fe'ûlün

ɔyarken mîve ol dil-cûy-ı fettân
linden oldı ṣaḥn-ı ḥavża üftân

101
Be-ism-i 'Alî (*)

Fâ'ilâtün Fâ'ilâtün Fâ'ilâtün Fâ'ilün

ılmaz ehl-i i'tibâruñ meclisinde i'tibâr
ìlayan 'âlem gibi nâ-pâydârı pâydâr

102
Be-ism-i Ḫalîl (*)

Mefâ'ilün Fe'ilâtün Mefâ'ilün Fe'ilün

işân-ı nâvek-i müjgân ider dil-i zârı
işânladum hele ben de o çeşm-i bîmârı

)0 S1,282a;S2,337a;S3,268a;Ü,219a;M,252a;A,227a
(*)S1,S2,M / :Be-nâm-ı Eyyüb S3,Ü
)1 S1,282b;S2,337a;S3,286a;Ü,219a;M,252b;A,232a
(*)S1,S2,M / :Be-nâm-ı 'Alî S3,Ü
)2 S1,282b;S2,337a;S3,268b;Ü,219b;M,252b;A,227a
(*)S1,S2,M / :Be-nâm-ı Ḫalîl S3,Ü

103

Be-ism-i Ḳâsım (*)

Mefâ'îlün Mefâ'îlün Mefâ'îlün Mefâ'îlün

Bir iki nâvek-i dil-sûzı geldi câna dil-dâruñ
Birin gördi dil ancaḳ ol iki tîr-i ciger-h̲vâruñ

104

Be-ism-i Ṣâdıḳ (*)

Fe'ilâtün Fe'ilâtün Fe'ilâtün Fe'ilün

Dil gidelden ser-i gîsûsı dü-tâ olmış idi
'Âḳibet buldı dili vâṣıl-ı maḳṣûd oldı

105

Be-ism-i Ṣâliḥ (*)

Mef'ûlü Mefâ'îlü Mefâ'îlü Fe'ûlün

'Aşḳuñla serin cilvegeh-i dâġ idüp eflâk
Raḳṣ itmededür şevḳüñ ile beyne'z-zamāneyn

---

103 S1,282b;S2,337a;S3,268b;Ü,219b;M,252b;A,228b
(*)S1,S2,M / :Be-nâm-ı Ḳâsım S3,Ü
dil-sûzı :dil-dûzı S2,A

104 S1,282b;S2,337a;S3,268b;Ü,219b;M,252b;A,231a
(*)S1,S2,M / :Be-nâm-ı Ṣâdıḳ S3,Ü

105 S1,282b;S2,337a;S3,268b;Ü,219b;M,252b;A,230b
(*)S1,S2,M / :Be-nâm-ı Ṣâliḥ S3,Ü

106

Be-ism-i 'İṣmet (*)

Mef'ûlü Fâ'ilâtün Mef'ûlü Fâ'ilâtün

Râh-ı ṭalebde olsun **ser tābe-pāy** dîde
Meydân-ı güm-rehîde sekrân-ı şeb-rehîde

107

Be-ism-i Velî Ḥabîb (*)

Mefâ'îlün Mefâ'îlün Mefâ'îlün Mefâ'îlün

Gönül 'aşḳuñla yâ dil-ḫastedür yâ pây der-gildür
Devâ ümmîdi ile derd bî-ḥad dâġ ber-dildür

108

Be-ism-i 'İṣmet (*)

Fe'ilâtün Fe'ilâtün Fe'ilâtün Fe'ilün

Nıṣf-ı pîşînini ḳalb ile kelâmullahuñ
Bulasın tâ eṣer-i nıṣf-pesîn-i ṭa'ât

109

Be-ism-i 'İṣmet (*)

Mef'ûlü Fâ'ilâtü Mefâ'îlü Fâ'ilün

Müẓnib ki gâh râst atar ḥarfi gâhi kec
Farḳ eylesün saḳîmi hele müstaḳîmden

---

106 S1,282b;S2,337b;S3,268b;Ü,219b;M,252b;A,232a
(*)S1,S2,M / :Be-nâm-ı 'İṣmet S3,Ü
şeb-rehîde : şeb-resîde A

107 S1,282b;S2,337a;S3,268b;Ü,219b;M,252b;A,227a
(*)S1,S2,M / :Be-nâm-ı Velî Ḥabîb S3,Ü

108 S1,282b;S2,337b;S3,268b;Ü,219b;M,252b;A,232a
(*)S1,S2,M / :Be-nâm-ı 'İṣmet S3

109 S1,282b;S2,337b;S3,268b;Ü,219b;M,252b;A,232a
(*)S1,S2,M / :Be-nâm-ı 'İṣmet S3,Ü
gâhi :gâh S2,Ü,M,A

110
Be-ism-i 'İṣmet (*)

Fe'ilâtün Fe'ilâtün Fe'ilâtün Fe'ilün

Şems ṭulû' eyledi niyyet-i ṣavm eyledüm

111
Be-ism-i 'Ârif (*)

Fe'ilâtün Fe'ilâtün Fe'ilâtün Fe'ilün

Ser-i zülfiyle o hurşîd-i Mesîḥâ-hem-dem
Cezb ider dâmen-i çâk üzre ḳomaz bir şeb-nem

112
Be-ism-i Ḥasan (*)

Fe'ilâtün Fe'ilâtün Fe'ilâtün Fe'ilün

'Uḳde-sûz-ı dil-i şâm olmaġ ile âh-ı seḥer
Yandı aḫter yeñiden geldi yine itdi maḳar

113
Be-ism-i Yûsuf (*)

Fe'ilâtün Fe'ilâtün Fe'ilâtün Fe'ilün

Her zamân resm-i kitâbetde müşâbih görinür
Ṭarf-ı dille ṭaraf-ı dil ikisi bir görinür

---

110 S1,283a;S2,337b;S3,269a;Ü,220a;M,253a;A,232a
(*)S1,S2,M / :Be-nâm-ı 'İṣmet S3,Ü
111 S1,283a;S2,337b;S3,269a;Ü,220a;M,253a;A,231b
(*)S1,S2,M / :Be-nâm-ı 'Ârif S3,Ü
112 S1,283a;S2,337b;S3,269;Ü,220a;M,253a;A,227b
(*)S1,S2,M / :Be-nâm-ı Ḥasan S3,Ü
113 S1,283a;S2,337b;S3,269a;Ü,220a;M,253a;A,234b
(*)S1,S2,M / :Be-nâm-ı Ḥasan S3,Ü
ṭarf-ı :ẓarf-ı S2,Ü,M,A

114
Be-ism-i Necmüddîn (*)

Mefâ'îlün Mefâ'îlün Mefâ'îlün Mefâ'îlün

ıreyyâ-ḥâlinüñ ta'rifin isterse eger hurşîd
·lince rûyına zülfi velî bî-hod olur hurşîd

115
Be-ism-i Bâlî (*)

Fâ'ilâtün Fâ'ilâtün Fâ'ilün

.r 'Arab eyler temennî bî-kerân
ıḳda nerd oynaya tâ ol cevân

116
Be-ism-i 'Alî (*)

Mefâ'ilün Fe'ilâtün Mefâ'ilün Fe'ilün

ıḳınca âyineye ḳayd-ı dilden âzâde
:sîḥ ṣûretine kendü oldı dil-dâde

117
Be-ism-i Bekir (*)

Mef'ûlü Mefâ'îlü Mefâ'îlü Fe'ûlün

idir mi senüñ meh ola ḳarşuñda nümâyân
ir kez hele mir'âte baḳ ey Husrev-i ḫûbân

---

14 S1,283a;S2,337b;S3,269a;Ü,220a;M,253a;A,234a
(*)S1,S2,M / :Be-nâm-ı Necmüddîn S3,Ü
isterse : eylerse A / eger hurşîd :dil-i hurşîd S1,S3
15 S1,283a;S2,338a;S3,269a;Ü,220a;M,253a;A,227b
(*)S1,S2,M / :Be-nâm-ı Bâlî S3,Ü
16 S1,283a;S2,338a;S3,269a;Ü,220a;M,253a;A,232a
(*)S1,S2,M / :Be-nâm-ı 'Alî S3,Ü
17 S1,283a;S2,338a;S3,269a;Ü,220a;M,253a;A,226b
(*)S1,S2,M / :Be-nâm-ı Bekir S3,Ü
Ḳâdir mi senüñ meh ola ḳarşuñda nümâyân :
Ne ḳudreti var meh ola ḳarşuñda nümâyân S2,M,A

118
Be-ism-i Bâḳî (*)

Fâ'ilâtün Fâ'ilâtün Fâ'ilün

Derde pâyân yoḳ o mihr-i kîne-cû
Oldı rüstâ-ḫîz-i hicrân imtidâd

119
Be-ism-i Bâḳî (*)

Fâ'ilâtün Fâ'ilâtün Fâ'ilâtün Fâ'ilün

Gâhi meyden el çeküp geh bendden zülfin çözüp
'Iyşumuz telḫ eyleyüp geh rûzumuz şâm eyledük

120
Be-ism-i Bâḳî (*)

Fe'ilâtün Fe'ilâtün Fe'ilâtün Fe'ilün

Ten-bürehne seḥer ü şâm beni görse eger
Şerm ile eyler idi terk-i maḥabbet Mecnûn

121
Be-ism-i Mes'ûd (*)

Mefâ'îlün Mefâ'îlün Mefâ'îlün Mefâ'îlün

Beni sen 'âşıḳ-ı nâ-mihrbân dirsen güzel ammâ
Ḳanı senden daḫı cânâ bâña 'arż-ı maḥabbetler

---

118 S1,283a;S2,337b;S3,269a;Ü,220a;M,253a;A,226b
(*)S1,S2,M / :Be-nâm-ı Bâḳî S3,Ü
119 S1,283a;S2,338a;S3,269a;Ü,220b;M,253a;A,226b
(*)S1,S2,M / :Be-nâm-ı Bâḳî S3,Ü
120 S1,283a;S2,338a;S3,269a;Ü,220b;A,226b
(*)S1,S2 / :Be-nâm-ı Bâḳî S3,Ü
121 S1,283b;S2,338a;S3,269b;Ü,220b;M,253a;A,233b
(*)S1,S2,M / :Be-nâm-ı Mes'ûd S3,Ü

122
Be-ism-i Receb (*)

Mefâ'îlün Mefâ'îlün Mefâ'îlün Mefâ'îlün

İki destin öpüp başuma ḳordum ḳaldırup yâruñ
Eger bir kez iki destin girîbânumdan ayırsa

123
Be-ism-i Muḥammed (*)

Fâ'ilâtün Fâ'ilâtün Fâ'ilâtün Fâ'ilün

Bir bürehne-pâya virdi bir güher bir nev-cüvân
İkisin virdi belinden pâyine düşdi hemân

124
Be-ism-i Ḥasan Ḥüseyn (*)

Mefâ'îlün Mefâ'îlün Mefâ'îlün Mefâ'îlün

Gören يٰسٓ *n* oḳurken vaḳt-i ḥüsnin bir zamân yâruñ
Gelüp devr-i perîşân ḫaṭṭı itdi rûz-ı ḥüsnin şâm

125
Be-ism-i Ḫıżr (*)

Fâ'ilâtün Fâ'ilâtün Fâ'ilâtün Fâ'ilün

Abdest alduḳda dönmiş ol meh-i şîrîn-ḫırâm
İki ḳaṭre rûyına dönmiş iki ayaġına

---

122 S1,283b;S2,338a;S3,269b;Ü,220b;M,253b
(*)S1,S2,M / :Be-nâm-ı Receb S3,Ü
123 S1,283b;S2,338a;S3,269b;Ü,220b;M,253b;A,233a
(*)S1,S2,M / :Be-nâm-ı Muḥammed S3,Ü
Bir bürehne :Birbirine A
124 S1,283b;S2,338a;S3,269b;Ü,220b;M,253b;A,227b
(*)S1,S3,M / :Be-nâm-ı Ḥasan Ḥüseyn S3
Gelüp :Ḳalup A
125 S1,283b;S2,338b;S3,269b;Ü,220b;M,253b;A,228a
(*)S1,S2,M / :Be-nâm-ı Ḫıżr S3,Ü

يٰسٓ : Kur'ân-ı Kerim,36/1

126
Be-ism-i 'Ömer (*)

Fâ'ilâtün Fâ'ilâtün Fâ'ilâtün Fâ'ilün

Sâde-rûyân-ı bihişte ḫᵛâst-kâr olmaḳ güzel
Ḫayli dûr-â-dûrdur maḥşer zamân ister gönül

127
Be-ism-i Ḥasan (*)

Mefâ'ilün Fe'ilâtün Mefâ'ilün Fe'ilün

Ḫırâş-ı sîne gibi kâr-ı müşkil işlemeden
'Aceb mi nâḫunumuñ olsa çoġı fersûde

128
Be-ism-i Ramażan (*)

Fe'ilâtün Fe'ilâtün Fe'ilâtün Fe'ilün

Destine dâ'ire almış o gül-i perde-birûn
Tâ ide nagme ile ḥüsnini bezmüñ efzûn
Ser-i zülfi gibi düşdi zenaḫından gördüm
Her ṭaraf dâ'ireye bir 'araḳ-ı şerm-nümûn

---

126 S1,283b;S2,338b;S3,269b;Ü,220b;M,253b;A,231a
(*)S1,S2,M / :Be-nâm-ı 'Ömer S3,Ü
gönül : aña A

127 S1,283b;S2,338b;S3,269b;Ü,220b;M,253b;A,227b
(*)S1,S2,M /:Be-nâm-ı Ḥasan S3,Ü
olsa çoġı :oldı çogı S2

128 S1,283b;S2,338b;S3,269b;Ü,221a;M,253b;A,226b
(*)S1,S2,M /:Be-nâm-ı Ramażan S3,Ü

129

Be-ism-i Muḥaṣṣıl Yûsuf Aġâ (*)

Fâ'ilâtün Fâ'ilâtün Fâ'ilâtün Fâ'ilün

eyde ṣıḥḥat buldı dil tâ düşdi cām-ı pür-güle
â-ḫuşûş ol mihr-i meh-sîne ṣuna sâġar ile
ûy-ı dil o mâhı bir şemşîr-i dil-sûz eylemiş
aḫmı yâ gül yâ gül-i câm üzre döndi bülbüle

130

Be-ism-i Nûrî (*)

Fe'ilâtün Fe'ilâtün Fe'ilâtün Fe'ilün

im-revdür ḳoma ol meh didigüñ fettânuñ
ilvegâhı ser-i ḫurşîd-i cihân-tâb ise de

131

Be-ism-i Fâyiḳ (*)

Fâ'ilâtün Fâ'ilâtün Fâ'ilâtün Fâ'ilün

ih-ı faḳr oldı sipihr-i dilde bir güne 'ıyân
.m anuñ nûrıyla tâbân oldı ser-tâ-ser cihân

132

Be-ism-i Fâyiḳ (*)

Fe'ilâtün Fe'ilâtün Fe'ilâtün Fe'ilün

ılıcaḳ başına ol mihr-i mu'anber sâye
ıcın âfâḳ çıḳardı ḳodı püşt-i pâye

---

29 S1,283b;S2,338b;S3,269b;Ü,221a;M,253b;A,235a
(*)S1,S2,M / :Be-nâm-ı Muḥaṣṣıl Yûsuf Aġâ S3,Ü
30 S1,284a;S2,338b;S3,269b;Ü,221a;M,253b;A,233b
(*)S1,S2,M / :Be-nâm-ı Nûrî S3
31 S1,284a;S2,338b;S3,270a;Ü,221a;M,253b;A,232a
(*)S1,S2,M /:Be-nâm-ı Fâyiḳ S3,Ü
32 S1,284a;S2,338b;S3,270a;Ü,221a;M,254a;A,232b
(*)S1,S2,M /:Be-nâm-ı Fâyiḳ S3,Ü
mihr-i mu'anber : zülf-i mu'anber S2,Ü,M,A

133

Be-ism-i Receb (*)

Fe'ilâtün Fe'ilâtün Fe'ilâtün Fe'ilün

âl-i la'l-i lebini ağzına almış gibi gül
âğda oldı anuñçün gül-i ter pâ der-gil

134

Be-ism-i Yûsuf (*)

Fâ'ilâtün Fâ'ilâtün Fâ'ilâtün Fâ'ilün

üst ü cûyuñda senüñ ey āftāb-ı dil-şikâr
erḥalandı sîne-i 'âşıḳ gibi pây-ı nehâr

135

Be-ism-i İsḥâḳ (*)

Fâ'ilâtün Fâ'ilâtün Fâ'ilâtün Fâ'ilün

h-ı dâmen-sûzum irdi yaḳdı ebrüñ dâmenin
andı ammâ kim ser-i dil âh-ı âteş-bârdan

---

33 S1,284a;S2,339a;S3,270a;Ü,221a;M,254a
(*)S1,S2,M /:Be-nâm-ı Receb S3
34 S1,284a;S2,339a;S3,270a;Ü,221a;M,254a;A,234b
(*)S1,S2,M /:Be-nâm-ı Yûsuf S3,Ü
35 S1,284a;S2,339a;S3,270a;Ü,221a;M,254a;A,226a
(*)S1,S2,M / :Be-nâm-ı İsḥâḳ S3,Ü

136
Be-ism-i Efendi (*)

Fâ'ilâtün Fâ'ilâtün Fâ'ilâtün Fâ'ilün

Ni'met-i vaṣluñ görüp emmek diler la'lüñ göñül
:l nefâyisde velî dil sînede itmez ḳarâr

137
Be-ism-i Ḥüseyn (*)

Fâ'ilâtün Fâ'ilâtün Fâ'ilâtün Fâ'ilün

'ilmezem ḥâli n'olurdı gûş ideydi Mes̱nevî
Cün semâ'-ı neyle olmış ebr-i giryân Mevlevî

138
Be-ism-i Ḥasan (*)

Fâ'ilâtün Fâ'ilâtün Fâ'ilâtün Fâ'ilün

'ek-dil olup iki cân virse eger ẕevḳe revâc
:eşk olur bî-ḥad arada eyleseñ yüz bin 'ilâc

---

36 S1,284a;S2,339a;S3,270a;Ü,221b;M,254a;A,226a
(*)S1,S2,M
:Be-nâm-ı Efendi S3,Ü
37 S1,284a;S2,339a;S3,270a;Ü,221b;M,254a;A,227b
(*)S1,S2,M
:Be-nâm-ı Ḥüseyn S3,Ü
38 S1,284a;S2,339a;S3,270a;Ü,221b;M,254a;A,227b
(*)S1,S2,M
:Be-nâm-ı Ḥasan S3,Ü

139
Be-ism-i Aḥmed (*)

Mefâ'ilün Fe'ilâtün Mefâ'ilün Fe'ilün

Ṣafâ-yı sîne-i 'uṣṣâḳa olamaz maḥrem
Derûn-ı dâġ-ı dile secde itse de merhem

140
Be-ism-i Aḥmed (*)

Fe'ilâtün Fe'ilâtün Fe'ilâtün Fe'ilün

Bu felekde ne ḳadar bî-ciger olsa âdem
Yine destinde ṭutar tîr ü kemânı muḥkem

141
Be-ism-i Râmî (*)

Mefâ'îlün Mefâ'îlün Mefâ'îlün Mefâ'îlün

Bidâyet yoḳ göñülde derde meylüñ ġayre bî-tâbân
Benüm ḥâlüm senüñ 'aşḳuñla cânâ 'âlem-ârâdur

---

139 S1,284a;S2,339a;S3,270a;Ü,221b;M,254a;A,225b
(*)S1,S2,M
:Be-nâm-ı Aḥmed S3,Ü
140 S1,284a;S2,339a;S3,270a;Ü,221b;M,254a;A,226a
(*)S1,S2,M
:Be-nâm-ı Aḥmed S3,Ü
141 S1,284a;S2,339a;S3,270a;Ü,221b;M,254a
(*)S1,S2,M
:Be-nâm-ı Râmî S3,Ü

142
Be-ism-i Aḥmed (*)

Mefâ'îlün Mefâ'îlün Mefâ'îlün Mefâ'îlün

Ḫumâr ile hem iñler dil baḳar hem reşk ile câma
Hem aḡlar firḳatüñle der-pey-i âḡâz ü encâma

143
Be-ism-i Ṣâdıḳ (*)

Mefâ'îlün Mefâ'îlün Fe'ûlün

Dilüñ olmasa olmazduḳ melâli
Ger-i dil devr-i dünuñ pâymâli

144
Be-ism-i Ṣâdıḳ (*)

Fe'ilâtün Fe'ilâtün Fe'ilâtün Fe'ilün

Ger-i ṭurreñ dil-i üftâde ile oldı dü-tâ
Âḳibet buldı yine dil gibi bir bâr-ı belâ

---

42 S1,284b;S2,339a;S3,270a;Ü,221b;M,254a
(*)S1,S2,M
:Be-nâm-ı Aḥmed S3
(**)S2,M ve Ü'de 152 ve 153.mu'ammalar birleştirilerek bir mu'amma halinde yazılmıştır.

43 S1,284b;S2,339b;S3,284b;Ü,221b;M,254a;A,231a
(*)S1,S2,M
:Be-nâm-ı Ṣâdıḳ S3,Ü
melâli : hilâli A

44 S1,284b;S2,339b;S3,270b;Ü,221b;M,254b;A,231a
(*)S1,S2,M
:Be-nâm-ı Ṣâdıḳ S3,Ü

145
Be-ism-i Memi (*)

Fe'ilâtün Fe'ilâtün Fe'ilâtün Fe'ilün

Rind iseñ meykedeye âyaġuñ ile gidegör
Mest olup bâde çeküp şeş ciheti terk idegör

146
Be-ism-i Aḥmed (*)

Mef'ûlü Fâ'ilâtü Mefâ'îlü Fâ'ilün

Mümkin mi itmemek dil-i âşüfte hây ü hûy
Kim meclis içre raḳṣ ide ḫuddâm-ı sâde-rû

147
Be-ism-i Siyâhî (*)

(Ahreb)

Mâ'il göreli âh-ı dile ol mâhı
Üftâdelerüñ irişdi mâha âhı

---

145 S1,284b;S2,339b;S3,270b;Ü,221b;M,254b;A,233b
(*)S1,S2,M
:Be-nâm-ı Memi S3,Ü

146 S1,284b;S2,339b;S3,270b;Ü,222a;M,254b;A,226a
(*)S1,S2,M
:Be-nâm-ı Aḥmed S3,Ü

147 S1,284b;S2,339b;S3,270b;Ü,222a;M,254b;A,230b
(*)S1,S2,M
:Be-nâm-ı Siyâhî S3,Ü

148
Be-ism-i 'Ömer (*)

Fâ'ilâtün Fâ'ilâtün Fâ'ilün

Mihr-i bî-pâyânı n'eylersin gönül
Mihr-i bî-pâyâna lâzımdur zamân

149
Be-ism-i 'Abdu'r-rahman (*)

Fe'ilâtün Fe'ilâtün Fe'ilün

Gâlibâ çeşm-i bed eyler yârân
Ki döker sebze gözinden bârân

150
Be-ism-i Murâd (*)

Fâ'ilâtün Fâ'ilâtün Fâ'ilâtün Fâ'ilün

Dâġ-ı ḫûn-âşâm gitdi sîne-i bî-kîneden
İtdi kevkebler tesâḳuṭ dâmen-i âyîneden

---

148 S1,284b;S2,339b;S3,270b;Ü,222a;M,254b;A,231a
(*)S1,S2,M
:Be-nâm-ı 'Ömer S3,Ü
149 S1,284b;S2,339b;S3,270b;Ü,222a;M,254b;A,231b
(*)S1,S2,M
:Be-nâm-ı 'Abdu'r-raḥman S3,Ü
150 S1,284b;S2,339b;S3,270b;Ü,222a;M,254b;A,233b
(*)S1,S2,M
:Be-nâm-ı Murâd S3,Ü

151
Be-ism-i Süleymân (*)

Mefâ'îlün Mefâ'îlün Mefâ'îlün Mefâ'îlün

) mâh-ı mihribânum baḳsa baḥre mihrsiz ammâ
ḫirüp bir şekle âḫir yemmden ṣaḥrâ olur peydâ

152
Be-ism-i Ḳâsım (*)

Fâ'ilâtün Fâ'ilâtün Fâ'ilâtün Fâ'ilün

:aḫm-ḫvâr-ı niṣter-i hicr oldılar cem'-i ḳadîm
)ldı istîfrâġdan âzâde tâ ṭab'-ı selîm

153
Be-ism-i Bektâş (*)

Fâ'ilâtün Fâ'ilâtün Fâ'ilün

:y gönül devr-i kütübden çekme el
â-nümâyân ola naḳş-ı âsmân

.51 S1,284b;S2,340b;S3,270b;Ü,222b;M,255a;A,226a
(*)S1,S2,M
:Be-nâm-ı Süleymân S3,Ü
baḥre : mâha S2

.52 S1,284b;S2,339b;S3,270b;Ü,222a;M,254b;A,232b
(*)S1,S2,M
:Be-nâm-ı Ḳâsım S3,Ü

53 S1,284b;S2,339b;S3,270b;Ü,222a;M,254b;A,226a
(*)S1,S2,M / :Be-nâm-ı Bektâş S3,Ü

154
Be-ism-i Yûsuf (*)

Mefâ'îlün Mefâ'îlün Mefâ'îlün Mefâ'îlün

Ḳo döksün dîdeden bir ḳaṭre dil kim ser virüp hurşîd
Alup şeb-nem gibi sürsün girîbân ile dâmâna

155
Be-ism-i Yûsuf (*)

Fâ'ilâtün Fâ'ilâtün Fâ'ilâtün Fâ'ilün

Maṭla'-ı ḥüsninde yârüñ bir nişân seyr itdügüm
Gâh medhûş oldı geh huşyâr ġamdan āftāb

156
Be-ism-i Nâbî (*)

Fe'ilâtün Fe'ilâtün Fe'ilâtün Fe'ilün

Ḳanı ol rûz ki sâġar pür ola şîşe tehî
Dest-i düzdâna mu'âdil ola dāmān-ı ḫilāf

---

154 S1,285a;S2,340a;S3,270b;Ü,222a;M,254b;A,235a
(*)S1,S2,M
:Be-nâm-ı Yûsuf S3,Ü
155 S1,285a;S2,340a;S3,271a;Ü,222a;M,254b;A,235a
(*)S1,S2,M
:Be-nâm-ı Yûsuf S3,Ü
156 S1,285a;S2,340a;S3,271a;Ü,222b;M,255a;A,234a
(*)S1,S2,M
:Be-nâm-ı Nâbî S3,Ü

157
Be-ism-i 'Alî (*)

Mefâ'îlün Mefâ'îlün Fe'ûlün

Peri pervâze gelse 'andelîbüñ
Ḥisâb üzre çıḳar nâmı ḥabîbüñ

158
Be-ism-i Mûsa (*)

Fâ'ilâtün Fâ'ilâtün Fâ'ilâtün Fâ'ilün

Ol hilâli pûş-ı nûş eyler müdâm âb-ı ḥarâm
Dökdi ḳaṭre dâmına naḳşın gören mânend-i câm

159
Be-ism-i Şeyḫ Muḥammed (*)

Mefâ'îlün Mefâ'îlün Mefâ'îlün Mefâ'îlün

Bu şebde her ṭaraf bir necm gördüm soñra gün toġdı
Görindi sîne-i mihr-i cihân-tâb üzre üç aḫter

.57 S1,285a;S2,340a;S3,271a;Ü,222b;M,255a;A,231b
(*)S1,S2,M
:Be-nâm-ı 'Alî S3,Ü
.58 S1,285a;S2,340a;S3,271a;Ü,222b;M,255a;A,233b
(*)S1,S2,M
:Be-nâm-ı Mûsa S3,Ü
.59 S1,285a;S2,340a;S3,271a;Ü,222b;M,255a;A,230b
(*)S1,M
:Be-ism-i Şeyḫ S2 , Be-nâm-ı Şeyḫ Muḥammed S3,Ü
görindi : görenler S1,S3

160
Be-ism-i Muṣṭafa (*)

Mef'ûlü Fâ'ilâtü Mefâ'îlü Fâ'ilün

Deryâ-yı dilde görmegile mevc-i ıżṭırâb
Hayretle çıḳdı ḥâṭır-ı temmûzdan serâb

161
Be-ism-i Receb (*)

Fe'ilâtün Fe'ilâtün Fe'ilün

Ḳaṣad ehli idicek çerḫe nigâh
Oldı peydâ dehen-i çâhda mâh

162
Be-ism-i Bekir (*)

Fe'ilâtün Fe'ilâtün Fe'ilâtün Fe'ilün

Nigör âdem iseñ zaḫm-ḫor-ı rûz-ı meṣâf
Anı şâyeste olur sîne-i âdemde ṣikâf

---

60 S1,285a;S2,340a;S3,271a;Ü,222b;M,255a;A,233b
(*)S1,S2,M
:Be-nâm-ı Muṣṭafa S3,Ü
61 S1,285a;S2,340a;S3,271a;Ü,222b;M,255a
(*)S1,S2,M
:Be-nâm-ı Receb S3,Ü
62 S1,285a;S2,340b;S3,271a;Ü,222b;M,255a;A,226b
(*)S1,S2,M
:Be-nâm-ı Bekir S3,Ü

163

Be-ism-i Cemâl Dervîş (*)

Mefâ'îlün Mefâ'îlün Mefâ'îlün Mefâ'îlün

Tehîdür çün ḳadeh peymânesi rind-i ḳadeh-nûşuñ

164

Be-ism-i İbrâhîm (*)

Mefâ'îlün Mefâ'îlün Mefâ'îlün Mefâ'îlün

Girişküm seyr idenler ṣandılar seyl-âb yâ deryâ

165

Be-ism-i Ḥüseyn (*)

Fe'ilâtün Fe'ilâtün Fe'ilâtün Fe'ilün

Lâyıḳ ol ḥûrveşe 'ârıż-ı ḥûr olsa niḳâb

---

163 S1,285a;S2,340b;S3,271a;Ü,222b;M,255a;A,229a
(*)S1,S2,M
:Be-nâm-ı Cemâl Dervîş S3,Ü

164 S1,285b;S2,340b;S3,271b;Ü,223a;M,255b;A,229a
(*)S1,S2,M
:Be-nâm-ı İbrâhîm S3,Ü

165 S1,285b;S2,340b;S3,271b;Ü,223a;M,255b;A,228a
(*)S1,S2,M
:Be-nâm-ı Ḥüseyn S3,Ü

166
Be-ism-i Ḥasan (*)

Ahreb

Dil nakş-ı ḫaṭ-ı kelâm-ı Rabbânîdür

167
Be-ism-i Ḥüseyn (*)

Ahreb

Dil bâl-güşûde bâz-ı Sübḥânîdür

168
Be-ism-i Ḥamza (*)

Fe'ilâtün Fe'ilâtün Fe'ilâtün Fe'ilün

Cân her ṭarafa olsa n'ola pây-endâz

169
Be-ism-i 'Abbâs (*)

(Ahreb)

Dil-beste-i devr-i çerḫ keyvânîdür

---

166 S1,285b;S2,340b;S3,271b;Ü,223a;M,255b;A,228a
(*)S1,S2,M
:Be-nâm-ı Ḥasan S3,Ü
167 S1,285b;S2,340b;S3,271b;Ü,223a;M,255b;A,228a
(*)S1,S2,M
:Be-nâm-ı Ḥüseyn S3,Ü
168 S1,285b;S2,340b;S3,271b;Ü,223a;M,255b;A,228b
(*)S1,S2,M
:Be-nâm-ı Ḥamza S3,Ü
169 S1,285b;S2,340b;S3,271b;Ü,223a;M,255b;A,231b
(*)S1,S2,M
:Be-nâm-ı 'Abbâs S3,Ü

170
Be-ism-i Receb (*)

Mefâ'îlün Mefâ'îlün Mefâ'îlün Mefâ'îlün

O gül bîgâne-i 'aşḳ idi gerçi bir dem ammâ kim
O şimdi 'aşḳ gibi yâr buldum diyü faḫr eyler

171
Be-ism-i 'Iṭrî (*)

Mef'ûlü Mefâ'ilün Fe'ûlün

Bir tîr baña ider kifâyet
Virdüm iki tîr bir kemâna

172
Be-ism-i Ḳâsım (*)

Fâ'ilâtün Fâ'ilâtün Fâ'ilâtün Fâ'ilün

Cânesin ḫâlî ḳoyup 'uryân olup ol sîm-ten
Saldı 'uşşâḳın yine ġavġâya ol gül-pîrehen

.70 S1,285b;S2,341a;S3,271b;Ü,223a;M,255b
(*)S1,S2,M
:Be-nâm-ı Receb S3,Ü
.71 S1,285b;S2,341a;S3,271b;Ü,223a;M,255b;A,232b
(*)S1,S2,M
:Be-nâm-ı 'Iṭrî S3,Ü , 'Iṭrî A
S2'de 2.mısra yok.
.72 S1,285b;S2,341a;S3,271b;Ü,223a;M,255b;A,232b
(*)S1,S2,M
:Be-nâm-ı Ḳâsım S3,Ü , Ḳâsım A
'uşşâḳın : 'uşşâḳı S1,S3

T.C. YÜKSEKÖĞRETİM KURULU
DOKÜMANTASYON MERKEZİ

173
Be-ism-i Bâḳî (*)

Fâ'ilâtün Fâ'ilâtün Fâ'ilâtün Fâ'ilün

Nuḳre-i aḫter virür zer-ḫoḳḳa-i ḫurşîd-i ṣubḥ
Ḫastedür çil nuḳreyi ḫarc eyleyüp dermân ider

174

Be-ism-i Yaḥya (*)

Mefâ'îlün Mefâ'îlün Mefâ'îlün Mefâ'îlün

Şabâ zülfin perîşân eyleyince bezmde yârüñ
Ḳulûbı düşdi gûne gûne 'uşşâḳ-ı dil-efgâruñ

175
Be-ism-i Ṣâfî (*)

(Ahreb)

Mâżî bilinür velîk devr itmekle
Ma'lûm degül ḳıyâsdan müstaḳbel

---

73 S1,285b;S2,341a;S3,271b;Ü,223b;M,255b;A,225b
(*)S1,S2,M
:Be-nâm-ı Bâkî S3,Ü , Bâkî A
74 S1,285b;S2,341a;S3,271b;Ü,223b;M,255b;A,234b
(*)S1,S2,M
:Be-nâm-ı Yahya S3,Ü , Yaḥya A
75 S1,285b;S2,341a;S3,271b;Ü,223b;M,256a;A,225b
(*)S1,S2,M
:Be-nâm-ı Ṣâfî S3 , Ṣâfî S3,Ü

176
Be-ism-i Nâ'ib Efendi (*)

Mef'ûlü Fâ'ilâtü Mefâ'îlü Fâ'ilün

Âġûşa cezb içün o mehi gerdişüm benüm
Ol serd-i mihre bestedür âhîr işüm benüm

177
Be-ism-i 'Abdu'r-raḥmân (*)

Mefâ'îlün Mefâ'îlün Mefâ'îlün Mefâ'îlün

O şâhı ṣun'-ı Bârî , āftāb-ı baḥr ü ber yapmış
Kef-i deryâ 'izâr-ı âl-gûnından güher ḳapmış

178
Be-ism-i 'Alî (*)

Mefâ'îlün Mefâ'îlün Mefâ'îlün Mefâ'îlün

Gönül râhib gibi her naḳşa mâ'il olma ġafletden
Sen it dîvâr naḳşın farḳ dest-i ṣun'-ı ḳudretden

.76 S1,286a;S2,341a;S3,272a;Ü,223b;M,256a;A,234a
(*)S1,S2,M
:Be-nâm-ı Nâ'ib Efendi S3,Nâ'ib Efendi S3,Ü
.77 S1,286a;S2,341a;S3,272a;Ü,223b;M,256a;A,227a
(*)S1,S2,M
:Be-nâm-ı 'Abdu'r-raḥman S3,Ü ,'Abdu'r-raḥmân S3,Ü
.78 S1,286a;S2,341a;S3,272a;Ü,223b;M,256a;A,231b
(*)S1,S2,M
:Be-nâm-ı 'Alî S3,Ü
naḳşın : naḳşuñ S1,S3,Ü,M

179

MU'AMMEYÂT BE-ṬARÎḲ-İ LUĠAZ (*)

Be-ism-i 'Ömer (**)

Mefâ'îlün Mefâ'îlün Mefâ'îlün Mefâ'îlün

Nedür ol ism ki üç harfi var ârâyiş-i ruḫsâr
Olur Nâbî göñül ḥurrem ḥurûfından nikâtından
Luġazla beyyineyle ta'miyeyle tâze vâdidür
Olur peydâ emîni ismi ḳalb-i beyyinâtından

180

Be-ism-i Maẓlûm (*)

Fe'ilâtün Fe'ilâtün Fe'ilâtün Fe'ilün

Şevḳ ile ḫâtır-ı gamgîn nice gelsün cûşa
Şem'-i bezm almayıcaḳ sâyesini âġûşa

181

Be-ism-i Receb (*)

Fe'ilâtün Mefâ'ilün Fe'ilün

Nâbiyâ añla bu mu'ammâyı
Beyyinâtından añla îmâyı

---

179 S1,286a;S2,341b;S3,272a;Ü,224a;M,256a;A,235b
(*)S1,S3,Ü,M
(**)S1,S2,M
:Be-nâm-ı 'Ömer S3,Ü
S2,Ü,M,A'da 2.beyit "Be-ism-i Emînî" başlığı ile ayrı bir mu'amma olarak yer almıştır.

180 S1,286a;S2,341b;S3,272a;Ü,224a;M,256a;A,235b
(*)S1,S2,M
:Be-nâm-ı Maẓlûm S3,Ü

181 S1,286a;S2,341b;S3,272a;Ü,224a;M,256a;A,235b
(*)S1,S2,M
:Be-nâm-ı Receb S3,Ü

182

Be-ism-i Receb (*)

Fâ'ilâtün Fâ'ilâtün Fâ'ilün

Ol ne ism-i ṭurfeterdür Nâbiyâ
Beyyinâtı nûn ile îmân olur

183

Be-ism-i 'Alî (*)

Fe'ilâtün Fe'ilâtün Fe'ilâtün Fe'ilün

Ne 'aceb ism olur üç ḥarf ile Nâbî fikr it
Beyyinâtından olur ḳalb-i emânı ḥâṣıl

184

Be-ism-i Ḥasan (*)

Mef'ûlü Fâ'ilâtü Mefâ'îlü Fâ'ilün

Nâbî ol ismi bil ki dil-i beyyinâtınuñ
Berz eklenürse ahirine nev-niyâz olur

---

182 S1,286a;S2,341b;S3,272a;Ü,224a;M,256a;A,235b
(*)S1,S2,M
:Be-nâm-ı Receb S3,Ü

183 S1,286a;S2,341b;S3,272a;Ü,224a;M,256a;A,235b
(*)S1,S2,M
:Be-nâm-ı 'Alî S3,Ü

184 S1,286a;S2,341b;S3,272a;Ü,224a;M,256a;A,235b
(*)S1,S2,M
:Be-nâm-ı Ḥasan S3,Ü

185

Luġazgûne Mu'ammâ (*)

Fâ'ilâtün Fâ'ilâtün Fâ'ilâtün Fâ'ilün

Pây-ı yâre bezl iken maḳṣûd-ı naḳd-i râḥatı
Vaż'-ı şûḥı itdürür insâna insâniyyeti
Aḳl ile olmazdı sencîde umûr-ı kâ'inât
Etmese mîzân-ı 'aḳl iṣbât-ı mîzâniyyeti

186

Be-ism-i Nâbî (*)

Fe'ilâtün Fe'ilâtün Fe'ilâtün Fe'ilün

Bende yoḳ ṣabr ü sükûn sende vefâdan zerre
Ṭki yoḳdan ne çıḳar fikr idelüm bir kerre

---

185 S2,341b;Ü,224b
(*)Ü
:Luġazgûne S2
186 Ü,223b;A,234a
A'da 1.mısra : "Sende yoḳ mihr ü vefâ bende ṣabrdan zerre" şeklindedir.

E L Ġ A Z

1
ḲAṬÂYİF (*)

Fe'ilâtün Mefâ'ilün Fe'ilün

1 Nedür ol **bāz-gūne** fevvâre
Ola evc-i hevâda âvâre

2 Âbı var lîk âteşî-meşreb
Ḫalḳı bir şehrüñ idinür maṭlab

3 Cem' olursa olur âb-ı revân
Şemle-i çâk-çâk-i dervîşân

2
LUĠAZ-I MUṢANNA' (*)

(Ahreb)

1 Biñ ṭoḳsanı biz Ka'be'de itdük Nâbî
'Avdet ideli oldı **şelāşîn** sene

2 Ammâ bu 'aceb o sâl-i elf ü tis'în
Ma'nîde **şelāşîn** idi idrâk idene

3 Ḫurşîd-miṣâl bir luġazdur bu sene
Ṣad naḫvet ü nâz anı ḥall idene

---

1 S1,286b;S2,342a;S3,272b;Ü,224b;M,256b;A,236a
2 S1,286b;S2,345b;S3,272b;Ü,227a;M,256b;A,236b
(*)S1
:Luġaz S2,Ü,M
:Luġaz-ı Dîger S3
2 idi :itdi S1
3 idene :eyleyene S2,A

3

G Ü L N Â R (*)

Fâ'ilâtün Fâ'ilâtün Fâ'ilün

1 Ol nedür kim mu'teberdür hilḳati
Baḥr ider mir'âti 'aks-i ṣûreti

2 Ma'deni ṣanur gören ammâ nebât
Hayli endekdür ḥayâtında sebât

3 Sîne-i 'uṣṣâḳa beñzer sînesi
Ṣâfdur mânend-i gül âyînesi

4 Her ne deñlü da'vete itseñ telâş
Bezme gelmez olmayınca nuḳre-pâş

5 Gâh surḫ ü geh siyâh ü geh sefîd
Hilḳatinden cümle 'âlem müstefîd

6 Eyler ol bir leşkeri bî-ḥad sipâh
Esb-i terden esb-i ḫuşkı cilvegâh

7 Hem tel ehlidür nevâdan ḥaẓẓ ider
Devr ider ḥüsn ü bahâdan ḥaẓẓ ider

8 Şânı anuñ infirâd ü ictimâ'
Münkesif gâhî geh eyler iltimâ'

9 Ṭurfe hilḳatdür seri bir pâyı bir
Hem seri ile degüldür pâyı bir

10 Ḫoş-nümâ bir dilber-i maḥcûbdur
Nâmı geh Yûsuf gehî Eyyûb'dur

11 Vâṣıl olsa bir iki hem-rengine
Ol zamân virür güşâyiş tengine

12 Bü'l-'aceb sırdur bu sırr-ı dil-nişîn
Nâbiyâ kim ḥall iderse âferîn

---

1 S1,286b;S2,342a;S3,272b;Ü,224b;M,256b;A,236a
(*)S1,S3 / :Luġaz-ı Gülnâr S2,Ü,M
5 Hilḳatinden cümle 'âlem :Cümle 'âlem hilḳatinden S2
6 -M ; leşkeri : leşker-i S1,S3,Ü,A

4

BERÂY-I EBU'L-ḤAYR BER-ṬARÎK-İ LUĠAZ BERÂY-I TEŞḤÎZ-İ ZİHN (*)

Fe'ilâtün Fe'ilâtün Fe'ilün

Ey Ebu'l-ḫayr ola çeşm ü dehenüñ
Nâ'il-i luṭf u 'aṭâyâ-yı 'amîm

Kelimât içre ḥaẕer ḳıl zinhâr
Ḳasem olursa da nîm olma kelîm

Çâr meẕhebde olur keẕẕâbuñ
Ṣûret-i 'âḳibetü'l-ḥâli vaḥîm

Renc-i şaṭranca giriftâr olma
Mühre-i şeşder iken şeşde muḳîm

Hep 'anâṣırla ṭabâyi' imdâd
Eylesün ḳalbüñe tâ ola selîm

S1,287a;S2,346b;S3,273a;M,256b;A,237b
(*)S1,S3,M (Bu şiir S2,226b'de Kıt'alar arasında tekrar yazılmıştır.)
:Berây-ı Teşḫîẕ-i Ẕihn S3
:Tavṣiye be-ṭarîḳ-i luġaz berây-ı teşḫîẕ-i ḫâṭır-ı Ebu'l-ḫayr S2
5 ṭabâyi' : ṭabâ'uñ S1,S3

5

M Î R 'Â T (*)

Fe'ilâtün Mefâ'ilün Fe'ilün

1 Nedür ol hâne kim derûnı 'adîm
Baksañ ammâ haşîr-i halveti sîm

2 Kimseye gerçi fetḥ-i bâb itmez
her gören girmeyince de gitmez

3 Gerd olınca derûnına reh-yâb
Der u dîvârını siler aḥbâb

4 Şâni'-i kâr-nâme-i kudret
Komış adını halvet-i vaḥdet

5 Baht ü iḳbâldür içinde müdâm
Resm-i idbâr halvetinde ḥırâm

6 Sîm ü zer çoḳ olur civârında
Ḳuvvet-i sûz var ḥişârında

7 Gerçi müşrik ü lîk mü'mindür
Bede bed muḥsinîne muḥsindür

8 Olmaz anuñ mu'âdili 'ayyâr
Düzddür itseler n'ola ber-dâr

9 Sîmyâ şan'atında mâhirdür
Yapmaġa her ne görse ḳâdirdür

10 Sâlik-i halvetî naḥîf-beden
Lîk şâḥib-i nefs ile düşmen

11 Gerçi bed-hûluġı degül medhûl
Reh-nümâ-yı ṭarîḳ-i ehl-i ḥulûl

12 Rûzı manşûbdur şebi ma'zûl
Câmi'-i hey'et-i fürû' ü uşûl

---

5 S1,287a;S2,342b;S3,273a;Ü,225a;M,257a;A,237a
(*)S1,S3,Ü,A
:Luġaz-ı Âyîne S2,M
8 'ayyâr :aġyâr S2

6

ZEYD Ü 'AMR (*)

Fe'ilâtün Mefâ'ilün Fe'ilün

Kimdür ol iki pehlevān-ı 'Arab
Ceng ider birbiriyle rûz ile şeb

Biri ġâlib birisidür maġlûb
Ḳoparurlar ḫuṣûmet ü âşûb

Cengden bunlar el çekerse eger
Olur ol dem 'alâmet-i maḥşer

Yoḳdur iş kim aña ḳarışmazlar
Ḫaşmdur ḥaşre dek barışmazlar

Heft serdür biri biri heftâd
Eylemişler ḫuṣûmeti mu'tâd

Zîr-i serde birisinüñ eli var
Birinüñ başı altı başḳa diyâr

Oḳunur ḳıṣṣası medârisde
Ḥâlleri söylenür mecâlisde

Ḳanda da'vâ olursa aña vekîl
Bulımaz kimse anı men'e sebîl

Ṣâdır olmaz şecî' iken heyhât
Hîç muḫill-i maḥal olur ḥarekât

Cismi yoḳ cânı yoḳ dehânları yoḳ
Söyleşür ḫalḳ ile zebânları yoḳ

Cümlenüñ ḫıdmetin görür ammâ
Kimseden yoḳ ümîd-i ḫavf ü recâ

S1,287b;S2,343b;S3,273a;Ü,226a;M,258a;A,236b
(*)S1,S3,Ü,A
:Luġaz-ı 'Amr ü Zeyd S2
:Luġaz-ı Zeyd ü 'Amr M
9 Hîç muḫill-i maḥal :Bir maḥal muḫil S2,Hîç muḫill ü maḥal A
1 ḫıdmetin : ḫuṣûmetin A

12 Var aḳâribleri ẕükûr ü inâṣ
Yüze çıḳmaz meger k'ola mîrâṣ

13 Kim iderse bu müşkilâtumı ḥal
Ṣad hezâr âferînler aña maḥal

7
Ş E B–B Û (*)

Fe'ilâtün Mefâ'ilün Fe'ilün

1 Nedür ol bü'l-'aceb şüḳûfe-i şûḥ
Gâh der-kâr olur gehî mensûḥ

2 Giydügi hep libâs-ı gün-â-gûn
Ṭavrıdur ṭarz-ı reng-i bûḳalemûn

3 Geh ḫafîf ü gehî mużâ'af olur
Her ne ṣûretde olsa elṭâf olur

4 Ṣan'atında tamâm-ı naḳṣ u kemâl
Kevkebinde hemîşe sa'd ü vebâl

5 'Ûddur âteşi kevâkibdür
Mâh-perver dü mâha ġâlibdür

6 Ṣûfî-i ehl-i ḥâldür ya'ni
Ṣebde olur meẓâhir-i ma'nî

7 Bîm-i yaġmâ-yı pençe-i beyżâ
Mâye-i ṭıynetin ider iḫfâ

8 Maẓhar-ı ism-i bâṭın ü ẓâhir
Ma'nî-i ẕâtı ġâ'ib ü ḥâżır

---

7 S1,287b;S2,342b;S3,273b;Ü,225a;M,257a;A,237b
(*)S1,S3,Ü
:Luġaz-ı Şebbû S2,M

9 Rûzda lâle şebde sünbüldür
Belki hem-kâr-ı cümle-i güldür

10 Şan'atı gâh bezl ü geh imsâk
İdemez halḳ her zamân idrâk

11 Hem-ser-i âşiyâne-i huffâş
Düzd-i şeb-kâr ü rūz esîr-i firâş

12 Rûḥı geh müstaḳar geh âvâre
Çâr per lîk bî-'aded pâre

13 Çâr per-i ṭurfe murġ-ı bî-perdür
Hem-cenâh-ı ṭuyûr-ı aḫterdür

14 Mesken ü menzili iki lâne
Biri çâr ḫâne biri dü ḫâne

15 İtse bir günbed üzre kendi ḳarâr
Rûḥı eyler biḫâr-ı sîne güzâr

16 Beyża-i toḫmı şâḫ-ı âhû-yı Çin
Şâḫne-i cây-ı neşve zîr-i zemîn

8
E D H E M (*)

Fe'ilâtün Mefâ'ilün Fe'ilün

1 Nedür ol ṭurfe ism-i nev-peydâ
Perdedâr-ı serâçe-i ma'nâ

2 Nıṣf-ı ūlâsı ism âḫiri hem
Evveli müşkil âḫiri mübhem

---

13 -A
14 biri dü ḫâne :biri de ḫâne S1,S3

8 S1,288a;S2,343a;S3,274a;Ü,225b;M,258a;A,236a
(*)S1,S3
:Luġaz-ı Edhem S2,Luġaz M,
Ü:başlıksız
1 ma'nâ :mînâ S2

3 Ẓarf-ı nâm içre ẓarf-ı digerdür
Nâmdan iki ḳat füzûnterdür

4 Yek-nümûndur derûn ü bîrûnı
Giymemiş câme-i diger-gûnı

5 Bü'l-'aceb evveli vü âḫiri bir
Şîşeveş ẓâhirî vü bâṭını bir

6 Cism ü cân birbiriyle nâ-mefẓûl
Vâṣıl-ı rütbe-i nüfûs ü 'uḳûl

7 Daḫı aṣlın ider var ise su'âl
Beyyinâtı olur .....

9
LAFẒ-I KÜN (*)

Fe'ilâtün Fe'ilâtün Fe'ilâtün Fe'ilün

1 Nedür ol lafẓ k'ola hem 'Arabî hem Farsî
'İzzetinden aña muḥtâc ola 'arş ü kürsî

2 Bu 'aceb kim 'Arabî olduġı dem lâzım olur
İde ıẓhâr-ı ta'addî ḳaçan olsa Farsî

10
T E R Â Z Û (*)

Fe'ilâtün Mefâ'ilün Fe'ilün

1 Nedür ol iki kâse hem-pehlû
Gözedür birbirini mûy-be-mûy

---

3 füzûnterdür : fürûterdür S1,S3,Ü,M
5 ẓâhirî vü bâṭınî :bâṭınî vü ẓâhirî S2,Ü,M,A
9 S1,288b;S2,344a;S3,274a;Ü,226b;M,258b
(*)S1
:Luġaz-ı lafẓ-ı kün S3,M , luġaz S2
10 S1,288b;S2,344a;S3,274b;Ü,226b;M,258b;A,237a
(*)S1,S3,Ü
:Luġaz-ı Terâzû S2,M

:işür râḥat olduġınca memât
/ler aṣılduġı zamân ḥarekât

:rinüñ yidügi bâḳırdur hep
ılduġın yir birisi rûz ile şeb

ler üsti yanında bir şâhin
irbirine tecâvüzin teskîn

:rbirine şebih emânetde
kisi birdür istiḳâmetde

erçi envâ'ı çoḳ bu dünyâda
şlı ammâ ki dâr-ı 'uḳbâda

11
İḤLÂṢ-I ŞERÎF (*)

Fe'ilâtün Fe'ilâtün Fe'ilün

edür ol sûre-i ma'rûf be-nâm
ar içinde on iki mâh tamâm

nri bir lîk maḳûlâtı 'aşer
lfde itdi bilâ-emr ârâm

smine münfaṣılâtın żamdan
iñ bir olur 'aded-i ḥarfi tamâm

ltı ismiyle lisânlarda şehîr
ldı dört fi'lile ma'rûf-ı enâm

lmış on cüz'i kelâmu'llahuñ
afẓ-ı mu'cizle ider cilve tamâm

im ki bu müşkili ḥall eyler ise
ibiyâ 'âlem olur aña ġulâm

1,288b;S2,344a;S3,274b;Ü,226b;M,259a;A,237b
*)S1,S3,Ü
.uġaz-ı sûre-i iḫlâṣ S2,M
ma'rûf-be-nâm :ma'rûf-ı enâm S1
ârâm : maḳâm A
tamâm :müdâm S2,Ü,M,A

12

H Â T E M (*)

Fâ'ilâtün Fâ'ilâtün Fâ'ilün

Ol ne ḳapudur ḳapanmaz dâ'imâ
Yazılu üstinde ḫaṭṭ-ı ḫoş-nümâ

Ol ḳapu geh altun olur geh gümüş
Lîk anı bir mâr mesken eylemiş

Başın ol mâruñ keserler dâ'imâ
Terk idüp ol bâbı gitmez bir yaña

13

P E R V Î N (*)

Fe'ilâtün Fe'ilâtün Fe'ilün

Nedür ol ism-i ḫoş-âyende-nümâ
Ma'nî vü ṣûreti birdür gûyâ

Pây-ı mihr ü meh aña ḥarf-ı düvüm
Ḥarf-i 'illetdür aña ḥarf-i sevüm

Nûr var çihre-i zîbâsında
Noḳṭa çoḳ ism ü müsemmâsında

Fârisî vü 'Arabîsinde bile
Görinür ṣûreti üç noḳṭa ile

Üç nuḳaṭ rûyına düşmiş ammâ
Fârsîde zîr ü 'Arabda bâlâ

Kim ki feṭḥ eyler ise bu bâbı
Aña yirden göge taḥsîn Nâbî

S1,288b;S2,344b;S3,274b;Ü,227a;M,259a;A,238a
(*)S1,S3,Ü
:Luġaz-ı Ḫâtem S2,M,A
S1,289a;S3,274b;Ü,225b;A,235b
(*)S1,S3,Ü
:Luġaz A

14
T E S B İ Ḥ (*)

Fe'ilâtün Fe'ilâtün Fe'ilâtün Fe'ilün

Subḥasın zâhide ṣordum nedür ol 'uḳde-i ṣad
Didi çıḳsa birisi ẓâhir olur nüh ü neved

Bu 'aceb kim ben alup deste ṣümâr eyleyicek
Geldi engüşt-i ḥaḳîḳatde ṣad u bist 'aded

Her nişângâh arasında otuz üç dâne didi
Ḳırḳdan zâ'id ü nâḳıṣ degül itdüm anı 'ad

Ne o kiẕb itdi vü ne ben ġalaṭ itdüm Nâbî
Bunı iḫrâc iden 'âriflere taḥsîn-i ebed

15
ZEMÎN-İ TÂZE BE-ṬARZ-I LUĠAZ (*)

Fe'ilâtün Mefâ'ilün Fe'ilün

Ey Ebu'l-ḫayr nûr-ı çeşm-i ümîd
Ḥaḳ nihâl-i ḥayâtuñ ide medîd

Ma'nîye ḥüsn-i raġbetüñle senüñ
Ya'nî ṣevḳ-i ṭabî'atuñla senüñ

Ḫâṭıra tâze bir zemîn geldi
Ḫayli rengîn ü dil-nişîn geldi

Ṣâfdur dil miṣâl-i dürr ü güher
Oldı ṣûret-nümâ bu tâze eṣer

Eyleye Ḥaḳ 'inâyet ü tevfîḳ
İdesin hep maḳâṣıduñ taḥḳîḳ

---

4 S1,289a;S2,344a;S3,275a;Ü,224b;A,238b
(*)S1,S3
:Luġaz S2,Ü,A
1 nedür :ki ne bu S2,Ü

5 S1,289a;S2,345a;S3,275a;Ü,63b;M,257b;A,238b
(*)S1,S3,M
:Zemîn-i Tâze Be-Ṭarîḳ-i Luġaz S2
1 M'de 1.mısra yazılmamış.

6 Ol ḫarîdâr-ı gevher-i esrâr
Mâcerâ-yı sevâlif-i âṣâr

7 Bâdeden ta'ab olsa bir server
Ṣâbit olur racîme ..... diger

8 İtme ḥâl-i muḫâlefet ıẓhâr
İtse ebdâl ibtiẕâli ṣi'âr

9 Râżı ol zâhid eylese taḥsîn
Virme anuñ cevâbını pîşîn

10 Bulamaz kişt ü kâr vaḳt-i ḥaṣâd
İtmeyince ḥazân bahâra teżâd

11 Umma ṭâli' sipihr-i ẓâlimden
İctinâb it reh-i meẓâlimden

12 Olamaz mışra'eyn-i ṣi'r ü ġazel
Väṣıl-ı meblaġeyn-i 'ilm ü 'amel

13 Bî-vefâdur menâfî'-i evḳâf
'Âḳıbet senden eyler istinkâf

14 Eyle gül-geşt-i bâġ-ı برد و سلام
Güllerüñ it şemîmin istişmâm

15 Kârun olsun fünûn-ı istiġnâ
Olma pâ-mâl-i âh ü vâveylâ

16 Nûrdan ol cihâna sufre-güşâ
Hâleveş eyle nân-ı mâha şalâ

17 Eyle nâsa selâm elif gibi râst
Olma pûyâ mecâlise bî-h^vâst

18 İşte ey nûr-ı dîde-i bînâ
Ḥall iderseñ bu tâze sırrı "biyā"

---

7 bir : ol A
13 evḳâf : evḳât A
16 -S2,M,A
18 bînâ : Nâbî A//sırrı beyâ:sarâyı A

برد و سلام:Kur'ân-ı Kerim,Enbiyâ Suresi,69.âyet.

16
LUĠAZ-I DİGER (*)

Fe'ilâtün Mefâ'ilün Fe'ilün

1 O mübârek 'aded nedür Nâbî
Elde sermâyedür anuñ bâbı

2 Heft ṣad ṣûretinde ṭurfe o genc
Penc ü pencâh iken olur yine penc

3 Lîk aṣlında tis'adur o ḥisâb
Fehmine meyl iderseñ eyle ṣitâb

17
E F Y Û N (*)

Fe'ilâtün Fe'ilâtün Fe'ilün

Nedür ol ism ki ḥarfi ola çâr
Penc ola dikḳat olunsa nâ-çâr

Ola bir ḥarfi faḳaṭ bîgâne
Çâr bâḳîsi ola yek-dâne

Luġatında olunursa dikḳat
Beşe çıḳmaz aña beñzer ṣûret

---

6 S1,289b;S3,275b
7 S1,289b;S2,345a;S3,275b;M,259b;A,238a
(*)S1,S3
:Luġäz S2

18

ḤOḴḴA-İ EFYÛN (*)

Fâ'ilâtün Fâ'ilâtün Fâ'ilün

Ol nedür kim cismi ḥâlî cânı yoḳ
İki aġzı var velî dendânı yoḳ

Aġzı ḳarnında gehî eyler zuhûr
Ẓâhiri hemvâr ḳalbi pür-şürûr

Gâh olur mîzâna beñzer ṣûreti
Gâh olur çerḫe mümâṯil hey'eti

İki aġzına virür birden güşâd
Bağladuḳda yine eyler ittiḥâd

Olur ol u'cûbe-şekl-i ṭurfe-ẕât
Gâh ma'den gâh ḥayvân geh nebât

Kim götürse nevme olur mübtelâ
Añа virmiş öyle ḥâṣiyyet Ḫudâ

Kim iderse Nâbiyâ bu remzi ḥal
Şehr-i bârû-yı siyeh añа maḥal

19

LUĠAZ-I ŞIN (*)

Fe'ilâtün Mefâ'ilün Fe'ilün

Kimdür ol ḫoş-ḥarîf-i ṭurfe-nişân
K'ola devletle fâ'iḳü'l-aḳrân

Gevheri ola ġayrdan efzûn
Ola ġayrı ġınâda andan dûn

S1,290a;S2,344b;S3,275b;Ü,227a;M,259b;A,238b
(*)S1,S3
:Luġaz-ı Ḥoḳḳa-i Efyûn S2,M
S1,290a;S3,276a;Ü,224b;A,236a
(*)S3,Ü
:Şın S1

Ola hem-reng-i nüsḫa-i derecât
Ola gevherleri muḥîṭ-i cihât

Yedi rütbe hezârdan kemter
Naḳdi ammâ hezârdan ekṣer

Şehrde cümlesinden a'lâdur
Her ki var pâyına ḳadem-sâdur

Kendü mânendi bir birâderi var
Anda yoḳ lîk gevher-i şehvâr

Arasa cîbini bulur gevher
Ḳardaşınuñ velîk nıṣfı ḳadar

Nâbiyâ kim bu remzi eylese ḥal
Ṣad hezâr âferînler aña maḥal

20
Y E Ñ İ (*)

Fe'ilâtün Mefâ'ilün Fe'ilün

Nedür ol Fârsî 'aded Nâbî
'Aded aḳsâmınuñ odur bâbı

Ḳalb olunsa o lafẓ-ı bî-pervâ
Kendü 'aynı olur yine peydâ

Câmesi cismine berâberdür
Cismi de câmesiyle hem-serdür

'Adedi ḥarfinüñ olunsa şümâr
Çihl olur bî-ziyâde vü noḳṣân

Lafẓ-ı Türkî'ye eyleseñ tebdîl
Ḳalbi 'aynı olur yine bî-ḳıyl

Lafẓ-ı Türkî'de de 'acebterdür
Câmeler cismine berâberdür

---

8 remzi : râzı A
S1,290a;S3,276a;Ü,226a;A,236
(*)S1,S3
4 noḳṣân : tekrâr A

21
Luġaz-ı Dîger (*)

Fe'ilâtün Fe'ilâtün Fe'ilün

1 Nedür ol mîve-i rengîn-sîmâ
Ki virür ḳalbe feraḥ ṭab'a şafâ

2 Ola Türk ile 'Acem itse şümâr
'Aded-i ḥarfi berâber hemvâr

3 Milel ile 'adedi hem-demdür
Ḥased imlâsı ile tev'emdür

4 'Add iderse ne deñlü küttâb
Bir 'aded nâḳıṣ olur anda ḥisâb

22
REMZ-İ ĠARÎB (*)

Mefâ'ilün Fe'ilâtün Mefâ'ilün Fe'ilün

1 Kitâb-ı cifrden itmiş birisi istiḫrâc
Sinîn âyete aḥvâline maḳâl-ı laṭîf

2 Ḫurûc-ı Mehdî visâl-i nüzûl-ı 'Îsâya
İder nümâyiş-i târîḫ-i Meṣnevî-i şerîf

---

21 S1,290b;S3,276a;Ü,225b;A,235b
(*)S1,S3
:Luġaz Ü,A

22 S1,291a;S3,276b;Ü,225a
(*)S1,S3,Ü

23

LUĠAZ-I DİGER (*)

Ahreb

Aṣḥâb-ı ṭama' gerçi degüldür râzı
Bu ḳavle velî 'aṭâya bir mîzândur

Olunmaz ise eger şümârında ḫaṭâ
Erbâbına bir ġurûş tamâm iḥsândur

24

Fe'ilâtün Mefâ'îlün Fe'ilün

Naḳş-ı 'âlem ki resm-i esmâdur
Cilve-i şüret-i müsemmâdur

Oldı Ḥaḳḳuñ hezâr u yek nâmı
Bendegânuñ vaẓîfe-i tâmmı

Her kime keşf olursa bu ma'nâ
Şeyḫ-i kâmil dimekdür aña sezâ

25

LUĠAZ-I DİGER (*)

Fâ'ilâtün Fâ'ilâtün Fâ'ilâtün Fâ'ilün

Pây-ı yâre bezl iken maḳṣûd-ı naḳd-ı râḥatı
Vaż'-ı şûḫı itdürür insâna insâniyyeti

'Aḳl ile olmazdı sencîde umûr-ı kâ'inât
İtmese mîzân-ı 'aḳl iṣbât-ı mîzâniyyeti

---

1 S1,291a;S3,276b
(*)S3 / :Velehu S1
4 S1,291a;S3,276b
5 S1,291b;S3,277a;Ü,224b
(*)S1 / :Luġaz Ü

26

LUGAZ-I DİGER (*)

Fâ'ilâtün Fâ'ilâtün Fâ'ilün

Ol nedür kim zâ'idi noḳṣân olur
Bir ziyâd itseñ yüzi ṭoḳsân olur

27

Fâ'ilâtün Fâ'ilâtün Fâ'ilün

Ol nedür kim 'aṣlı anuñ ḫâkdur
Kârgerlikde 'aceb çâlâkdur

Ḳâmeti gâhî elif geh dâl olur
Gâh maḳâmında o ṣâḥib-ḥâl olur

Seng-i revgandur aña şāh fedā (*)
Ṣuyı bir kerre içer ol meh-liḳâ

Kûh-ı yârâna düşerse ol cüvân
Cümlesini ḳatl ider ol pehlevān

S1,291b;S2,344b;S3,277a
S3,273b
(*)Bu mısra vezne uymuyor.

28

Fe'ilâtün Mefâ'ilün Fe'ilün

Żâtı-ı Ḥaḳḳuñ hezâr ü yek nâmı
Oldı 'abdüñ vaẓîfe-i tâmmı

Her kime keşf olursa bu ma'nâ
Şeyḫ-i kâmil dimekdür aña sezâ

29

LUĠAZ (*)

Mefâ'îlün Mefâ'îlün Fe'ûlün

Ne kevkeblerdür ol kim ola seyyâr
Nice kevkebler olmışlar ḳafâdâr

İderler geh ḳırân ü gâh ric'at
Olurlar mâye-i ḫûn u meserret

Ḥaẓîż (ü) evce olurlar revâne
Gelürler dest-i ..... fiġâna

İderler geh teḫâlüf geh tevâfuḳ
Olurlar geh mufârık geh muvâfık

Bu veche eyledükçe 'azm-i seyrân
Olurlar mihr ü meh ardınca pûyân

Bu sırrı Nâbiyâ kim eylese ḥal
Çeker ser-levḥa-i 'irfâna cedvel

(*) S3,276b
S2,346a

30

L U Ġ A Z (*)

Fâ'ilâtün Fâ'ilâtün Fâ'ilün

Ol nedür kim hem-nefesdür âdeme
Meşrebi ser-māyedür 'ıyş ü deme

Ol nedür kim 'âlemüñ hem-râzıdur
Mevsim-i 'ıyş u demün hem-râzıdur

Dostlar içün durma yanar yaḳılur
Yanına dilber-i ..... taḳılur

Yansa âteşler başında dâ'imâ
Terk-i yârân itmez ol şâḥib-vefâ

Tâzeler destârını ebr-nümâ
Yidügi içdügi hep bâd-ı hevâ

Yazda yaġmurluḳ giyer handan olur
Ḳışda abdâllar gibi 'uryân olur

Dâ'imâ şuya girer esvâb ile
Zevḳ ider 'âlemde âb u tâb ile

Dâ'imâ enfâsilebulur ḥayât
Münḳati' olsa nefes ḳalmaz sebât

Geh yatur geh oturur insân gibi
Yidügi otdur hemân ḥayvân gibi

) Dilberânuñ bûs ider aġzın müdâm
Olmayınca olamaz kârı tamâm

. Bu luġaz bir ḫoş luġazdur Nâbiyâ
Ḥall iderse anı Dervîş Muṣṭafa

) Ü1,246a

1

TÂRÎḪ-İ İTMÂM-I DÎVÂN (*)

Mef'ûlü Mefâ'îlü Mefâ'îlü Fe'ûlün

Dîvânınuñ itmâmına târîḫini Nâbî
İtmekde iken ḫâme-i endîşe ile meşḳ

Hâtif didi hîç çekme emek rûz-ı ezelden
Târîḫi dinilmişdür anuñ terceme-i 'aşḳ

S1,291b;S2,346b;S3,277a